CENÍK 2019

Česká republika | Slovensko

Ideal STANDARD

ESSENTIAL TO YOU

Již přes 100 let stojí Ideal Standard v čele výrobců sanitární techniky díky svému inovátorství. V mistrovském provedení sanitární keramiky i vodovodních baterií dodáváme kompletní řešení koupelen nejvyšší kvality.

Naším cílem je také inspirovat profesionály novátorskými vizemi, které lze prakticky realizovat. Přece jen známe své klienty a víme, jak rostou jejich požadavky na účinnost, lepší hygieničnost, větší komfort při užívání a příjemnější dojem.

Je naším cílem sloužit profesionálům v oblasti vodoinstalací a nabídnout náhled i řešení, které vám pomohou stát se ve svém oboru ještě lepším odborníkem a úspěšnějším podnikatelem. Nakonec – je to odbornost a profesionalita, co i odborníci a profesionálové vyžadují.

Ideal Standard

TECHNOLOGIE

Naše inovace pomáhají profesionálům uspokojit potřeby zákazníků i koncových uživatelů a umožňují využití nejmodernějších technických vymožeností. I proto ustavičně zdokonalujeme naši sanitární keramiku, vodovodní baterie, ale i ostatní koupelnové vybavení.

Některé z našich nejnovějších inovací jsou:

Sanitární keramika:

Aquablade® > nejvýznamnější novinka ve své kategorii od vynálezu splachovací toalety v 19. století. Jedná se o naši nejúčinnější a nejtišší technologie splachování.

Diamatec – náš nový keramický materiál umožňuje výrobu supertenkých, nicméně současně superodolných umyvadel.

Vodovodní baterie

FirmaFlow™ – naše nejodolnější kartuše, která nejenomže splňuje, ale i přesahuje nejpřísnější evropské normy.

Ostatní technologie:

IdealBlue™ – jedinečná technologie, která minimalizuje vyplavování niklu a olova z těla baterie do protékající vody a zároveň šetří vodu a energii.

Ceník 2019

Tento ceník zneplatňuje všechny předchozí ceníky a je platný od 1. 1. 2019 do zrušení.
Vyhrazujeme si právo měnit údaje obsažené v tomto ceníku bez předchozího oznámení.
Všechny ceny jsou uvedeny v EUR a CZK bez DPH.
Reprodukce nebo duplikace, bez ohledu na použitou metodu, a to i částečně, je povolená pouze s naším souhlasem.
Z důvodů technologií tisku se na jednotlivých snímcích mohou objevit barevné odchylky.
Žádné informace obsažené v tomto materiálu nemohou být považovány za nabídku v oblasti občanského práva.

Obrazový přehled výrobků

Obrazový přehled výrobků 8

Kompatibilita nábytku

Kompatibilita nábytku 46

Sanitární keramika | Koupelnový nábytek

Kolekce

Adapto NOVINKA 109
Connect Air 117
Connect 138
Connect Space 164
Connect Freedom 182
Contour 21 187
Dea 203
Esedra 208
Eurovit 213
Ipalyss 228
Mirror & Light NOVINKA 231
Strada II NOVINKA 244
Strada 262
Tempo 273
Tesi 284
Tonic II 296

Doplňující sortiment

Urinály 322
Výlevky 329
Podomítkové moduly 333
Nábytkové konzole 350
Klozetová sedátka 351

Vodovodní baterie

Archimodule 357
Attitude 379
CeraFlex 388
Ceraline NOVINKA 396
CeraMix Blue 408
Ceraplan III 415
CeraPlan 427
CeraPlus - senzorové 433
CeraPlus - bezpečnostní (zdravotnický sektor) 445
CeraPlus - termostatické 448
CeraPlus - speciální 455
CeraSprint 465
CeraTherm 472
Connect Air 480
Connect Blue 499
Edge NOVINKA 506
Gio 522
Mara 529
Melange 538
Reflections NOVINKA 554
Strada 559
Tesi 568
Tonic II 582
Podomítkové díly 597
Doplňující sortiment 604

Ceník 2019 - Ideal Standard s.r.o., Zemská 623, 415 74 Teplice - Tel.: +420 417 592 111 - www.idealstandard.cz
Výrobce si vyhrazuje právo na změny sortimentu, cen a technické specifikace. Pro instalaci výrobku jsou rozhodující rozměry uvedené v technických výkresech.

Sprchový program

Idealrain EVO NOVINKA 614
Idealrain EVO JET NOVINKA 622
Idealrain 630
Idealrain Cube 652
Idealrain Pro 667

Kuchyňské baterie

Active 678
Ceraflex 683
CeraMix Blue 688
CeraPlan 689
CeraPlan III 690
CeraSprint 695
Mara 696
Nora 697
Retta 700
Slimline II 705

Vany | Vanové zástěny

Vany

Connect Air 709
Dea 714
Hotline 717
Tonic II 723
Washpoint 727

Vanové zástěny

Synergy 730

Sprchové vaničky | Sprchové kouty

Sprchové vaničky

Connect 735
Simplicity Stone 739
Ultra Flat S 743
Ultra Flat 747

Sprchové kouty

Connect 752
Synergy 760

Náhradní díly

Náhradní díly 770

Koupelnové doplňky

Connect 776
IOM 783

Rejstřík

Rejstřík 793

Nábytek

Adapto

WG
Lesklý lak bílý

FF
Dekor světlá pinie

FW
Dekor vlašský ořech

FX
Dekor kámen

Connect Air

B2
Lesklý bílý +
matný bílý lak

EQ
Lesklý sv. šedý +
matný bílý lak

KN
Lesklý bílý +
matný sv. šedý lak

PS
Dekor šedý dub +
matný bílý lak

UK
Dekor sv.dřevo +
matný sv. hnědý lak

VY
Matný hnědý +
matný bílý lak

Connect Space

WG
Lesklý lak bílý

KR
Lesklý lak
středně šedý

KS
Jilm šedý

SO
Americký dub

Tempo

WG
Lesklý lak bílý

OS
Dub pískový

SG
Dub světle šedý

Tesi

OV
Lesklý lak bílý

PH
Lesklý lak
světle šedý

VI
Dekor
světlé dřevo

WI
Matný lak
světle modrý

Tonic II

WG
Lesklý lak bílý

FA
Lesklý lak
světle šedý

FC
Lesklý lak
světle hnědý

FE
Světle šedý dub

FF
Světlá pinie

Sprchové vaničky

Ultraflat S

FR
Bílá

FS
Betonově šedá

FV
Černá

FU
Zemitě hnědá

FT
Písková

Výrobce si vyhrazuje právo na změny sortimentu, cen a technické specifikace. Pro instalaci výrobku jsou rozhodující rozměry uvedené v technických výkresech.

Sanitární keramika

IDEAL PLUS (MA)
Speciální povrchová úprava sanitární keramiky se samočistícím účinkem. Zabraňuje přilnutí vody nebo jiných nečistot k povrchu výrobku a eliminuje tvorbu vodního kamene. K dispozici u většiny kolekcí Ideal Standard.

PROSTOROVĚ ÚSPORNÉ
Výrobky se zkrácenou projekcí (hloubkou) pro úsporu místa v malých koupelnách.

SKRYTÝ PŘEPAD
Systém skrytého přepadu vody (integrovaný přepad Ideal Flow) je moderní a elegantní a zaručí snadné čištění, údržbu a instalaci.

RIMLESS technologie
Výhodou inovativní splachovací technologie bez splachovacího kruhu je snadná údržba a čištění WC.

AQUABLADE® technologie
Inovativní splachovací technologie, zaručující perfektní oplach a zvýšenou hygienu a dokonalý vzhled klozetu.

SKRYTÉ UPEVNĚNÍ
Systém skrytého upevnění u závěsných klozetů a bidetů zaručuje celkový elegantní vzhled výrobku a usnadňuje údržbu a čištění výrobků.

SOFT–CLOSE
Mechanismus pomalého a tichého zavírání vybraných klozetových sedátek, dvířek nebo zásuvek koupelnového nábytku.

ODNÍMATELNÉ SEDÁTKO
Lehce odnímatelné sedátko usnadňující údržbu a čištění jak sedátka, tak klozetu.

Vodovodní baterie

CLICK TECHNOLOGIE
Snadno použitelná funkce, která omezuje jak teplotu, tak proud vody, za účelem každodenní úspory a bezpečí.

ÚSPORA VODY
Omezovač průtoku ekonomicky a ekologicky snižuje plýtvání vodou.

ÚSPORA ENERGIE
Termostatická funkce nebo technologie BlueStart může významně šetřit energii.

SKRYTÝ PERLÁTOR
Zabudovaný perlátor dodá baterii vysoce elegantní styl a zajistí také snadnou dlouhodobou údržbu a zabezpečení proti poškození.

SNADNÉ ČIŠTĚNÍ
Všechny sprchy jsou vybaveny funkcí Anti-Kalk – systém proti tvorbě vodního kamene.

COOL BODY
Žádné riziko popálení: technologie Cool Body znamená, že při jakkoli vysoké teplotě vody je baterie vždy 100% bezpečná na dotek.

IDEALPURE
Díky oddělené vodní cestě v těle vodovodní baterie a speciálním flexibilním hadicím je nyní zcela vyloučeno vyplavování částic olova a niklu z těla baterie do protékající vody.

TOP FIX
Systém upevnění baterie shora, který usnadňuje montáž, urychluje dotažení a je zaručeně spolehlivý.

EASY FIX
Jednoduchý a rychlý upevňovací systém pro stojánkové baterie.

Sprchový program

ÚSPORA VODY
Omezovač průtoku ekonomicky a ekologicky snižuje plýtvání vodou.

ÚSPORA ENERGIE
Termostatická funkce nebo technologie BlueStart může významně šetřit energii.

SNADNÉ ČIŠTĚNÍ
Všechny sprchy jsou vybaveny funkcí Anti-Kalk – systém proti tvorbě vodního kamene.

COOL BODY
Žádné riziko popálení: technologie Cool Body znamená, že při jakkoli vysoké teplotě vody je baterie vždy 100% bezpečná na dotek.

ERGONOMICKÝ PŘEPÍNAČ

3 RŮZNÉ SPRCHOVÉ PROUDY

SPRCHOVÝ PROUD JET

Sprchové kouty

TLOUŠŤKA SKLA
Tloušťka tvrzeného bezpečnostního skla.

CLICK AND CLEAN
Dolní pojezdy panelu lze uvolnit, takže pak mohou být důkladně vyčištěny. Panel se následně zaklapne zpět do své původní pozice, a tím je zajištěna dokonalá vodotěsnost.

HORIZONTÁLNÍ NASTAVENÍ
Profil může být horizontálně nastaven tak, že umožňuje dorovnání nerovných stěn.

TESTOVÁNÍ NA VODOTĚSNOST
Sprchové kouty jsou testovány silným proudem masážní sprchy tak, aby byla zajištěna jejich vodotěsnost.

IDEALCLEAN
Povrchová úprava skleněných výplní IdealClean umožňuje snadnější čištění a údržbu skla a zachovává dokonalý lesk.

HLADCE POJÍZDNÁ KOLEČKA
Plynulý a snadný pohyb dveří eliminuje jejich chvění.

HORIZONTÁLNÍ A VERTIKÁLNÍ NASTAVENÍ
Profil je možné přizpůsobit horizontálně i vertikálně tak, aby byla možná jeho instalace do spár mezi obklady.

PROTISKLUZOVÁ ÚPRAVA
Speciální povrchová úprava povrchu sprchových vaniček, omezující nebezpečí uklouznutí.

Poznámky:
Všechny uvedené ceny jsou doporučené maloobchodní prodejní ceny bez DPH.

R1, R2, R3	Zařazení výrobků do rabatové skupiny
Balení	Počet ks na paletě
IB	Individuální balení
*	Ceny na vyžádání u distributora

Obrazový přehled výrobků

Obrázkový přehled znázorňuje pouze vybrané modely. Kompletní sortiment výrobků Ideal Standard pro CZ a SK – viz str. 109–792.

Ceník 2019 - Ideal Standard s.r.o., Zemská 623, 415 74 Teplice - Tel.: +420 417 592 111 - www.idealstandard.cz

Výrobce si vyhrazuje právo na změny sortimentu, cen a technické specifikace. Pro instalaci výrobku jsou rozhodující rozměry uvedené v technických výkresech.

Sanitární keramika

Klasická umyvadla 10
Nábytková umyvadla 13
Umyvadla pod desku 15
Umyvadla zápustná do desky 16
Umyvadla na desku | polozápustná 18
Klozety 20
Klozety speciální 22

Vodovodní baterie

Vodovodní baterie 23
Vodovodní baterie speciální – Ceraplus 27
Termostatické baterie 28
Sprchové příslušenství 29
Sprchové systémy 36
Kuchyňské baterie 37

Vany | Vanové zástěny

Vany k zabudování 39
Volně stojící vany do prostoru 40
Vanové zástěny 41

Sprchové vaničky

Sprchové vaničky 41

Koupelnové doplňky

Koupelnové doplňky 42

Obrázkový přehled znázorňuje pouze vybrané modely. Kompletní sortiment výrobků Ideal Standard pro CZ a SK – viz str. 109–792.

Výrobce si vyhrazuje právo na změny sortimentu, cen a technické specifikace. Pro instalaci výrobku jsou rozhodující rozměry uvedené v technických výkresech.

Sanitární keramika – Klasická umyvadla

	Connect Freedom	Strada II (NOVINKA)	Strada	Connect Air Cube	Connect Air Arc
50 – 60 cm					
Objedn. č. Cena Kč Cena € Str.	**E548201** 7 220 277 183	**T292801** 6 920 266 245	**K077701** 5 840 225 265	**E030101** 2 760 106 120	**E069901** 2 760 106 121
65 – 85 cm					
Objedn. č. Cena Kč Cena € Str.	**E548401** 9 230 355 183	**T300101** 12 560 483 245	**K078201** 9 050 348 265	**E029701** 3 900 150 120	**E069301** 3 900 150 121
90 – 110 cm					
Objedn. č. Cena Kč Cena € Str.		**T300201** 15 370 591 245	**K078601** 11 000 423 265		
Umývátka					
Objedn. č. Cena Kč Cena € Str.					
Umývátka					
Objedn. č. Cena Kč Cena € Str.		**T299401** 6 090 234 250	**K081701** 5 260 202 271	**E070101** 2 310 89 121	**E070101** 2 310 89 121

Obrázkový přehled znázorňuje pouze vybrané modely. Kompletní sortiment výrobků Ideal Standard pro CZ a SK – viz str. 109–792.

Ceník 2019 - Ideal Standard s.r.o., Zemská 623, 415 74 Teplice - Tel.: +420 417 592 111 - www.idealstandard.cz

Výrobce si vyhrazuje právo na změny sortimentu, cen a technické specifikace. Pro instalaci výrobku jsou rozhodující rozměry uvedené v technických výkresech.

	Connect Cube	Connect Arc	Tesi	Esedra	Tempo
50 – 60 cm					
Objedn. č. Cena Kč Cena € Str.	**E713801** 2 600 100 142	**E713101** 2 650 102 146	**T351501** 2 270 87 286	**T280801** 2 080 80 209	**T058801** 2 020 77 277
65 – 85 cm					
Objedn. č. Cena Kč Cena € Str.	**E773601** 4 800 184 142	**E774001** 4 730 182 146	**T351301** 2 760 106 286	**T279701** 2 600 100 209	**T056301** 2 500 96 277
90 – 110 cm					
Objedn. č. Cena Kč Cena € Str.					
Umývátka					
Objedn. č. Cena Kč Cena € Str.					
Umývátka					
Objedn. č. Cena Kč Cena € Str.	**E713701** 2 240 86 142	**E791301** 1 900 73 146		**T281101** 1 980 76 209	**T059501** 1 540 59 278

Obrázkový přehled znázorňuje pouze vybrané modely. Kompletní sortiment výrobků Ideal Standard pro CZ a SK – viz str. 109–792.

Výrobce si vyhrazuje právo na změny sortimentu, cen a technické specifikace. Pro instalaci výrobku jsou rozhodující rozměry uvedené v technických výkresech.

Sanitární keramika – Klasická umyvadla

	Contour 21	Eurovit +	Eurovit		
50 – 60 cm					
Objedn. č. Cena Kč Cena € Str.	**S238901** cena na vyžádání 191	**V302701** cena na vyžádání 214	**V154001** cena na vyžádání 215		
65 – 85 cm					
Objedn. č. Cena Kč Cena € Str.	**V216801** cena na vyžádání 191	**V302801** cena na vyžádání 214	**V134001** cena na vyžádání 215		
90 – 110 cm					
Objedn. č. Cena Kč Cena € Str.					
Umývátka	(School) 				
Objedn. č. Cena Kč Cena € Str.	**S263901** cena na vyžádání 188		**V220201** cena na vyžádání 218		
Umývátka					
Objedn. č. Cena Kč Cena € Str.	**S240601** cena na vyžádání 193	**K284801** cena na vyžádání 214	**E147901** cena na vyžádání 220		

Obrázkový přehled znázorňuje pouze vybrané modely. Kompletní sortiment výrobků Ideal Standard pro CZ a SK – viz str. 109–792.

Ceník 2019 - Ideal Standard s.r.o., Zemská 623, 415 74 Teplice - Tel.: +420 417 592 111 - www.idealstandard.cz

Výrobce si vyhrazuje právo na změny sortimentu, cen a technické specifikace. Pro instalaci výrobku jsou rozhodující rozměry uvedené v technických výkresech.

Sanitární keramika – Nábytková umyvadla

	Tonic II	Strada II (NOVINKA)	Strada	Connect Air	Connect
50 – 60 cm					
Objedn. č.	**K083701**	**T298801**		**E028901**	**E812901**
Cena Kč	8 360	7 650		7 160	5 630
Cena €	321	294		275	216
Str.	299	251		119	140
65 – 85 cm					
Objedn. č.	**K083901**	**T300301**	**K078801**	**E027901**	**E812801**
Cena Kč	12 210	13 890	8 310	9 800	6 910
Cena €	469	534	320	377	265
Str.	299	251	264	119	140
90 – 110 cm					
Objedn. č.	**K086201**	**T300401**	**K079001**	**E027401**	**E812601**
Cena Kč	15 450	17 090	11 700	12 170	10 400
Cena €	594	657	450	468	400
Str.	299	251	264	119	140
Dvojumyvadla					
Objedn. č.	**K087001**	**T300501**	**K079101**	**E027301**	**E813601**
Cena Kč	24 630	19 320	15 600	16 330	15 860
Cena €	947	743	600	628	610
Str.	297	251	263	118	139
Umývátka					
Objedn. č.					
Cena Kč					
Cena €					
Str.					

Obrázkový přehled znázorňuje pouze vybrané modely. Kompletní sortiment výrobků Ideal Standard pro CZ a SK – viz str. 109–792.

	Tesi	Tempo	Connect Space		
50 – 60 cm					
Objedn. č. Cena Kč Cena € Str.	**T351001** 3 820 147 285	**E066801** 3 910 150 275	**E132301** 3 120 120 167		
65 – 85 cm					
Objedn. č. Cena Kč Cena € Str.	**T350901** 5 350 206 285	**E066901** 4 940 190 275	**E132701** 5 350 206 166		
90 – 110 cm					
Objedn. č. Cena Kč Cena € Str.	**T350801** 9 160 352 285	**E112901** 6 170 237 275			
Dvojumyvadla					
Objedn. č. Cena Kč Cena € Str.		**E053401** 7 710 296 274			
Umývátka					
Objedn. č. Cena Kč Cena € Str.			**E132201** 2 800 107 168		

Obrázkový přehled znázorňuje pouze vybrané modely. Kompletní sortiment výrobků Ideal Standard pro CZ a SK – viz str. 109–792.

Ceník 2019 - Ideal Standard s.r.o., Zemská 623, 415 74 Teplice - Tel.: +420 417 592 111 - www.idealstandard.cz
Výrobce si vyhrazuje právo na změny sortimentu, cen a technické specifikace. Pro instalaci výrobku jsou rozhodující rozměry uvedené v technických výkresech.

	Connect	Connect	Connect	Strada	NOVINKA Strada II
38 – 42 cm					
Objedn. č. Cena Kč Cena € Str.	**E505201** 4 240 163 153		**E505601** 4 240 163 157		
48 – 50 cm					
Objedn. č. Cena Kč Cena € Str.	**E505401** 4 580 176 153	**E504601** 3 070 118 155	**E505801** 4 580 176 157		**T299201** 8 250 317 258
55 – 56 cm					
Objedn. č. Cena Kč Cena € Str.		**E504801** 3 420 131 155			
58 – 62 cm					
Objedn. č. Cena Kč Cena € Str.		**E505001** 3 770 145 155	**E506101** 4 950 190 157	**K077901** 5 610 216 270	

Obrázkový přehled znázorňuje pouze vybrané modely. Kompletní sortiment výrobků Ideal Standard pro CZ a SK – viz str. 109–792.

Výrobce si vyhrazuje právo na změny sortimentu, cen a technické specifikace. Pro instalaci výrobku jsou rozhodující rozměry uvedené v technických výkresech.

	Connect	Connect	Connect	Connect	Connect
38 – 42 cm					
Objedn. č. Cena Kč Cena € Str.	**E504101** 2 830 109 152	**E505101** 4 240 163 153			
48 – 50 cm					
Objedn. č. Cena Kč Cena € Str.	**E504201** 3 070 118 152	**E505301** 4 580 176 153	**E503801** 3 070 118 154	**E504501** 4 580 176 155	**E504301** 3 770 145 156
55 – 56 cm					
Objedn. č. Cena Kč Cena € Str.			**E503901** 3 420 131 154	**E504701** 4 950 190 155	
58 – 62 cm					
Objedn. č. Cena Kč Cena € Str.			**E504001** 3 770 145 154	**E504901** 5 410 208 155	**E504401** 4 240 163 156

Obrázkový přehled znázorňuje pouze vybrané modely. Kompletní sortiment výrobků Ideal Standard pro CZ a SK – viz str. 109–792.

Ceník 2019 - Ideal Standard s.r.o., Zemská 623, 415 74 Teplice - Tel.: +420 417 592 111 - www.idealstandard.cz
Výrobce si vyhrazuje právo na změny sortimentu, cen a technické specifikace. Pro instalaci výrobku jsou rozhodující rozměry uvedené v technických výkresech.

	Connect	Strada			
38 – 42 cm					
Objedn. č. Cena Kč Cena € Str.	**E505501** 4 240 163 157				
48 – 50 cm					
Objedn. č. Cena Kč Cena € Str.	**E505701** 4 580 176 157				
55 – 56 cm					
Objedn. č. Cena Kč Cena € Str.					
58 – 62 cm					
Objedn. č. Cena Kč Cena € Str.	**E505901** 4 950 190 157	**K078001** 5 610 216 270			

Obrázkový přehled znázorňuje pouze vybrané modely. Kompletní sortiment výrobků Ideal Standard pro CZ a SK – viz str. 109–792.

	Ipalyss	Tonic II	Dea	NOVINKA Strada II ovál | kruh	NOVINKA Strada II obdélník | čtverec
40 – 45 cm Na desku					
Objedn. č. Cena Kč Cena € Str.		**K083401** 8 320 320 301		**T296101** 7 910 304 256	**T296301** 6 690 257 255
50 – 55 cm Na desku					
Objedn. č. Cena Kč Cena € Str.	**E139201** 9 550 367 229		**T044301** 6 800 261 204		**T296501** 7 570 291 253
60 – 65 cm Na desku					
Objedn. č. Cena Kč Cena € Str.			**T044501** 7 370 283 204	**T360401** 9 290 357 257	**T299901** 9 000 346 253
55 cm Polozápustná					
Objedn. č. Cena Kč Cena € Str.					**T299301** 8 250 317 258

Obrázkový přehled znázorňuje pouze vybrané modely. Kompletní sortiment výrobků Ideal Standard pro CZ a SK – viz str. 109–792.

Ceník 2019 - Ideal Standard s.r.o., Zemská 623, 415 74 Teplice - Tel.: +420 417 592 111 - www.idealstandard.cz
Výrobce si vyhrazuje právo na změny sortimentu, cen a technické specifikace. Pro instalaci výrobku jsou rozhodující rozměry uvedené v technických výkresech.

	Strada	Strada O	Connect Air	Connect Sphere	
40 – 45 cm **Na desku**					
Objedn. č. Cena Kč Cena € Str.		**K079501** 4 770 183 269	**E034701** 4 520 174 122	**E804001** 5 160 198 151	
50 – 55 cm **Na desku**					
Objedn. č. Cena Kč Cena € Str.	**K077601** 5 610 216 267				
60 – 65 cm **Na desku**					
Objedn. č. Cena Kč Cena € Str.	**K078101** 7 100 273 267	**K078401** 6 460 248 268	**E034801** 5 700 219 122		
55 cm **Polozápustná**					
Objedn. č. Cena Kč Cena € Str.				**E792301** 4 790 184 151	

Obrázkový přehled znázorňuje pouze vybrané modely. Kompletní sortiment výrobků Ideal Standard pro CZ a SK – viz str. 109–792.

Výrobce si vyhrazuje právo na změny sortimentu, cen a technické specifikace. Pro instalaci výrobku jsou rozhodující rozměry uvedené v technických výkresech.

	Dea	Mia	Tonic II	Strada II (NOVINKA)	Connect Air
Závěsný AQUABLADE®					
Objedn. č. Cena Kč Cena € Str.	**T348601** 14 390 553 206		**K315801** 11 940 459 305	**T299701** 10 250 394 260	**E005401** 8 210 315 124
Závěsný RIMLESS (bez kruhu)					
Objedn. č. Cena Kč Cena € Str.	**T331601** 12 980 499 207	**J504701** 10 300 396 272	**K316301** 10 280 395 304		**E015501** 8 070 310 125
Závěsný					
Objedn. č. Cena Kč Cena € Str.					
Kombi					
Objedn. č. Cena Kč Cena € Str.					**E017601+E073401** 12 390 476 127
Kombi AQUABLADE®					
Objedn. č. Cena Kč Cena € Str.			**K316001+K404901** 23 280 895 306		**E013701+E073401** 14 520 558 126

Obrázkový přehled znázorňuje pouze vybrané modely. Kompletní sortiment výrobků Ideal Standard pro CZ a SK – viz str. 109–792.

Ceník 2019 - Ideal Standard s.r.o., Zemská 623, 415 74 Teplice - Tel.: +420 417 592 111 - www.idealstandard.cz
Výrobce si vyhrazuje právo na změny sortimentu, cen a technické specifikace. Pro instalaci výrobku jsou rozhodující rozměry uvedené v technických výkresech.

	Connect	Connect Space	Tesi	Esedra	Tempo
Závěsný AQUABLADE®					
Objedn. č. Cena Kč Cena € Str.	**E047901** 7 550 290 159		**T007901** 6 170 237 288		
Závěsný RIMLESS (bez kruhu)					
Objedn. č. Cena Kč Cena € Str.	**E817401** 6 950 267 160		**T350301** 5 620 216 289		**T041501** 4 600 177 280
Závěsný					
Objedn. č. Cena Kč Cena € Str.	**E771801** 7 390 284 161	**E121701** 7 970 306 171	**T007801** 4 530 174 290	**T281401** 3 950 152 211	**T331101** 2 790 107 281
Kombi		do rohu			
Objedn. č. Cena Kč Cena € Str.		**E118501+E119101** 10 030 386 172		**T283401+T282801** 6 750 259 212	**T331201+T427401** 6 000 230 282
Kombi AQUABLADE®					
Objedn. č. Cena Kč Cena € Str.			**T008201+T356801** 9 320 359 291		

Obrázkový přehled znázorňuje pouze vybrané modely. Kompletní sortiment výrobků Ideal Standard pro CZ a SK – viz str. 109–792.

Výrobce si vyhrazuje právo na změny sortimentu, cen a technické specifikace. Pro instalaci výrobku jsou rozhodující rozměry uvedené v technických výkresech.

	Eurovit	Connect Freedom Plus 6	Contour 21	Contour 21	Contour School
Závěsný AQUABLADE®					
Objedn. č. Cena Kč Cena € Str.					
Závěsný RIMLESS (bez kruhu)					
Objedn. č. Cena Kč Cena € Str.	**K284401** cena na vyžádání 222	**E819401** 11 300 434 186		**S306901** cena na vyžádání 196	**S312801** cena na vyžádání 189
Závěsný					
Objedn. č. Cena Kč Cena € Str.	**V390601** cena na vyžádání 223	**E607501** 10 380 399 184	**V340401** cena na vyžádání 194	**S311101** cena na vyžádání 195	
Kombi		(zvýšený)	(zvýšený)		
Objedn. č. Cena Kč Cena € Str.	**W903401** cena na vyžádání 224	**E607001+E797001** 14 890 572 185	**E883201+E876001** cena na vyžádání 199		
Kombi AQUABLADE®					
Objedn. č. Cena Kč Cena € Str.					

Obrázkový přehled znázorňuje pouze vybrané modely. Kompletní sortiment výrobků Ideal Standard pro CZ a SK – viz str. 109–792.

Ceník 2019 - Ideal Standard s.r.o., Zemská 623, 415 74 Teplice - Tel.: +420 417 592 111 - www.idealstandard.cz
Výrobce si vyhrazuje právo na změny sortimentu, cen a technické specifikace. Pro instalaci výrobku jsou rozhodující rozměry uvedené v technických výkresech.

	Melange	Tonic II	Strada	Attitude	Edge (NOVINKA)
Umyvadlové					
Objedn. č.	**A4260AA**	**A6326AA**	**A6897AA**	**A4594AA**	**A7104AA**
Cena Kč	8 100	7 720	7 130	5 990	4 440
Cena €	311	297	274	230	170
Str.	539	584	560	380	509
S vysokým vývodem					
Objedn. č.	**A6041AA**	**A6328AA**	**A6840AA**	**A4600AA**	**A7110AA**
Cena Kč	12 640	10 900	10 690	7 540	7 200
Cena €	486	419	411	290	277
Str.	542	587	562	382	513
Umyvadlová podomítková					
Objedn. č.	**A5591AA**	**A6334AA**	**A6844AA**	**A5120AA**	**A7116AA**
Cena Kč	8 420	8 790	12 410	8 310	6 650
Cena €	324	338	477	319	256
Str.	545	588	563	384	516
Vanové nástěnné*					
Objedn. č.	**A4271AA**	**A6338AA**	**A6848AA**	**A4604AA**	**A7121AA**
Cena Kč	9 620	10 380	9 660	8 650	5 840
Cena €	370	399	372	333	224
Str.	547	590	565	386	518
Sprchové podomítkové*					
Objedn. č.	**A4719AA**	**A6339AA**	**A6852AA**	**A4757AA**	**A7123AA**
Cena Kč	5 940	8 000	7 400	4 410	5 320
Cena €	228	307	285	169	204
Str.	551	592	566	387	520

Obrázkový přehled znázorňuje pouze vybrané modely. Kompletní sortiment výrobků Ideal Standard pro CZ a SK – viz str. 109–792.
* K dispozici i modely: vanová baterie podomítková a sprchová baterie nástěnná

Výrobce si vyhrazuje právo na změny sortimentu, cen a technické specifikace. Pro instalaci výrobku jsou rozhodující rozměry uvedené v technických výkresech.

Vodovodní baterie

	Connect Air	Gio	Ceramix Blue	Reflections (NOVINKA)	Mara
Umyvadlové					
Objedn. č. Cena Kč Cena € Str.	**A7007AA** 4 420 170 483	**B0618AA** 4 010 154 523	**A5658AA** 3 940 151 409	**B9653AA** 3 930 151 555	**A9005AA** 3 240 125 530
S vysokým vývodem					
Objedn. č. Cena Kč Cena € Str.	**A7025AA** 6 410 246 492	**B0619AA** 5 610 216 524		**B9654AA** 4 560 175 556	**A9010AA** 5 400 208 532
Umyvadlová podomítková					
Objedn. č. Cena Kč Cena € Str.	**A7029AA** 6 630 255 494	**A6107AA** 7 520 289 525			**A9042AA** 7 590 292 533
Vanové nástěnné*					
Objedn. č. Cena Kč Cena € Str.	**A7033AA** 5 820 224 496	**B0621AA** 5 670 218 527	**B9490AA** 4 960 190 413	**B9656AA** 4 240 163 558	**A9013AA** 4 440 170 535
Sprchové podomítkové*					
Objedn. č. Cena Kč Cena € Str.	**A7034AA** 5 300 204 498	**A6278AA** 4 800 184 528	**A5666AA** 3 290 126 414		**A9026AA** 3 490 134 536

Obrázkový přehled znázorňuje pouze vybrané modely. Kompletní sortiment výrobků Ideal Standard pro CZ a SK – viz str. 109–792.
* K dispozici i modely: vanová baterie podomítková a sprchová baterie nástěnná

Ceník 2019 - Ideal Standard s.r.o., Zemská 623, 415 74 Teplice - Tel.: +420 417 592 111 - www.idealstandard.cz
Výrobce si vyhrazuje právo na změny sortimentu, cen a technické specifikace. Pro instalaci výrobku jsou rozhodující rozměry uvedené v technických výkresech.

Vodovodní baterie

	Tesi	Connect Blue	Cerasprint	Ceraplan III	NOVINKA Ceraline
Umyvadlové					
Objedn. č. Cena Kč Cena € Str.	**A6557AA** 2 900 111 570	**B9936AA** 2 890 111 500	**B9561AA** 2 450 94 466	**B0700AA** 2 230 85 416	**BC193AA** 2 010 77 398
S vysokým vývodem					
Objedn. č. Cena Kč Cena € Str.	**A6573AA** 3 760 145 573	**B0112AA** 3 940 151 502	**B9564AA** 3 250 125 467	**B0706AA** 3 120 120 421	**BC194AA** 2 790 107 400
Umyvadlová podomítková					
Objedn. č. Cena Kč Cena € Str.	**A6578AA** 4 840 186 577	**A5933AA** 4 760 183 501			**A6938AA** 3 770 145 402
Vanové nástěnné*					
Objedn. č. Cena Kč Cena € Str.	**A6583AA** 3 740 144 579	**B9921AA** 3 870 149 504	**B9566AA** 3 250 125 470	**B0718AA** 2 890 111 425	**BC199AA** 2 730 105 405
Sprchové podomítkové*					
Objedn. č. Cena Kč Cena € Str.	**A6585AA** 3 400 131 581	**A5801AA** 3 670 141 505	**A5724AA** 2 810 108 471	**A6114AA** 3 140 121 426	**A6940AA** 2 140 82 406

Obrázkový přehled znázorňuje pouze vybrané modely. Kompletní sortiment výrobků Ideal Standard pro CZ a SK – viz str. 109–792.
* K dispozici i modely: vanová baterie podomítková a sprchová baterie nástěnná

Výrobce si vyhrazuje právo na změny sortimentu, cen a technické specifikace. Pro instalaci výrobku jsou rozhodující rozměry uvedené v technických výkresech.

	Ceraplan	CeraFlex			
Umyvadlové					
Objedn. č. Cena Kč Cena € Str.	**B3689AA** 1 830 70 428	**B1708AA** 1 730 66 389			
Umyvadlové zvýšené					
Objedn. č. Cena Kč Cena € Str.		**B1716AA** 2 900 111 392			
Umyvadlová podomítková					
Objedn. č. Cena Kč Cena € Str.					
Vanové nástěnné*					
Objedn. č. Cena Kč Cena € Str.	**B3697AA** 2 330 89 430	**B1721AA** 2 330 89 394			
Sprchové podomítkové*					
Objedn. č. Cena Kč Cena € Str.	**A4713AA** 2 230 85 431	**A6724AA** 2 890 111 395			

Obrázkový přehled znázorňuje pouze vybrané modely. Kompletní sortiment výrobků Ideal Standard pro CZ a SK – viz str. 109–792.
* K dispozici i modely: vanová baterie podomítková a sprchová baterie nástěnná

Ceník 2019 - Ideal Standard s.r.o., Zemská 623, 415 74 Teplice - Tel.: +420 417 592 111 - www.idealstandard.cz
Výrobce si vyhrazuje právo na změny sortimentu, cen a technické specifikace. Pro instalaci výrobku jsou rozhodující rozměry uvedené v technických výkresech.

Vodovodní baterie speciální – Ceraplus

	Senzorové	Pákové (termostatické)	Pákové (prodloužená páka)	Pákové	Termostatický ventil
Umyvadlové					
Objedn. č. Cena Kč Cena € Str.	**A6143AA** 7 950 305 434	**A4092AA** 7 170 275 449	**B8219AA** 4 640 178 446	**B8204AA** 2 950 113 456	
Umyvadlové zvýšené					
Objedn. č. Cena Kč Cena € Str.	**A4151AA** 8 940 344 436			**B8212AA** 3 780 145 458	
Nástěnné					
Objedn. č. Cena Kč Cena € Str.	**A6147AA** 13 460 517 438	**A4162AA** 10 010 385 451	**B8223AA** 6 420 247 447	**B8215AA** 4 980 191 459	
Vanové nástěnné*					
Objedn. č. Cena Kč Cena € Str.		**A4089AA** 8 890 342 452		**B8208AA** 3 880 149 461	
Sprchové podomítkové*					
Objedn. č. Cena Kč Cena € Str.	**A6155AA** 12 520 481 442	**A5504AA** 11 280 434 454		**B8653AA** 2 780 107 462	**A5776AA** 3 300 127 434

Obrázkový přehled znázorňuje pouze vybrané modely. Kompletní sortiment výrobků Ideal Standard pro CZ a SK – viz str. 109–792.
* K dispozici i modely: vanová baterie podomítková a sprchová baterie nástěnná

Termostatické baterie

	Ceratherm 200	Ceratherm 100	Ceratherm 50	Ceratherm E	Ceraplus
Umyvadlové					
Objedn. č. Cena Kč Cena € Str.					**A4092AA** 7 170 275 449
Sprchové nástěnné					
Objedn. č. Cena Kč Cena € Str.	**A4627AA** 7 570 291 473	**A4618AA** 5 760 221 475	**A6367AA** 3 870 149 478	**A6413AA** 3 270 126 479	**A4088AA** 7 540 290 453
Vanové nástěnné					
Objedn. č. Cena Kč Cena € Str.	**A4630AA** 10 190 392 473	**A4623AA** 7 860 302 475	**A5550AA** 6 230 240 478		**A4089AA** 8 890 342 452
Sprchové podomítkové					
Objedn. č. Cena Kč Cena € Str.	**A4662AA** 11 260 433 474	**A4659AA** 8 360 321 476			**A5504AA** 11 280 434 454
Vanové podomítkové					
Objedn. č. Cena Kč Cena € Str.	**A5620AA** 12 480 480 474	**A4888AA** 9 680 372 476			**A5505AA** 12 960 498 454

Obrázkový přehled znázorňuje pouze vybrané modely. Kompletní sortiment výrobků Ideal Standard pro CZ a SK – viz str. 109–792.

Ceník 2019 - Ideal Standard s.r.o., Zemská 623, 415 74 Teplice - Tel.: +420 417 592 111 - www.idealstandard.cz

Výrobce si vyhrazuje právo na změny sortimentu, cen a technické specifikace. Pro instalaci výrobku jsou rozhodující rozměry uvedené v technických výkresech.

Sprchové příslušenství

	Idealrain EVO JET (Diamond)	Idealrain EVO JET (Circle)	Idealrain EVO (Diamond)	Idealrain EVO (Circle)	Idealrain Cube XL3
Ruční sprchy					
Objedn. č. Cena Kč Cena € Str.	**B1760AA** 2 070 79 628	**B1759AA** 2 070 79 628	**B2232AA** 1 180 45 620	**B2231AA** 1 180 45 620	**B0005AA** 2 430 93 657
Sprchové sady					
Objedn. č. Cena Kč Cena € Str.	**B2460AA** 2 590 99 627	**B2459AA** 2 590 99 627	**B2405AA** 1 690 65 619	**B2404AA** 1 690 65 619	
Sprchové kombinace – tyč 60 cm					
Objedn. č. Cena Kč Cena € Str.	**B1762AA** 4 430 170 625	**B1761AA** 4 430 170 626	**B2234AA** 2 680 103 617	**B2233AA** 2 680 103 618	
Sprchové kombinace – tyč 90 cm					
Objedn. č. Cena Kč Cena € Str.	**B1764AA** 4 630 178 625	**B1763AA** 4 630 178 626	**B2238AA** 2 830 109 617	**B2237AA** 2 830 109 618	**B0017AA** 4 010 154 656

Obrázkový přehled znázorňuje pouze vybrané modely. Kompletní sortiment výrobků Ideal Standard pro CZ a SK – viz str. 109–792.

Výrobce si vyhrazuje právo na změny sortimentu, cen a technické specifikace. Pro instalaci výrobku jsou rozhodující rozměry uvedené v technických výkresech.

	Idealrain Cube XL1	Idealrain Cube M3	Idealrain Cube M1	Idealrain XL3	Idealrain XL1
Ruční sprchy					
Objedn. č. Cena Kč Cena € Str.	**B0004AA** 1 580 61 657	**B0003AA** 1 400 53 660	**B0002AA** 790 30 660	**B9407AA** 2 320 89 637	**B9406AA** 1 520 58 637
Sprchové sady					
Objedn. č. Cena Kč Cena € Str.		**B0088AA** 2 150 83 659	**B0087AA** 1 480 57 659	**B9464AA** 2 790 107 636	
Sprchové kombinace 60 cm					
Objedn. č. Cena Kč Cena € Str.				**B9432AA** 3 580 137 635	
Sprchové kombinace 90 cm					
Objedn. č. Cena Kč Cena € Str.	**B0016AA** 3 170 122 656	**B0086AA** 2 790 107 658	**B0085AA** 2 330 89 658	**B9434AA** 3 820 147 635	

Obrázkový přehled znázorňuje pouze vybrané modely. Kompletní sortiment výrobků Ideal Standard pro CZ a SK – viz str. 109–792.

Ceník 2019 - Ideal Standard s.r.o., Zemská 623, 415 74 Teplice - Tel.: +420 417 592 111 - www.idealstandard.cz
Výrobce si vyhrazuje právo na změny sortimentu, cen a technické specifikace. Pro instalaci výrobku jsou rozhodující rozměry uvedené v technických výkresech.

Sprchové příslušenství

	Idealrain L3	Idealrain L1	Idealrain M3	Idealrain M1	Idealrain S3
Ruční sprchy					
Objedn. č. Cena Kč Cena € Str.	**B9405AA** 1 770 68 640	**B9404AA** 1 070 41 640	**B9403AA** 1 310 50 643	**B9402AA** 760 29 643	**B9401AA** 810 31 646
Sprchové sady					
Objedn. č. Cena Kč Cena € Str.	**B9458AA** 2 410 93 639	**B9457AA** 1 740 67 639	**B9452AA** 1 860 71 642	**B9451AA** 1 290 50 642	**B9507AA** 1 180 45 645
Sprchové kombinace 60 cm					
Objedn. č. Cena Kč Cena € Str.	**B9425AA** 3 020 116 638	**B9423AA** 2 340 90 638	**B9415AA** 2 390 92 641	**B9412AA** 1 820 70 641	**B9503AA** 1 850 71 644
Sprchové kombinace 90 cm					
Objedn. č. Cena Kč Cena € Str.	**B9427AA** 3 270 126 638	**B9424AA** 2 590 99 638	**B9417AA** 2 650 102 641	**B9414AA** 2 080 80 641	**B9504AA** 2 110 81 644

Obrázkový přehled znázorňuje pouze vybrané modely. Kompletní sortiment výrobků Ideal Standard pro CZ a SK – viz str. 109–792.

Výrobce si vyhrazuje právo na změny sortimentu, cen a technické specifikace. Pro instalaci výrobku jsou rozhodující rozměry uvedené v technických výkresech.

Sprchové příslušenství

	Idealrain S1	Idealrain Pro L3	Idealrain Pro L1	Idealrain Pro M3	Idealrain Pro M1
Ruční sprchy					
Objedn. č. Cena Kč Cena € Str.	**B9400AA** 480 18 646				
Sprchové sady					
Objedn. č. Cena Kč Cena € Str.	**B9506AA** 850 32 645				
Sprchové kombinace 60 cm					
Objedn. č. Cena Kč Cena € Str.	**B9501AA** 1 500 57 644	**B9838AA** 4 550 175 668	**B9837AA** 3 760 145 668	**B9834AA** 4 200 161 669	**B9833AA** 3 540 136 669
Sprchové kombinace 90 cm					
Objedn. č. Cena Kč Cena € Str.	**B9502AA** 1 750 67 644	**B9840AA** 4 850 186 668	**B9839AA** 4 050 156 668	**B9836AA** 4 500 173 669	**B9835AA** 3 850 148 669

Obrázkový přehled znázorňuje pouze vybrané modely. Kompletní sortiment výrobků Ideal Standard pro CZ a SK – viz str. 109–792.

Ceník 2019 - Ideal Standard s.r.o., Zemská 623, 415 74 Teplice - Tel.: +420 417 592 111 - www.idealstandard.cz

Výrobce si vyhrazuje právo na změny sortimentu, cen a technické specifikace. Pro instalaci výrobku jsou rozhodující rozměry uvedené v technických výkresech.

	Idealrain Pro S3	Idealrain Pro S1	Mara		
Ruční sprchy					
Objedn. č. Cena Kč Cena € Str.			**A4944AA** 1 760 67 537		
Sprchové sady					
Objedn. č. Cena Kč Cena € Str.			**A4943AA** 5 060 194 537		
Sprchové kombinace 60 cm					
Objedn. č. Cena Kč Cena € Str.	**B9830AA** 3 650 140 670	**B9829AA** 3 250 125 670			
Sprchové kombinace 90 cm					
Objedn. č. Cena Kč Cena € Str.	**B9832AA** 3 970 153 670	**B9831AA** 3 540 136 670	**A4942AA** 8 300 319 537		

Obrázkový přehled znázorňuje pouze vybrané modely. Kompletní sortiment výrobků Ideal Standard pro CZ a SK – viz str. 109–792.

Výrobce si vyhrazuje právo na změny sortimentu, cen a technické specifikace. Pro instalaci výrobku jsou rozhodující rozměry uvedené v technických výkresech.

Sprchové příslušenství – ostatní

	Idealrain Pro	Idealrain Cube Luxe	Idealrain Cube Luxe	Idealrain Luxe	Idealrain Cube
Hlavová sprcha					
Objedn. č. Cena Kč Cena € Str.					
Hlavová sprcha	 (30 cm)	 (20 cm)	 (30 x 20 cm)	 (Ø 20 cm)	 (20 cm)
Objedn. č. Cena Kč Cena € Str.	**B9844AA** 12 850 494 376	**B0387MY** 6 460 248 663	**B0390MY** 7 710 296 664	**B0383MY** 6 150 236 647	**B0024AA** 5 620 216 376
Hlavová sprcha	 (40 cm)	 (30 cm)	 (40 x 25 cm)	 (Ø 30 cm)	 (30 cm)
Objedn. č. Cena Kč Cena € Str.	**B9845AA** 16 620 639 376	**B0388MY** 9 610 369 663	**B0391MY** 9 610 369 664	**B0385MY** 8 960 345 647	**B0025AA** 8 350 321 376
Tyč					
Objedn. č. Cena Kč Cena € Str.	**B9848AA** 2 640 101 671				**B9428AA** 1 550 59 661
Držáky					
Objedn. č. Cena Kč Cena € Str.					**B0029AA** 960 37 665

Obrázkový přehled znázorňuje pouze vybrané modely. Kompletní sortiment výrobků Ideal Standard pro CZ a SK – viz str. 109–792.

Ceník 2019 - Ideal Standard s.r.o., Zemská 623, 415 74 Teplice - Tel.: +420 417 592 111 - www.idealstandard.cz

Výrobce si vyhrazuje právo na změny sortimentu, cen a technické specifikace. Pro instalaci výrobku jsou rozhodující rozměry uvedené v technických výkresech.

Sprchové příslušenství – ostatní

	Idealrain	Připevnění hlavových sprch	Sprchové hadice		
Hlavová sprcha	(Ø 10 cm)				
Objedn. č. Cena Kč Cena € Str.	**B9436AA** 2 650 102 649	**B9444AA** 2 890 111 657			
Hlavová sprcha	(Ø 20 cm)				
Objedn. č. Cena Kč Cena € Str.	**B9442AA** 5 350 206 376	**B9445AA** 3 640 140 657			
Hlavová sprcha	(Ø 30 cm)				
Objedn. č. Cena Kč Cena € Str.	**B9443AA** 7 790 299 376	**B9446AA** 2 500 96 376	**A3306AA** 970 37 373		
Tyč					
Objedn. č. Cena Kč Cena € Str.			**A2403AA** 610 23 661		
Držáky					
Objedn. č. Cena Kč Cena € Str.	**B9468AA** 930 36 650				

Obrázkový přehled znázorňuje pouze vybrané modely. Kompletní sortiment výrobků Ideal Standard pro CZ a SK – viz str. 109–792.

Výrobce si vyhrazuje právo na změny sortimentu, cen a technické specifikace. Pro instalaci výrobku jsou rozhodující rozměry uvedené v technických výkresech.

	NOVINKA S termostatem Evo Jet Circle | Diamond	S termostatem a otoč. hlavovou sprchou	NOVINKA S termostatem Evo Circle | Diamond	S termostatem	Pro kombinaci s nástěnnou nebo podomít. baterii
Objedn. č. Cena Kč Cena € Str.	**A6984AA** 19 560 752 623	**A6246AA** 19 810 762 631	**A6983AA** 15 130 582 615	**A5686AA** 15 380 591 632	**A5689AA** 10 920 420 634
Objedn. č. Cena Kč Cena € Str.	**A6986AA** 20 180 776 624		**A6985AA** 16 800 646 616	**A6037AA** 13 210 508 633	**A5691AA** 11 190 430 634
Objedn. č. Cena Kč Cena € Str.		**A6188AA** 20 430 786 653		**A5833AA** 17 050 656 654	**A5834AA** 11 560 444 655
Objedn. č. Cena Kč Cena € Str.					**A5862AA** 11 760 452 655

Obrázkový přehled znázorňuje pouze vybrané modely. Kompletní sortiment výrobků Ideal Standard pro CZ a SK – viz str. 109–792.

Ceník 2019 - Ideal Standard s.r.o., Zemská 623, 415 74 Teplice - Tel.: +420 417 592 111 - www.idealstandard.cz
Výrobce si vyhrazuje právo na změny sortimentu, cen a technické specifikace. Pro instalaci výrobku jsou rozhodující rozměry uvedené v technických výkresech.

Kuchyňské baterie

	Retta	Nora	Ceramix Blue	Mara	Cerasprint
Klasické					
Objedn. č. Cena Kč Cena € Str.	**B8981AA** 6 400 246 700		**B9495AA** 5 890 226 688		
S vysokým vývodem					
Objedn. č. Cena Kč Cena € Str.	**B8985AA** 9 090 349 704	**B9328AA** 4 170 160 697		**A9020AA** 3 610 139 696	**B9576AA** 3 350 129 695
Nástěnné					
Objedn. č. Cena Kč Cena € Str.					
Instalace pod okno					
Objedn. č. Cena Kč Cena € Str.		**B9332AA** 6 940 267 699			
S vytahovací sprchou					
Objedn. č. Cena Kč Cena € Str.	**B8989AA** 12 960 498 702	**B9330AA** 6 080 234 698			

Obrázkový přehled znázorňuje pouze vybrané modely. Kompletní sortiment výrobků Ideal Standard pro CZ a SK – viz str. 109–792.

Výrobce si vyhrazuje právo na změny sortimentu, cen a technické specifikace. Pro instalaci výrobku jsou rozhodující rozměry uvedené v technických výkresech.

Kuchyňské baterie

	Ceraflex	Active	Ceraplan III	Ceraplan	Slimline II
Klasické					
Objedn. č. Cena Kč Cena € Str.	**BC129AA** 2 690 103 683	**B8079AA** 3 550 137 678	**B0722AA** 3 320 127 690		**B8592AA** 1 440 55 705
S vysokým vývodem					
Objedn. č. Cena Kč Cena € Str.	**BC135AA** 3 290 126 686	**B8084AA** 2 950 113 681	**B0725AA** 3 020 116 693	**B3696AA** 1 960 75 689	
Nástěnné					
Objedn. č. Cena Kč Cena € Str.	**B1717AA** 2 340 90 687		**B0726AA** 2 900 111 329		**B8599AA** 1 540 59 329
Instalace pod okno					
Objedn. č. Cena Kč Cena € Str.					
S vytahovací sprchou					
Objedn. č. Cena Kč Cena € Str.	**BC143AA** 4 150 159 685	**B8435AA** 4 660 179 680			

Obrázkový přehled znázorňuje pouze vybrané modely. Kompletní sortiment výrobků Ideal Standard pro CZ a SK – viz str. 109–792.

Ceník 2019 - Ideal Standard s.r.o., Zemská 623, 415 74 Teplice - Tel.: +420 417 592 111 - www.idealstandard.cz

Výrobce si vyhrazuje právo na změny sortimentu, cen a technické specifikace. Pro instalaci výrobku jsou rozhodující rozměry uvedené v technických výkresech.

Vany k zabudování

	Dea	Tonic II	Connect Air	Hotline	
170 x 75 cm					
Objedn. č. Cena Kč Cena € Str.		**E397201** 10 490 403 724	**E106401** 6 920 266 711	**K274601** 4 830 186 718	
180 x 80 cm					
Objedn. č. Cena Kč Cena € Str.	**K663101** 17 350 667 716	**E397401** 12 310 473 724	**E106701** 9 240 355 712	**K274801** 5 850 225 718	
Duo					
Objedn. č. Cena Kč Cena € Str.	**K669501** 21 370 822 716	**E397601** 12 090 465 725	**E106601** 8 290 319 712	**K274901** 5 430 209 719	
Asymetrické					
Objedn. č. Cena Kč Cena € Str.			**E113401** 10 650 410 713	**K275701** 7 280 280 721	
Rohové					
Objedn. č. Cena Kč Cena € Str.				**K275101** 8 710 335 722	

Obrázkový přehled znázorňuje pouze vybrané modely. Kompletní sortiment výrobků Ideal Standard pro CZ a SK – viz str. 109–792.

Výrobce si vyhrazuje právo na změny sortimentu, cen a technické specifikace. Pro instalaci výrobku jsou rozhodující rozměry uvedené v technických výkresech.

	Dea	Tonic II		Connect Air	Synergy
170 x 75 cm	(duo)				
Objedn. č. Cena Kč Cena € Str.	**E306601** 61 210 2 354 715			**E1137EO** 13 730 528 713	**L6210AA** 6 690 257 730
180 x 80 cm	(duo)				
Objedn. č. Cena Kč Cena € Str.	**E306701** 70 740 2 721 715	**E398101** 55 130 2 120 726			**L6211AA** 6 850 263 731
Duo					
Objedn. č. Cena Kč Cena € Str.	**E306801** 76 890 2 957 715				**L6213AA** 6 850 263 732
Asymetrické					
Objedn. č. Cena Kč Cena € Str.					
Rohové					
Objedn. č. Cena Kč Cena € Str.					

Obrázkový přehled znázorňuje pouze vybrané modely. Kompletní sortiment výrobků Ideal Standard pro CZ a SK – viz str. 109–792.

Ceník 2019 - Ideal Standard s.r.o., Zemská 623, 415 74 Teplice - Tel.: +420 417 592 111 - www.idealstandard.cz
Výrobce si vyhrazuje právo na změny sortimentu, cen a technické specifikace. Pro instalaci výrobku jsou rozhodující rozměry uvedené v technických výkresech.

Sprchové vaničky

	Ultraflat S (litý mramor)	Connect (keramika)	Simplicity Stone (litý mramor)	Ultra flat (akrylát)	
	(k dispozici 5 odstínů)				
Čtvercové 90 x 90 cm					
Objedn. č. Cena Kč Cena € Str.	**K8215FR** 7 780 299 744	**T266301** 5 850 225 737	**L504501** 5 340 205 741	**K517301** 5 000 192 749	
Obdélníkové > 100 cm					
Objedn. č. Cena Kč Cena € Str.	**K8219FR** 11 540 444 745	**T267501** 5 960 229 738	**L504901** 6 130 236 742	**K193501** 6 210 239 750	
Obdélníkové > 140 cm					
Objedn. č. Cena Kč Cena € Str.	**K8237FR** 12 610 485 745		**L505301** 8 420 324 742	**K518501** 7 530 289 750	
Obdélníkové > 170 cm					
Objedn. č. Cena Kč Cena € Str.	**K8284FR** 13 380 515 745		**L505501** 9 790 376 742	**K518901** 8 520 327 750	
Čtvrtkruhové 90 x 90 cm					
Objedn. č. Cena Kč Cena € Str.		**T266901** 6 180 238 736	**L505801** 5 610 216 740	**K517601** 5 060 194 748	

Obrázkový přehled znázorňuje pouze vybrané modely. Kompletní sortiment výrobků Ideal Standard pro CZ a SK – viz str. 109–792.

Výrobce si vyhrazuje právo na změny sortimentu, cen a technické specifikace. Pro instalaci výrobku jsou rozhodující rozměry uvedené v technických výkresech.

	Věšák na ručníky	Dvojitý věšák na ručníky	Držák na ručníky oblý | kulatý	Držák na ručníky hranatý	Držák na ručníky
Connect					
Objedn. č. Cena Kč Cena € Str.	**N1380AA** 530 20 779		**N1384AA** 1 890 73 779	**A9101AA** 1 820 70 779	**N1385AA** 1 760 67 778
IOM					
Objedn. č. Cena Kč Cena € Str.	**A9115AA** 260 10 786	**A9116AA** 340 13 786	**A9130AA** 560 21 786		**A9117AA** 750 29 785

Obrázkový přehled znázorňuje pouze vybrané modely. Kompletní sortiment výrobků Ideal Standard pro CZ a SK – viz str. 109–792.

Ceník 2019 - Ideal Standard s.r.o., Zemská 623, 415 74 Teplice - Tel.: +420 417 592 111 - www.idealstandard.cz
Výrobce si vyhrazuje právo na změny sortimentu, cen a technické specifikace. Pro instalaci výrobku jsou rozhodující rozměry uvedené v technických výkresech.

Dvojitá tyč na ručníky	Držák na toaletní papír (s krytem)	Držák na toaletní papír (bez krytu)	Držák na rezervní toaletní papír	Kartáč na WC nerez	Kartáč na WC sklo
A9181AA 2 590 99 779	**N1382AA** 1 460 56 781	**N1381AA** 1 240 48 781	**N1383AA** 1 140 44 781	**N1396AA** 2 020 77 781	
A9131AA 1 460 56 785	**A9127AA** 750 29 789		**A9132AA** 560 21 789	**A9128MY** 1 560 60 788	**A9119AA** 860 33 788

Obrázkový přehled znázorňuje pouze vybrané modely. Kompletní sortiment výrobků Ideal Standard pro CZ a SK – viz str. 109–792.

Výrobce si vyhrazuje právo na změny sortimentu, cen a technické specifikace. Pro instalaci výrobku jsou rozhodující rozměry uvedené v technických výkresech.

	Kelímek na zubní kartáček	Miska na mýdlo	Držák na mýdlo – s úpravou proti poničení	Držák na mýdlo drátěný do rohu	Držák na mýdlo drátěný
Connect					
Objedn. č. Cena Kč Cena € Str.				**A9157AA** 1 720 66 780	**A9158AA** 1 720 66 780
IOM					
Objedn. č. Cena Kč Cena € Str.	**A9120AA** 480 18 787	**A9122AA** 480 18 787	**A9129AA** 770 30 787	**A9105AA** 670 26 791	**A9112AA** 600 23 791
IOM					
Objedn. č. Cena Kč Cena € Str.					

Obrázkový přehled znázorňuje pouze vybrané modely. Kompletní sortiment výrobků Ideal Standard pro CZ a SK – viz str. 109–792.

Ceník 2019 - Ideal Standard s.r.o., Zemská 623, 415 74 Teplice - Tel.: +420 417 592 111 - www.idealstandard.cz
Výrobce si vyhrazuje právo na změny sortimentu, cen a technické specifikace. Pro instalaci výrobku jsou rozhodující rozměry uvedené v technických výkresech.

Dávkovač na tekuté mýdlo	Skleněná polička	Držák na ručníky s poličkou	Madlo k vaně	Madlo k vaně s držákem na mýdlo	
	N1394AA 2 210 85 777		**A9159AA** 3 640 140 782	**A9160AA** 5 390 207 782	
A9109MY 1 460 56 787	**A9124AA** 1 300 50 784	**A9106AA** 2 180 84 790	**A9126AA** 690 26 790	**A9114AA** 1 670 64 790	
			Kosmetické zrcadlo	**Koš na WC**	**Zásobník na ubrousky**
			A9111AA 2 480 95 792	**A9104MY** 960 37 792	**A9133MY** 1 110 42 792

Obrázkový přehled znázorňuje pouze vybrané modely. Kompletní sortiment výrobků Ideal Standard pro CZ a SK – viz str. 109–792.

Výrobce si vyhrazuje právo na změny sortimentu, cen a technické specifikace. Pro instalaci výrobku jsou rozhodující rozměry uvedené v technických výkresech.

Kompatibilita nábytku

Výrobce si vyhrazuje právo na změny sortimentu, cen a technické specifikace. Pro instalaci výrobku jsou rozhodující rozměry uvedené v technických výkresech.

Kompatibilita nábytku

Adapto 48
Connect Air 62
Tempo 72
Tesi 84
Tonic II 90
Sifony – kompatibilita 106

Adapto 60 U8405

NOVINKA

UMYVADLA NA DESKU

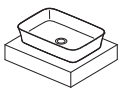	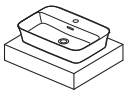	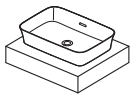	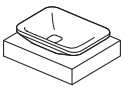			
IPALYSS 55x38 E1392	**IPALYSS 55x38 E1393**	**IPALYSS 55x38 E1394**	**TONIC II 55x40 asymetrické K0833**	**TONIC II 55x40 symetrické K0834**		
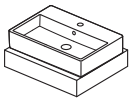	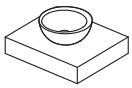	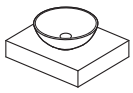				
STRADA 61x42 K0781	**STRADA Ø34 K0793**	**STRADA Ø41 K0795**				
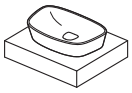	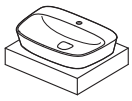			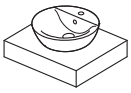		
DEA 52x32 T0443	**DEA 60x43 T0445**	**CONNECT AIR 40x40 E0347**	**CONNECT AIR 60x40 E0348**	**CONNECT Ø43 E8040**		
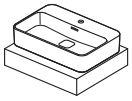	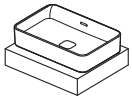	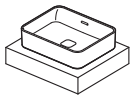	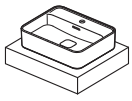	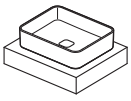	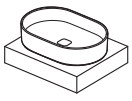	
STRADA II 60x40 T2998	**STRADA II 60x40 T2999**	**STRADA II 50x40 T2965**	**STRADA II 50x40 T2966**	**STRADA II 50x40 T2967**	**STRADA II 60x40 T2981**	
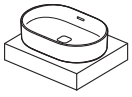	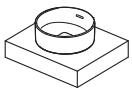	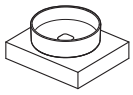	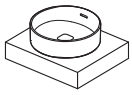	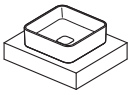	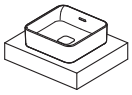	
STRADA II 60x40 T3604	**STRADA II Ø38 T2929**	**STRADA II Ø45 T2959***	**STRADA II Ø45 T2961***	**STRADA II 40x40 T2962**	**STRADA II 40x40 T2963**	

* Instalace vodovodní baterie mimo umyvadlo na desku nebo na stěnu.

Výrobce si vyhrazuje právo na změny sortimentu, cen a technické specifikace. Pro instalaci výrobku jsou rozhodující rozměry uvedené v technických výkresech.

Adapto 70 U8406

NOVINKA

UMYVADLA NA DESKU

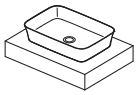

IPALYSS
55x38
E1392

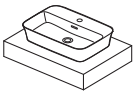

IPALYSS
55x38
E1393

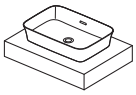

IPALYSS
55x38
E1394

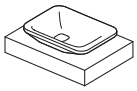

TONIC II
55x40
asymetrické
K0833

TONIC II
55x40
symetrické
K0834

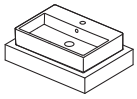

STRADA
61x42
K0781

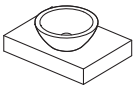

STRADA
Ø42
K0783*

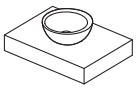

STRADA
Ø34
K0793

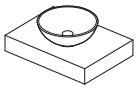

STRADA
Ø41
K0795

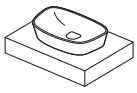

DEA
52x32
T0443

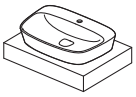

DEA
60x43
T0445

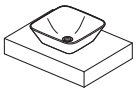

CONNECT AIR
40x40
E0347

CONNECT AIR
60x40
E0348

CONNECT
43x43
E8040

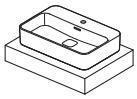

STRADA II
60x40
T2998

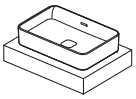

STRADA II
60x40
T2999

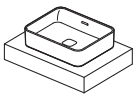

STRADA II
50x40
T2965

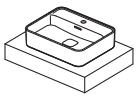

STRADA II
50x40
T2966

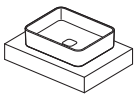

STRADA II
50x40
T2967

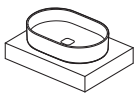

STRADA II
60x40
T2981

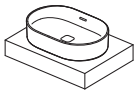

STRADA II
60x40
T3604

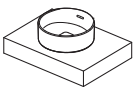

STRADA II
Ø38
T2929

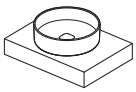

STRADA II
Ø45
T2959*

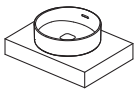

STRADA II
Ø45
T2961*

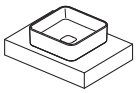

STRADA II
40x40
T2962

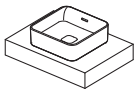

STRADA II
40x40
T2963

* Instalace vodovodní baterie mimo umyvadlo na desku nebo na stěnu.

Adapto 85 U8407

NOVINKA

UMYVADLA NA DESKU

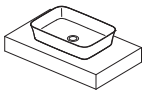

IPALYSS
55x38
E1392

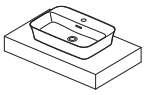

IPALYSS
55x38
E1393

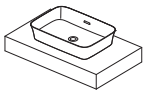

IPALYSS
55x38
E1394

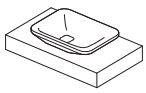

TONIC II
55x40
asymetrické
K0833

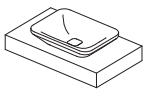

TONIC II
55x40
symetrické
K0834

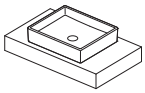

STRADA
50x42
K0776*

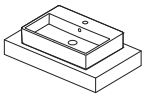

STRADA
61x42
K0781

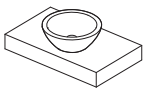

STRADA
Ø42
K0783*

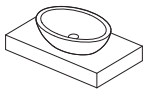

STRADA
60x42
K0784*

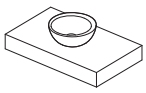

STRADA
Ø34
K0793

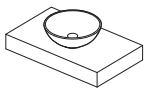

STRADA
Ø41
K0795

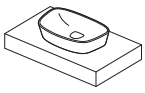

DEA
52x32
T0443

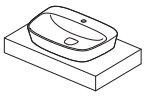

DEA
60x43
T0445

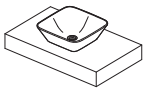

CONNECT AIR
40x40
E0347

CONNECT AIR
60x40
E0348

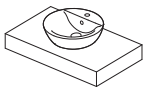

CONNECT
Ø43
E8040

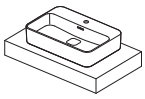

STRADA II
60x40
T2998

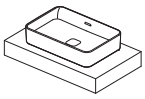

STRADA II
60x40
T2999

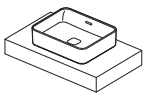

STRADA II
50x40
T2965

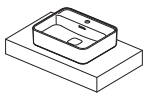

STRADA II
50x40
T2966

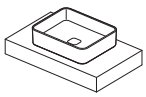

STRADA II
50x40
T2967

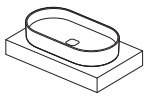

STRADA II
75x40
T2980

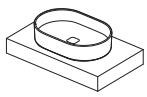

STRADA II
60x40
T2981

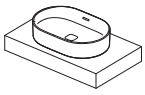

STRADA II
60x40
T3604

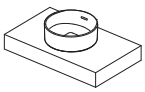

STRADA II
Ø38
T2929

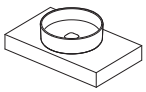

STRADA II
Ø45
T2959*

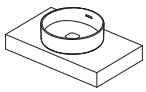

STRADA II
Ø45
T2961*

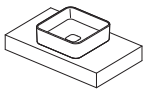

STRADA II
40x40
T2962

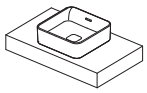

STRADA II
40x40
T2963

* Instalace vodovodní baterie mimo umyvadlo na desku nebo na stěnu.

Výrobce si vyhrazuje právo na změny sortimentu, cen a technické specifikace. Pro instalaci výrobku jsou rozhodující rozměry uvedené v technických výkresech.

Adapto 105 U8408

NOVINKA

UMYVADLA NA DESKU

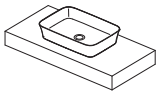

IPALYSS
55x38
E1392

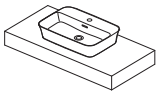

IPALYSS
55x38
E1393

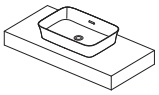

IPALYSS
55x38
E1394

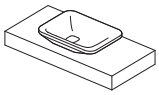

TONIC II
55x40
asymetrické
K0833

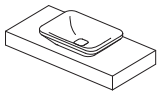

TONIC II
55x40
symetrické
K0834

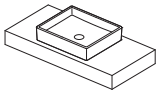

STRADA
50x42
K0776*

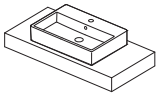

STRADA
61x42
K0781

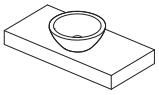

STRADA
Ø42
K0783*

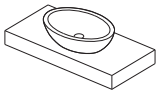

STRADA
60x42
K0784*

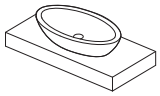

STRADA
75x43
K0785*

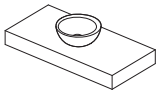

STRADA
Ø34
K0793

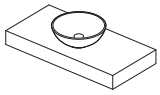

STRADA
Ø41
K0795

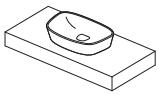

DEA
52x32
T0443

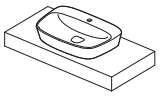

DEA
60x43
T0445

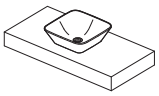

CONNECT AIR
40x40
E0347

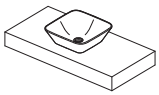

CONNECT AIR
60x40
E0348

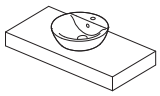

CONNECT
Ø43
E8040

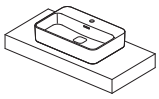

STRADA II
60x40
T2998

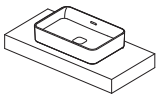

STRADA II
60x40
T2999

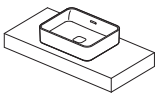

STRADA II
50x40
T2965

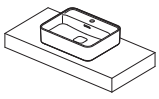

STRADA II
50x40
T2966

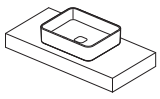

STRADA II
50x40
T2967

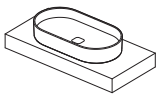

STRADA II
75x40
T2980

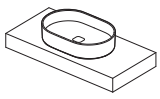

STRADA II
60x40
T2981

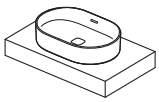

STRADA II
60x40
T3604

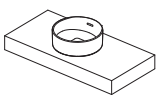

STRADA II
Ø38
T2929

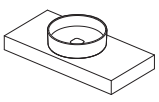

STRADA II
Ø45
T2959*

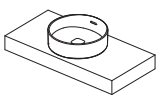

STRADA II
Ø45
T2961*

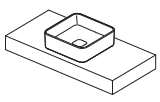

STRADA II
40x40
T2962

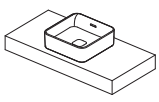

STRADA II
40x40
T2963

* Instalace vodovodní baterie mimo umyvadlo na desku nebo na stěnu.

Adapto 120 U8409

NOVINKA

UMYVADLA NA DESKU

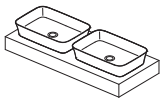

IPALYSS
55x38
E1392

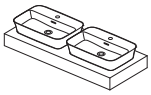

IPALYSS
55x38
E1393

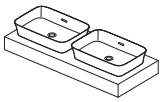

IPALYSS
55x38
E1394

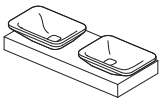

TONIC II
55x40
asymetrické
K0833

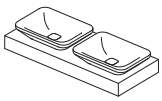

TONIC II
55x40
symetrické
K0834

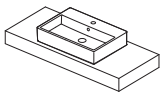

STRADA
61x42
K0781

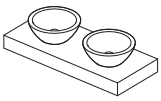

STRADA
Ø42
K0783*

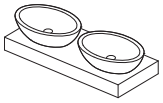

STRADA
60x42
K0784*

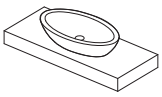

STRADA
75x43
K0785*

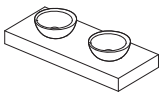

STRADA
Ø34
K0793

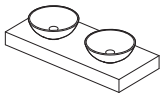

STRADA
Ø41
K0795

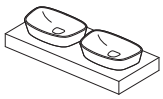

DEA
52x32
T0443

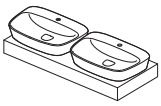

DEA
60x43
T0445

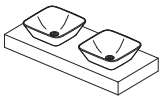

CONNECT AIR
40x40
E0347

CONNECT AIR
60x40
E0348

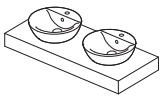

CONNECT
Ø43
E8040

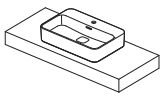

STRADA II
60x40
T2998

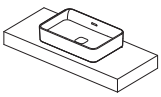

STRADA II
60x40
T2999

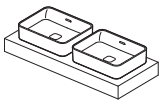

STRADA II
50x40
T2965

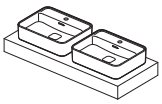

STRADA II
50x40
T2966

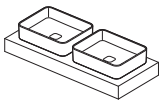

STRADA II
50x40
T2967

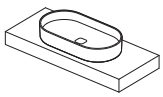

STRADA II
75x40
T2980

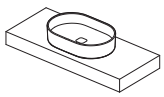

STRADA II
60x40
T2981

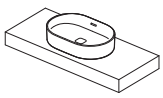

STRADA II
60x40
T3604

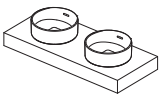

STRADA II
Ø38
T2929

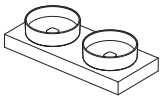

STRADA II
Ø45
T2959*

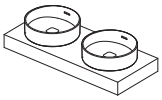

STRADA II
Ø45
T2961*

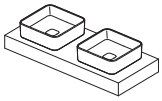

STRADA II
40x40
T2962

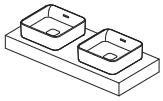

STRADA II
40x40
T2963

* Instalace vodovodní baterie mimo umyvadlo na desku nebo na stěnu.

Výrobce si vyhrazuje právo na změny sortimentu, cen a technické specifikace. Pro instalaci výrobku jsou rozhodující rozměry uvedené v technických výkresech.

Adapto 150 U8593

NOVINKA

UMYVADLA NA DESKU

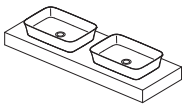

IPALYSS
55x38
E1392

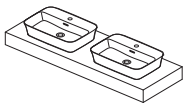

IPALYSS
55x38
E1393

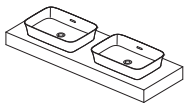

IPALYSS
55x38
E1394

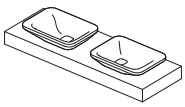

TONIC II
55x40
asymetrické
K0833

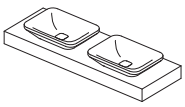

TONIC II
55x40
symetrické
K0834

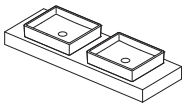

STRADA
50x42
K0776*

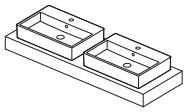

STRADA
61x42
K0781

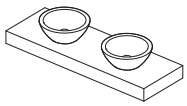

STRADA
Ø42
K0783*

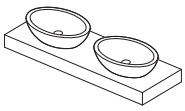

STRADA
60x42
K0784*

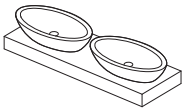

STRADA
75x43
K0785*

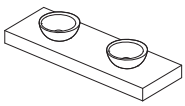

STRADA
Ø34
K0793

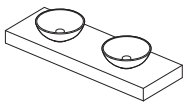

STRADA
Ø41
K0795

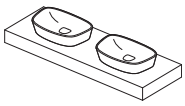

DEA
52x32
T0443

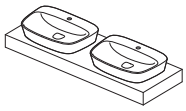

DEA
60x43
T0445

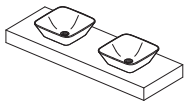

CONNECT AIR
40x40
E0347

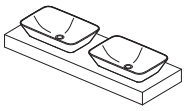

CONNECT AIR
60x40
E0348

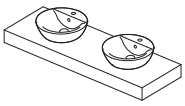

CONNECT
Ø43
E8040

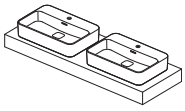

STRADA II
60x40
T2998

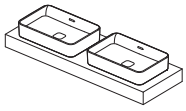

STRADA II
60x40
T2999

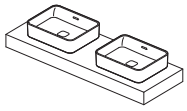

STRADA II
50x40
T2965

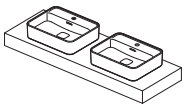

STRADA II
50x40
T2966

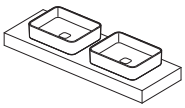

STRADA II
50x40
T2967

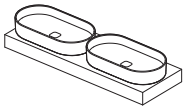

STRADA II
75x40
T2980

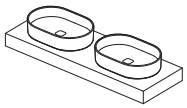

STRADA II
60x40
T2981

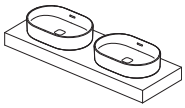

STRADA II
60x40
T3604

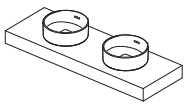

STRADA II
Ø38
T2929

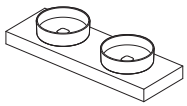

STRADA II
Ø45
T2959*

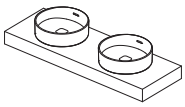

STRADA II
Ø45
T2961*

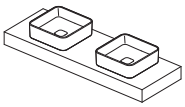

STRADA II
40x40
T2962

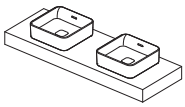

STRADA II
40x40
T2963

* Instalace vodovodní baterie mimo umyvadlo na desku nebo na stěnu.

Adapto 60 U8594

NOVINKA

UMYVADLA NA DESKU

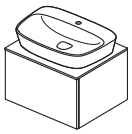						
DEA 60x43 T0445						
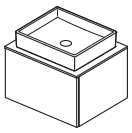	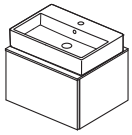					
STRADA 50x42 K0776	**STRADA 61x42 K0781**					
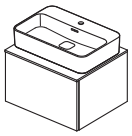	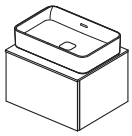	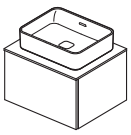	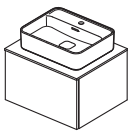	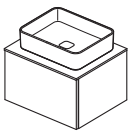	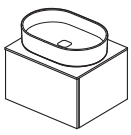	
STRADA II 60x40 T2998	**STRADA II 60x40 T2999**	**STRADA II 50x40 T2965**	**STRADA II 50x40 T2966**	**STRADA II 50x40 T2967**	**STRADA II 60x40 T2981**	
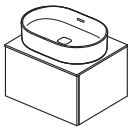	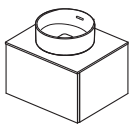	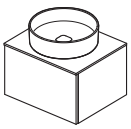	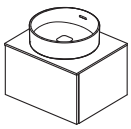	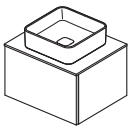	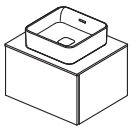	
STRADA II 60x40 T3604	**STRADA II Ø38 T2929**	**STRADA II Ø45 T2959***	**STRADA II Ø45 T2961***	**STRADA II 40x40 T2962**	**STRADA II 40x40 T2963**	

* Instalace vodovodní baterie mimo umyvadlo na desku nebo na stěnu.

Ceník 2019 - Ideal Standard s.r.o., Zemská 623, 415 74 Teplice - Tel.: +420 417 592 111 - www.idealstandard.cz
Výrobce si vyhrazuje právo na změny sortimentu, cen a technické specifikace. Pro instalaci výrobku jsou rozhodující rozměry uvedené v technických výkresech.

Adapto 60 U8594

NOVINKA

UMYVADLA

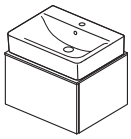	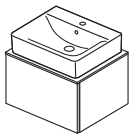	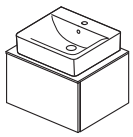				
CONNECT CUBE 60x46 E7141	**CONNECT CUBE 55x46 E7139**	**CONNECT CUBE 50x46 E7138**				
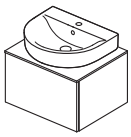	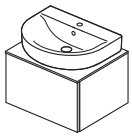	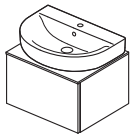	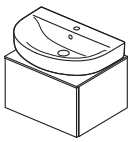			
CONNECT ARC 55x46 E7131	**CONNECT ARC 60x46 E7135**	**CONNECT ARC 65x46 E7732**	**CONNECT ARC 70x46 E7740**			
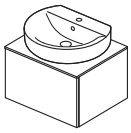						
CONNECT SPHERE 55x46 E7147						
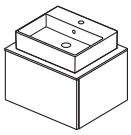	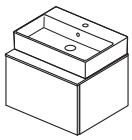					
STRADA 50x42 K0777	**STRADA 60x42 K0778**					
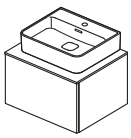	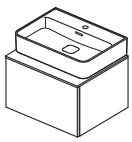					
STRADA II 50x43 T2928	**STRADA II 60x43 T3000**					

Adapto 70 U8595

NOVINKA

UMYVADLA NA DESKU

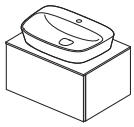

DEA 60x43 T0445						

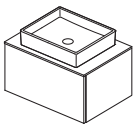
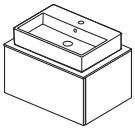

STRADA 50x42 K0776	**STRADA 61x42 K0781**					

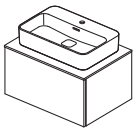
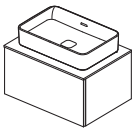
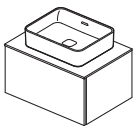
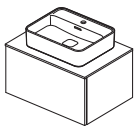
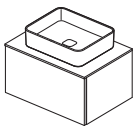
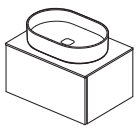

STRADA II 60x40 T2998	**STRADA II 60x40 T2999**	**STRADA II 50x40 T2965**	**STRADA II 50x40 T2966**	**STRADA II 50x40 T2967**	**STRADA II 60x40 T2981**	

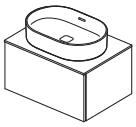
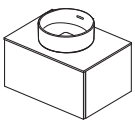
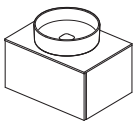
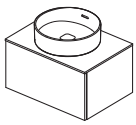
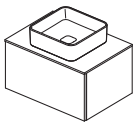
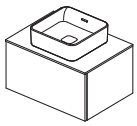

STRADA II 60x40 T3604	**STRADA II Ø38 T2929**	**STRADA II Ø45 T2959***	**STRADA II Ø45 T2961***	**STRADA II 40x40 T2962**	**STRADA II 40x40 T2963**	

* Instalace vodovodní baterie mimo umyvadlo na desku nebo na stěnu.

Výrobce si vyhrazuje právo na změny sortimentu, cen a technické specifikace. Pro instalaci výrobku jsou rozhodující rozměry uvedené v technických výkresech.

Adapto 70 U8595

NOVINKA

UMYVADLA

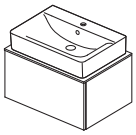

CONNECT CUBE
65x46
E7729

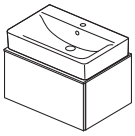

CONNECT CUBE
70x46
E7736

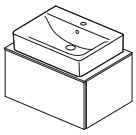

CONNECT CUBE
60x46
E7141

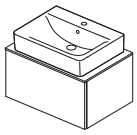

CONNECT CUBE
55x46
E7139

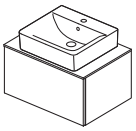

CONNECT CUBE
50x46
E7138

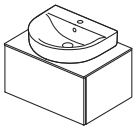

CONNECT ARC
55x46
E7131

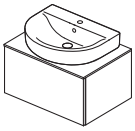

CONNECT ARC
60x46
E7135

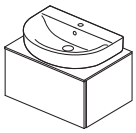

CONNECT ARC
65x46
E7732

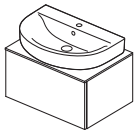

CONNECT ARC
70x46
E7740

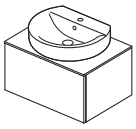

CONNECT SPHERE
55x46
E7147

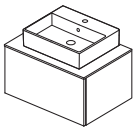

STRADA
50x42
K0777

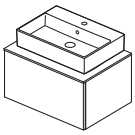

STRADA
60x42
K0778

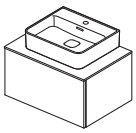

STRADA II
50x43
T2928

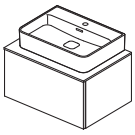

STRADA II
60x43
T3000

Adapto 105 U8597

NOVINKA

UMYVADLA NA DESKU

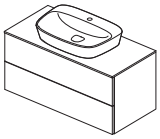						
DEA 60x43 T0445						
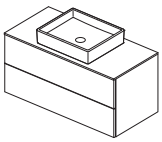	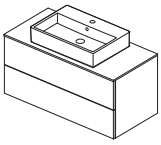					
STRADA 50x42 K0776	**STRADA 61x42 K0781**					
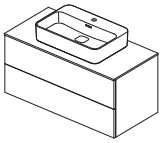	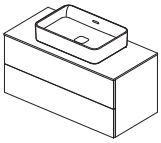	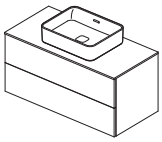	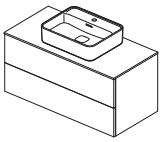	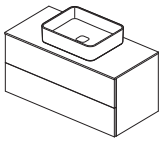	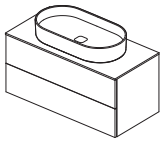	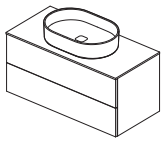
STRADA II 60x40 T2998	**STRADA II 60x40 T2999**	**STRADA II 50x40 T2965**	**STRADA II 50x40 T2966**	**STRADA II 50x40 T2967**	**STRADA II 75x40 T2980**	**STRADA II 60x40 T2981**
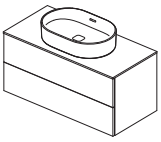	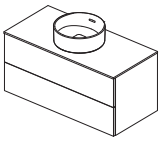	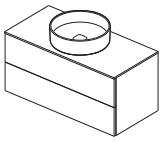	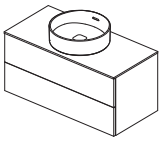	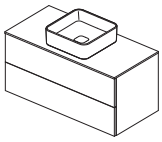	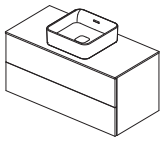	
STRADA II 60x40 T3604	**STRADA II Ø38 T2929**	**STRADA II Ø45 T2959***	**STRADA II Ø45 T2961***	**STRADA II 40x40 T2962**	**STRADA II 40x40 T2963**	

* Instalace vodovodní baterie mimo umyvadlo na desku nebo na stěnu.

Ceník 2019 - Ideal Standard s.r.o., Zemská 623, 415 74 Teplice - Tel.: +420 417 592 111 - www.idealstandard.cz
Výrobce si vyhrazuje právo na změny sortimentu, cen a technické specifikace. Pro instalaci výrobku jsou rozhodující rozměry uvedené v technických výkresech.

Adapto 105 U8597

NOVINKA

UMYVADLA

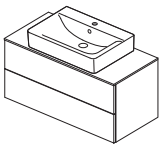
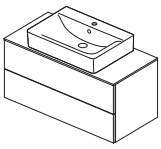
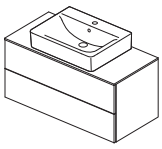
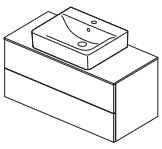
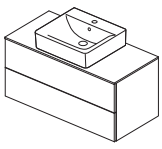

CONNECT CUBE 65x46 E7729	**CONNECT CUBE 70x46 E7736**	**CONNECT CUBE 60x46 E7141**	**CONNECT CUBE 55x46 E7139**	**CONNECT CUBE 50x46 E7138**		

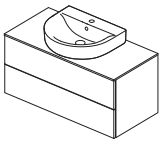
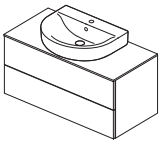
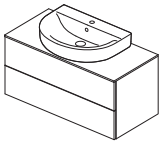
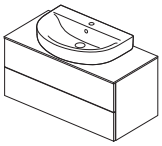

CONNECT ARC 55x46 E7131	**CONNECT ARC 60x46 E7135**	**CONNECT ARC 65x46 E7732**	**CONNECT ARC 70x46 E7740**			

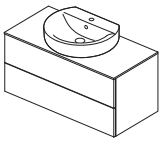

CONNECT SPHERE 55x46 E7147						

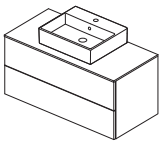
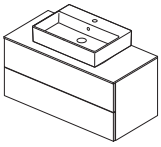
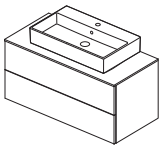
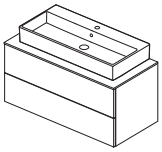

STRADA 50x42 K0777	**STRADA 60x42 K0778**	**STRADA 71x42 K0782**	**STRADA 91x42 K0786**			

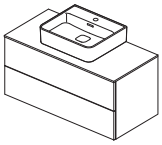
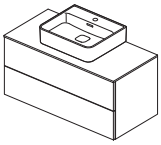
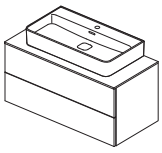
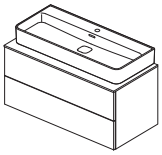

STRADA II 50x43 T2928	**STRADA II 60x43 T3000**	**STRADA II 80x43 T3001**	**STRADA II 100x43 T3002**			

Adapto 120 U8598

NOVINKA

UMYVADLA NA DESKU

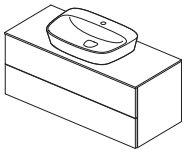

DEA
60x43
T0445

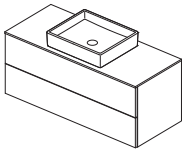

STRADA
50x42
K0776

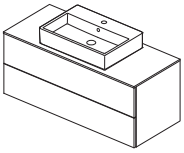

STRADA
61x42
K0781

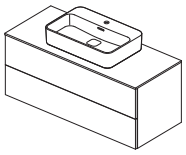

STRADA II
60x40
T2998

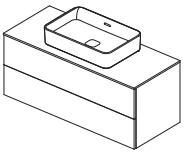

STRADA II
60x40
T2999

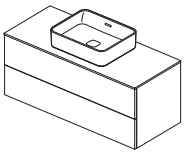

STRADA II
50x40
T2965

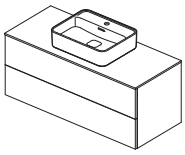

STRADA II
50x40
T2966

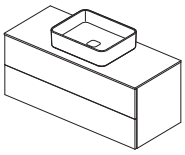

STRADA II
50x40
T2967

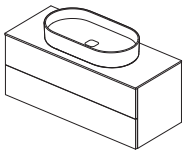

STRADA II
75x40
T2980

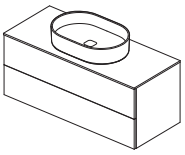

STRADA II
60x40
T2981

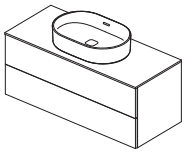

STRADA II
60x40
T3604

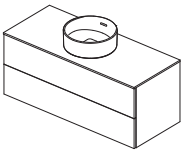

STRADA II
Ø38
T2929

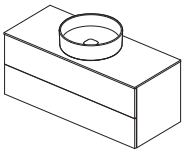

STRADA II
Ø45
T2959*

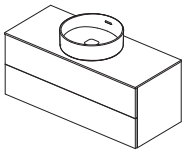

STRADA II
Ø45
T2961*

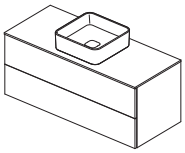

STRADA II
40x40
T2962

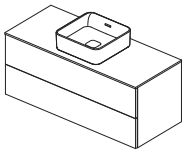

STRADA II
40x40
T2963

* Instalace vodovodní baterie mimo umyvadlo na desku nebo na stěnu.

Výrobce si vyhrazuje právo na změny sortimentu, cen a technické specifikace. Pro instalaci výrobku jsou rozhodující rozměry uvedené v technických výkresech.

Adapto 120 U8598

NOVINKA

UMYVADLA

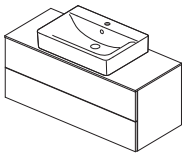

CONNECT CUBE
65x46
E7729

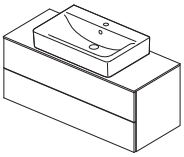

CONNECT CUBE
70x46
E7736

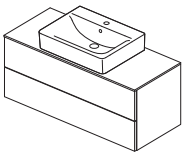

CONNECT CUBE
60x46
E7141

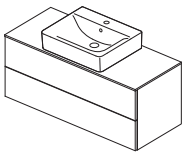

CONNECT CUBE
55x46
E7139

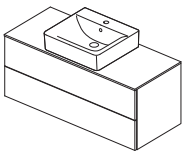

CONNECT CUBE
50x46
E7138

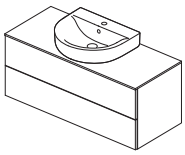

CONNECT ARC
55x46
E7131

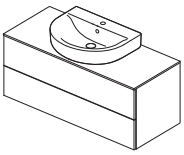

CONNECT ARC
60x46
E7135

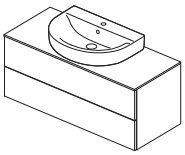

CONNECT ARC
65x46
E7732

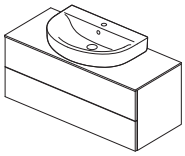

CONNECT ARC
70x46
E7740

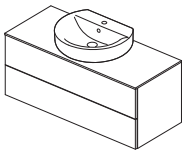

CONNECT SPHERE
55x46
E7147

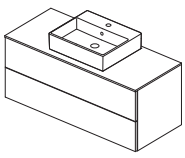

STRADA
50x42
K0777

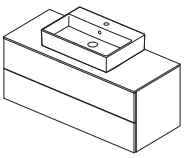

STRADA
60x42
K0778

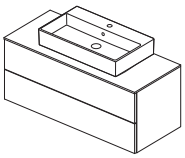

STRADA
71x42
K0782

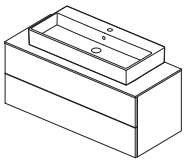

STRADA
91x42
K0786

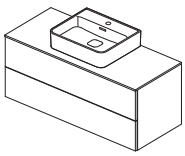

STRADA II
50x43
T2928

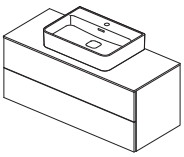

STRADA II
60x43
T3000

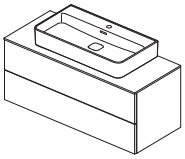

STRADA II
80x43
T3001

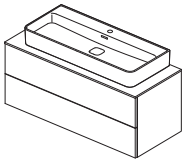

STRADA II
100x43
T3002

Connect Air 60 E0818 | E0826

VRCHNÍ DESKY – DETAILY

E0848 Dřevěná deska bez výřezu (Connect Air)
R4330 Skleněná deska s výřezem, bez otvoru pro baterii (Tonic II)
R4321 Dřevěná deska bez výřezu (Tonic II)

NÁBYTKOVÁ UMYVADLA

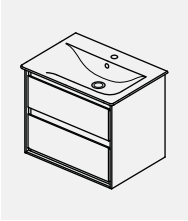

CONNECT AIR 60
E0289

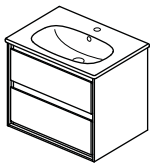

TESI 60
T3510

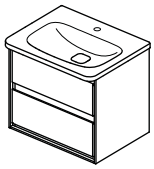

TONIC II 60
K0837

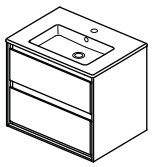

TEMPO 60
E0668

UMYVADLA NA DESKU

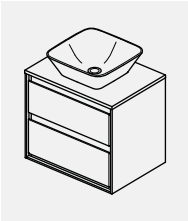

CONNECT AIR
40x40
E0347
Vrchní deska:
E0848, R4330, R4321

CONNECT AIR
60x40
E0348
Vrchní deska:
E0848, R4330, R4321

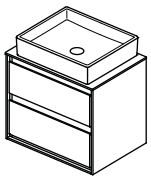

STRADA
50x42
K0776
Vrchní deska:
E0848, R4330, R4321

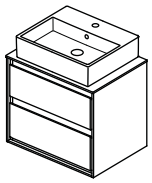

STRADA
50x42
K0816
Vrchní deska:
E0848, R4321

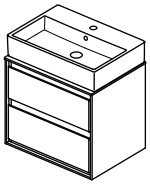

STRADA
61x42
K0781
Vrchní deska:
E0848, R4321

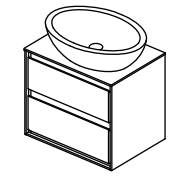

STRADA
60x42
K0784
Vrchní deska:
E0848, R4330, R4321

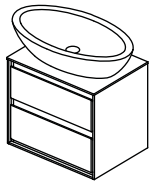

STRADA
75x43
K0785
Vrchní deska:
E0848, R4330, R4321

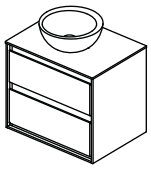

STRADA Ø34
K0793
Vrchní deska:
E0848, R4321

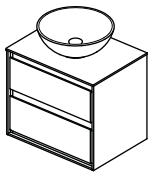

STRADA Ø41
K0795
Vrchní deska:
E0848, R4321

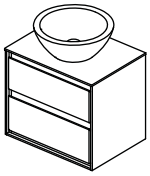

STRADA Ø42
K0783
Vrchní deska:
E0848, R4321

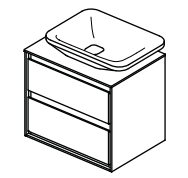

TONIC II 55x40
(Asymetrické)
K0833
Vrchní deska:
E0848, R4330, R4321

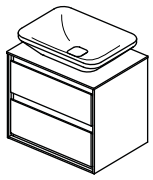

TONIC II 55x40
(Symetrické)
K0834
Vrchní deska:
E0848, R4330, R4321

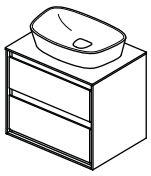

DEA 53x32
(bez otvoru pro baterii)
T0443
Vrchní deska:
E0848, R4330, R4321

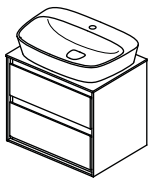

DEA 63x43
(s otvorem pro baterii)
T0445
Vrchní deska:
E0848, R4321

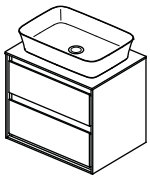

IPALYSS 55x38
(bez otvoru pro baterii)
E1392
Vrchní deska:
E0848, R4330, R4321

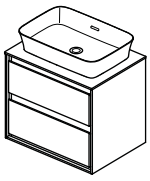

IPALYSS 55x38
(bez otvoru pro baterii)
E1394
Vrchní deska:
E0848, R4330, R4321

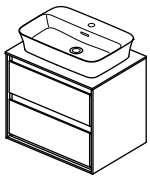

IPALYSS 55x38
(s otvorem pro baterii)
E1393
Vrchní deska:
E0848, R4321

Výrobce si vyhrazuje právo na změny sortimentu, cen a technické specifikace. Pro instalaci výrobku jsou rozhodující rozměry uvedené v technických výkresech.

Connect Air 60 E0818 | E0826

VRCHNÍ DESKY – DETAILY

E0848 Dřevěná deska bez výřezu (Connect Air)
R4330 Skleněná deska s výřezem, bez otvoru pro baterii (Tonic II)
R4321 Dřevěná deska bez výřezu (Tonic II)

NÁBYTKOVÁ UMYVADLA

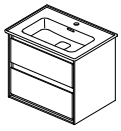

STRADA II 60 **T2991**						

UMYVADLA NA DESKU

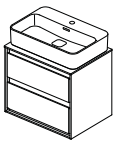
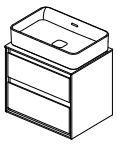
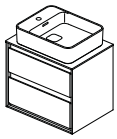
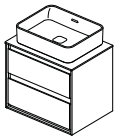
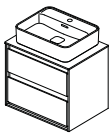
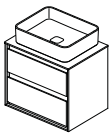

STRADA II **60X40** **T2998** Vrchní deska: E0848, R4330, R4321	**STRADA II** **60X40** **T2999** Vrchní deska: E0848, R4330, R4321	**STRADA II** **50X40** **T2964** Vrchní deska: E0848, R4321	**STRADA II** **50X40** **T2965** Vrchní deska: E0848, R4330, R4321	**STRADA II** **50X40** **T2966** Vrchní deska: E0848, R4330, R4321	**STRADA II** **50X40** **T2967** Vrchní deska: E0848, R4330, R4321	

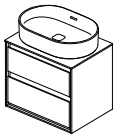
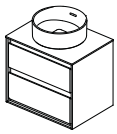
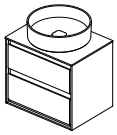
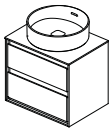
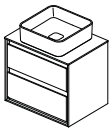
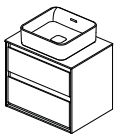

STRADA II **60X40** **T2981** Vrchní deska: E0848, R4330, R4321	**STRADA II** **60X40** **T3604** Vrchní deska: E0848, R4330, R4321	**STRADA II** **Ø38** **T2929** Vrchní deska: E0848, R4330, R4321	**STRADA II** **Ø45** **T2959** Vrchní deska: E0848, R4330, R4321	**STRADA II** **Ø45** **T2961** Vrchní deska: E0848, R4321	**STRADA II** **40X40** **T2962** Vrchní deska: E0848, R4330, R4321	**STRADA II** **40X40** **T2963** Vrchní deska: E0848, R4330, R4321

Connect Air 80 E0819 | E0827

VRCHNÍ DESKY – DETAILY

E0849 Dřevěná deska bez výřezu (Connect Air)
R4331 Skleněná deska s výřezem, bez otvoru pro baterii (Tonic II)
R4335 Skleněná deska s výřezem, s otvorem pro baterii (Tonic II)
R4322 Dřevěná deska bez výřezu (Tonic II)

NÁBYTKOVÁ UMYVADLA

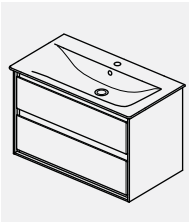

CONNECT AIR 80
E0279

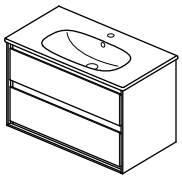

TESI 80
T3509

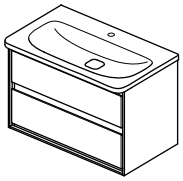

TONIC II 80
K0839

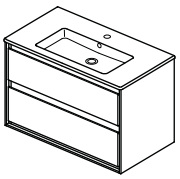

TEMPO 80
E0669

UMYVADLA NA DESKU

CONNECT AIR
40x40
E0347
Vrchní deska:
E0849, R4331, R4335, R4322

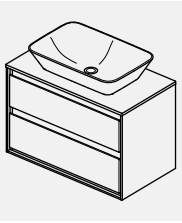

CONNECT AIR
60x40
E0348
Vrchní deska:
E0849, R4331, R4322

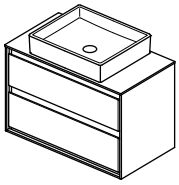

STRADA
50x42
K0776
Vrchní deska:
E0849, R4331, R4322

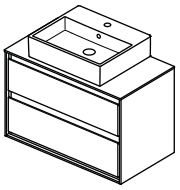

STRADA
50x42
K0816
Vrchní deska:
E0849, R4322

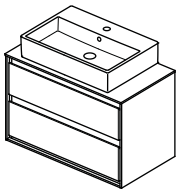

STRADA
61x42
K0781
Vrchní deska:
E0849, R4322

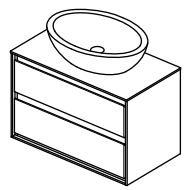

STRADA
60x42
K0784
Vrchní deska:
E0849, R4331, R4322

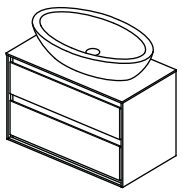

STRADA
75x43
K0785
Vrchní deska:
E0849, R4331, R4322

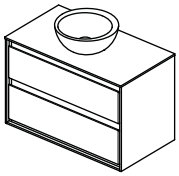

STRADA Ø34
K0793
Vrchní deska:
E0849, R4322

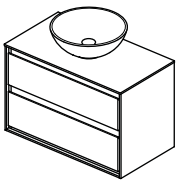

STRADA Ø41
K0795
Vrchní deska:
E0849, R4322

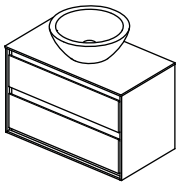

STRADA Ø42
K0783
Vrchní deska:
E0849, R4322

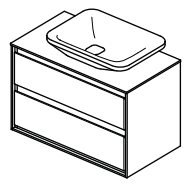

TONIC II 55x40
(Asymetrické)
K0833
Vrchní deska:
E0849, R4331, R4335, R4322

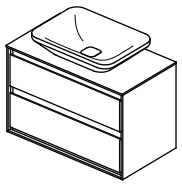

TONIC II 55x40
(Symetrické)
K0834
Vrchní deska:
E0849, R4331, R4322

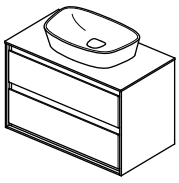

DEA 53x32
(bez otvoru pro baterii)
T0443
Vrchní deska:
E0849, R4331, R4322

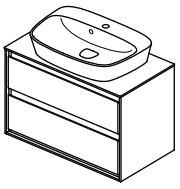

DEA 63x43
(s otvorem pro baterii)
T0445
Vrchní deska:
E0849, R4322

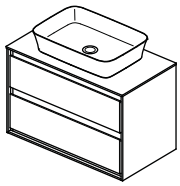

IPALYSS 55x38
(bez otvoru pro baterii)
E1392
Vrchní deska:
E0849, R4331, R4322

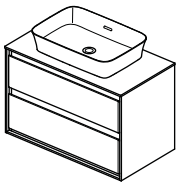

IPALYSS 55x38
(bez otvoru pro baterii)
E1394
Vrchní deska:
E0849, R4331, R4322

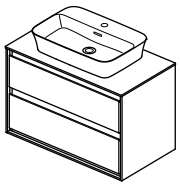

IPALYSS 55x38
(s otvorem pro baterii)
E1393
Vrchní deska:
E0849, R4322

Ceník 2019 - Ideal Standard s.r.o., Zemská 623, 415 74 Teplice - Tel.: +420 417 592 111 - www.idealstandard.cz
Výrobce si vyhrazuje právo na změny sortimentu, cen a technické specifikace. Pro instalaci výrobku jsou rozhodující rozměry uvedené v technických výkresech.

Connect Air 80 E0819 | E0827

VRCHNÍ DESKY – DETAILY

E0849 Dřevěná deska bez výřezu (Connect Air)
R4331 Skleněná deska s výřezem, bez otvoru pro baterii (Tonic II)
R4335 Skleněná deska s výřezem, s otvorem pro baterii (Tonic II)
R4322 Dřevěná deska bez výřezu (Tonic II)

NÁBYTKOVÁ UMYVADLA

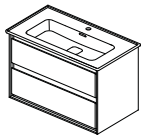

STRADA II 80 **T3003**						

UMYVADLA NA DESKU

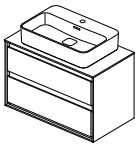
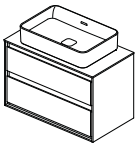
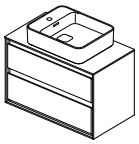
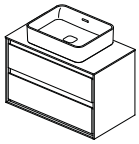
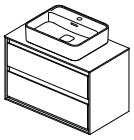
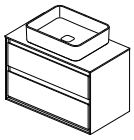

STRADA II **60X40** **T2998** Vrchní deska: E0849, R4331, R4322	**STRADA II** **60X40** **T2999** Vrchní deska: E0849, R4331, R4322	**STRADA II** **50X40** **T2964** Vrchní deska: E0849, R4322	**STRADA II** **50X40** **T2965** Vrchní deska: E0849, R4331, R4322	**STRADA II** **50X40** **T2966** Vrchní deska: E0849, R4331, R4322	**STRADA II** **50X40** **T2967** Vrchní deska: E0849, R4331, R4322	**STRADA II** **75X40** **T2980** Vrchní deska: E0849, R4331, R4322

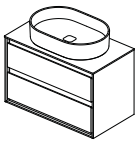
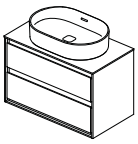
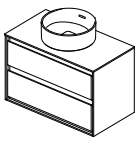
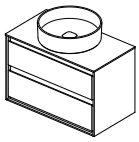
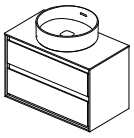
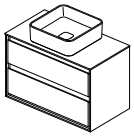
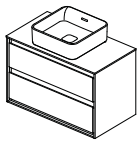

STRADA II **60X40** **T2981** Vrchní deska: E0849, R4331, R4322	**STRADA II** **60X40** **T3604** Vrchní deska: E0849, R4331, R4322	**STRADA II** **Ø38** **T2929** Vrchní deska: E0849, R4331, R4335, R4322	**STRADA II** **Ø45** **T2959** Vrchní deska: E0849, R4331, R4322	**STRADA II** **Ø45** **T2961** Vrchní deska: E0849, R4322	**STRADA II** **40X40** **T2962** Vrchní deska: E0849, R4331, R4335, R4322	**STRADA II** **40X40** **T2963** Vrchní deska: E0849, R4331, R4335, R4322

Connect Air 100 E0821 | E0828

VRCHNÍ DESKY – DETAILY

E0851 Dřevěná deska bez výřezu (Connect Air)
R4332 Skleněná deska s výřezem, bez otvoru pro baterii (Tonic II)
R4336 Skleněná deska s výřezem, s otvorem pro baterii (Tonic II)
R4323 Dřevěná deska bez výřezu (Tonic II)

NÁBYTKOVÁ UMYVADLA

CONNECT AIR 100
E0274

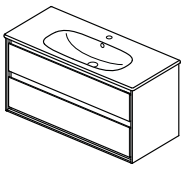

TESI 100
T3508

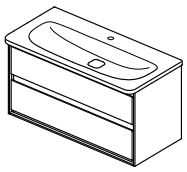

TONIC II 100
K0862

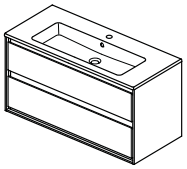

TEMPO 100
E1129

UMYVADLA NA DESKU

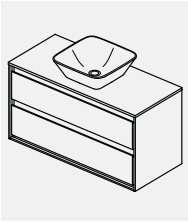

CONNECT AIR
40x40
E0347
Vrchní deska:
E0851, R4332,
R4336, R4323

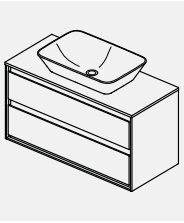

CONNECT AIR
60x40
E0348
Vrchní deska:
E0851, R4332, R4323

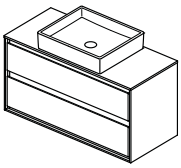

STRADA
50x42
K0776
Vrchní deska:
E0851, R4332, R4323

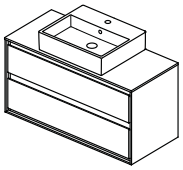

STRADA
50x42
K0816
Vrchní deska:
E0851, R4323

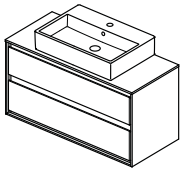

STRADA
61x42
K0781
Vrchní deska:
E0851, R4323

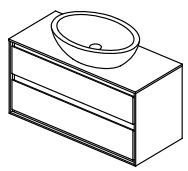

STRADA
60x42
K0784
Vrchní deska:
E0851, R4332, R4323

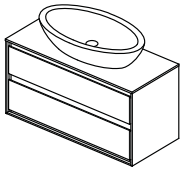

STRADA
75x43
K0785
Vrchní deska:
E0851, R4332, R4323

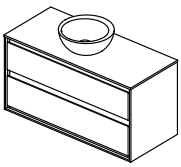

STRADA Ø34
K0793
Vrchní deska:
E0851, R4323

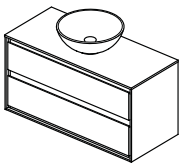

STRADA Ø41
K0795
Vrchní deska:
E0851, R4323

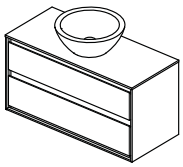

STRADA Ø42
K0783
Vrchní deska:
E0851, R4323

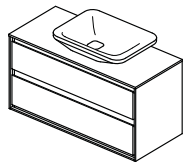

TONIC II 55x40
(Asymetrické)
K0833
Vrchní deska:
E0851, R4332,
R4336, R4323

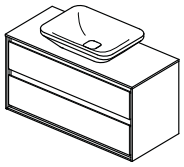

TONIC II 55x40
(Symetrické)
K0834
Vrchní deska:
E0851, R4332, R4323

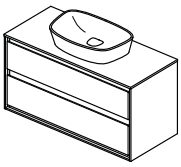

DEA 53x32
(bez otvoru pro baterii)
T0443
Vrchní deska:
E0851, R4332, R4323

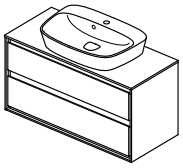

DEA 63x43
(s otvorem pro baterii)
T0445
Vrchní deska:
E0851, R4323

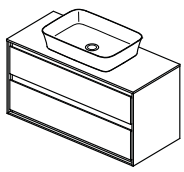

IPALYSS 55x38
(bez otvoru pro baterii)
E1392
Vrchní deska:
E0851, R4332, R4323

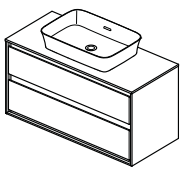

IPALYSS 55x38
(bez otvoru pro baterii)
E1394
Vrchní deska:
E0851, R4332, R4323

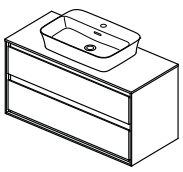

IPALYSS 55x38
(s otvorem pro baterii)
E1393
Vrchní deska:
E0851, R4323

Ceník 2019 - Ideal Standard s.r.o., Zemská 623, 415 74 Teplice - Tel.: +420 417 592 111 - www.idealstandard.cz
Výrobce si vyhrazuje právo na změny sortimentu, cen a technické specifikace. Pro instalaci výrobku jsou rozhodující rozměry uvedené v technických výkresech.

Connect Air 100 E0821 | E0828

VRCHNÍ DESKY – DETAILY

E0851 Dřevěná deska bez výřezu (Connect Air)
R4332 Skleněná deska s výřezem, bez otvoru pro baterii (Tonic II)
R4336 Skleněná deska s výřezem, s otvorem pro baterii (Tonic II)
R4323 Dřevěná deska bez výřezu (Tonic II)

NÁBYTKOVÁ UMYVADLA

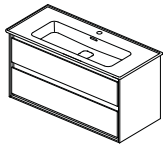

STRADA II 100 **T3004**						

UMYVADLA NA DESKU

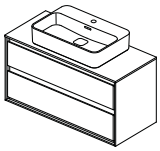
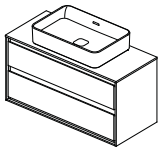
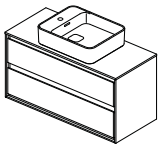
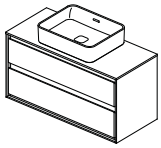
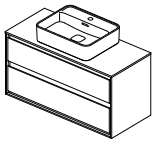
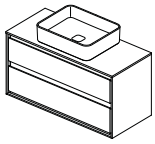
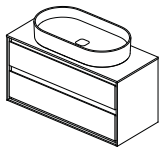

STRADA II **60X40** **T2998** Vrchní deska: E0851, R4332, R4323	**STRADA II** **60X40** **T2999** Vrchní deska: E0851, R4332, R4323	**STRADA II** **50X40** **T2964** Vrchní deska: E0851, R4323	**STRADA II** **50X40** **T2965** Vrchní deska: E0851, R4332, R4323	**STRADA II** **50X40** **T2966** Vrchní deska: E0851, R4332, R4323	**STRADA II** **50X40** **T2967** Vrchní deska: E0851, R4332, R4323	**STRADA II** **75X40** **T2980** Vrchní deska: E0851, R4332, R4323

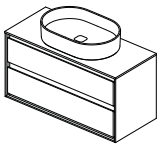
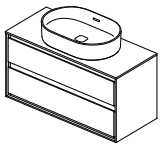
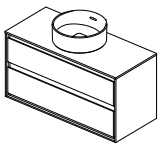
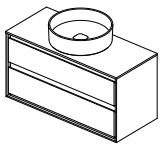
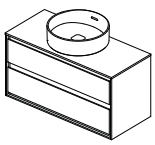
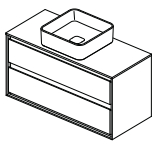
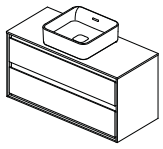

STRADA II **60X40** **T2981** Vrchní deska: E0851, R4332, R4323	**STRADA II** **60X40** **T3604** Vrchní deska: E0851, R4332, R4323	**STRADA II** **Ø38** **T2929** Vrchní deska: E0851, R4332, R4336, R4323	**STRADA II** **Ø45** **T2959** Vrchní deska: E0851, R4332, R4323	**STRADA II** **Ø45** **T2961** Vrchní deska: E0851, R4323	**STRADA II** **40X40** **T2962** Vrchní deska: E0851, R4332, R4336, R4323	**STRADA II** **40X40** **T2963** Vrchní deska: E0851, R4332, R4336, R4323

Connect Air 120 E0822 | E0829

VRCHNÍ DESKY – DETAILY

E0852 Dřevěná deska bez výřezu (Connect Air)
R4333 Skleněná deska s výřezem, bez otvoru pro baterii (Tonic II)
R4324 Dřevěná deska bez výřezu (Tonic II)

NÁBYTKOVÁ UMYVADLA

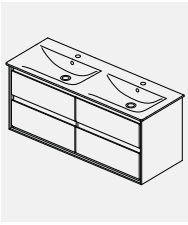

CONNECT AIR 120
E0273

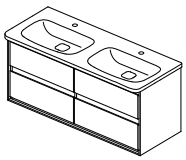

TONIC II 120
K0870

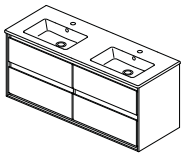

TEMPO 120
E0534

UMYVADLA NA DESKU

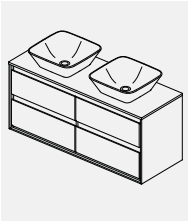

CONNECT AIR
40x40
E0347
Vrchní deska:
E0852, R4333, R4324

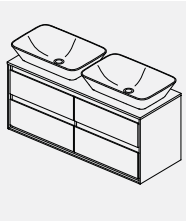

CONNECT AIR
60x40
E0348
Vrchní deska:
E0852, R4333, R4324

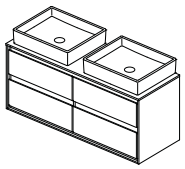

STRADA
50x42
K0776
Vrchní deska:
E0852, R4333, R4324

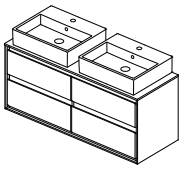

STRADA
50x42
K0816
Vrchní deska:
E0852, R4324

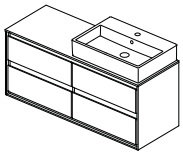

STRADA
61x42
K0781
Vrchní deska:
E0852, R4324

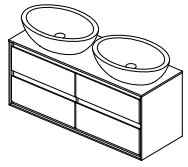

STRADA
60x42
K0784
Vrchní deska:
E0852, R4333, R4324

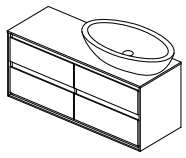

STRADA
75x43
K0785
Vrchní deska:
E0852, R4324

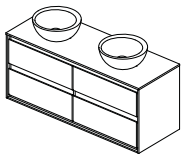

STRADA Ø34
K0793
Vrchní deska:
E0852, R4324

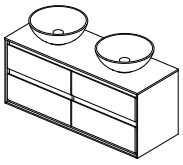

STRADA Ø41
K0795
Vrchní deska:
E0852, R4324

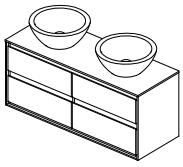

STRADA Ø42
K0783
Vrchní deska:
E0852, R4324

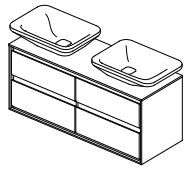

TONIC II 55x40
(Asymetrické)
K0833
Vrchní deska:
E0852, R4333, R4324

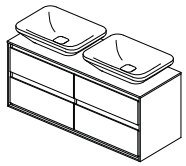

TONIC II 55x40
(Symetrické)
K0834
Vrchní deska:
E0852, R4333, R4324

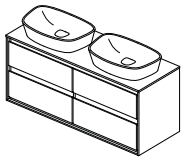

DEA 53x32
(bez otvoru pro baterii)
T0443
Vrchní deska:
E0852, R4333, R4324

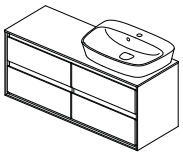

DEA 63x43
(s otvorem pro baterii)
T0445
Vrchní deska:
E0852, R4324

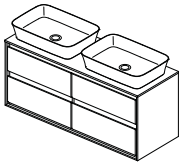

IPALYSS 55x38
(bez otvoru pro baterii)
E1392
Vrchní deska:
E0852, R4333, R4324

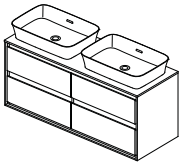

IPALYSS 55x38
(bez otvoru pro baterii)
E1394
Vrchní deska:
E0852, R4333, R4324

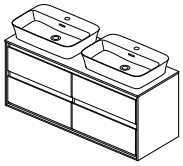

IPALYSS 55x38
(s otvorem pro baterii)
E1393
Vrchní deska:
E0852, R4324

Výrobce si vyhrazuje právo na změny sortimentu, cen a technické specifikace. Pro instalaci výrobku jsou rozhodující rozměry uvedené v technických výkresech.

Connect Air 120 E0822 | E0829

VRCHNÍ DESKY – DETAILY

E0852 Dřevěná deska bez výřezu (Connect Air)
R4333 Skleněná deska s výřezem, bez otvoru pro baterii (Tonic II)
R4324 Dřevěná deska bez výřezu (Tonic II)

NÁBYTKOVÁ UMYVADLA

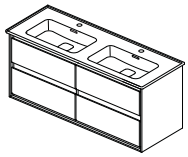

STRADA II 120 **T3005**						

UMYVADLA NA DESKU

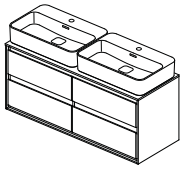
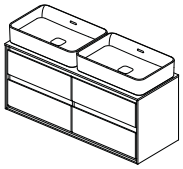
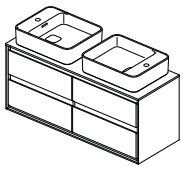
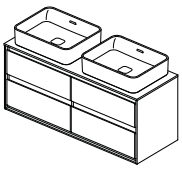
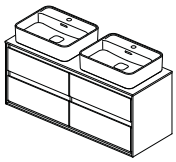
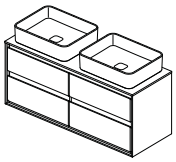
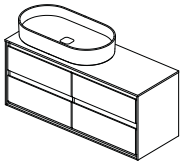

STRADA II **60X40** **T2998** Vrchní deska: E0852, R4333, R4324	**STRADA II** **60X40** **T2999** Vrchní deska: E0852, R4333, R4324	**STRADA II** **50X40** **T2964** Vrchní deska: E0852, R4324	**STRADA II** **50X40** **T2965** Vrchní deska: E0852, R4333, R4324	**STRADA II** **50X40** **T2966** Vrchní deska: E0852, R4333, R4324	**STRADA II** **50X40** **T2967** Vrchní deska: E0852, R4333, R4324	**STRADA II** **75X40** **T2980** Vrchní deska: E0852, R4324

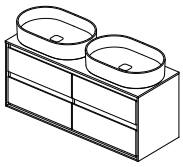
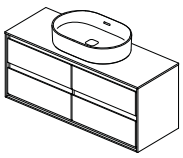
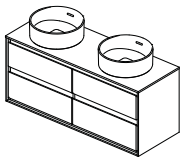
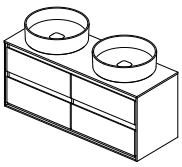
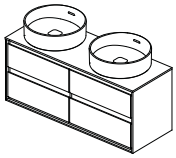
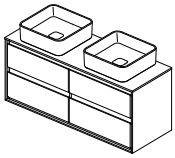
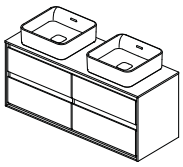

STRADA II **60X40** **T2981** Vrchní deska: E0852, R4333, R4324	**STRADA II** **60X40** **T3604** Vrchní deska: E0852, R4333, R4324	**STRADA II** **Ø38** **T2929** Vrchní deska: E0852, R4333, R4324	**STRADA II** **Ø45** **T2959** Vrchní deska: E0852, R4333, R4324	**STRADA II** **Ø45** **T2961** Vrchní deska: E0852, R4324	**STRADA II** **40X40** **T2962** Vrchní deska: E0852, R4333, R4324	**STRADA II** **40X40** **T2963** Vrchní deska: E0852, R4333, R4324

Connect Air 130 E0824 | E0831

VRCHNÍ DESKY – DETAILY

E1147 Dřevěná deska bez výřezu (Connect Air)

NÁBYTKOVÁ UMYVADLA

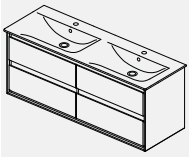

CONNECT AIR 130 **E0272**						

UMYVADLA NA DESKU

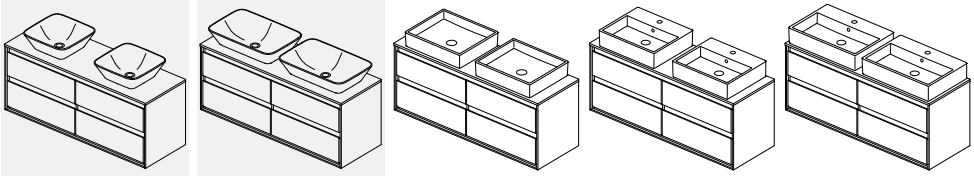

CONNECT AIR **40x40** **E0347** Vrchní deska: E1147	**CONNECT AIR** **60x40** **E0348** Vrchní deska: E1147	**STRADA** **50x42** **K0776** Vrchní deska: E1147	**STRADA** **50x42** **K0816** Vrchní deska: E1147	**STRADA** **61x42** **K0781** Vrchní deska: E1147		

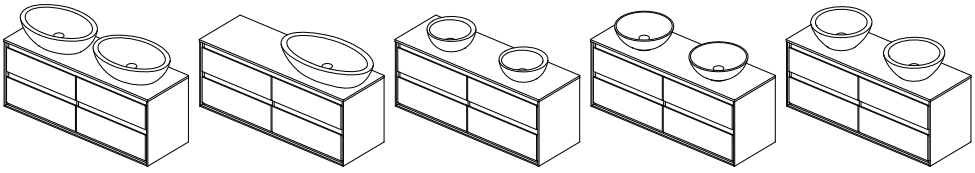

STRADA **60x42** **K0784** Vrchní deska: E1147	**STRADA** **75x43** **K0785** Vrchní deska: E1147	**STRADA Ø34** **K0793** Vrchní deska: E1147	**STRADA Ø41** **K0795** Vrchní deska: E1147	**STRADA Ø42** **K0783** Vrchní deska: E1147		

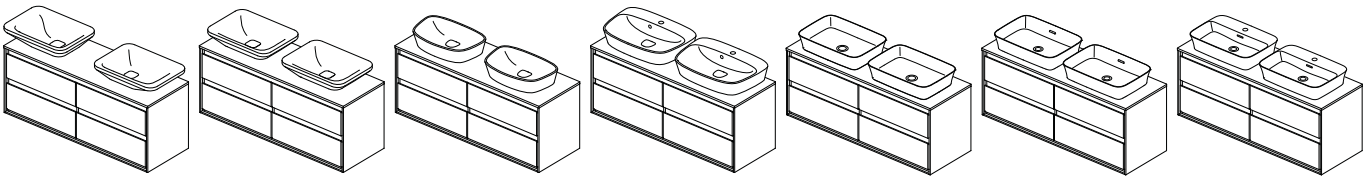

TONIC II 55x40 **(Asymetrické)** **K0833** Vrchní deska: E1147	**TONIC II 55x40** **(Symetrické)** **K0834** Vrchní deska: E1147	**DEA 53x32** **(bez otvoru pro baterii)** **T0443** Vrchní deska: E1147	**DEA 63x43** **(s otvorem pro baterii)** **T0445** Vrchní deska: E1147	**IPALYSS 55x38** **(bez otvoru pro baterii)** **E1392** Vrchní deska: E1147	**IPALYSS 55x38** **(bez otvoru pro baterii)** **E1394** Vrchní deska: E1147	**IPALYSS 55x38** **(s otvorem pro baterii)** **E1393** Vrchní deska: E1147

Ceník 2019 - Ideal Standard s.r.o., Zemská 623, 415 74 Teplice - Tel.: +420 417 592 111 - www.idealstandard.cz
Výrobce si vyhrazuje právo na změny sortimentu, cen a technické specifikace. Pro instalaci výrobku jsou rozhodující rozměry uvedené v technických výkresech.

Connect Air 130 E0824 | E0831

VRCHNÍ DESKY – DETAILY
E1147 Dřevěná deska bez výřezu (Connect Air)

NÁBYTKOVÁ UMYVADLA

UMYVADLA NA DESKU

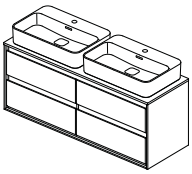

STRADA II
60X40
T2998
Vrchní deska:
E1147

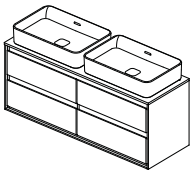

STRADA II
60X40
T2999
Vrchní deska:
E1147

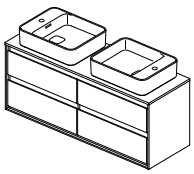

STRADA II
50X40
T2964
Vrchní deska:
E1147

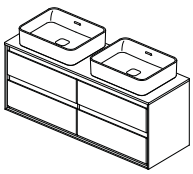

STRADA II
50X40
T2965
Vrchní deska:
E1147

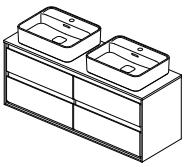

STRADA II
50X40
T2966
Vrchní deska:
E1147

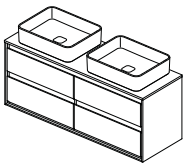

STRADA II
50X40
T2967
Vrchní deska:
E1147

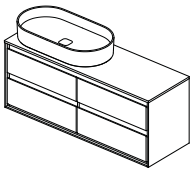

STRADA II
75X40
T2980
Vrchní deska:
E1147

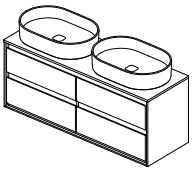

STRADA II
60X40
T2981
Vrchní deska:
E1147

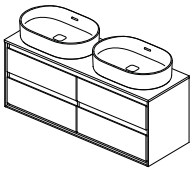

STRADA II
60X40
T3604
Vrchní deska:
E1147

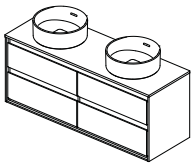

STRADA II
Ø38
T2929
Vrchní deska:
E1147

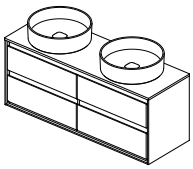

STRADA II
Ø45
T2959
Vrchní deska:
E1147

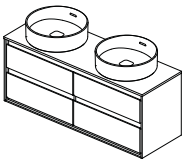

STRADA II
Ø45
T2961
Vrchní deska:
E1147

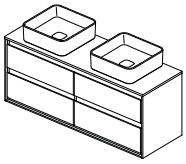

STRADA II
40X40
T2962
Vrchní deska:
E1147

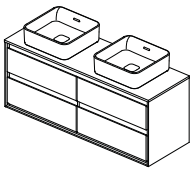

STRADA II
40X40
T2963
Vrchní deska:
E1147

Tempo 60 E3239

VRCHNÍ DESKY – DETAILY

R4330 Skleněná deska s výřezem, bez otvoru pro baterii (Tonic II)
R4321 Dřevěná deska bez výřezu (Tonic II)
E0848 Dřevěná deska bez výřezu (Connect Air)

NÁBYTKOVÁ UMYVADLA

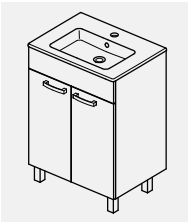

TEMPO 60
E0668

CONNECT AIR 60
E0289

TESI 60
T3510

TONIC II 60
K0837

UMYVADLA NA DESKU

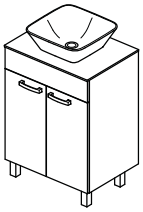

CONNECT AIR 40x40
E0347
Vrchní deska:
R4330, R4321, E0848

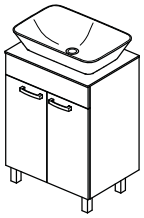

CONNECT AIR 60x40
E0348
Vrchní deska:
R4330, R4321, E0848

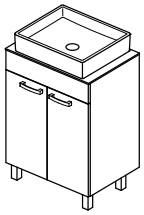

STRADA 50x42
K0776
Vrchní deska:
R4330, R4321, E0848

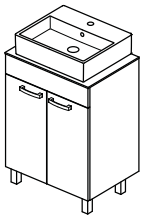

STRADA 50x42
K0816
Vrchní deska:
R4321, E0848

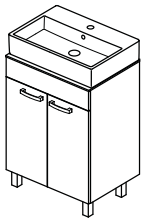

STRADA 61x42
K0781
Vrchní deska:
R4321, E0848

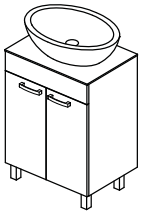

STRADA 60x42
K0784
Vrchní deska:
R4330, R4321, E0848

STRADA 75x43
K0785
Vrchní deska:
R4330, R4321, E0848

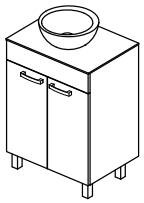

STRADA Ø34
K0793
Vrchní deska:
R4321, E0848

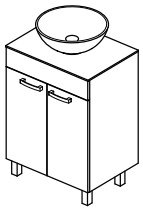

STRADA Ø41
K0795
Vrchní deska:
R4321, E0848

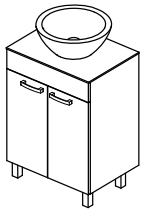

STRADA Ø42
K0783
Vrchní deska:
R4321, E0848

TONIC II 55x40 (Asymetrické)
K0833
Vrchní deska:
R4330, R4321, E0848

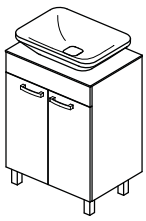

TONIC II 55x40 (Symetrické)
K0834
Vrchní deska:
R4330, R4321, E0848

DEA 53x32
(bez otvoru pro baterii)
T0443
Vrchní deska:
R4330, R4321, E0848

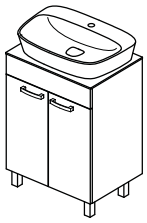

DEA 63x43
(s otvorem pro baterii)
T0445
Vrchní deska:
R4321, E0848

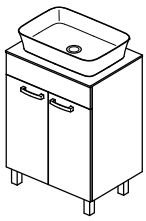

IPALYSS 55x38
(bez otvoru pro baterii)
E1392
Vrchní deska:
R4321, R4330, E0848

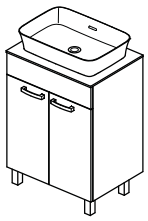

IPALYSS 55x38
(bez otvoru pro baterii)
E1394
Vrchní deska:
R4321, R4330, E0848

IPALYSS 55x38
(s otvorem pro baterii)
E1393
Vrchní deska:
R4321, E0848

Výrobce si vyhrazuje právo na změny sortimentu, cen a technické specifikace. Pro instalaci výrobku jsou rozhodující rozměry uvedené v technických výkresech.

Tempo 60 E3239

VRCHNÍ DESKY – DETAILY

R4330 Skleněná deska s výřezem, bez otvoru pro baterii (Tonic II)
R4321 Dřevěná deska bez výřezu (Tonic II)
E0848 Dřevěná deska bez výřezu (Connect Air)

NÁBYTKOVÁ UMYVADLA

STRADA II 60 **T2991**						

UMYVADLA NA DESKU

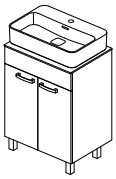
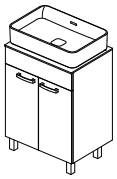
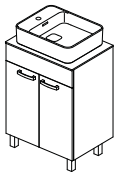
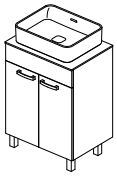
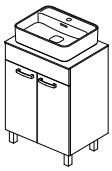
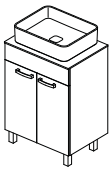

STRADA II **60X40** **T2998** Vrchní deska: E0848, R4330, R4321	**STRADA II** **60X40** **T2999** Vrchní deska: E0848, R4330, R4321	**STRADA II** **50X40** **T2964** Vrchní deska: E0848, R4321	**STRADA II** **50X40** **T2965** Vrchní deska: E0848, R4330, R4321	**STRADA II** **50X40** **T2966** Vrchní deska: E0848, R4330, R4321	**STRADA II** **50X40** **T2967** Vrchní deska: E0848, R4330, R4321	

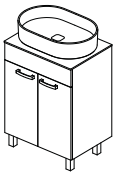

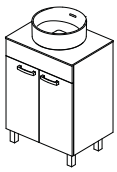
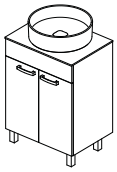

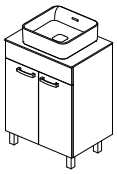

STRADA II **60X40** **T2981** Vrchní deska: E0848, R4330, R4321	**STRADA II** **60X40** **T3604** Vrchní deska: E0848, R4330, R4321	**STRADA II** **Ø38** **T2929** Vrchní deska: E0848, R4330, R4321	**STRADA II** **Ø45** **T2959** Vrchní deska: E0848, R4330, R4321	**STRADA II** **Ø45** **T2961** Vrchní deska: E0848, R4321	**STRADA II** **40X40** **T2962** Vrchní deska: E0848, R4330, R4321	**STRADA II** **40X40** **T2963** Vrchní deska: E0848, R4330, R4321

Tempo 80 E3241

VRCHNÍ DESKY – DETAILY

R4331 Skleněná deska s výřezem, bez otvoru pro baterii (Tonic II)
R4335 Skleněná deska s výřezem, s otvorem pro baterii (Tonic II)
R4322 Dřevěná deska bez výřezu (Tonic II)
E0849 Dřevěná deska bez výřezu (Connect Air)

NÁBYTKOVÁ UMYVADLA

TEMPO 80
E0669

CONNECT AIR 80
E0279

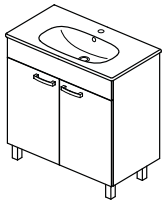

TESI 80
T3509

TONIC II 80
K0839

UMYVADLA NA DESKU

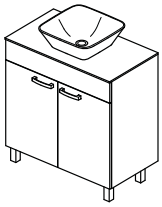

CONNECT AIR 40x40
E0347
Vrchní deska: R4331, R4322, R4335, E0849

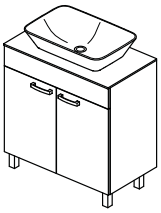

CONNECT AIR 60x40
E0348
Vrchní deska: R4331, R4322, E0849

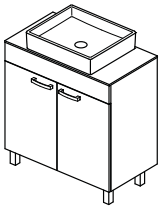

STRADA 50x42
K0776
Vrchní deska: R4331, R4322, E0849

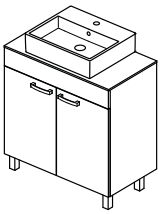

STRADA 50x42
K0816
Vrchní deska: R4322, E0849

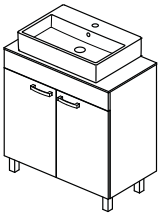

STRADA 61x42
K0781
Vrchní deska: R4322, E0849

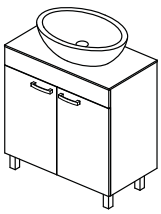

STRADA 60x42
K0784
Vrchní deska: R4331, R4322, E0849

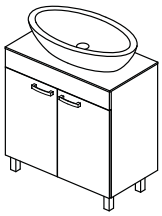

STRADA 75x43
K0785
Vrchní deska: R4331, R4322, E0849

STRADA Ø34
K0793
Vrchní deska: R4322, E0849

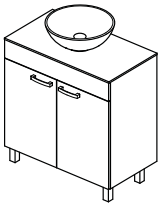

STRADA Ø41
K0795
Vrchní deska: R4322, E0849

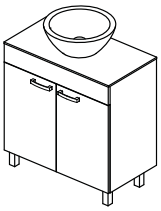

STRADA Ø42
K0783
Vrchní deska: R4322, E0849

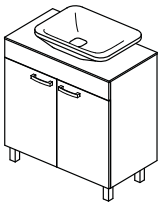

TONIC II 55x40 (Asymetrické)
K0833
Vrchní deska: R4331, R4322, R4335, E0849

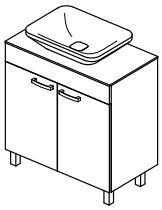

TONIC II 55x40 (Symetrické)
K0834
Vrchní deska: R4331, R4322, E0849

DEA 53x32
(bez otvoru pro baterii)
T0443
Vrchní deska: R4331, R4322, E0849

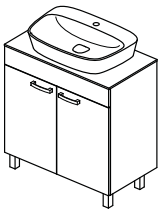

DEA 63x43
(s otvorem pro baterii)
T0445
Vrchní deska: R4322, E0849

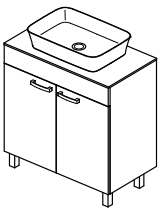

IPALYSS 55x38
(bez otvoru pro baterii)
E1392
Vrchní deska: R4322, R4331, E0849

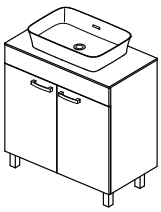

IPALYSS 55x38
(bez otvoru pro baterii)
E1394
Vrchní deska: R4322, R4331, E0849

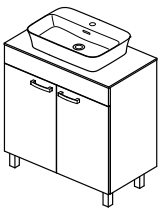

IPALYSS 55x38
(s otvorem pro baterii)
E1393
Vrchní deska: R4322, E0849

Ceník 2019 - Ideal Standard s.r.o., Zemská 623, 415 74 Teplice - Tel.: +420 417 592 111 - www.idealstandard.cz
Výrobce si vyhrazuje právo na změny sortimentu, cen a technické specifikace. Pro instalaci výrobku jsou rozhodující rozměry uvedené v technických výkresech.

Tempo 80 E3241

VRCHNÍ DESKY – DETAILY

R4331 Skleněná deska s výřezem, bez otvoru pro baterii (Tonic II)
R4335 Skleněná deska s výřezem, s otvorem pro baterii (Tonic II)
R4322 Dřevěná deska bez výřezu (Tonic II)
E0849 Dřevěná deska bez výřezu (Connect Air)

NÁBYTKOVÁ UMYVADLA

STRADA II 80
T3003

UMYVADLA NA DESKU

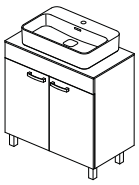

STRADA II
60X40
T2998
Vrchní deska:
E0849, R4331, R4322

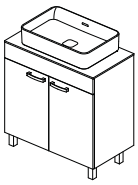

STRADA II
60X40
T2999
Vrchní deska:
E0849, R4331, R4322

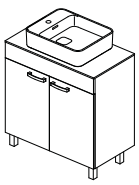

STRADA II
50X40
T2964
Vrchní deska:
E0849, R4322

STRADA II
50X40
T2965
Vrchní deska:
E0849, R4331, R4322

STRADA II
50X40
T2966
Vrchní deska:
E0849, R4331, R4322

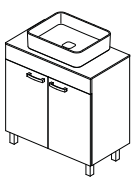

STRADA II
50X40
T2967
Vrchní deska:
E0849, R4331, R4322

STRADA II
75X40
T2980
Vrchní deska:
E0849, R4331, R4322

STRADA II
60X40
T2981
Vrchní deska:
E0849, R4331, R4322

STRADA II
60X40
T3604
Vrchní deska:
E0849, R4331, R4322

STRADA II
Ø38
T2929
Vrchní deska:
E0849, R4331, R4335, R4322

STRADA II
Ø45
T2959
Vrchní deska:
E0849, R4331, R4322

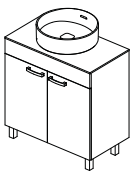

STRADA II
Ø45
T2961
Vrchní deska:
E0849, R4322

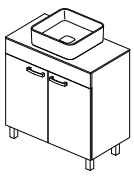

STRADA II
40X40
T2962
Vrchní deska:
E0849, R4331, R4335, R4322

STRADA II
40X40
T2963
Vrchní deska:
E0849, R4331, R4335, R4322

Tempo 60 E3240

VRCHNÍ DESKY – DETAILY

R4330 Skleněná deska s výřezem, bez otvoru pro baterii (Tonic II)

NÁBYTKOVÁ UMYVADLA

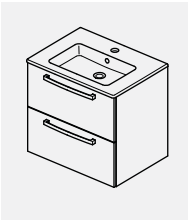

TEMPO 60
E0668

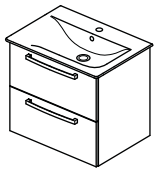

CONNECT AIR 60
E0289

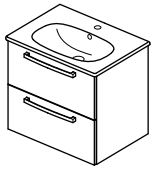

TESI 60
T3510

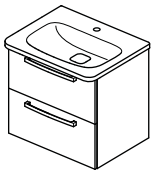

TONIC II 60
K0837

UMYVADLA NA DESKU

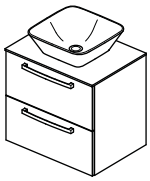

CONNECT AIR 40x40
E0347
Vrchní deska: R4330, E0848

CONNECT AIR 60x40
E0348
Vrchní deska: R4330, E0848

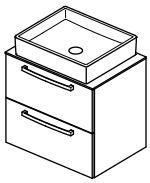

STRADA 50x42
K0776
Vrchní deska: R4330

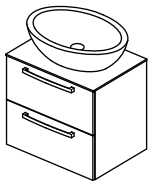

STRADA 60x42
K0784
Vrchní deska: R4330

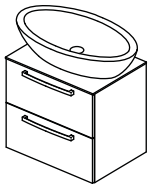

STRADA 75x43
K0785
Vrchní deska: R4330

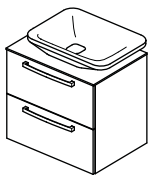

TONIC II 55x40 (Asymetrické)
K0833
Vrchní deska: R4330

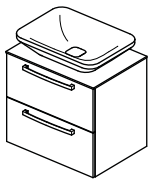

TONIC II 55x40 (Symetrické)
K0834
Vrchní deska: R4330

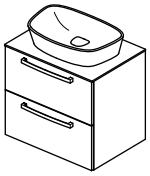

DEA 53x32
(bez otvoru pro baterii)
T0443
Vrchní deska: R4330

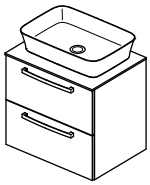

IPALYSS 55x38
(bez otvoru pro baterii)
E1392
Vrchní deska: R4330

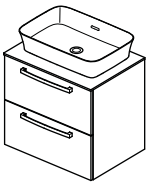

IPALYSS 55x38
(bez otvoru pro baterii)
E1394
Vrchní deska: R4330

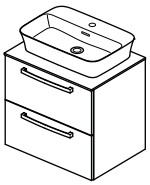

IPALYSS 55x38
(s otvorem pro baterii)
E1393
Vrchní deska: R4330

Ceník 2019 - Ideal Standard s.r.o., Zemská 623, 415 74 Teplice - Tel.: +420 417 592 111 - www.idealstandard.cz
Výrobce si vyhrazuje právo na změny sortimentu, cen a technické specifikace. Pro instalaci výrobku jsou rozhodující rozměry uvedené v technických výkresech.

Tempo 60 E3240

VRCHNÍ DESKY – DETAILY

R4330 Skleněná deska s výřezem, bez otvoru pro baterii (Tonic II)

NÁBYTKOVÁ UMYVADLA

STRADA II 60 **T2991**						

UMYVADLA NA DESKU

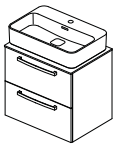

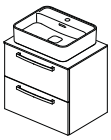

STRADA II **60X40** **T2998** Vrchní deska: R4330	**STRADA II** **60X40** **T2999** Vrchní deska: R4330		**STRADA II** **50X40** **T2965** Vrchní deska: R4330	**STRADA II** **50X40** **T2966** Vrchní deska: R4330	**STRADA II** **50X40** **T2967** Vrchní deska: R4330	

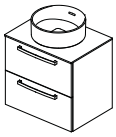

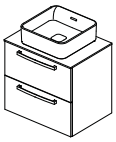

STRADA II **60X40** **T2981** Vrchní deska: R4330	**STRADA II** **60X40** **T3604** Vrchní deska: R4330	**STRADA II** **Ø38** **T2929** Vrchní deska: R4330	**STRADA II** **Ø45** **T2959** Vrchní deska: R4330		**STRADA II** **40X40** **T2962** Vrchní deska: R4330	**STRADA II** **40X40** **T2963** Vrchní deska: R4330

Tempo 80 E3242

VRCHNÍ DESKY – DETAILY

R4331 Skleněná deska s výřezem, bez otvoru pro baterii (Tonic II)
R4335 Skleněná deska s výřezem, s otvorem pro baterii (Tonic II)

NÁBYTKOVÁ UMYVADLA

TEMPO 80
E0669

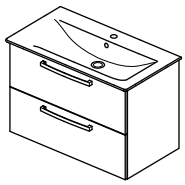

CONNECT AIR 80
E0279

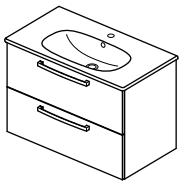

TESI 80
T3509

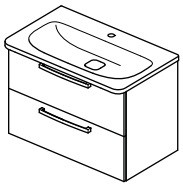

TONIC II 80
K0839

UMYVADLA NA DESKU

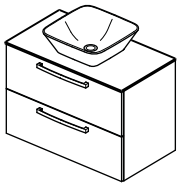

CONNECT AIR 40x40
E0347
Vrchní deska: R4331, R4335

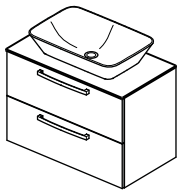

CONNECT AIR 60x40
E0348
Vrchní deska: R4331

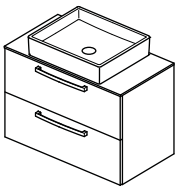

STRADA 50x42
K0776
Vrchní deska: R4331

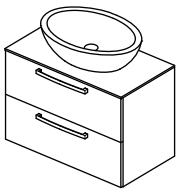

STRADA 60x42
K0784
Vrchní deska: R4331

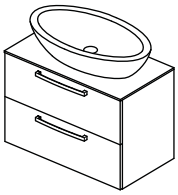

STRADA 75x43
K0785
Vrchní deska: R4331

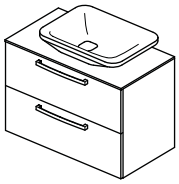

TONIC II 55x40 (Asymetrické)
K0833
Vrchní deska: R4331, R4335

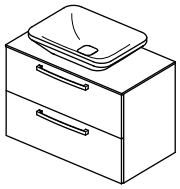

TONIC II 55x40 (Symetrické)
K0834
Vrchní deska: R4331

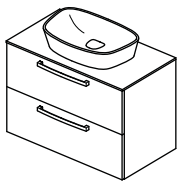

DEA 53x32
(bez otvoru pro baterii)
T0443
Vrchní deska: R4331

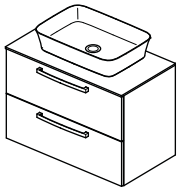

IPALYSS 55x38
(bez otvoru pro baterii)
E1392
Vrchní deska: R4331

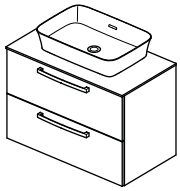

IPALYSS 55x38
(bez otvoru pro baterii)
E1394
Vrchní deska: R4331

Výrobce si vyhrazuje právo na změny sortimentu, cen a technické specifikace. Pro instalaci výrobku jsou rozhodující rozměry uvedené v technických výkresech.

Tempo 80 E3242

VRCHNÍ DESKY – DETAILY

R4331 Skleněná deska s výřezem, bez otvoru pro baterii (Tonic II)
R4335 Skleněná deska s výřezem, s otvorem pro baterii (Tonic II)

NÁBYTKOVÁ UMYVADLA

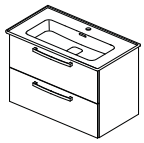

STRADA II 80 **T3003**						

UMYVADLA NA DESKU

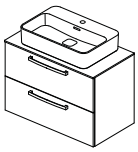
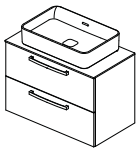
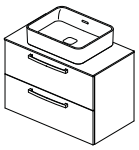
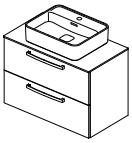
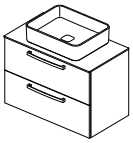
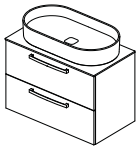

STRADA II **60X40** **T2998** Vrchní deska: R4331	**STRADA II** **60X40** **T2999** Vrchní deska: R4331		**STRADA II** **50X40** **T2965** Vrchní deska: R4331	**STRADA II** **50X40** **T2966** Vrchní deska: R4331	**STRADA II** **50X40** **T2967** Vrchní deska: R4331	**STRADA II** **75X40** **T2980** Vrchní deska: R4331

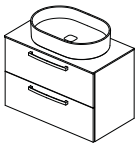
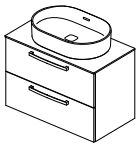

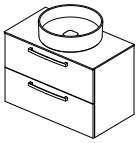
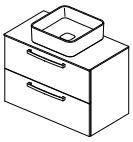
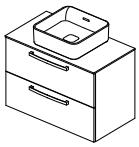

STRADA II **60X40** **T2981** Vrchní deska: R4331	**STRADA II** **60X40** **T3604** Vrchní deska: R4331	**STRADA II** **Ø38** **T2929** Vrchní deska: R4331, R4335	**STRADA II** **Ø45** **T2959** Vrchní deska: R4331		**STRADA II** **40X40** **T2962** Vrchní deska: R4331, R4335	**STRADA II** **40X40** **T2963** Vrchní deska: R4331, R4335

Tempo 100 E1105

VRCHNÍ DESKY – DETAILY
R4332 Skleněná deska s výřezem, bez otvoru pro baterii (Tonic II)
R4336 Skleněná deska s výřezem, s otvorem pro baterii (Tonic II)

NÁBYTKOVÁ UMYVADLA

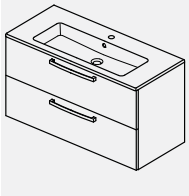

TEMPO 100
E1129

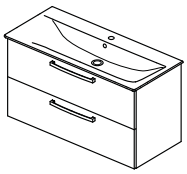

CONNECT AIR 100
E0274

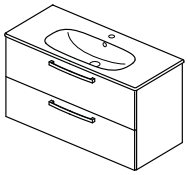

TESI 100
T3508

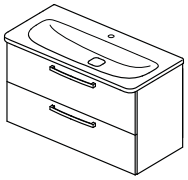

TONIC II 100
K0862

UMYVADLA NA DESKU

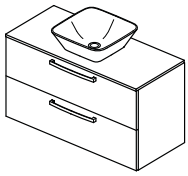

CONNECT AIR
40x40
E0347
Vrchní deska:
R4332

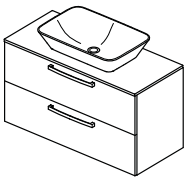

CONNECT AIR
60x40
E0348
Vrchní deska:
R4332

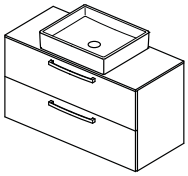

STRADA
50x42
K0776
Vrchní deska:
R4332

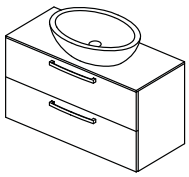

STRADA
60x42
K0784
Vrchní deska:
R4332

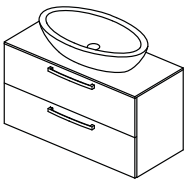

STRADA
75x43
K0785
Vrchní deska:
R4332

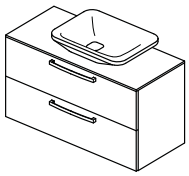

TONIC II 55x40
(Asymetrické)
K0833
Vrchní deska:
R4332, R4336

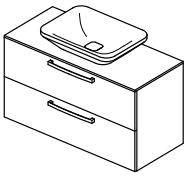

TONIC II 55x40
(Symetrické)
K0834
Vrchní deska:
R4332

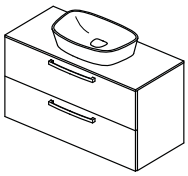

DEA 53x32
(bez otvoru pro baterii)
T0443
Vrchní deska:
R4332

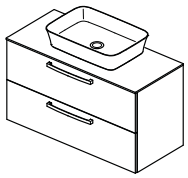

IPALYSS 55x38
(bez otvoru pro baterii)
E1392
Vrchní deska:
R4332

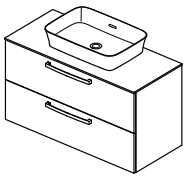

IPALYSS 55x38
(bez otvoru pro baterii)
E1394
Vrchní deska:
R4332

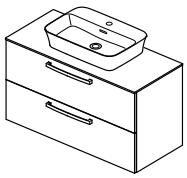

IPALYSS 55x38
(s otvorem pro baterii)
E1393
Vrchní deska:
R4332

Výrobce si vyhrazuje právo na změny sortimentu, cen a technické specifikace. Pro instalaci výrobku jsou rozhodující rozměry uvedené v technických výkresech.

Tempo 100 E1105

VRCHNÍ DESKY – DETAILY

R4332 Skleněná deska s výřezem, bez otvoru pro baterii (Tonic II)
R4336 Skleněná deska s výřezem, s otvorem pro baterii (Tonic II)

NÁBYTKOVÁ UMYVADLA

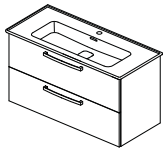

STRADA II 100 **T3004**						

UMYVADLA NA DESKU

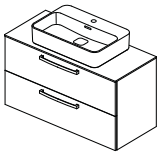
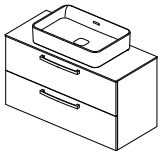
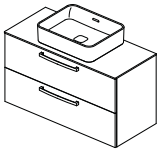
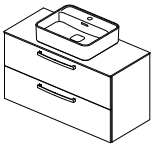
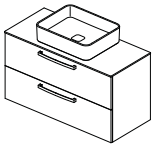
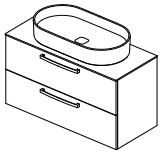

STRADA II **60X40** **T2998** Vrchní deska: R4332	**STRADA II** **60X40** **T2999** Vrchní deska: R4332		**STRADA II** **50X40** **T2965** Vrchní deska: R4332	**STRADA II** **50X40** **T2966** Vrchní deska: R4332	**STRADA II** **50X40** **T2967** Vrchní deska: R4332	**STRADA II** **75X40** **T2980** Vrchní deska: R4332

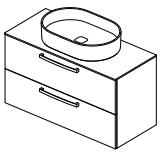
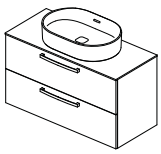
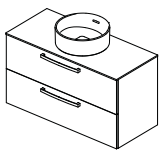
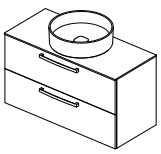
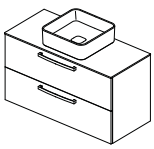
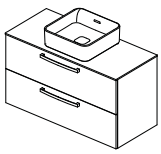

STRADA II **60X40** **T2981** Vrchní deska: R4332	**STRADA II** **60X40** **T3604** Vrchní deska: R4332	**STRADA II** **Ø38** **T2929** Vrchní deska: R4332, R4336	**STRADA II** **Ø45** **T2959** Vrchní deska: R4332		**STRADA II** **40X40** **T2962** Vrchní deska: R4332, R4336	**STRADA II** **40X40** **T2963** Vrchní deska: R4332, R4336

Tempo 120 E0539

VRCHNÍ DESKY – DETAILY
E0852 Dřevěná deska bez výřezu (Connect Air)
R4333 Skleněná deska s výřezem, bez otvoru pro baterii (Tonic II)
R4324 Dřevěná deska bez výřezu (Tonic II)

NÁBYTKOVÁ UMYVADLA

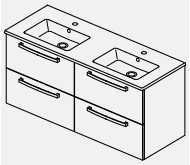

TEMPO 120
E0534

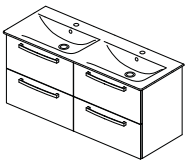

CONNECT AIR 120
E0273

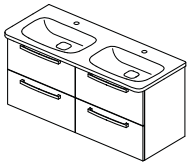

TONIC II 120
K0870

UMYVADLA NA DESKU

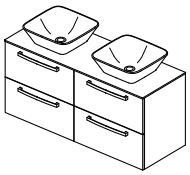

CONNECT AIR
40x40
E0347
Vrchní deska:
E0852, R4333, R4324

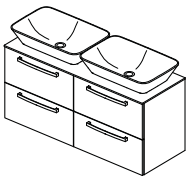

CONNECT AIR
60x40
E0348
Vrchní deska:
E0852, R4333, R4324

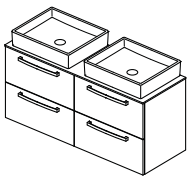

STRADA
50x42
K0776
Vrchní deska:
E0852, R4333, R4324

STRADA
60x42
K0784
Vrchní deska:
E0852, R4333, R4324

TONIC II 55x40
(Asymetrické)
K0833
Vrchní deska:
E0852, R4333, R4324

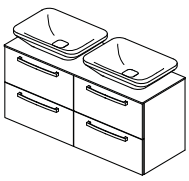

TONIC II 55x40
(Symetrické)
K0834
Vrchní deska:
E0852, R4333, R4324

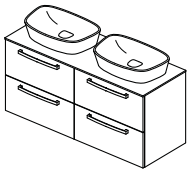

DEA 53x32
(bez otvoru pro baterii)
T0443
Vrchní deska:
E0852, R4333, R4324

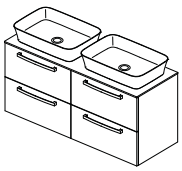

IPALYSS 55x38
(bez otvoru pro baterii)
E1392
Vrchní deska:
E0852, R4333, R4324

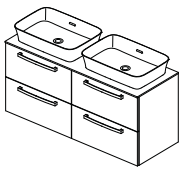

IPALYSS 55x38
(bez otvoru pro baterii)
E1394
Vrchní deska:
E0852, R4333, R4324

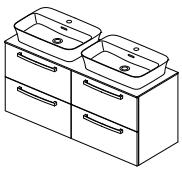

IPALYSS 55x38
(s otvorem pro baterii)
E1393
Vrchní deska:
E0852, R4333, R4324

Výrobce si vyhrazuje právo na změny sortimentu, cen a technické specifikace. Pro instalaci výrobku jsou rozhodující rozměry uvedené v technických výkresech.

Tempo 120 E0539

VRCHNÍ DESKY – DETAILY

R4333 Skleněná deska s výřezem, bez otvoru pro baterii (Tonic II)

NÁBYTKOVÁ UMYVADLA

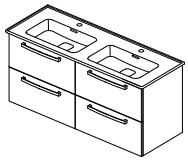

STRADA II 120 **T3005**						

UMYVADLA NA DESKU

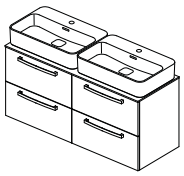
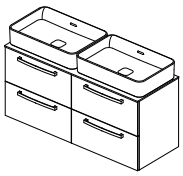
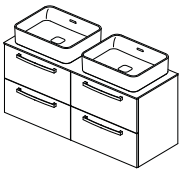
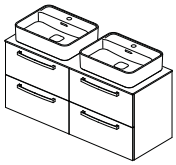
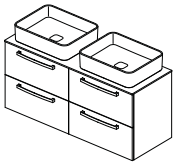

STRADA II **60X40** **T2998** Vrchní deska: R4333	**STRADA II** **60X40** **T2999** Vrchní deska: R4333		**STRADA II** **50X40** **T2965** Vrchní deska: R4333	**STRADA II** **50X40** **T2966** Vrchní deska: R4333	**STRADA II** **50X40** **T2967** Vrchní deska: R4333	

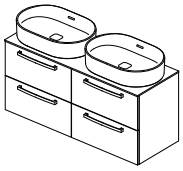
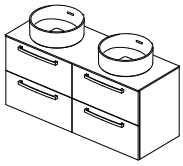
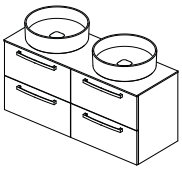
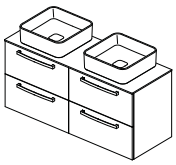
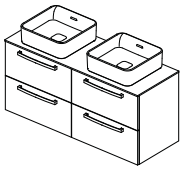

STRADA II **60X40** **T2981** Vrchní deska: R4333	**STRADA II** **60X40** **T3604** Vrchní deska: R4333	**STRADA II** **Ø38** **T2929** Vrchní deska: R4333	**STRADA II** **Ø45** **T2959** Vrchní deska: R4333		**STRADA II** **40X40** **T2962** Vrchní deska: R4333	**STRADA II** **40X40** **T2963** Vrchní deska: R4333

Tesi 60 T0046 | T0050

VRCHNÍ DESKY – DETAILY

R4330 Skleněná deska s výřezem, bez otvoru pro baterii (Tonic II)
R4321 Dřevěná deska bez výřezu (Tonic II)
E0848 Dřevěná deska bez výřezu (Connect Air)

NÁBYTKOVÁ UMYVADLA

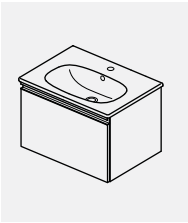

TESI 60
T3510

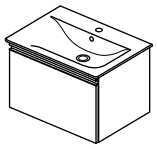

CONNECT AIR 60
E0289

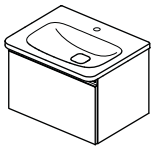

TONIC II 60
K0837

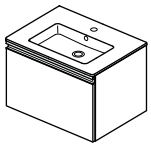

TEMPO 60
E0668

UMYVADLA NA DESKU

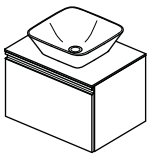

CONNECT AIR 40x40
E0347
Vrchní deska: R4330, R4321, E0848

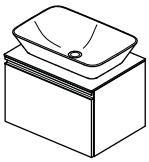

CONNECT AIR 60x40
E0348
Vrchní deska: R4330, R4321, E0848

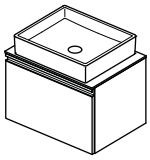

STRADA 50x42
K0776
Vrchní deska: R4330, R4321, E0848

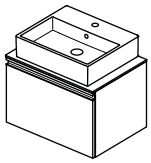

STRADA 50x42
K0816
Vrchní deska: R4321, E0848

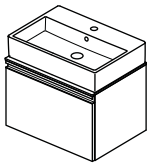

STRADA 61x42
K0781
Vrchní deska: R4321, E0848

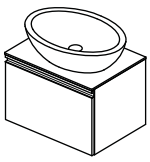

STRADA 60x42
K0784
Vrchní deska: R4330, R4321, E0848

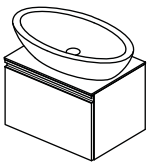

STRADA 75x43
K0785
Vrchní deska: R4330, R4321, E0848

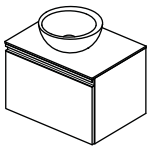

STRADA Ø34
K0793
Vrchní deska: R4321, E0848

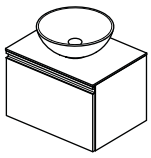

STRADA Ø41
K0795
Vrchní deska: R4321, E0848

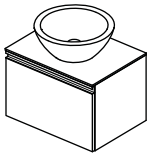

STRADA Ø42
K0783
Vrchní deska: R4321, E0848

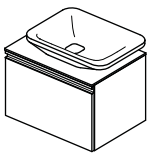

TONIC II 55x40 (Asymetrické)
K0833
Vrchní deska: R4330, R4321, E0848

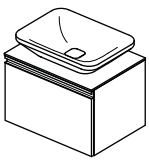

TONIC II 55x40 (Symetrické)
K0834
Vrchní deska: R4330, R4321, E0848

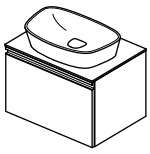

DEA 53x32
(bez otvoru pro baterii)
T0443
Vrchní deska: R4330, R4321, E0848

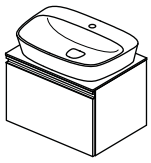

DEA 63x43
(s otvorem pro baterii)
T0445
Vrchní deska: R4321, E0848

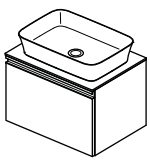

IPALYSS 55x38
(bez otvoru pro baterii)
E1392
Vrchní deska: R4321, R4330, E0848

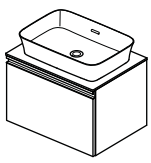

IPALYSS 55x38
(bez otvoru pro baterii)
E1394
Vrchní deska: R4321, R4330, E0848

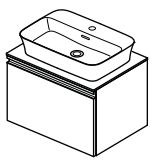

IPALYSS 55x38
(s otvorem pro baterii)
E1393
Vrchní deska: R4321, E0848

Výrobce si vyhrazuje právo na změny sortimentu, cen a technické specifikace. Pro instalaci výrobku jsou rozhodující rozměry uvedené v technických výkresech.

Tesi 60 T0046 | T0050

VRCHNÍ DESKY – DETAILY

R4330 Skleněná deska s výřezem, bez otvoru pro baterii (Tonic II)
R4321 Dřevěná deska bez výřezu (Tonic II)
E0848 Dřevěná deska bez výřezu (Connect Air)

NÁBYTKOVÁ UMYVADLA

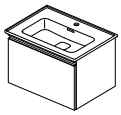

STRADA II 60 **T2991**						

UMYVADLA NA DESKU

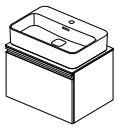
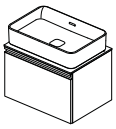
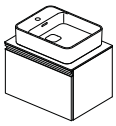
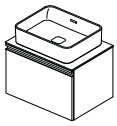
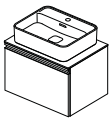
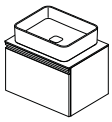

STRADA II **60X40** **T2998** Vrchní deska: E0848, R4330, R4321	**STRADA II** **60X40** **T2999** Vrchní deska: E0848, R4330, R4321	**STRADA II** **50X40** **T2964** Vrchní deska: E0848, R4321	**STRADA II** **50X40** **T2965** Vrchní deska: E0848, R4330, R4321	**STRADA II** **50X40** **T2966** Vrchní deska: E0848, R4330, R4321	**STRADA II** **50X40** **T2967** Vrchní deska: E0848, R4330, R4321	

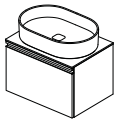
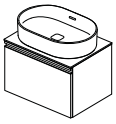
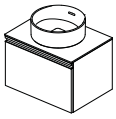
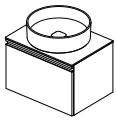
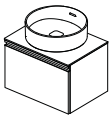
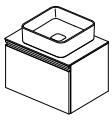
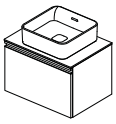

STRADA II **60X40** **T2981** Vrchní deska: E0848, R4330, R4321	**STRADA II** **60X40** **T3604** Vrchní deska: E0848, R4330, R4321	**STRADA II** **Ø38** **T2929** Vrchní deska: E0848, R4330, R4321	**STRADA II** **Ø45** **T2959** Vrchní deska: E0848, R4330, R4321	**STRADA II** **Ø45** **T2961** Vrchní deska: E0848, R4321	**STRADA II** **40X40** **T2962** Vrchní deska: E0848, R4330, R4321	**STRADA II** **40X40** **T2963** Vrchní deska: E0848, R4330, R4321

Tesi 80 T0047 | T0051

VRCHNÍ DESKY – DETAILY

R4331 Skleněná deska s výřezem, bez otvoru pro baterii (Tonic II)
R4335 Skleněná deska s výřezem, s otvorem pro baterii (Tonic II)
R4322 Dřevěná deska bez výřezu (Tonic II)
E0849 Dřevěná deska bez výřezu (Connect Air)

NÁBYTKOVÁ UMYVADLA

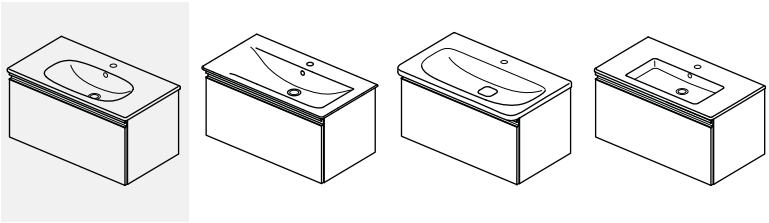

TESI 80 **T3509**	**CONNECT AIR 80** **E0279**	**TONIC II 80** **K0839**	**TEMPO 80** **E0669**			

UMYVADLA NA DESKU

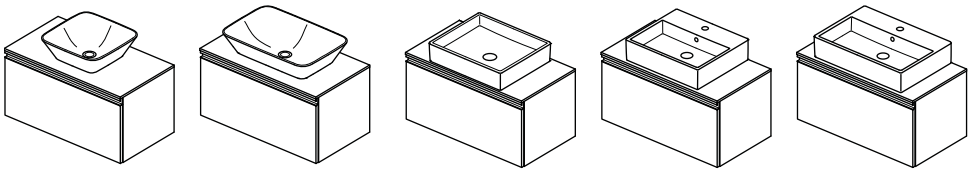

CONNECT AIR 40x40 **E0347** Vrchní deska: R4322, R4331, R4335, E0849	**CONNECT AIR 60x40** **E0348** Vrchní deska: R4322, R4331, E0849	**STRADA 50x42** **K0776** Vrchní deska: R4331, R4322, E0849	**STRADA 50x42** **K0816** Vrchní deska: R4322, E0849	**STRADA 61x42** **K0781** Vrchní deska: R4322, E0849		

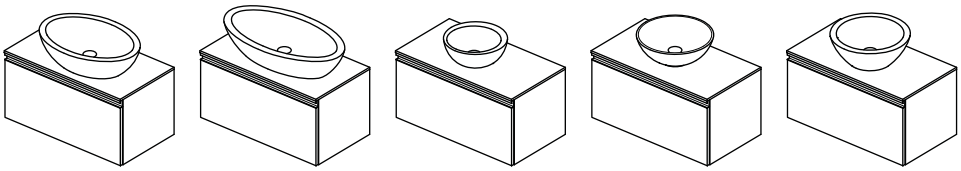

STRADA 60x42 **K0784** Vrchní deska: R4331, R4322, E0849	**STRADA 75x43** **K0785** Vrchní deska: R4331, R4322, E0849	**STRADA Ø34** **K0793** Vrchní deska: R4322, E0849	**STRADA Ø41** **K0795** Vrchní deska: R4322, E0849	**STRADA Ø42** **K0783** Vrchní deska: R4322, E0849		

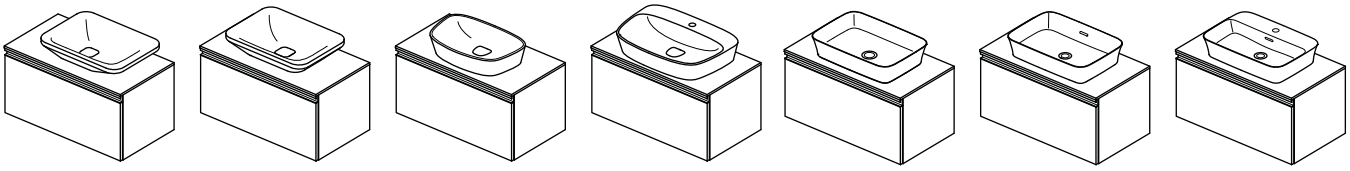

TONIC II 55x40 (Asymetrické) **K0833** Vrchní deska: R4331, R4335, R4322, E0849	**TONIC II 55x40 (Symetrické)** **K0834** Vrchní deska: R4331, R4322, E0849	**DEA 53x32** **(bez otvoru pro baterii)** **T0443** Vrchní deska: R4331, R4322, E0849	**DEA 63x43** **(s otvorem pro baterii)** **T0445** Vrchní deska: R4322, E0849	**IPALYSS 55x38** **(bez otvoru pro baterii)** **E1392** Vrchní deska: R4331, R4322, E0849	**IPALYSS 55x38** **(bez otvoru pro baterii)** **E1394** Vrchní deska: R4331, R4322, E0849	**IPALYSS 55x38** **(s otvorem pro baterii)** **E1393** Vrchní deska: R4322, E0849

Ceník 2019 - Ideal Standard s.r.o., Zemská 623, 415 74 Teplice - Tel.: +420 417 592 111 - www.idealstandard.cz
Výrobce si vyhrazuje právo na změny sortimentu, cen a technické specifikace. Pro instalaci výrobku jsou rozhodující rozměry uvedené v technických výkresech.

Tesi 80 T0047 | T0051

VRCHNÍ DESKY – DETAILY

R4331 Skleněná deska s výřezem, bez otvoru pro baterii (Tonic II)
R4335 Skleněná deska s výřezem, s otvorem pro baterii (Tonic II)
R4322 Dřevěná deska bez výřezu (Tonic II)
E0849 Dřevěná deska bez výřezu (Connect Air)

NÁBYTKOVÁ UMYVADLA

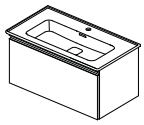

STRADA II 80 **T3003**						

UMYVADLA NA DESKU

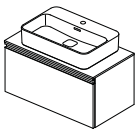
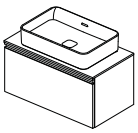
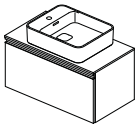
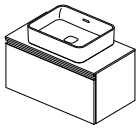
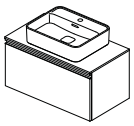
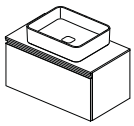
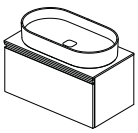

STRADA II **60X40** **T2998** Vrchní deska: E0849, R4331, R4322	**STRADA II** **60X40** **T2999** Vrchní deska: E0849, R4331, R4322	**STRADA II** **50X40** **T2964** Vrchní deska: E0849, R4322	**STRADA II** **50X40** **T2965** Vrchní deska: E0849, R4331, R4322	**STRADA II** **50X40** **T2966** Vrchní deska: E0849, R4331, R4322	**STRADA II** **50X40** **T2967** Vrchní deska: E0849, R4331, R4322	**STRADA II** **75X40** **T2980** Vrchní deska: E0849, R4331, R4322

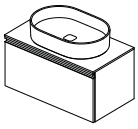
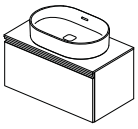
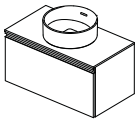
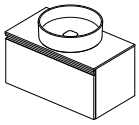
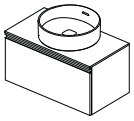
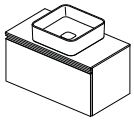
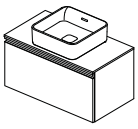

STRADA II **60X40** **T2981** Vrchní deska: E0849, R4331, R4322	**STRADA II** **60X40** **T3604** Vrchní deska: E0849, R4331, R4322	**STRADA II** **Ø38** **T2929** Vrchní deska: E0849, R4331, R4335, R4322	**STRADA II** **Ø45** **T2959** Vrchní deska: E0849, R4331, R4322	**STRADA II** **Ø45** **T2961** Vrchní deska: E0849, R4322	**STRADA II** **40X40** **T2962** Vrchní deska: E0849, R4331, R4335, R4322	**STRADA II** **40X40** **T2963** Vrchní deska: E0849, R4331, R4335, R4322

Tesi 100 T0048 | T0052

VRCHNÍ DESKY – DETAILY

R4332 Skleněná deska s výřezem, bez otvoru pro baterii (Tonic II)
R4336 Skleněná deska s výřezem, s otvorem pro baterii (Tonic II)
R4323 Dřevěná deska bez výřezu (Tonic II)
E0851 Dřevěná deska bez výřezu (Connect Air)

NÁBYTKOVÁ UMYVADLA

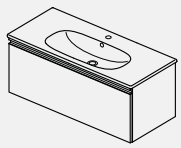

TESI 100
T3508

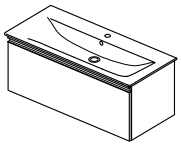

CONNECT AIR 100
E0274

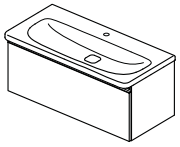

TONIC II 100
K0862

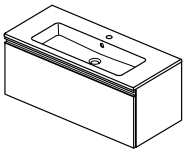

TEMPO 100
E1129

UMYVADLA NA DESKU

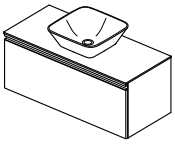

CONNECT AIR 40x40
E0347
Vrchní deska: R4332, R4336, R4323, E0851

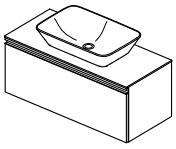

CONNECT AIR 60x40
E0348
Vrchní deska: R4332, R4323, E0851

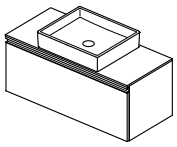

STRADA 50x42
K0776
Vrchní deska: R4332, R4323, E0851

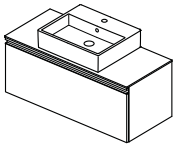

STRADA 50x42
K0816
Vrchní deska: R4323, E0851

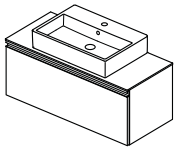

STRADA 61x42
K0781
Vrchní deska: R4323, E0851

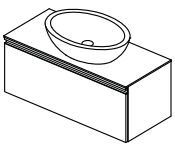

STRADA 60x42
K0784
Vrchní deska: R4332, R4323, E0851

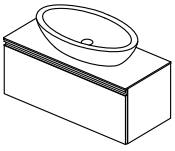

STRADA 75x43
K0785
Vrchní deska: R4332, R4323, E0851

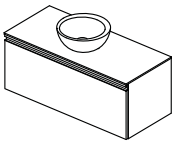

STRADA Ø34
K0793
Vrchní deska: R4323, E0851

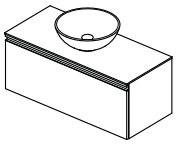

STRADA Ø41
K0795
Vrchní deska: R4323, E0851

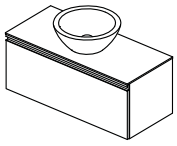

STRADA Ø42
K0783
Vrchní deska: R4323, E0851

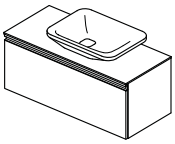

TONIC II 55x40 (Asymetrické)
K0833
Vrchní deska: R4332, R4336, R4323, E0851

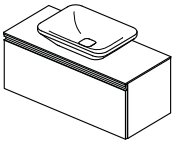

TONIC II 55x40 (Symetrické)
K0834
Vrchní deska: R4332, R4323, E0851

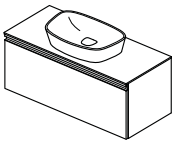

DEA 53x32
(bez otvoru pro baterii)
T0443
Vrchní deska: R4332, R4323, E0851

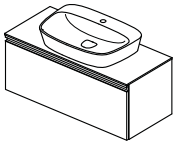

DEA 63x43
(s otvorem pro baterii)
T0445
Vrchní deska: R4323, E0851

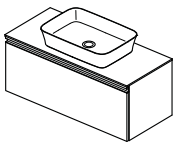

IPALYSS 55x38
(bez otvoru pro baterii)
E1392
Vrchní deska: R4332, R4323, E0851

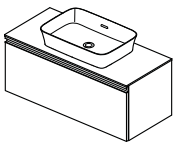

IPALYSS 55x38
(bez otvoru pro baterii)
E1394
Vrchní deska: R4332, R4323, E0851

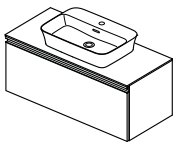

IPALYSS 55x38
(s otvorem pro baterii)
E1393
Vrchní deska: R4323, E0851

Výrobce si vyhrazuje právo na změny sortimentu, cen a technické specifikace. Pro instalaci výrobku jsou rozhodující rozměry uvedené v technických výkresech.

Tesi 100 T0048 | T0052

VRCHNÍ DESKY – DETAILY

R4332 Skleněná deska s výřezem, bez otvoru pro baterii (Tonic II)
R4336 Skleněná deska s výřezem, s otvorem pro baterii (Tonic II)
R4323 Dřevěná deska bez výřezu (Tonic II)
E0851 Dřevěná deska bez výřezu (Connect Air)

NÁBYTKOVÁ UMYVADLA

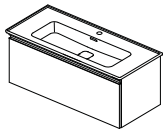

STRADA II 100 **T3004**						

UMYVADLA NA DESKU

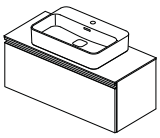
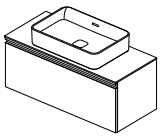
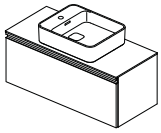
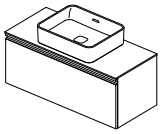
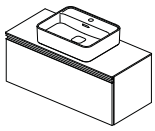
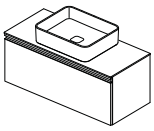
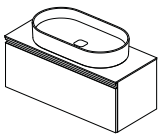

STRADA II **60X40** **T2998** Vrchní deska: E0851, R4332, R4323	**STRADA II** **60X40** **T2999** Vrchní deska: E0851, R4332, R4323	**STRADA II** **50X40** **T2964** Vrchní deska: E0851, R4323	**STRADA II** **50X40** **T2965** Vrchní deska: E0851, R4332, R4323	**STRADA II** **50X40** **T2966** Vrchní deska: E0851, R4332, R4323	**STRADA II** **50X40** **T2967** Vrchní deska: E0851, R4332, R4323	**STRADA II** **75X40** **T2980** Vrchní deska: E0851, R4332, R4323

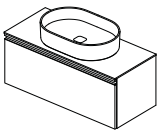
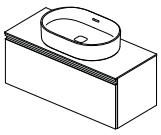
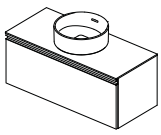
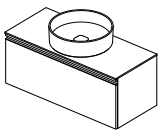
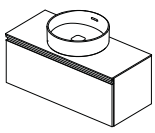
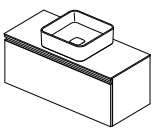
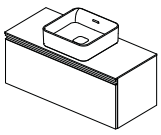

STRADA II **60X40** **T2981** Vrchní deska: E0851, R4332, R4323	**STRADA II** **60X40** **T3604** Vrchní deska: E0851, R4332, R4323	**STRADA II** **Ø38** **T2929** Vrchní deska: E0851, R4332, R4336, R4323	**STRADA II** **Ø45** **T2959** Vrchní deska: E0851, R4332, R4323	**STRADA II** **Ø45** **T2961** Vrchní deska: E0851, R4323	**STRADA II** **40X40** **T2962** Vrchní deska: E0851, R4332, R4336, R4323	**STRADA II** **40X40** **T2963** Vrchní deska: E0851, R4332, R4336, R4323

Tonic II 60 R4302

VRCHNÍ DESKY – DETAILY

E0848 Dřevěná deska bez výřezu (Connect Air)
R4330 Skleněná deska s výřezem, bez otvoru pro baterii (Tonic II)
R4321 Dřevěná deska bez výřezu (Tonic II)

NÁBYTKOVÁ UMYVADLA

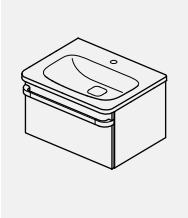

TONIC II 60
K0837

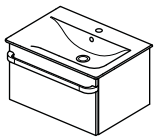

CONNECT AIR 60
E0289

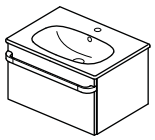

TESI 60
T3510

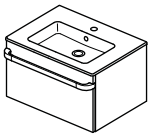

TEMPO 60
E0668

UMYVADLA NA DESKU

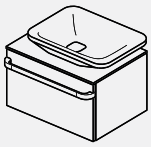

TONIC II 55x40 (Asymetrické)
K0833
Vrchní deska:
R4330, R4321, E0848

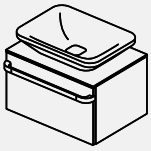

TONIC II 55x40 (Symetrické)
K0834
Vrchní deska:
R4330, R4321, E0848

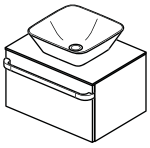

CONNECT AIR 40x40
E0347
Vrchní deska:
R4330, R4321, E0848

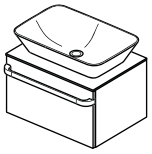

CONNECT AIR 60x40
E0348
Vrchní deska:
R4330, R4321, E0848

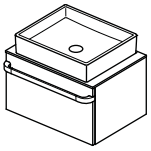

STRADA 50x42
K0776
Vrchní deska:
R4330, R4321, E0848

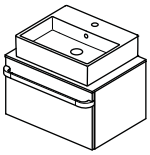

STRADA 50x42
K0816
Vrchní deska:
R4321, E0848

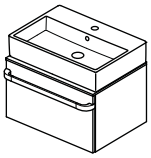

STRADA 61x42
K0781
Vrchní deska:
R4321, E0848

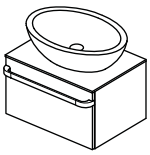

STRADA 60x42
K0784
Vrchní deska:
R4330, R4321, E0848

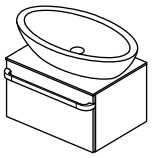

STRADA 75x43
K0785
Vrchní deska:
R4330, R4321, E0848

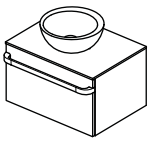

STRADA Ø34
K0793
Vrchní deska:
R4321, E0848

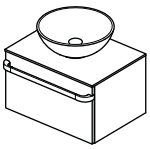

STRADA Ø41
K0795
Vrchní deska:
R4321, E0848

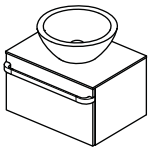

STRADA Ø42
K0783
Vrchní deska:
R4321, E0848

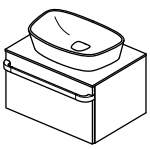

DEA 53x32
(bez otvoru pro baterii)
T0443
Vrchní deska:
R4330, R4321, E0848

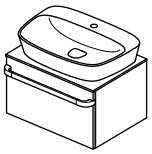

DEA 63x43
(s otvorem pro baterii)
T0445
Vrchní deska:
R4321, E0848

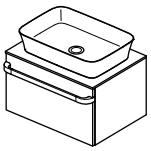

IPALYSS 55x38
(bez otvoru pro baterii)
E1392
Vrchní deska:
R4330, R4321, E0848

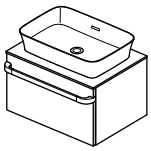

IPALYSS 55x38
(bez otvoru pro baterii)
E1394
Vrchní deska:
R4330, R4321, E0848

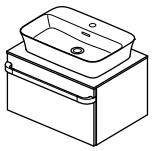

IPALYSS 55x38
(s otvorem pro baterii)
E1393
Vrchní deska:
R4321, E0848

Ceník 2019 - Ideal Standard s.r.o., Zemská 623, 415 74 Teplice - Tel.: +420 417 592 111 - www.idealstandard.cz
Výrobce si vyhrazuje právo na změny sortimentu, cen a technické specifikace. Pro instalaci výrobku jsou rozhodující rozměry uvedené v technických výkresech.

Tonic II 60 R4302

VRCHNÍ DESKY – DETAILY

E0848 Dřevěná deska bez výřezu (Connect Air)
R4330 Skleněná deska s výřezem, bez otvoru pro baterii (Tonic II)
R4321 Dřevěná deska bez výřezu (Tonic II)

NÁBYTKOVÁ UMYVADLA

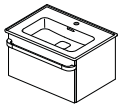

STRADA II 60 **T2991**						

UMYVADLA NA DESKU

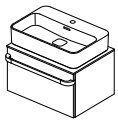
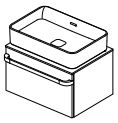
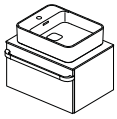
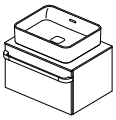
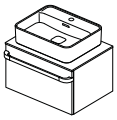
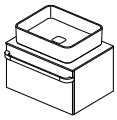

STRADA II **60X40** **T2998** Vrchní deska: E0848, R4330, R4321	**STRADA II** **60X40** **T2999** Vrchní deska: E0848, R4330, R4321	**STRADA II** **50X40** **T2964** Vrchní deska: E0848, R4321	**STRADA II** **50X40** **T2965** Vrchní deska: E0848, R4330, R4321	**STRADA II** **50X40** **T2966** Vrchní deska: E0848, R4330, R4321	**STRADA II** **50X40** **T2967** Vrchní deska: E0848, R4330, R4321	

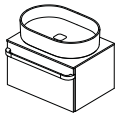
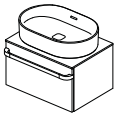
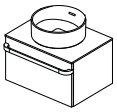
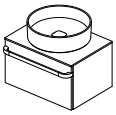
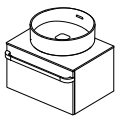
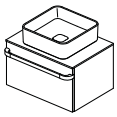
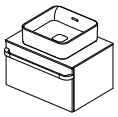

STRADA II **60X40** **T2981** Vrchní deska: E0848, R4330, R4321	**STRADA II** **60X40** **T3604** Vrchní deska: E0848, R4330, R4321	**STRADA II** **Ø38** **T2929** Vrchní deska: E0848, R4330, R4321	**STRADA II** **Ø45** **T2959** Vrchní deska: E0848, R4330, R4321	**STRADA II** **Ø45** **T2961** Vrchní deska: E0848, R4321	**STRADA II** **40X40** **T2962** Vrchní deska: E0848, R4330, R4321	**STRADA II** **40X40** **T2963** Vrchní deska: E0848, R4330, R4321

Tonic II 80 R4303

VRCHNÍ DESKY – DETAILY

R4331 Skleněná deska s výřezem, bez otvoru pro baterii (Tonic II)
R4335 Skleněná deska s výřezem, s otvorem pro baterii (Tonic II)
R4322 Dřevěná deska bez výřezu (Tonic II)
E0849 Dřevěná deska bez výřezu (Connect Air)

NÁBYTKOVÁ UMYVADLA

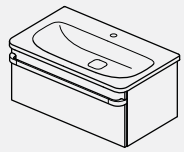

TONIC II 80
K0839

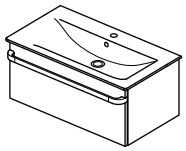

CONNECT AIR 80
E0279

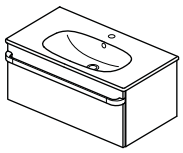

TESI 80
T3509

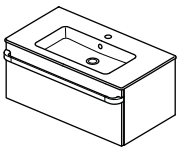

TEMPO 80
E0669

UMYVADLA NA DESKU

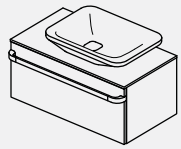

TONIC II 55x40 (Asymetrické)
K0833
Vrchní deska: R4331, R4335, R4322, E0849

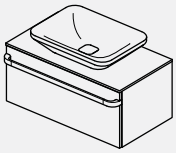

TONIC II 55x40 (Symetrické)
K0834
Vrchní deska: R4331, R4322, E0849

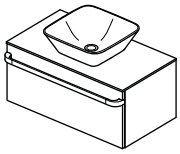

CONNECT AIR 40x40
E0347
Vrchní deska: R4331, R4335, R4322, E0849

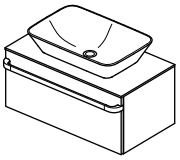

CONNECT AIR 60x40
E0348
Vrchní deska: R4331, R4322, E0849

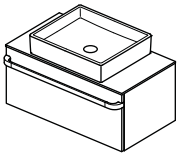

STRADA 50x42
K0776
Vrchní deska: R4331, R4322, E0849

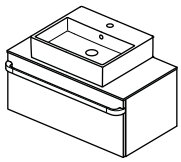

STRADA 50x42
K0816
Vrchní deska: R4322, E0849

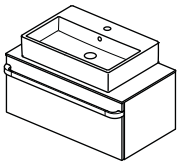

STRADA 61x42
K0781
Vrchní deska: R4322, E0849

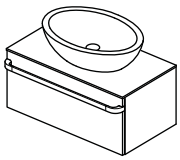

STRADA 60x42
K0784
Vrchní deska: R4330, R4322, E0849

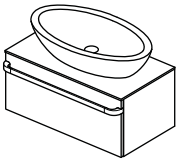

STRADA 75x43
K0785
Vrchní deska: R4331, R4322, E0849

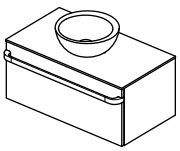

STRADA Ø34
K0793
Vrchní deska: R4322, E0849

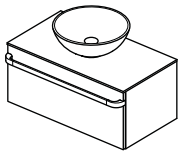

STRADA Ø41
K0795
Vrchní deska: R4322, E0849

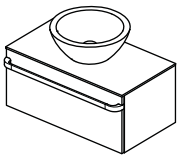

STRADA Ø42
K0783
Vrchní deska: R4322, E0849

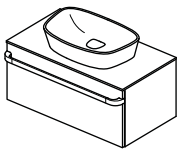

DEA 53x32
(bez otvoru pro baterii)
T0443
Vrchní deska: R4331, R4322, E0849

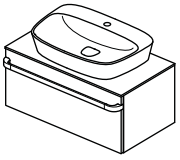

DEA 63x43
(s otvorem pro baterii)
T0445
Vrchní deska: R4322, E0849

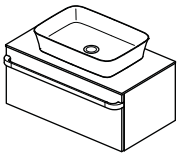

IPALYSS 55x38
(bez otvoru pro baterii)
E1392
Vrchní deska: R4331, R4322, E0849

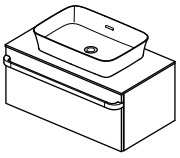

IPALYSS 55x38
(bez otvoru pro baterii)
E1394
Vrchní deska: R4331, R4322, E0849

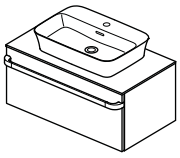

IPALYSS 55x38
(s otvorem pro baterii)
E1393
Vrchní deska: R4322, E0849

Ceník 2019 - Ideal Standard s.r.o., Zemská 623, 415 74 Teplice - Tel.: +420 417 592 111 - www.idealstandard.cz
Výrobce si vyhrazuje právo na změny sortimentu, cen a technické specifikace. Pro instalaci výrobku jsou rozhodující rozměry uvedené v technických výkresech.

Tonic II 80 R4303

VRCHNÍ DESKY – DETAILY

R4331 Skleněná deska s výřezem, bez otvoru pro baterii (Tonic II)
R4335 Skleněná deska s výřezem, s otvorem pro baterii (Tonic II)
R4322 Dřevěná deska bez výřezu (Tonic II)
E0849 Dřevěná deska bez výřezu (Connect Air)

NÁBYTKOVÁ UMYVADLA

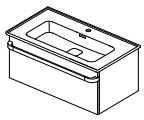

STRADA II 80 **T3003**						

UMYVADLA NA DESKU

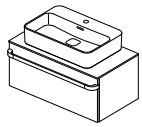
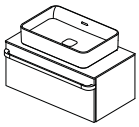
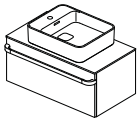
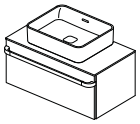
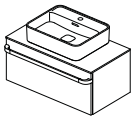
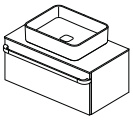
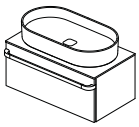

STRADA II **60X40** **T2998** Vrchní deska: E0849, R4331, R4322	**STRADA II** **60X40** **T2999** Vrchní deska: E0849, R4331, R4322	**STRADA II** **50X40** **T2964** Vrchní deska: E0849, R4322	**STRADA II** **50X40** **T2965** Vrchní deska: E0849, R4331, R4322	**STRADA II** **50X40** **T2966** Vrchní deska: E0849, R4331, R4322	**STRADA II** **50X40** **T2967** Vrchní deska: E0849, R4331, R4322	**STRADA II** **75X40** **T2980** Vrchní deska: E0849, R4331, R4322

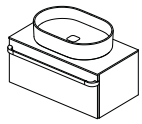
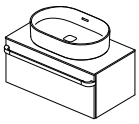
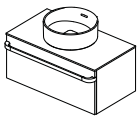
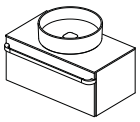
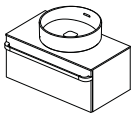
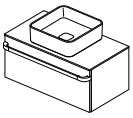
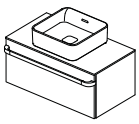

STRADA II **60X40** **T2981** Vrchní deska: E0849, R4331, R4322	**STRADA II** **60X40** **T3604** Vrchní deska: E0849, R4331, R4322	**STRADA II** **Ø38** **T2929** Vrchní deska: E0849, R4331, R4335, R4322	**STRADA II** **Ø45** **T2959** Vrchní deska: E0849, R4331, R4322	**STRADA II** **Ø45** **T2961** Vrchní deska: E0849, R4322	**STRADA II** **40X40** **T2962** Vrchní deska: E0849, R4331, R4335, R4322	**STRADA II** **40X40** **T2963** Vrchní deska: E0849, R4331, R4335, R4322

Tonic II 100 R4304

VRCHNÍ DESKY – DETAILY

R4332 Skleněná deska s výřezem, bez otvoru pro baterii (Tonic II)
R4336 Skleněná deska s výřezem, s otvorem pro baterii (Tonic II)
E0851 Dřevěná deska bez výřezu (Connect Air)
R4323 Dřevěná deska bez výřezu (Tonic II)
R4360 Madlo

NÁBYTKOVÁ UMYVADLA

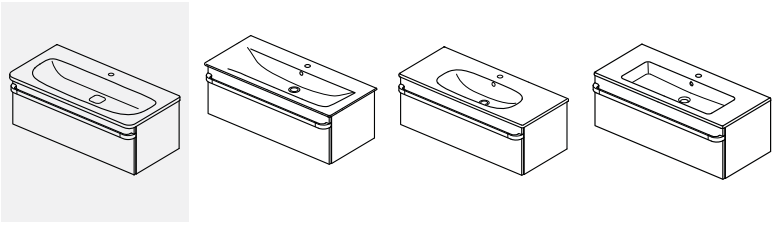

TONIC II 100 **K0862**	**CONNECT AIR 100** **E0274**	**TESI 100** **T3508**	**TEMPO 100** **E1129**			

UMYVADLA NA DESKU

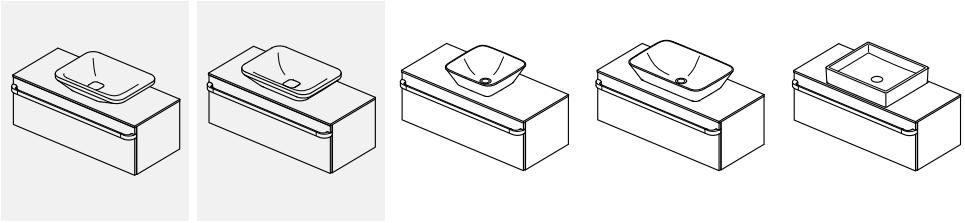

TONIC II 55x40 (Asymetrické) **K0833** Vrchní deska: R4332, R4336, R4323, E0851	**TONIC II 55x40 (Symetrické)** **K0834** Vrchní deska: R4332, R4323, E0851	**CONNECT AIR 40x40** **E0347** Vrchní deska: R4332, R4336, R4323, E0851	**CONNECT AIR 60x40** **E0348** Vrchní deska: R4332, R4323, E0851	**STRADA 50x42** **K0776** Vrchní deska: R4332, R4323, E0851		

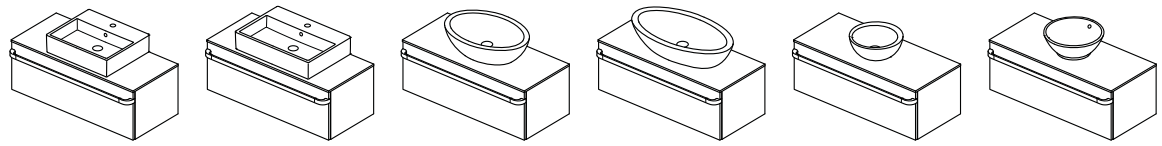

STRADA 50x42 **K0816** Vrchní deska: R4323, E0851	**STRADA 61x42** **K0781** Vrchní deska: R4323, E0851	**STRADA 60x42** **K0784** Vrchní deska: R4332, R4323, E0851	**STRADA 75x43** **K0785** Vrchní deska: R4332, R4323, E0851	**STRADA Ø34** **K0793** Vrchní deska: R4323, E0851	**STRADA Ø38** **K0819** Vrchní deska: R4323, E0851	

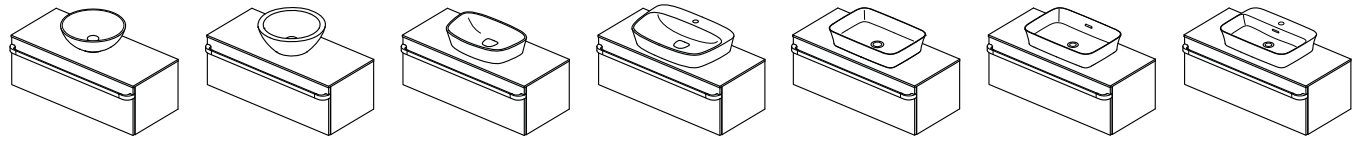

STRADA Ø41 **K0795** Vrchní deska: R4323, E0851	**STRADA Ø42** **K0783** Vrchní deska: R4323, E0851	**DEA 53x32** **(bez otvoru pro baterii)** **T0443** Vrchní deska: R4332, R4323, E0851	**DEA 63x43** **(s otvorem pro baterii)** **T0445** Vrchní deska: R4323, E0851	**IPALYSS 55x38** **(bez otvoru pro baterii)** **E1392** Vrchní deska: R4332, R4323, E0851	**IPALYSS 55x38** **(bez otvoru pro baterii)** **E1394** Vrchní deska: R4332, R4323, E0851	**IPALYSS 55x38** **(s otvorem pro baterii)** **E1393** Vrchní deska: R4323, E0851

Ceník 2019 - Ideal Standard s.r.o., Zemská 623, 415 74 Teplice - Tel.: +420 417 592 111 - www.idealstandard.cz
Výrobce si vyhrazuje právo na změny sortimentu, cen a technické specifikace. Pro instalaci výrobku jsou rozhodující rozměry uvedené v technických výkresech.

Tonic II 100 R4304

VRCHNÍ DESKY – DETAILY

R4332 Skleněná deska s výřezem, bez otvoru pro baterii (Tonic II)
R4336 Skleněná deska s výřezem, s otvorem pro baterii (Tonic II)
E0851 Dřevěná deska bez výřezu (Connect Air)
R4323 Dřevěná deska bez výřezu (Tonic II)
R4360 Madlo

NÁBYTKOVÁ UMYVADLA

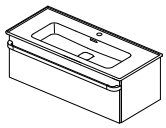

STRADA II 100 **T3004**						

UMYVADLA NA DESKU

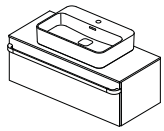
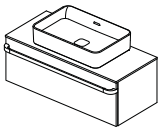
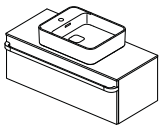
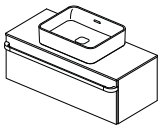
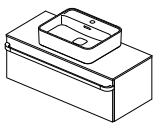
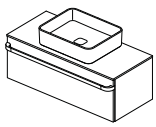
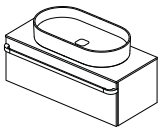

STRADA II **60X40** **T2998** Vrchní deska: E0851, R4332, R4323	**STRADA II** **60X40** **T2999** Vrchní deska: E0851, R4332, R4323	**STRADA II** **50X40** **T2964** Vrchní deska: E0851, R4323	**STRADA II** **50X40** **T2965** Vrchní deska: E0851, R4332, R4323	**STRADA II** **50X40** **T2966** Vrchní deska: E0851, R4332, R4323	**STRADA II** **50X40** **T2967** Vrchní deska: E0851, R4332, R4323	**STRADA II** **75X40** **T2980** Vrchní deska: E0851, R4332, R4323

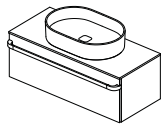
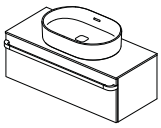
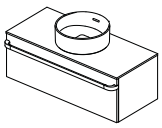
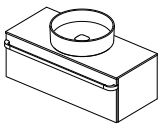
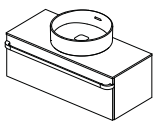
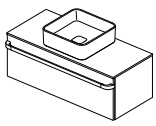
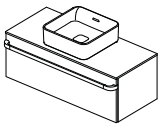

STRADA II **60X40** **T2981** Vrchní deska: E0851, R4332, R4323	**STRADA II** **60X40** **T3604** Vrchní deska: E0851, R4332, R4323	**STRADA II** **Ø38** **T2929** Vrchní deska: E0851, R4332, R4336, R4323	**STRADA II** **Ø45** **T2959** Vrchní deska: E0851, R4332, R4323	**STRADA II** **Ø45** **T2961** Vrchní deska: E0851, R4323	**STRADA II** **40X40** **T2962** Vrchní deska: E0851, R4332, R4336, R4323	**STRADA II** **40X40** **T2963** Vrchní deska: E0851, R4332, R4336, R4323

Tonic II 120 R4305

VRCHNÍ DESKY – DETAILY

R4333 Skleněná deska s výřezem, bez otvoru pro baterii (Tonic II)
R4324 Dřevěná deska bez výřezu (Tonic II)
E0852 Dřevěná deska bez výřezu (Connect Air)
R4361 Madlo

NÁBYTKOVÁ UMYVADLA

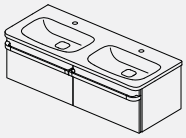

TONIC II 120
K0870/K0871

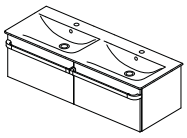

CONNECT AIR 120
E0273

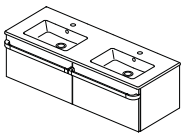

TEMPO 120
E0534

UMYVADLA NA DESKU

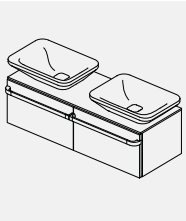

TONIC II 55x40 (Asymetrické)
K0833
Vrchní deska: R4333, R4324, E0852

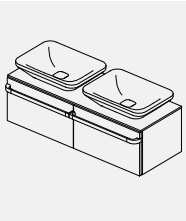

TONIC II 55x40 (Symetrické)
K0834
Vrchní deska: R4333, R4324, E0852

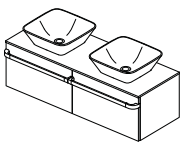

CONNECT AIR 40x40
E0347
Vrchní deska: R4333, R4324, E0852

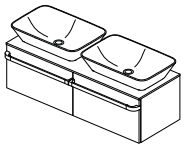

CONNECT AIR 60x40
E0348
Vrchní deska: R4333, R4324, E0852

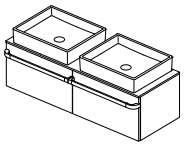

STRADA 50x42
K0776
Vrchní deska: R4333, R4324, E0852

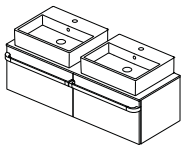

STRADA 50x42
K0816
Vrchní deska: R4324, E0852

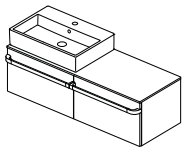

STRADA 61x42
K0781
Vrchní deska: R4324, E0852

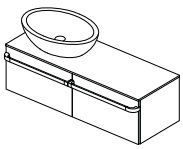

STRADA 60x42
K0784
Vrchní deska: R4324, E0852

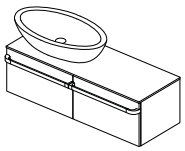

STRADA 75x43
K0785
Vrchní deska: R4324, E0852

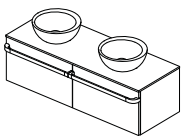

STRADA Ø34
K0793
Vrchní deska: R4324, E0852

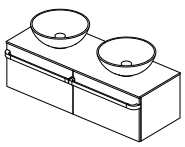

STRADA Ø41
K0795
Vrchní deska: R4324, E0852

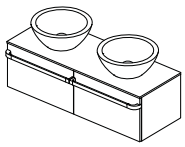

STRADA Ø42
K0783
Vrchní deska: R4324, E0852

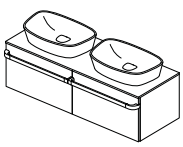

DEA 53x32
(bez otvoru pro baterii)
T0443
Vrchní deska: R4333, R4324, E0852

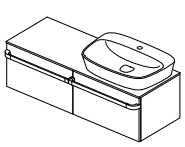

DEA 63x43
(s otvorem pro baterii)
T0445
Vrchní deska: R4324, E0852

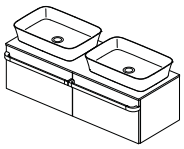

IPALYSS 55x38
(bez otvoru pro baterii)
E1392
Vrchní deska: R4333, R4324, E0852

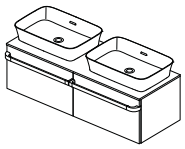

IPALYSS 55x38
(bez otvoru pro baterii)
E1394
Vrchní deska: R4333, R4324, E0852

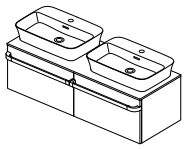

IPALYSS 55x38
(s otvorem pro baterii)
E1393
Vrchní deska: R4324, E0852

Výrobce si vyhrazuje právo na změny sortimentu, cen a technické specifikace. Pro instalaci výrobku jsou rozhodující rozměry uvedené v technických výkresech.

Tonic II 120 R4305

VRCHNÍ DESKY – DETAILY

R4333 Skleněná deska s výřezem, bez otvoru pro baterii (Tonic II)
R4324 Dřevěná deska bez výřezu (Tonic II)
E0852 Dřevěná deska bez výřezu (Connect Air)
R4361 Madlo

NÁBYTKOVÁ UMYVADLA

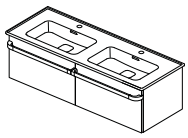

STRADA II 120
T3005

UMYVADLA NA DESKU

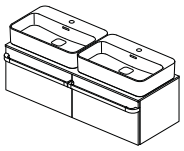

STRADA II
60X40
T2998
Vrchní deska:
E0852, R4333, R4324

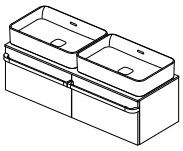

STRADA II
60X40
T2999
Vrchní deska:
E0852, R4333, R4324

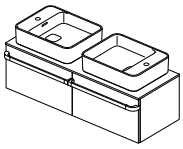

STRADA II
50X40
T2964
Vrchní deska:
E0852, R4324

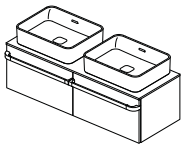

STRADA II
50X40
T2965
Vrchní deska:
E0852, R4333, R4324

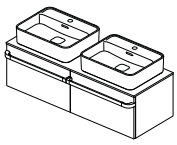

STRADA II
50X40
T2966
Vrchní deska:
E0852, R4333, R4324

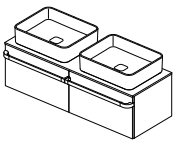

STRADA II
50X40
T2967
Vrchní deska:
E0852, R4333, R4324

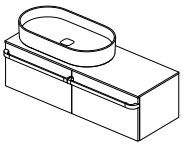

STRADA II
75X40
T2980
Vrchní deska:
E0852, R4324

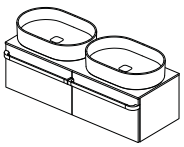

STRADA II
60X40
T2981
Vrchní deska:
E0852, R4333, R4324

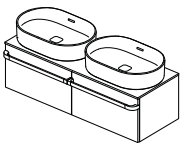

STRADA II
60X40
T3604
Vrchní deska:
E0852, R4333, R4324

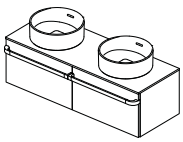

STRADA II
Ø38
T2929
Vrchní deska:
E0852, R4333, R4324

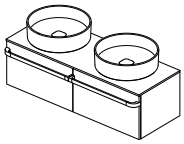

STRADA II
Ø45
T2959
Vrchní deska:
E0852, R4333, R4324

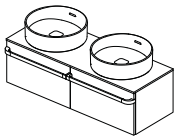

STRADA II
Ø45
T2961
Vrchní deska:
E0852, R4324

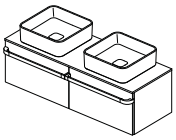

STRADA II
40X40
T2962
Vrchní deska:
E0852, R4333, R4324

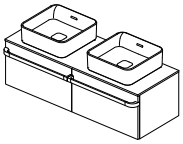

STRADA II
40X40
T2963
Vrchní deska:
E0852, R4333, R4324

Tonic II 60 R4310

VRCHNÍ DESKY – DETAILY

R4330 Skleněná deska s výřezem, bez otvoru pro baterii (Tonic II)
R4321 Dřevěná deska bez výřezu (Tonic II)
E0848 Dřevěná deska bez výřezu (Connect Air)
R4358 Madlo (není nutné)

NÁBYTKOVÁ UMYVADLA

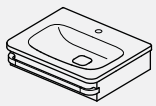

TONIC II 60
K0837

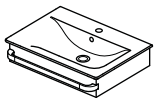

CONNECT AIR 60
E0289

TESI 60
T3510

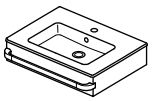

TEMPO 60
E0668

UMYVADLA NA DESKU

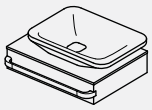

TONIC II 55x40 (Asymetrické)
K0833
Vrchní deska:
R4330, R4321, E0848

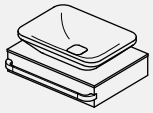

TONIC II 55x40 (Symetrické)
K0834
Vrchní deska:
R4330, R4321, E0848

CONNECT AIR 40x40
E0347
Vrchní deska:
R4330, R4321, E0848

CONNECT AIR 60x40
E0348
Vrchní deska:
R4330, R4321, E0848

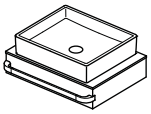

STRADA 50x42
K0776
Vrchní deska:
R4330, R4321, E0848

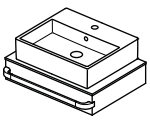

STRADA 50x42
K0816
Vrchní deska:
R4321, E0848

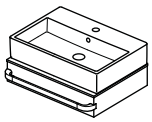

STRADA 61x42
K0781
Vrchní deska:
R4321, E0848

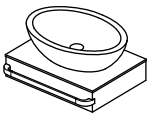

STRADA 60x42
K0784
Vrchní deska:
R4330, R4321, E0848

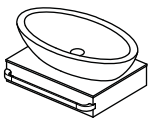

STRADA 75x43
K0785
Vrchní deska:
R4330, R4321, E0848

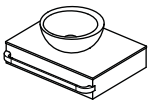

STRADA Ø34
K0793
Vrchní deska:
R4321, E0848

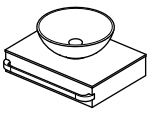

STRADA Ø41
K0795
Vrchní deska:
R4321, E0848

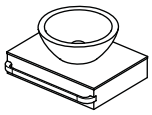

STRADA Ø42
K0783
Vrchní deska:
R4321, E0848

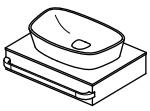

DEA 53x32
(bez otvoru pro baterii)
T0443
Vrchní deska:
R4330, R4321, E0848

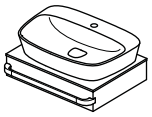

DEA 63x43
(s otvorem pro baterii)
T0445
Vrchní deska:
R4321, E0848

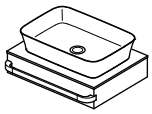

IPALYSS 55x38
(bez otvoru pro baterii)
E1392
Vrchní deska:
R4330, R4321, E0848

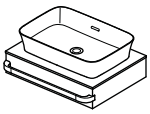

IPALYSS 55x38
(bez otvoru pro baterii)
E1394
Vrchní deska:
R4330, R4321, E0848

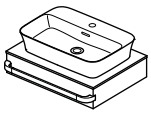

IPALYSS 55x38
(s otvorem pro baterii)
E1393
Vrchní deska:
R4321, E0848

Výrobce si vyhrazuje právo na změny sortimentu, cen a technické specifikace. Pro instalaci výrobku jsou rozhodující rozměry uvedené v technických výkresech.

Tonic II 60 R4310

VRCHNÍ DESKY – DETAILY

R4330 Skleněná deska s výřezem, bez otvoru pro baterii (Tonic II)
R4321 Dřevěná deska bez výřezu (Tonic II)
E0848 Dřevěná deska bez výřezu (Connect Air)
R4358 Madlo (není nutné)

NÁBYTKOVÁ UMYVADLA

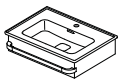

STRADA II 60 **T2991**						

UMYVADLA NA DESKU

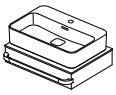

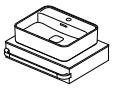
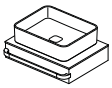

STRADA II **60X40** **T2998** Vrchní deska: E0848, R4330, R4321	**STRADA II** **60X40** **T2999** Vrchní deska: E0848, R4330, R4321	**STRADA II** **50X40** **T2964** Vrchní deska: E0848, R4321	**STRADA II** **50X40** **T2965** Vrchní deska: E0848, R4330, R4321	**STRADA II** **50X40** **T2966** Vrchní deska: E0848, R4330, R4321	**STRADA II** **50X40** **T2967** Vrchní deska: E0848, R4330, R4321	

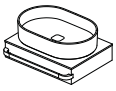
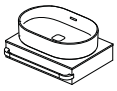
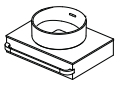
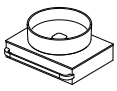
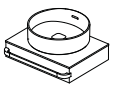
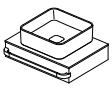

STRADA II **60X40** **T2981** Vrchní deska: E0848, R4330, R4321	**STRADA II** **60X40** **T3604** Vrchní deska: E0848, R4330, R4321	**STRADA II** **Ø38** **T2929** Vrchní deska: E0848, R4330, R4321	**STRADA II** **Ø45** **T2959** Vrchní deska: E0848, R4330, R4321	**STRADA II** **Ø45** **T2961** Vrchní deska: E0848, R4321	**STRADA II** **40X40** **T2962** Vrchní deska: E0848, R4330, R4321	**STRADA II** **40X40** **T2963** Vrchní deska: E0848, R4330, R4321

Tonic II 80 R4311

VRCHNÍ DESKY – DETAILY

R4331 Skleněná deska s výřezem, bez otvoru pro baterii (Tonic II)
R4335 Skleněná deska s výřezem, s otvorem pro baterii (Tonic II)
E0849 Dřevěná deska bez výřezu (Connect Air)
R4322 Dřevěná deska bez výřezu (Tonic II)
R4359 Madlo (není nutné)

NÁBYTKOVÁ UMYVADLA

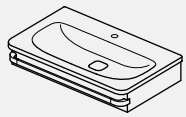

TONIC II 80
K0839

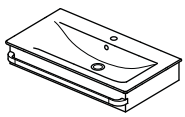

CONNECT AIR 80
E0279

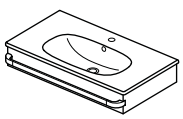

TESI 80
T3509

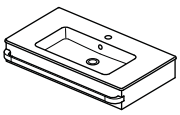

TEMPO 80
E0669

UMYVADLA NA DESKU

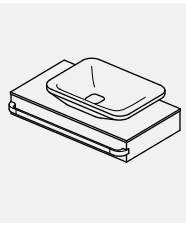

TONIC II 55x40 (Asymetrické)
K0833
Vrchní deska: R4331, R4335, R4322, E0849

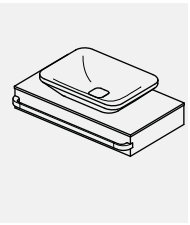

TONIC II 55x40 (Symetrické)
K0834
Vrchní deska: R4331, R4322, E0849

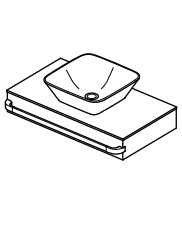

CONNECT AIR 40x40
E0347
Vrchní deska: R4331, R4335, R4322, E0849

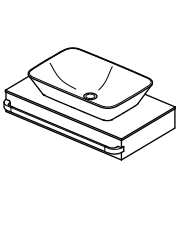

CONNECT AIR 60x40
E0348
Vrchní deska: R4331, R4322, E0849

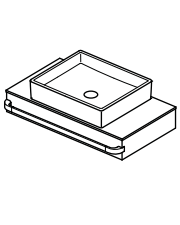

STRADA 50x42
K0776
Vrchní deska: R4331, R4322, E0849

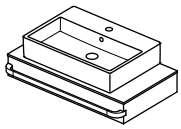

STRADA 61x42
K0781
Vrchní deska: R4322, E0849

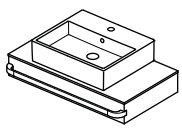

STRADA 50x42
K0816
Vrchní deska: R4322, E0849

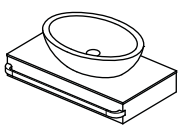

STRADA 60x42
K0784
Vrchní deska: R4330, R4322, E0849

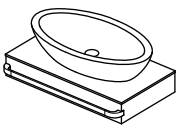

STRADA 75x43
K0785
Vrchní deska: R4331, R4322, E0849

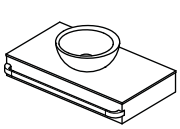

STRADA Ø34
K0793
Vrchní deska: R4322, E0849

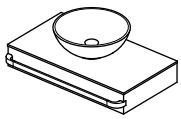

STRADA Ø41
K0795
Vrchní deska: R4322, E0849

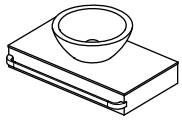

STRADA Ø42
K0783
Vrchní deska: R4322, E0849

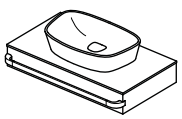

DEA 53x32
(bez otvoru pro baterii)
T0443
Vrchní deska: R4331, R4322, E0849

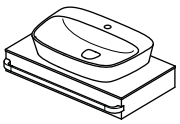

DEA 63x43
(s otvorem pro baterii)
T0445
Vrchní deska: R4322, E0849

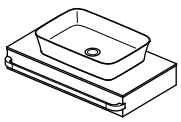

IPALYSS 55x38
(bez otvoru pro baterii)
E1392
Vrchní deska: R4331, R4322, E0849

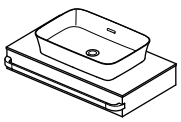

IPALYSS 55x38
(bez otvoru pro baterii)
E1394
Vrchní deska: R4331, R4322, E0849

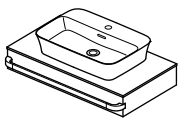

IPALYSS 55x38
(s otvorem pro baterii)
E1393
Vrchní deska: R4322, E0849

Ceník 2019 - Ideal Standard s.r.o., Zemská 623, 415 74 Teplice - Tel.: +420 417 592 111 - www.idealstandard.cz
Výrobce si vyhrazuje právo na změny sortimentu, cen a technické specifikace. Pro instalaci výrobku jsou rozhodující rozměry uvedené v technických výkresech.

Tonic II 80 R4311

VRCHNÍ DESKY – DETAILY

R4331 Skleněná deska s výřezem, bez otvoru pro baterii (Tonic II)
R4335 Skleněná deska s výřezem, s otvorem pro baterii (Tonic II)
E0849 Dřevěná deska bez výřezu (Connect Air)
R4322 Dřevěná deska bez výřezu (Tonic II)
R4359 Madlo (není nutné)

NÁBYTKOVÁ UMYVADLA

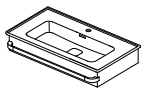

STRADA II 80
T3003

UMYVADLA NA DESKU

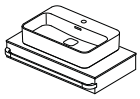

STRADA II
60X40
T2998
Vrchní deska:
E0849, R4331, R4322

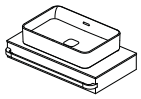

STRADA II
60X40
T2999
Vrchní deska:
E0849, R4331, R4322

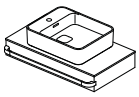

STRADA II
50X40
T2964
Vrchní deska:
E0849, R4322

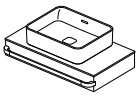

STRADA II
50X40
T2965
Vrchní deska:
E0849, R4331, R4322

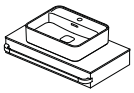

STRADA II
50X40
T2966
Vrchní deska:
E0849, R4331, R4322

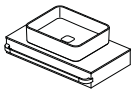

STRADA II
50X40
T2967
Vrchní deska:
E0849, R4331, R4322

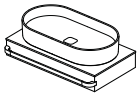

STRADA II
75X40
T2980
Vrchní deska:
E0849, R4331, R4322

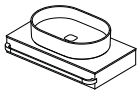

STRADA II
60X40
T2981
Vrchní deska:
E0849, R4331, R4322

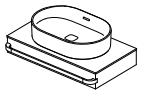

STRADA II
60X40
T3604
Vrchní deska:
E0849, R4331, R4322

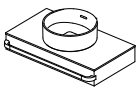

STRADA II
Ø38
T2929
Vrchní deska:
E0849, R4331, R4335, R4322

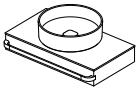

STRADA II
Ø45
T2959
Vrchní deska:
E0849, R4331, R4322

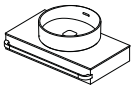

STRADA II
Ø45
T2961
Vrchní deska:
E0849, R4322

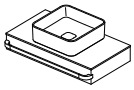

STRADA II
40X40
T2962
Vrchní deska:
E0849, R4331, R4335, R4322

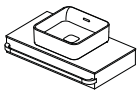

STRADA II
40X40
T2963
Vrchní deska:
E0849, R4331, R4335, R4322

Tonic II 100 R4312

VRCHNÍ DESKY – DETAILY

R4332 Skleněná deska s výřezem, bez otvoru pro baterii (Tonic II)
R4336 Skleněná deska s výřezem, s otvorem pro baterii (Tonic II)
E0851 Dřevěná deska bez výřezu (Connect Air)
R4323 Dřevěná deska bez výřezu (Tonic II)
R4360 Madlo (není nutné)

NÁBYTKOVÁ UMYVADLA

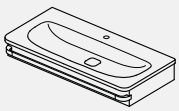

TONIC II 100
K0862

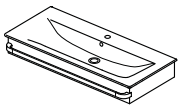

CONNECT AIR 100
E0274

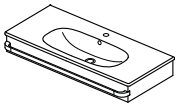

TESI 100
T3508

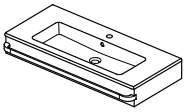

TEMPO 100
E1129

UMYVADLA NA DESKU

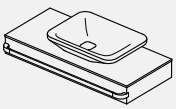

TONIC II 55x40 (Asymetrické)
K0833
Vrchní deska: R4332, R4336, R4323, E0851

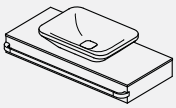

TONIC II 55x40 (Symetrické)
K0834
Vrchní deska: R4332, R4323, E0851

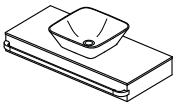

CONNECT AIR 40x40
E0347
Vrchní deska: R4332, R4336, R4323, E0851

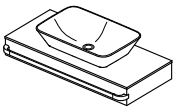

CONNECT AIR 60x40
E0348
Vrchní deska: R4332, R4323, E0851

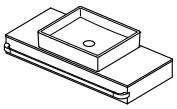

STRADA 50x42
K0776
Vrchní deska: R4332, R4323, E0851

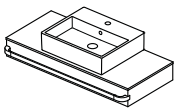

STRADA 50x42
K0816
Vrchní deska: R4323, E0851

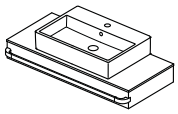

STRADA 61x42
K0781
Vrchní deska: R4323, E0851

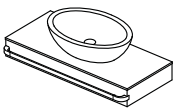

STRADA 60x42
K0784
Vrchní deska: R4332, R4323, E0851

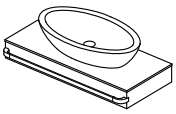

STRADA 75x43
K0785
Vrchní deska: R4332, R4323, E0851

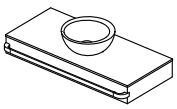

STRADA Ø34
K0793
Vrchní deska: R4323, E0851

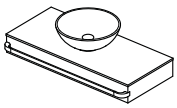

STRADA Ø41
K0795
Vrchní deska: R4323, E0851

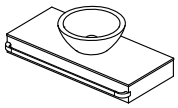

STRADA Ø42
K0783
Vrchní deska: R4323, E0851

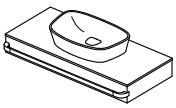

DEA 53x32
(bez otvoru pro baterii)
T0443
Vrchní deska: R4332, R4323, E0851

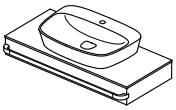

DEA 63x43
(s otvorem pro baterii)
T0445
Vrchní deska: R4323, E0851

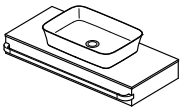

IPALYSS 55x38
(bez otvoru pro baterii)
E1392
Vrchní deska: R4332, R4323, E0851

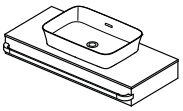

IPALYSS 55x38
(bez otvoru pro baterii)
E1394
Vrchní deska: R4332, R4323, E0851

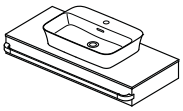

IPALYSS 55x38
(s otvorem pro baterii)
E1393
Vrchní deska: R4323, E0851

Ceník 2019 - Ideal Standard s.r.o., Zemská 623, 415 74 Teplice - Tel.: +420 417 592 111 - www.idealstandard.cz
Výrobce si vyhrazuje právo na změny sortimentu, cen a technické specifikace. Pro instalaci výrobku jsou rozhodující rozměry uvedené v technických výkresech.

Tonic II 100 R4312

VRCHNÍ DESKY – DETAILY

R4332 Skleněná deska s výřezem, bez otvoru pro baterii (Tonic II)
R4336 Skleněná deska s výřezem, s otvorem pro baterii (Tonic II)
E0851 Dřevěná deska bez výřezu (Connect Air)
R4323 Dřevěná deska bez výřezu (Tonic II)
R4360 Madlo (není nutné)

NÁBYTKOVÁ UMYVADLA

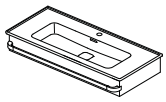

STRADA II 100 **T3004**						

UMYVADLA NA DESKU

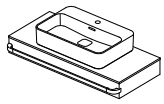
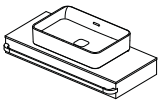
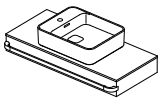
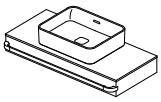
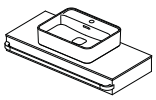
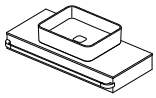
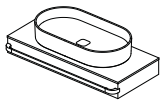

STRADA II **60X40** **T2998** Vrchní deska: E0851, R4332, R4323	**STRADA II** **60X40** **T2999** Vrchní deska: E0851, R4332, R4323	**STRADA II** **50X40** **T2964** Vrchní deska: E0851, R4323	**STRADA II** **50X40** **T2965** Vrchní deska: E0851, R4332, R4323	**STRADA II** **50X40** **T2966** Vrchní deska: E0851, R4332, R4323	**STRADA II** **50X40** **T2967** Vrchní deska: E0851, R4332, R4323	**STRADA II** **75X40** **T2980** Vrchní deska: E0851, R4332, R4323

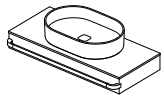
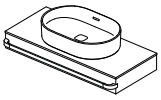
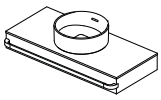
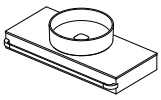
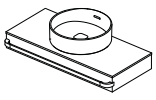
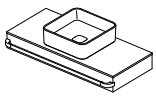
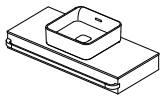

STRADA II **60X40** **T2981** Vrchní deska: E0851, R4332, R4323	**STRADA II** **60X40** **T3604** Vrchní deska: E0851, R4332, R4323	**STRADA II** **Ø38** **T2929** Vrchní deska: E0851, R4332, R4336, R4323	**STRADA II** **Ø45** **T2959** Vrchní deska: E0851, R4332, R4323	**STRADA II** **Ø45** **T2961** Vrchní deska: E0851, R4323	**STRADA II** **40X40** **T2962** Vrchní deska: E0851, R4332, R4336, R4323	**STRADA II** **40X40** **T2963** Vrchní deska: E0851, R4332, R4336, R4323

Tonic II 120 R4313

VRCHNÍ DESKY – DETAILY

R4333 Skleněná deska s výřezem, bez otvoru pro baterii (Tonic II)
R4324 Dřevěná deska bez výřezu (Tonic II)
E0852 Dřevěná deska bez výřezu (Connect Air)
R4361 Madlo (není nutné)

NÁBYTKOVÁ UMYVADLA

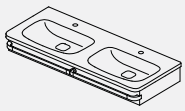

TONIC II 120
K0870/K0871

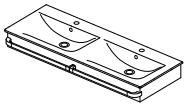

CONNECT AIR 120
E0273

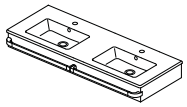

TEMPO 120
E0534

UMYVADLA NA DESKU

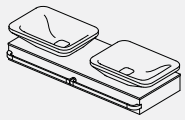

TONIC II 55x40 (Asymetrické)
K0833
Vrchní deska: R4333, R4324, E0852

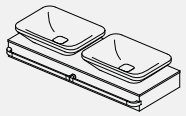

TONIC II 55x40 (Symetrické)
K0834
Vrchní deska: R4333, R4324, E0852

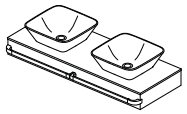

CONNECT AIR 40x40
E0347
Vrchní deska: R4333, R4324, E0852

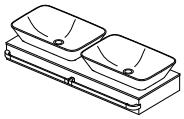

CONNECT AIR 60x40
E0348
Vrchní deska: R4333, R4324, E0852

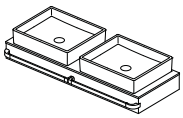

STRADA 50x42
K0776
Vrchní deska: R4333, R4324, E0852

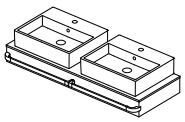

STRADA 50x42
K0816
Vrchní deska: R4324, E0852

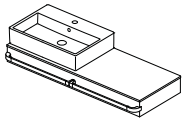

STRADA 61x42
K0781
Vrchní deska: R4324, E0852

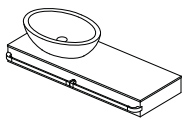

STRADA 60x42
K0784
Vrchní deska: R4324, E0852

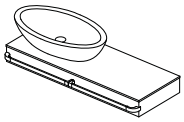

STRADA 75x43
K0785
Vrchní deska: R4324, E0852

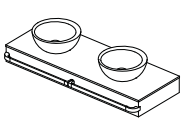

STRADA Ø34
K0793
Vrchní deska: R4324, E0852

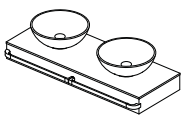

STRADA Ø41
K0795
Vrchní deska: R4324, E0852

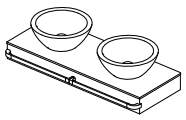

STRADA Ø42
K0783
Vrchní deska: R4324, E0852

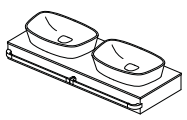

DEA 53x32
(bez otvoru pro baterii)
T0443
Vrchní deska: R4333, R4324, E0852

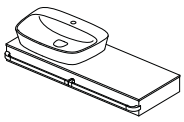

DEA 63x43
(s otvorem pro baterii)
T0445
Vrchní deska: R4324, E0852

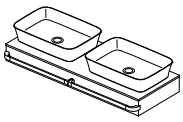

IPALYSS 55x38
(bez otvoru pro baterii)
E1392
Vrchní deska: R4333, R4324, E0852

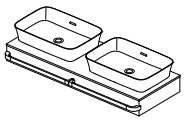

IPALYSS 55x38
(bez otvoru pro baterii)
E1394
Vrchní deska: R4333, R4324, E0852

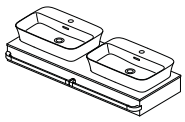

IPALYSS 55x38
(s otvorem pro baterii)
E1393
Vrchní deska: R4324, E0852

Výrobce si vyhrazuje právo na změny sortimentu, cen a technické specifikace. Pro instalaci výrobku jsou rozhodující rozměry uvedené v technických výkresech.

Tonic II 120 R4313

VRCHNÍ DESKY – DETAILY

R4333 Skleněná deska s výřezem, bez otvoru pro baterii (Tonic II)
R4324 Dřevěná deska bez výřezu (Tonic II)
E0852 Dřevěná deska bez výřezu (Connect Air)
R4361 Madlo (není nutné)

NÁBYTKOVÁ UMYVADLA

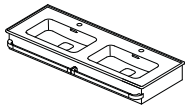

STRADA II 120
T3005

UMYVADLA NA DESKU

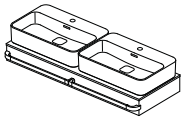

STRADA II
60X40
T2998
Vrchní deska:
E0852, R4333, R4324

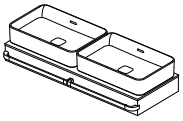

STRADA II
60X40
T2999
Vrchní deska:
E0852, R4333, R4324

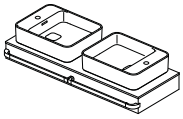

STRADA II
50X40
T2964
Vrchní deska:
E0852, R4324

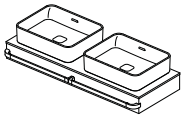

STRADA II
50X40
T2965
Vrchní deska:
E0852, R4333, R4324

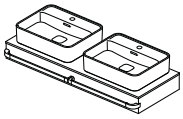

STRADA II
50X40
T2966
Vrchní deska:
E0852, R4333, R4324

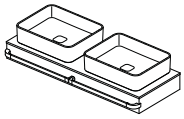

STRADA II
50X40
T2967
Vrchní deska:
E0852, R4333, R4324

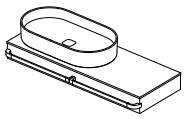

STRADA II
75X40
T2980
Vrchní deska:
E0852, R4324

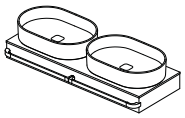

STRADA II
60X40
T2981
Vrchní deska:
E0852, R4333, R4324

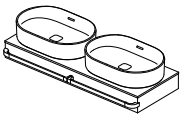

STRADA II
60X40
T3604
Vrchní deska:
E0852, R4333, R4324

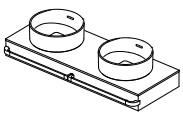

STRADA II
Ø38
T2929
Vrchní deska:
E0852, R4333, R4324

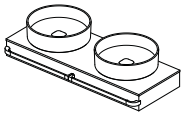

STRADA II
Ø45
T2959
Vrchní deska:
E0852, R4333, R4324

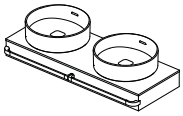

STRADA II
Ø45
T2961
Vrchní deska:
E0852, R4324

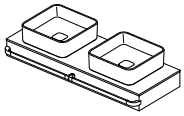

STRADA II
40X40
T2962
Vrchní deska:
E0852, R4333, R4324

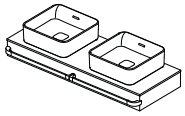

STRADA II
40X40
T2963
Vrchní deska:
E0852, R4333, R4324

Výrobce si vyhrazuje právo na změny sortimentu, cen a technické specifikace. Pro instalaci výrobku jsou rozhodující rozměry uvedené v technických výkresech.

CONNECT AIR

Umyvadlové skříňky Connect Air nejsou dodávány vč. prostorově úsporného sifonu - nutné dokoupit zvlášť.

Prostorově úsporný sifon – EE23033967.

POZNÁMKA: V případě kombinace skříňky Connect Air s nábytkovým umyvadlem Tonic II (dle této brožury), je nutné doobjednat prostorově úsporný sifon (EE23033967), protože umyvadlo je dodáváno se standardním IdealFlow sifonem (N8326AA).

TESI

Umyvadlové skříňky Tesi **nejsou** dodávány včetně prostorově úsporného sifonu - nutné doobjednat:

Prostorově úsporný sifon – EE23033967.

POZNÁMKA: V případě kombinace skříňky Tesi s nábytkovým umyvadlem Tonic II, je nutné doobjednat prostorově úsporný IdealFlow sifon.

TONIC II

Skříňky Tonic II **jsou** dodávány vč. prostorově úsporného Idealflow nebo prostorově úsporného sifonu. V případě kombinace s nábytkovými umyvadly Tonic II není nutné dokupovat žádný sifon.

TEMPO

Umyvadlové skříňky Tempo **nejsou** dodávány včetně prostorově úsporného sifonu - nutné doobjednat:

Prostorově úsporný sifon – EE23033967.

POZNÁMKA: V případě kombinace skříňky Tempo s nábytkovým umyvadlem Tonic II, je nutné doobjednat prostorově úsporný sifon (EE23033967) protože toto umyvadlo je dodáváno se standardním Idealflow sifonem (N8326AA).

Pokud budete kombinovat jakoukoliv umyvadlovou skříňku s umyvadlem na desku, je nutné doobjednat prostorově úsporný sifon (EE23033967).

Výrobce si vyhrazuje právo na změny sortimentu, cen a technické specifikace. Pro instalaci výrobku jsou rozhodující rozměry uvedené v technických výkresech.

Sanitární keramika
Koupelnový nábytek

Kolekce

Adapto NOVINKA 109
Connect Air 117
Connect 138
Connect Space 164
Connect Freedom 182
Contour 21 187
Dea 203
Esedra 208
Eurovit 213
Ipalyss 228
Mirror & Light NOVINKA 231
Strada II NOVINKA 244
Strada 262
Tempo 273
Tesi 284
Tonic II 296

Doplňující sortiment

Urinály 322
Výlevky 329
Podomítkové moduly 333
Nábytkové konzole 350
Klozetová sedátka 351

IDEAL PLUS (MA)
Speciální povrchová úprava sanitární keramiky se samočistícím účinkem. Zabraňuje přilnutí vody nebo jiných nečistot k povrchu výrobku a eliminuje tvorbu vodního kamene. K dispozici u většiny kolekcí Ideal Standard.

PROSTOROVĚ ÚSPORNÉ
Výrobky se zkrácenou projekcí (hloubkou) pro úsporu místa v malých koupelnách.

SKRYTÝ PŘEPAD
Systém skrytého přepadu vody (integrovaný přepad Ideal Flow) je moderní a elegantní a zaručí snadné čištění, údržbu a instalaci.

RIMLESS technologie
Výhodou inovativní splachovací technologie bez splachovacího kruhu je snadná údržba a čištění WC.

AQUABLADE® technologie
Inovativní splachovací technologie, zaručující perfektní oplach a zvýšenou hygienu a dokonalý vzhled klozetu.

SKRYTÉ UPEVNĚNÍ
Systém skrytého upevnění u závěsných klozetů a bidetů zaručuje celkový elegantní vzhled výrobku a usnadňuje údržbu a čištění výrobků.

SOFT–CLOSE
Mechanismus pomalého a tichého zavírání vybraných klozetových sedátek, dvířek nebo zásuvek koupelnového nábytku.

ODNÍMATELNÉ SEDÁTKO
Lehce odnímatelné sedátko usnadňující údržbu a čištění jak sedátka, tak klozetu.

Poznámky:
Všechny uvedené ceny jsou doporučené maloobchodní prodejní ceny bez DPH.

R1, R2, R3	Zařazení výrobků do rabatové skupiny
Balení	Počet ks na paletě
IB	Individuální balení
*	Ceny na vyžádání u distributora

Výrobce si vyhrazuje právo na změny sortimentu, cen a technické specifikace. Pro instalaci výrobku jsou rozhodující rozměry uvedené v technických výkresech.

Nábytkové police
na straně 110

Nástěnná skříňka
na straně 111

Skříňky pod umyvadlo
na straně 112

Konstrukce pod umyvadlo
na straně 114

Vrchní deska
na straně 115

Držák na ručník
na straně 116

Za sérií ADAPTO se skrývá rozsáhlý nábytkový program, který je kompatibilní s mnoha dalšími kolekcemi. Můžete popustit uzdu Vaší fantazii a vytvořit nespočet variací použitím nábytkových polic v šíři od 600 do 1500 mm, v hloubce 505 mm v kombinaci s nástěnnými skříňkami 250 a 500 mm. Nábytkové police ADAPTO lze kombinovat se všemi umyvadly na desku, např. umyvadly na desku STRADA II (str. 253) a IPALYSS (str. 229). Umyvadlové skříňky ADAPTO jsou kompatibilní s umyvadly STRADA II (str. 245).

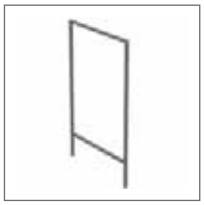

Nábytková police

NOVINKA

Adapto

Popis výrobku

Adapto nábytková police bez výřezu, výška 120 mm. Pro kombinaci s umyvadly na desku.
Materiál: korpus – dřevotřísková deska s melaminovou vrstvou.

Nezbytné příslušenství

Adapto podpůrná konstrukce k fixaci nábytkové police na stěnu (U842867).
- pro nábytkové police do 850 mm – 2 podpůrné konstrukce
- pro nábytkové police od 1050 mm do 1500 mm – 3 podpůrné konstrukce

Doporučené příslušenství

Adapto nástěnné skříňky (str. 111)
Adapto držáky na ručníky (str. 116)

Uvedené ceny jsou DPC bez DPH

Výrobky	Objednací číslo	Š x H x V mm	kg	Balení	Kč	EUR	
Nábytková police 1500 mm	**U8593WG**	1500 x 505 x 120	18,0		9 290	357	R2
	U8593FX				8 060	310	R2
	U8593FW				8 060	310	R2
	U8593FF				8 060	310	R2
Nábytková police 1200 mm	**U8409WG**	1200 x 505 x 120	14,0		7 490	288	R2
	U8409FX				6 500	250	R2
	U8409FW				6 500	250	R2
	U8409FF				6 500	250	R2
Nábytková police 1050 mm	**U8408WG**	1050 x 505 x 120	12,5		6 300	242	R2
	U8408FX				5 460	210	R2
	U8408FW				5 460	210	R2
	U8408FF				5 460	210	R2
Nábytková police 850 mm	**U8407WG**	850 x 505 x 120	10,5		5 700	219	R2
	U8407FX				4 940	190	R2
	U8407FW				4 940	190	R2
	U8407FF				4 940	190	R2
Nábytková police 700 mm	**U8406WG**	700 x 505 x 120	9,0		5 100	196	R2
	U8406FX				4 420	170	R2
	U8406FW				4 420	170	R2
	U8406FF				4 420	170	R2
Nábytková police 600 mm	**U8405WG**	600 x 505 x 120	8,0		5 100	196	R2
	U8405FX				4 420	170	R2
	U8405FW				4 420	170	R2
	U8405FF				4 420	170	R2
Nezbytné příslušenství							
Podpůrná konstrukce k fixaci nábytkové police	**U842867**				1 690	65	R2

Provedení

FF Dekor světlá pinie
FW Dekor vlašský ořech
FX Dekor kámen
WG Lesklý lak bílý

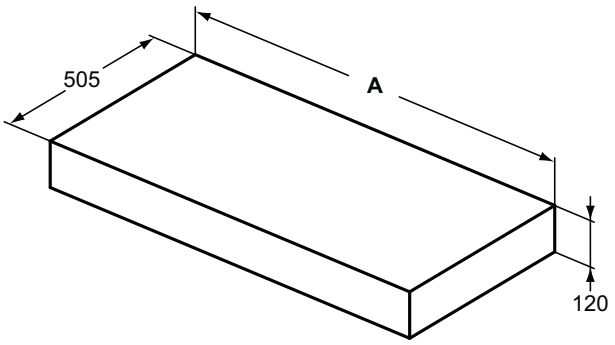

	A
U8593..	1500
U8409..	1200
U8408..	1050
U8407..	850
U8406..	700
U8405..	600

Výrobce si vyhrazuje právo na změny sortimentu, cen a technické specifikace. Pro instalaci výrobku jsou rozhodující rozměry uvedené v technických výkresech.

Popis výrobku

Adapto nástěnná skříňka, včetně upevnění. 1 zásuvka s Push-Pull otevíracím mechanizmem.
Materiál: korpus a přední panel zásuvky – dřevotřísková deska s melaminovou vrstvou (4 dekory).
Vrchní strana korpusu – bíle lakovaná MDF deska

Doporučené příslušenství

Adapto vrchní dřevotřísková deska bez výřezu. Výška 12 mm (4 dekory). MDF deska (povrch WG/FW). MFC deska (povrch FF/FX). (Není nutná pokud bude nástěnná skříňka umístěna pod nábytkovou policí).

Uvedené ceny jsou DPC bez DPH

Výrobky	Objednací číslo	Š x H x V mm	kg	Balení	Kč	EUR	
Nástěnná skříňka 500 mm, 1 zásuvka	**U8421WG**	500 x 503 x 245	17,0		8 380	322	R2
	U8421FX				7 280	280	R2
	U8421FW				7 280	280	R2
	U8421FF				7 280	280	R2
Nástěnná skříňka 250 mm, 1 zásuvka	**U8419WG**	250 x 503 x 245	14,5		7 620	293	R2
	U8419FX				6 630	255	R2
	U8419FW				6 630	255	R2
	U8419FF				6 630	255	R2
Doporučené příslušenství							
Vrchní deska 500 mm	**U8412WG**	500 x 505 x 12	3,0		2 140	82	R2
	U8412FX				1 880	72	R2
	U8412FW				1 880	72	R2
	U8412FF				1 880	72	R2
Vrchní deska 250 mm	**U8410WG**	250 x 505 x 12	1,5		2 140	82	R2
	U8410FX				1 880	72	R2
	U8410FW				1 880	72	R2
	U8410FF				1 880	72	R2

Provedení

FF Dekor světlá pinie
FW Dekor vlašský ořech
FX Dekor kámen
WG Lesklý lak bílý

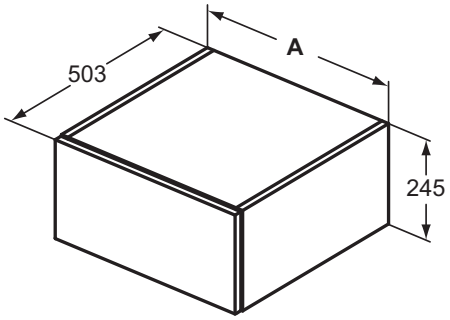

	A
U8421..	500
U8419..	250

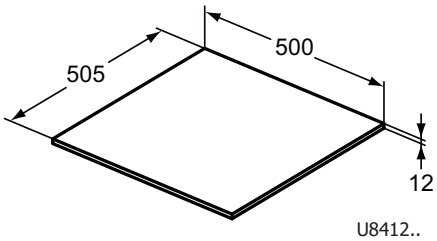

U8412..

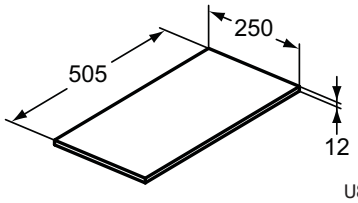

U8410..

Skříňka pod umyvadlo

NOVINKA

Adapto

Popis výrobku

Adapto skříňka pod umyvadlo 1200 / 1050 mm s vrchní deskou s výřezem uprostřed – pro kombinaci s umyvadly Strada II, Strada, Connect Cube, Connect Arc, Connect Sphere. 2 zásuvky s Push-Pull otevíracím mechanizmem. Včetně upevňovacího setu.
Adapto skříňka pod umyvadlo 700 / 600 mm s vrchní deskou s výřezem uprostřed – pro kombinaci s umyvadly Strada II. 1 zásuvka s Push-Pull otevíracím mechanizmem. Včetně upevňovacího setu.

Materiál: dřevotřísková deska s melaminovou vrstvou (4 dekory).

Doporučené příslušenství

Prostorově úsporný sifon EE23033967.

Uvedené ceny jsou DPC bez DPH

Výrobky	Objednací číslo	Š x H x V mm	kg	Balení	Kč	EUR	
Skříňka pod umyvadlo 1200 mm, 2 zásuvky	**U8598WG**	1200 x 505 x 502	19,0		21 510	827	R2
	U8598FX				18 700	719	R2
	U8598FW				18 700	719	R2
	U8598FF				18 700	719	R2
Skříňka pod umyvadlo 1050 mm, 2 zásuvky	**U8597WG**	1050 x 505 x 502	17,5		19 560	752	R2
	U8597FX				17 010	654	R2
	U8597FW				17 010	654	R2
	U8597FF				17 010	654	R2
Skříňka pod umyvadlo 700 mm, 1 zásuvka	**U8595WG**	700 x 505 x 380	19,0		14 980	576	R2
	U8595FX				13 000	500	R2
	U8595FW				13 000	500	R2
	U8595FF				13 000	500	R2
Skříňka pod umyvadlo 600 mm, 1 zásuvka	**U8594WG**	600 x 505 x 380	17,5		13 470	518	R2
	U8594FX				11 700	450	R2
	U8594FW				11 700	450	R2
	U8594FF				11 700	450	R2

Provedení

FF Dekor světlá pinie
FW Dekor vlašský ořech
FX Dekor kámen
WG Lesklý lak bílý

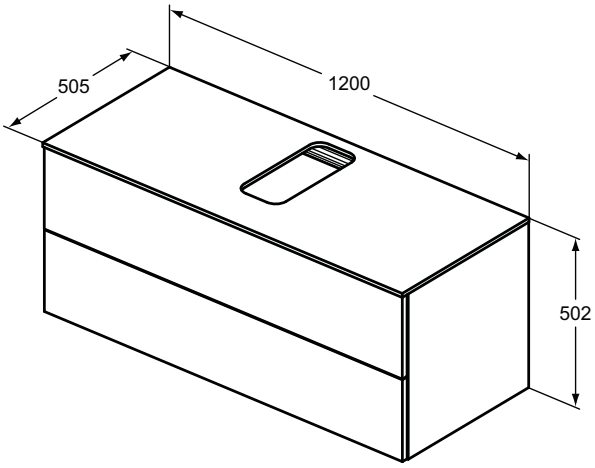

U8598..

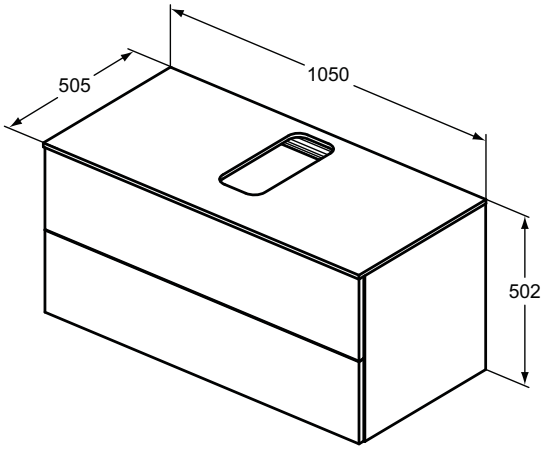

U8597..

Výrobce si vyhrazuje právo na změny sortimentu, cen a technické specifikace. Pro instalaci výrobku jsou rozhodující rozměry uvedené v technických výkresech.

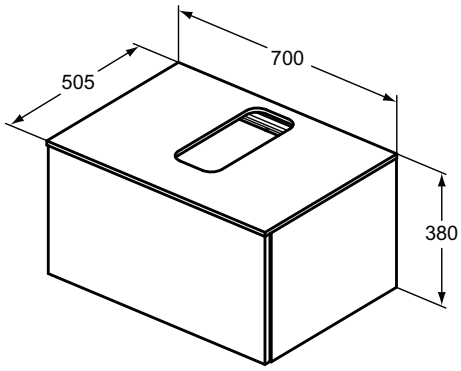

U8595..

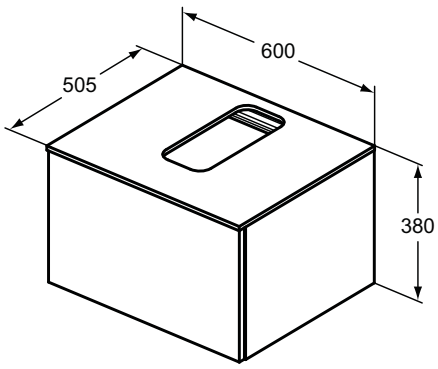

U8594..

Popis výrobku

Adapto podpěrný rám pod umyvadlo. Materiál: hliník.
Pro kombinaci s podpůrnými nohami, nábytkovou policí, vrchní deskou a nástěnnou skříňkou.
Adapto podpůrné nohy (2ks). Materiál: hliník. Pro kombinaci s podpěrným rámem. Včetně montážní sady.

Uvedené ceny jsou DPC bez DPH

Výrobky	Objednací číslo	Š x H x V mm	kg	Balení	Kč	EUR	
Podpěrný rám 1200 mm	**U8603FY**	1200 x 465 x 225	1,6		3 380	130	R2
Podpěrný rám 1050 mm	**U8602FY**	1050 x 465 x 225	1,4		2 860	110	R2
Podpěrný rám 850 mm	**U8601FY**	850 x 465 x 225	1,2		2 400	92	R2
Podpěrný rám 600 mm	**U8600FY**	600 x 465 x 225	1,0		2 140	82	R2
Podpůrné nohy (2 ks)	**U8599FY**	15 x 465 x 720	1,5		3 120	120	R2

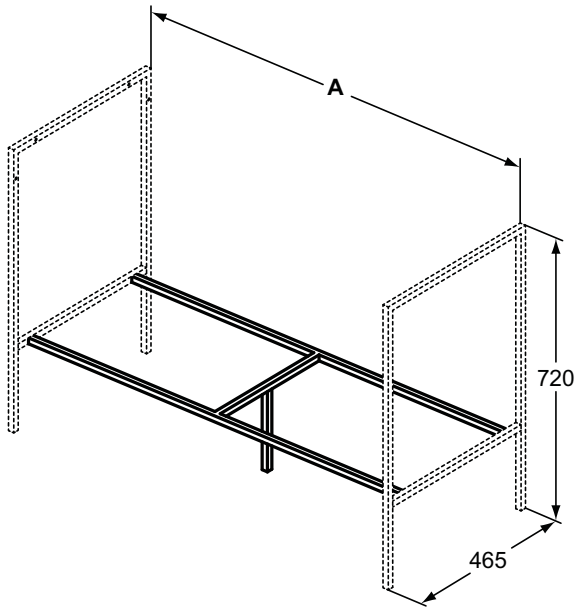

	A
U8600	600
U8601	850
U8602	1050
U8603	1200

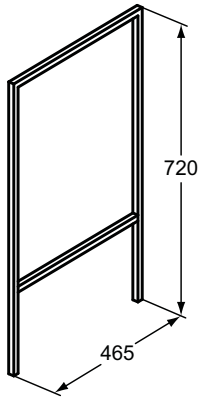

U8599..

Výrobce si vyhrazuje právo na změny sortimentu, cen a technické specifikace. Pro instalaci výrobku jsou rozhodující rozměry uvedené v technických výkresech.

Popis výrobku
Adapto vrchní deska k umyvadlové skříňce nebo na podpěrný rám – pro kombinaci s umyvadlem na desku. Bez výřezu. Výška 12 mm. Včetně upevňovacího setu.

Uvedené ceny jsou DPC bez DPH

Výrobky	Objednací číslo	Š x H x V mm	kg	Balení	Kč	EUR	
Vrchní deska k umyvadlové skříňce nebo na podpěrný rám 1200 mm	**U8417WG**	1200 x 505 x 12	7,0		3 930	151	R2
	U8417FX				3 440	132	R2
	U8417FW				3 440	132	R2
	U8417FF				3 440	132	R2
Vrchní deska k umyvadlové skříňce nebo na podpěrný rám 1050 mm	**U8416WG**	1050 x 505 x 12	5,5		3 310	127	R2
	U8416FX				2 890	111	R2
	U8416FW				2 890	111	R2
	U8416FF				2 890	111	R2
Vrchní deska k umyvadlové skříňce nebo na podpěrný rám 850 mm	**U8415WG**	850 x 505 x 12	4,5		2 990	115	R2
	U8415FX				2 600	100	R2
	U8415FW				2 600	100	R2
	U8415FF				2 600	100	R2
Vrchní deska k umyvadlové skříňce nebo na podpěrný rám 700 mm	**U8414WG**	700 x 505 x 12	4,0		2 680	103	R2
	U8414FX				2 320	89	R2
	U8414FW				2 320	89	R2
	U8414FF				2 320	89	R2
Vrchní deska k umyvadlové skříňce nebo na podpěrný rám 600 mm	**U8413WG**	600 x 505 x 12	3,5		2 680	103	R2
	U8413FX				2 320	89	R2
	U8413FW				2 320	89	R2
	U8413FF				2 320	89	R2

Provedení
FF Dekor světlá pinie
FW Dekor vlašský ořech
FX Dekor kámen
WG Lesklý lak bílý

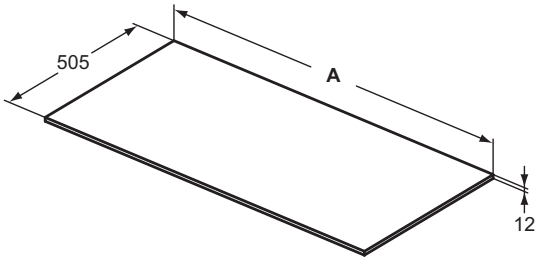

	A
U8417..	1200
U8416..	1050
U8415..	850

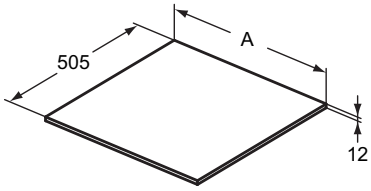

	A
U8414..	700
U8413..	600

Držák na ručníky

NOVINKA

Adapto

Popis výrobku

Adapto držák na ručník ONDA pro boční montáž na nábytkovou polici nebo umyvadlovou skříňku.
Adapto držák na ručník BORDO pro přední montáž na nábytkovou polici nebo umyvadlovou skříňku.
Adapto držák na ručník CUBO pro boční montáž na nábytkovou polici nebo umyvadlovou skříňku.

Obsahuje: 2 skryté upevňovací prvky (vč. upevňovacího setu).

Uvedené ceny jsou DPC bez DPH

Výrobky	Objednací číslo	Š x H x V mm	kg	Balení	Kč	EUR	
Držák na ručník Onda	**U8425AA**	360 x 20 x 35	0,5		2 080	80	R2
Držák na ručník Bordo	**U8426AA**	355 x 155 x 35	1,0		2 080	80	R2
Držák na ručník Cubo 475 mm	**U8615AA**	475 x 80 x 25	2,5		2 080	80	R2
Držák na ručník Cubo 345 mm	**U8427AA**	345 x 87 x 25	2,5		2 080	80	R2

Provedení

AA Chrom

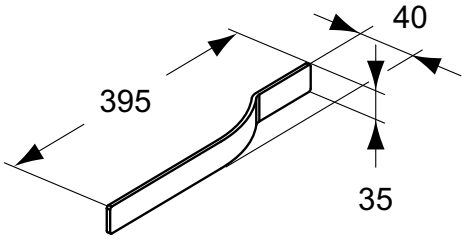

U8425..

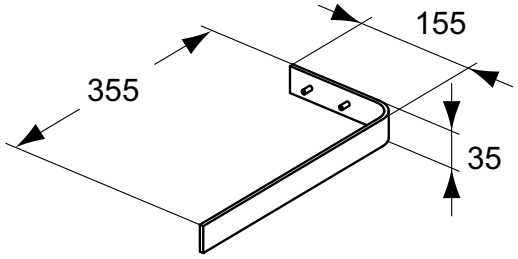

U8426..

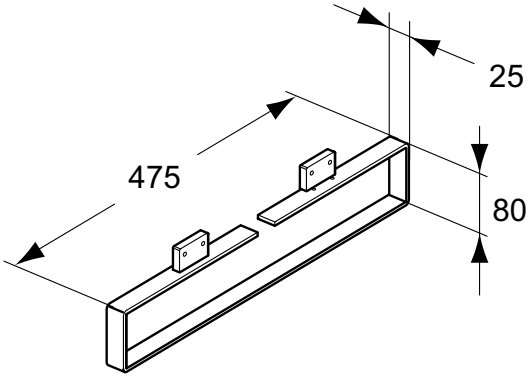

U8615..

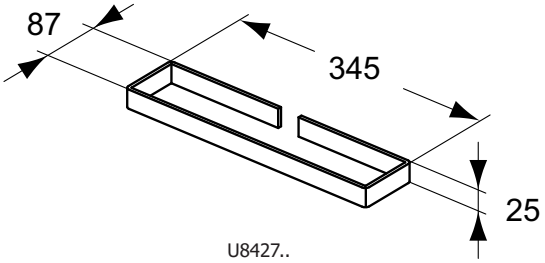

U8427..

Výrobce si vyhrazuje právo na změny sortimentu, cen a technické specifikace. Pro instalaci výrobku jsou rozhodující rozměry uvedené v technických výkresech.

Design Robin Levien

Umyvadla
na straně 118

Umyvadla na desku
na straně 122

Bidety
na straně 123

Klozety
na straně 124

GERMAN DESIGN AWARD SPECIAL 2017

Výrobky kolekce Connect Air jsou elegantní, stylové a zároveň praktické. Tenké hrany umyvadel a jemné zakřivení ostatní sanitární keramiky přinášejí do prostoru koupelny pocit vzdušnosti, zatímco použité technologie, jaké jsou například exkluzivní splachovací technologie Aquablade® nebo do detailu promyšlený koupelnový nábytek, zaručují to, že Vaše koupelna bude velmi praktická. Connect Air je ideálním řešením pro ty, kteří ocení krásu, pohodlí a mají svůj osobní styl.

KOMPATIBILITA:
Umyvadla Connect Air lze kombinovat se skříňkami pod umyvadla Connect Air, Tesi, Tempo a Tonic II – více viz str. 47.

Nábytkové dvojumyvadlo

Connect Air

Design Robin Levien

Popis výrobku

Connect Air nábytkové dvojumyvadlo z jemné žárohlíny (FFC).
2 otvory pro umyvadlové baterie.
Upevnění: 4 šrouby M10 x 140 mm (2x K710767) – není součástí balení.

Pro kombinaci se skříňkou pod dvojumyvadlo nebo s designovým sifonem.

KOMPATIBILITA: Nábytkové dvojumyvadlo Connect Air 1200 mm lze kombinovat se skříňkami pod nábytková dvojumyvadla Connect Air, Tempo a Tonic II – více viz str.: 47

Uvedené ceny jsou DPC bez DPH

Výrobky	Objednací číslo	Š x H x V mm	kg	Balení	Kč	EUR	
Nábytkové dvojumyvadlo 134 cm	**E027201**	1340 x 460 x 165	29,1		17 370	668	R1
	E0272MA				18 930	728	R1
Nábytkové dvojumyvadlo 124 cm	**E027301**	1240 x 460 x 165	26,3		16 330	628	R1
	E0273MA				17 890	688	R1

Provedení

01 Bílá
MA Bílá + Ideal Plus

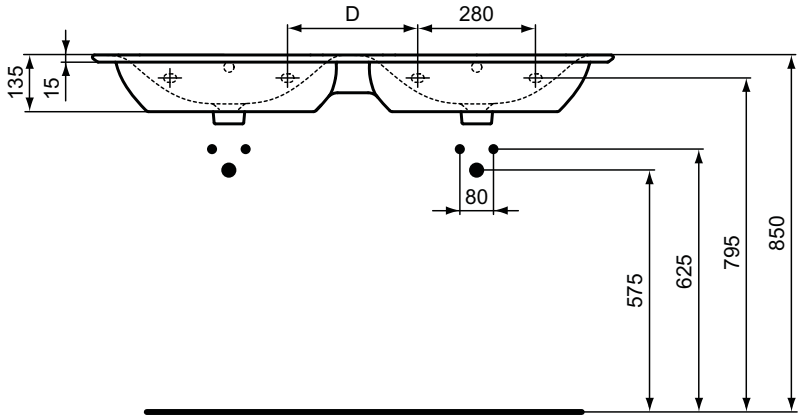

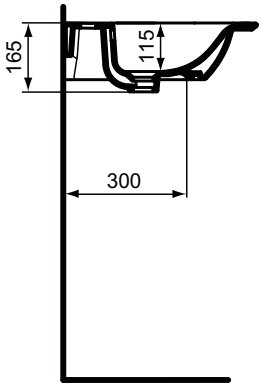

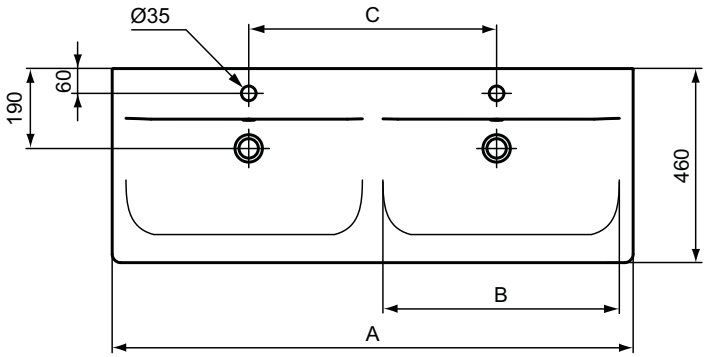

	A	B	C	D
E 0272 ..	1340	580	640	360
E 0273 ..	1240	540	590	310

Ceník 2019 - Ideal Standard s.r.o., Zemská 623, 415 74 Teplice - Tel.: +420 417 592 111 - www.idealstandard.cz
Výrobce si vyhrazuje právo na změny sortimentu, cen a technické specifikace. Pro instalaci výrobku jsou rozhodující rozměry uvedené v technických výkresech.

Nábytkové umyvadlo

Design Robin Levien

Popis výrobku

Connect Air nábytkové umyvadlo z jemné žárohlíny (FFC).
1 otvor pro umyvadlovou baterii.
Upevnění: 2 šrouby M10 x 140 mm (K710767) – není součástí balení.

Pro kombinaci se skříňkou pod umyvadlo nebo s designovým sifonem.

KOMPATIBILITA: Nábytková umyvadla Connect Air lze kombinovat se skříňkami pod umyvadla Connect Air, Tesi, Tempo a Tonic II – více viz str.: 47

Uvedené ceny jsou DPC bez DPH

Výrobky	Objednací číslo	Š x H x V mm	kg	Balení	Kč	EUR	
Nábytkové umyvadlo 104 cm	**E027401**	1040 x 460 x 165	22,9		12 170	468	R1
	E0274MA				13 730	528	R1
Nábytkové umyvadlo 84 cm	**E027901**	840 x 460 x 165	20,5		9 800	377	R1
	E0279MA				11 360	437	R1
Nábytkové umyvadlo 64 cm	**E028901**	640 x 460 x 165	12,3		7 160	275	R1
	E0289MA				8 710	335	R1

Provedení

01 Bílá
MA Bílá + Ideal Plus

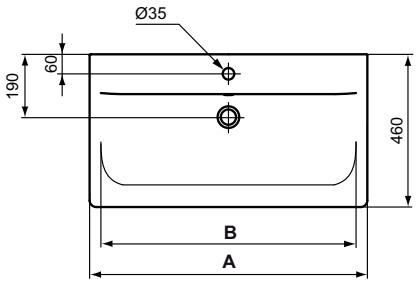

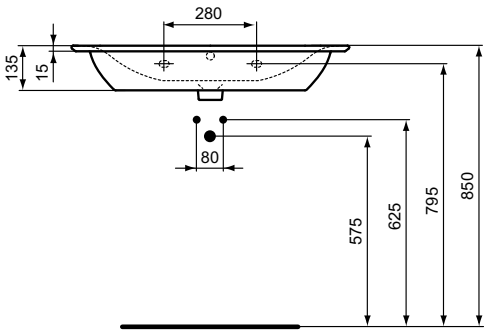

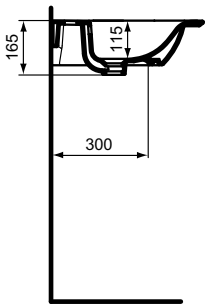

	A	B
E0274	1040	940
E0279	840	740
E0289	640	540

Umyvadlo | Umývátko CUBE

Connect Air

Design Robin Levien

Popis výrobku

Connect Air CUBE umyvadlo | umývátko z jemné žárohlíny.
1 otvor pro umyvadlovou baterii. S přepadovým otvorem.
Upevnění: 2 šrouby M10 x 140 mm (K710767) – není součástí balení.

Doporučené příslušenství

Connect Air polosloup pro umyvadla 65-50 cm.
Connect Air polosloup pro umývátko 40 cm.

Uvedené ceny jsou DPC bez DPH

Výrobky	Objednací číslo	Š x H x V mm	kg	Balení	Kč	EUR	
Umyvadlo 65 cm	**E029701**	650 x 460 x 160	16,1		3 900	150	R1
	E0297MA				5 450	210	R1
Umyvadlo 60 cm	**E029801**	600 x 460 x 160	14,5		3 100	119	R1
	E0298MA				4 660	179	R1
Umyvadlo 55 cm	**E029901**	550 x 460 x 160	13,9		2 930	113	R1
	E0299MA				4 490	172	R1
Umyvadlo 50 cm	**E030101**	500 x 450 x 160	12,1		2 760	106	R1
	E0301MA				4 310	166	R1
Umývátko 40 cm	**E030701**	400 x 350 x 160	7,7		2 310	89	R1
	E0307MA				3 870	149	R1
Doporučené příslušenství							
Polosloup pro umyvadlo	**E030901**		6,3		2 420	93	R1
Polosloup pro umývátko	**E034501**		5,8		2 270	87	R1

Provedení

01 Bílá
MA Bílá + Ideal Plus

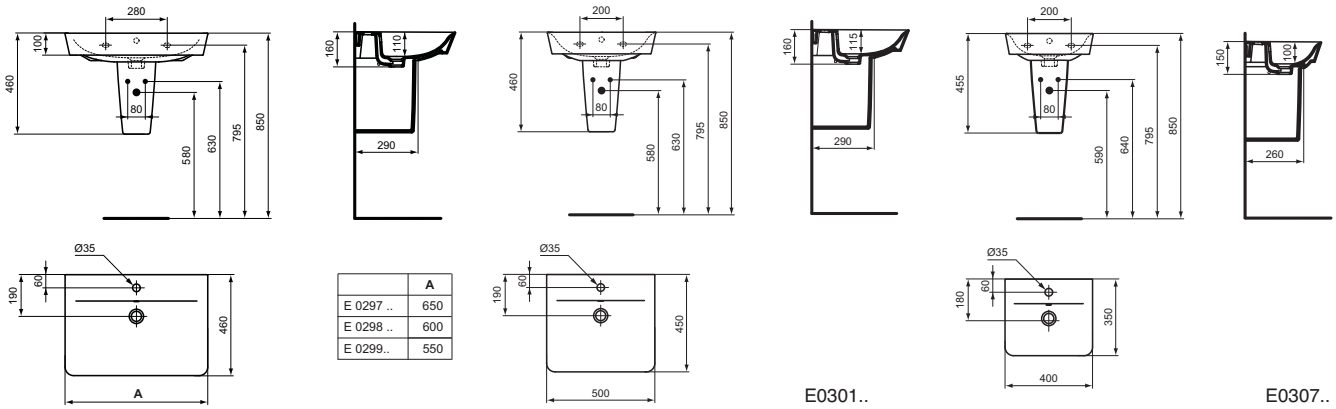

	A
E 0297 ..	650
E 0298 ..	600
E 0299..	550

Výrobce si vyhrazuje právo na změny sortimentu, cen a technické specifikace. Pro instalaci výrobku jsou rozhodující rozměry uvedené v technických výkresech.

Umyvadlo | Umývátko ARC

Design Robin Levien

Popis výrobku

Connect Air ARC umyvadlo | umývátko z jemné žárohlíny.
1 otvor pro umyvadlovou baterii. S přepadovým otvorem.

Upevnění: 2 šrouby M10 x 140 mm (K710767) – není součástí balení.

Doporučené příslušenství

Connect Air polosloup pro umyvadla 70-50 cm.
Connect Air polosloup pro umývátko 40 cm.

Uvedené ceny jsou DPC bez DPH

Výrobky	Objednací číslo	Š x H x V mm	kg	Balení	Kč	EUR	
Umyvadlo 70 cm	**E069201**	700 x 475 x 160	16,5		4 780	184	R1
	E0692MA				6 340	244	R1
Umyvadlo 65 cm	**E069301**	650 x 470 x 160	15,0		3 900	150	R1
	E0693MA				5 450	210	R1
Umyvadlo 60 cm	**E069401**	600 x 460 x 160	14,1		3 100	119	R1
	E0694MA				4 660	179	R1
Umyvadlo 55 cm	**E069801**	550 x 460 x 160	13,7		2 930	113	R1
	E0698MA				4 490	172	R1
Umyvadlo 50 cm	**E069901**	500 x 450 x 160	11,5		2 760	106	R1
	E0699MA				4 310	166	R1
Umývátko 40 cm	**E070101**	400 x 350 x 150	8,0		2 310	89	R1
	E0701MA				3 870	149	R1
Doporučené příslušenství							
Polosloup pro umyvadlo	**E030901**		6,3		2 420	93	R1
Polosloup pro umývátko	**E034501**		5,8		2 270	87	R1

Provedení

01 Bílá
MA Bílá + Ideal Plus

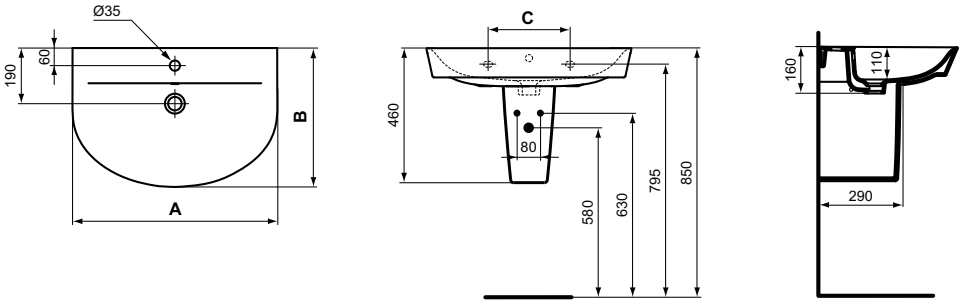

	A	B	C
E 0692 ..	700	475	280
E 0693 ..	650	470	280
E 0694 ..	600	460	280
E 0698 ..	550	460	280
E 0699 ..	500	450	200

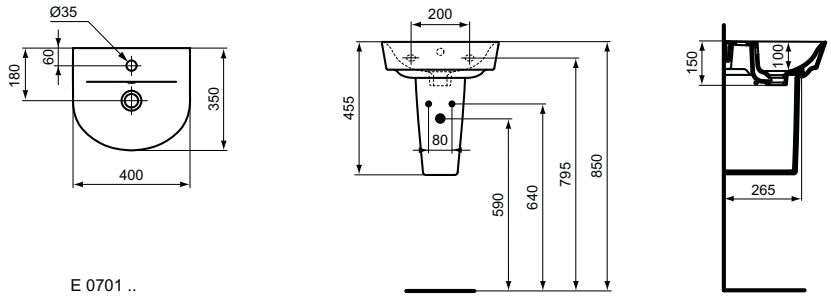

E 0701 ..

Umyvadlo na desku

Connect Air

Design Robin Levien

Popis výrobku

Connect Air umyvadlo na desku z jemné žárohlíny (FFC).
Bez otvoru pro umyvadlovou baterii a bez přepadového otvoru.

KOMPATIBILITA: Umyvadla na desku Connect Air lze kombinovat se skříňkami pod umyvadla Connect Air, Tesi, Tempo, Tonic II (+ vrchní deskou) a Adapto – více viz str.: 47

Doporučené příslušenství

Neuzavíratelná odtoková garnitura (J3291AA).

Uvedené ceny jsou DPC bez DPH

Výrobky	Objednací číslo	Š x H x V mm	kg	Balení	Kč	EUR	
Umyvadlo na desku 60 cm	**E034801**	600 x 400 x 130	10,5		5 700	219	R1
	E0348MA				7 260	279	R1
Umyvadlo na desku 40 cm	**E034701**	400 x 400 x 130	7,8		4 520	174	R1
	E0347MA				6 080	234	R1
Doporučené příslušenství							
Neuzaviratelná odtoková garnitura	**J3291AA**		0,4		1 110	42	R2

Provedení

01 Bílá
MA Bílá + Ideal Plus

Provedení

AA Chrom

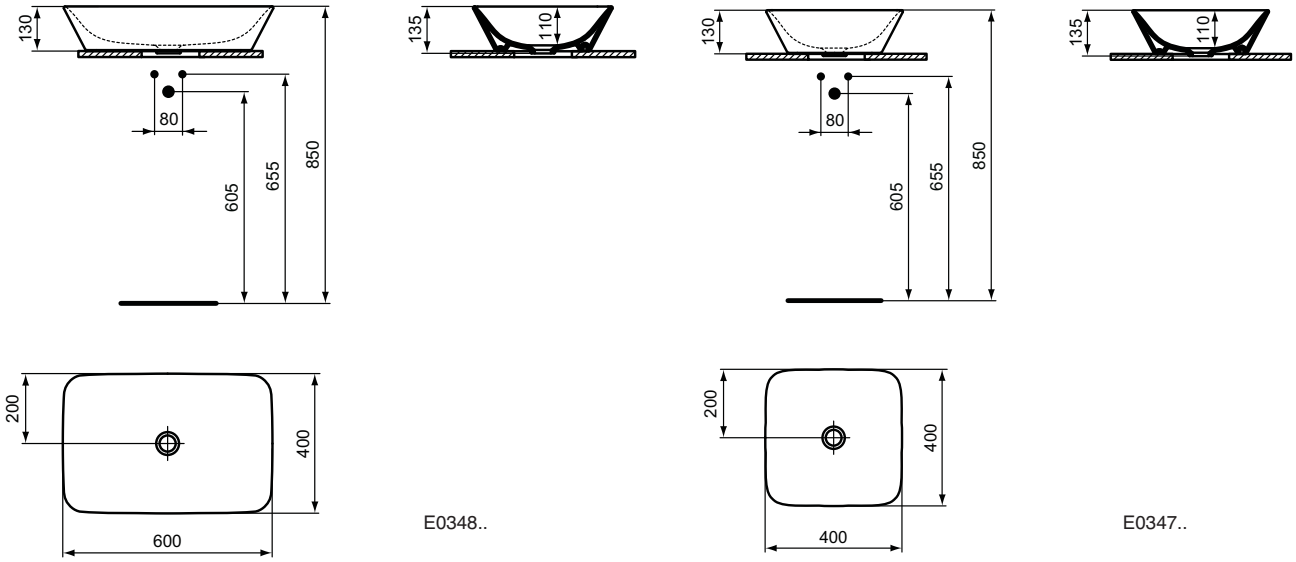

Výrobce si vyhrazuje právo na změny sortimentu, cen a technické specifikace. Pro instalaci výrobku jsou rozhodující rozměry uvedené v technických výkresech.

Závěsný | Stacionární bidet

Design Robin Levien

Popis výrobku

Connect Air závěsný bidet se skrytým upevněním.
1 otvor pro bidetovou baterii. Včetně upevňovací sady (TT0299598).
Instalace: s podomítkovým modulem do zdi nebo do sádrokartonové příčky.

Connect Air stacionární bidet se skrytým upevněním.
1 otvor pro bidetovou baterii. Včetně upevňovací sady (TT0293851).

Uvedené ceny jsou DPC bez DPH

Výrobky	Objednací číslo	Š x H x V mm	kg	Balení	Kč	EUR	
Závěsný bidet	**E026601**	360 x 540 x 295	18,6		8 040	309	R1
	E0266MA				9 600	369	R1
Stacionární bidet	**E018001**	360 x 545 x 395	21,8		8 040	309	R1
	E0180MA				9 600	369	R1

Provedení

01 Bílá
MA Bílá + Ideal Plus

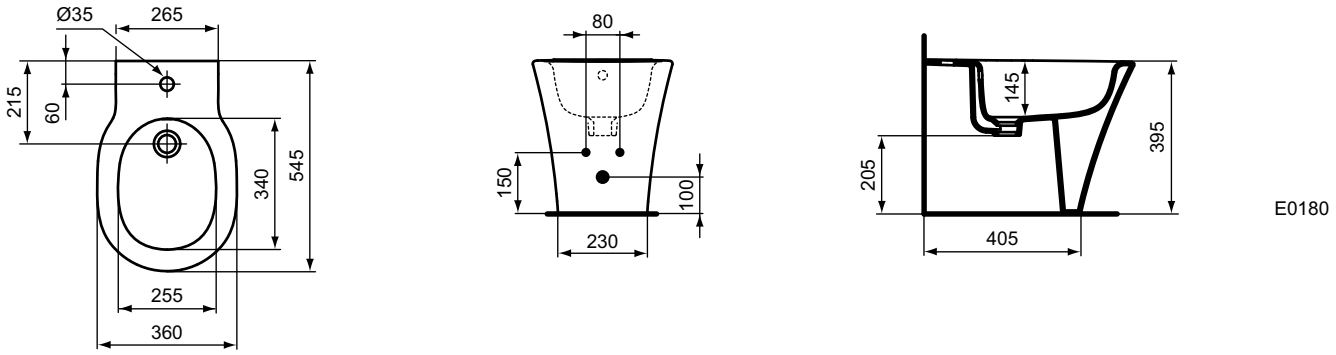

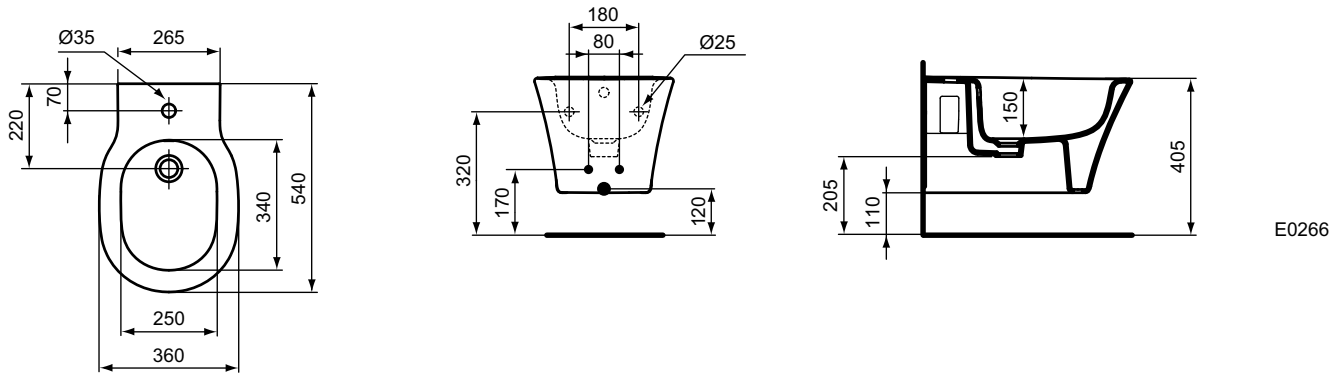

Závěsný | Stacionární klozet s AQUABLADE® technologií

Connect Air

Design Robin Levien

Popis výrobku

Connect Air závěsný klozet s inovativní splachovací technologií AQUABLADE® se skrytým upevněním (TT0299598), ze slinutého keramického střepu (VC). EN 997. Glazovaný skrytý kruh. Hluboké splachování.
Pro podomítkovou nádržku se splachovací kapacitou od 4,5 l.
Instalace: s podomítkovým modulem do zdi nebo do sádrokartonové příčky.

Connect Air stacionární klozet se splachovací technologií AQUABLADE® se skrytým upevněním (TT0293851), ze slinutého keramického střepu (VC). EN 997. Glazovaný skrytý kruh. Hluboké splachování.
Pro podomítkovou nádržku se splachovací kapacitou od 4,5 l.

Varianty výrobku

Connect Air závěsný klozet s AQUABLADE® technologií, s ultra plochým Soft-Close klozetovým sedátkem.

Nezbytné příslušenství

Connect Air ultra ploché klozetové sedátko Soft-close (E036601).
Connect Air ultra ploché klozetové sedátko (E036501).
Connect Air wrapover klozetové sedátko Soft-close (E036801).
Connect Air wrapover klozetové sedátko (E036701).

Connect Air klozetová sedátka jsou lehce odnímatelná pro snadnou údržbu (Take-off).

Uvedené ceny jsou DPC bez DPH

Výrobky	Objednací číslo	Š x H x V mm	kg	Balení	Kč	EUR	
Závěsný klozet s AQUABLADE® technologií	**E005401**	360 x 540 x 340	24,3		8 210	315	R1
	E0054MA				9 760	375	R1
Stacionární klozet s AQUABLADE® technologií	**E004201**	360 x 545 x 400	25,8		8 210	315	R1
	E0042MA				9 760	375	R1
Varianty výrobku							
Závěsný klozet s AQUABLADE® technologií, s ultra plochým Soft-close klozetovým sedátkem	**E008701**	365 x 540 X 340	26,4		11 320	436	R1
Nezbytné příslušenství							
Klozetové sedátko ultra ploché Soft-close	**E036601**		2,1		3 700	142	R1
Klozetové sedátko ultra ploché	**E036501**		2,1		2 140	82	R1
Klozetové sedátko wrapover Soft-close	**E036801**		2,1		3 700	142	R1
Klozetové sedátko wrapover	**E036701**		2,1		2 140	82	R1

Provedení

01 Bílá
MA Bílá + Ideal Plus

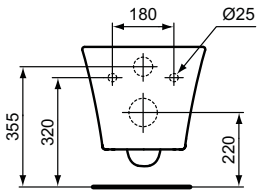

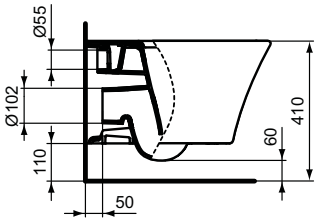

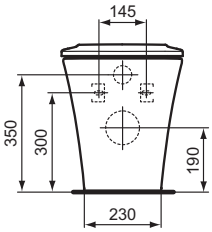

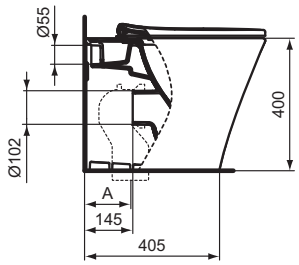

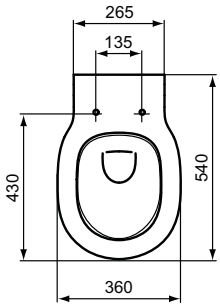

E0054..

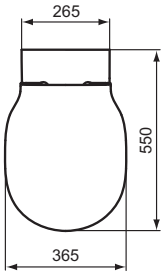

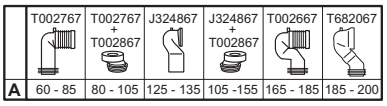

	T002767	T002767 + T002867	J324867	J324867 + T002867	T002667	T682067
A	60 - 85	80 - 105	125 - 135	105 -155	165 - 185	185 - 200

E0042..

Výrobce si vyhrazuje právo na změny sortimentu, cen a technické specifikace. Pro instalaci výrobku jsou rozhodující rozměry uvedené v technických výkresech.

Závěsný klozet RIMLESS

Design Robin Levien

Popis výrobku

Connect Air závěsný klozet RIMLESS (bez splachovacího kruhu) se skrytým upevněním (TT0299598), ze slinutého keramického střepu (VC). EN 997. Hluboké splachování.
Pro podomítkovou nádržku se splachovací kapacitou od 4,5 l.

Instalace: s podomítkovým modulem do zdi nebo do sádrokartonové příčky.

Nezbytné příslušenství

Connect Air ultra ploché klozetové sedátko Soft-close (E036601).
Connect Air ultra ploché klozetové sedátko (E036501).
Connect Air wrapover klozetové sedátko Soft-close (E036801).
Connect Air wrapover klozetové sedátko (E036701).

Connect Air klozetová sedátka jsou lehce odnímatelná pro snadnou údržbu (Take-off).

Uvedené ceny jsou DPC bez DPH

Výrobky	Objednací číslo	Š x H x V mm	kg	Balení	Kč	EUR	
Závěsný klozet RIMLESS	**E015501**	360 x 540 x 350	20,2		8 070	310	R1
	E0155MA				9 630	370	R1
Nezbytné příslušenství							
Klozetové sedátko ultra ploché Soft-close	**E036601**		2,1		3 700	142	R1
klozetové sedátko ultra ploché	**E036501**		2,1		2 140	82	R1
Klozetové sedátko wrapover Soft-close	**E036801**		2,1		3 700	142	R1
Klozetové sedátko wrapover	**E036701**		2,1		2 140	82	R1

Provedení

01 Bílá
MA Bílá + Ideal Plus

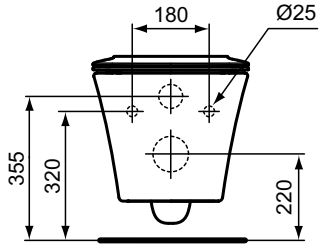

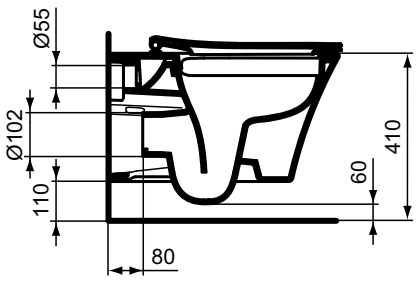

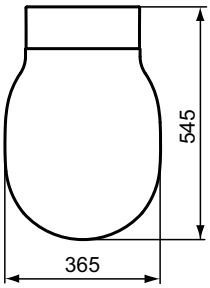

Kombi klozet s AQUABLADE® technologií

Connect Air

Design Robin Levien

Popis výrobku

Connect Air kombinovaný klozet (kapotovaný) s inovativní splachovací technologií AquaBlade, ze slinutého keramického střepu (VC). Včetně upevňovací sady (TT0257919). EN 997. Hluboké splachování. Glazovaný skrytý kruh.

Nezbytné příslušenství

Connect Air CUBE nádrž se spodním napouštěním 4,5/3L (E073401).
Connect Air ultra ploché klozetové sedátko Soft-close (E036601).
Connect Air ultra ploché klozetové sedátko (E036501).
Connect Air wrapover klozetové sedátko Soft-close (E036801).
Connect Air wrapover klozetové sedátko (E036701).

Connect klozetová sedátka jsou lehce odnímatelná pro snadnou údržbu (Take-off).

Uvedené ceny jsou DPC bez DPH

Výrobky	Objednací číslo	Š x H x V mm	kg	Balení	Kč	EUR	
Kombinovaný klozet s AQUABLADE® technologií	**E013701**	360 x 660 x 400	29,7		9 420	362	R1
	E0137MA				10 980	422	R1
Nezbytné příslušenství							
Nádrž CUBE (spodní napouštění)	**E073401**		10,4		5 100	196	R1
Klozetové sedátko ultra ploché Soft-close	**E036601**		2,1		3 700	142	R1
Klozetové sedátko ultra ploché	**E036501**		2,1		2 140	82	R1
Klozetové sedátko wrapover Soft-close	**E036801**		2,1		3 700	142	R1
Klozetové sedátko wrapover	**E036701**		2,1		2 140	82	R1

Provedení

01 Bílá
MA Bílá + Ideal Plus

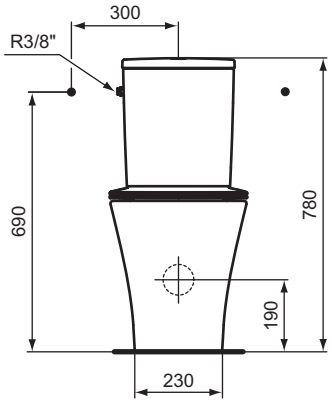

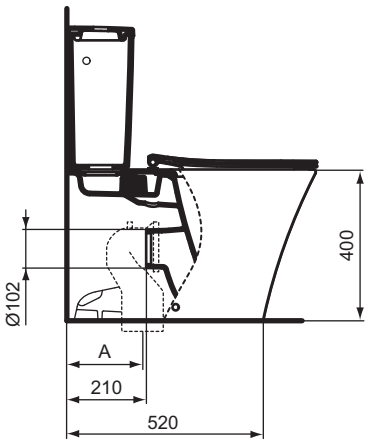

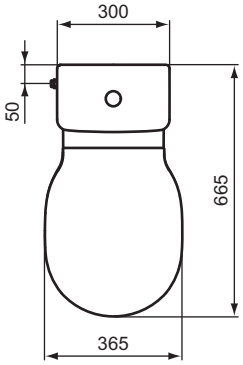

	T002767	T002767 + T002867	J324867	J324867 + T002867	T002667	T682067
A	60 - 85	80 - 105	125 - 135	105 -155	165 - 185	185 - 200

Výrobce si vyhrazuje právo na změny sortimentu, cen a technické specifikace. Pro instalaci výrobku jsou rozhodující rozměry uvedené v technických výkresech.

Kombi klozet RIMLESS

Design Robin Levien

Popis výrobku

Connect Air kombinovaný klozet RIMLESS ze slinutého keramického střepu (VC), včetně upevňovací sady (TT0257919). EN 997.
Bez splachovacího kruhu. Hluboké splachování.

Nezbytné příslušenství

Connect Air CUBE nádrž se spodním napouštěním 4,5/3L (E073401).
Connect Air ultra ploché klozetové sedátko Soft-close (E036601).
Connect Air ultra ploché klozetové sedátko (E036501).
Connect Air wrapover klozetové sedátko Soft-close (E036801).
Connect Air wrapover klozetové sedátko (E036701).

Connect Air klozetová sedátka jsou lehce odnímatelná pro snadnou údržbu (Take-off).

Uvedené ceny jsou DPC bez DPH

Výrobky	Objednací číslo	Š x H x V mm	kg	Balení	Kč	EUR	
Kombi klozet RIMLESS	**E017601**	360 x 660 x 400	25,6		7 290	280	R1
Nezbytné příslušenství							
Nádrž CUBE (spodní napouštění)	**E073401**		10,4		5 100	196	R1
Klozetové sedátko ultra ploché Soft-close	**E036601**		2,1		3 700	142	R1
Klozetové sedátko ultra ploché	**E036501**		2,1		2 140	82	R1
Klozetové sedátko wrapover Soft-close	**E036801**		2,1		3 700	142	R1
Klozetové sedátko wrapover	**E036701**		2,1		2 140	82	R1

Provedení

01 Bílá

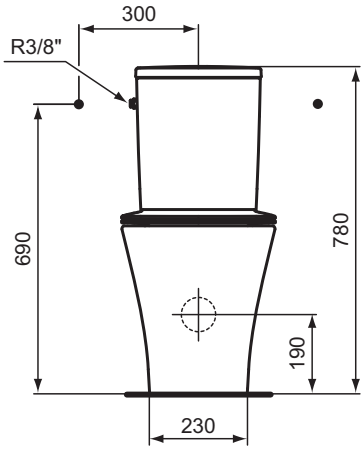

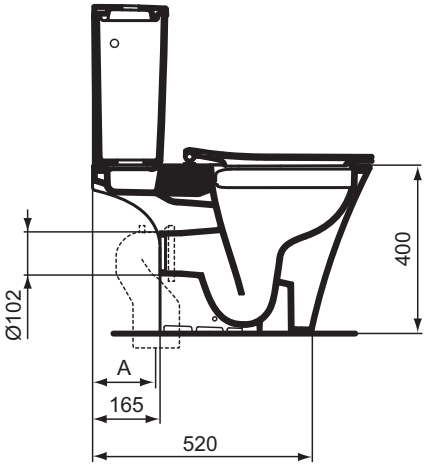

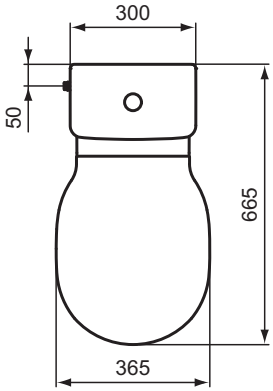

	T002767	T002767 + T002867	J324867	J324867 + T002867	T002667	T682067
A	60 - 85	80 - 105	125 - 135	105 -155	165 - 185	185 - 200

Design Robin Levien

Skříňky pod umyvadlo
na straně 129

Vrchní desky
na straně 136

Vysoké skříňky
na straně 137

Koupelnový nábytek Connect Air ideálně doplňuje kolekci sanitární keramiky stejného jména. Umyvadlové skříňky jsou k dispozici v 5 trendy provedeních povrchu a ve 2 variantách: inovativně se zásuvkou a otevřeným úložným prostorem nebo klasicky pouze se zásuvkami.

KOMPATIBILITA:
Nábytek Connect Air lze kombinovat s umyvadly Connect Air, Strada II, Tesi, Tempo a Tonic II - více viz str. 47.

Výrobce si vyhrazuje právo na změny sortimentu, cen a technické specifikace. Pro instalaci výrobku jsou rozhodující rozměry uvedené v technických výkresech.

Skříňka pod dvojumyvadlo

Design Robin Levien

Popis výrobku

Connect Air skříňka pod nábytkové dvojumyvadlo včetně upevnění.
4 zásuvky se Soft-close zavíracím mechanismem.
Povrch: vícevrstvý lesklý nebo matný lak, v případě dekoru dřeva melaminová vrstva.

Varianty výrobku

Connect skříňka pod nábytkové dvojumyvadlo včetně upevnění.
2 zásuvky se Soft-close zavíracím mechanismem + 2 otevřené police.
Povrch: vícevrstvý lesklý nebo matný lak, v případě dekoru dřeva melaminová vrstva.

KOMPATIBILITA:
Nábytek Connect Air lze kombinovat s umyvadly Connect Air, Dea, Strada, Tesi, Tempo, Tonic II a Strada II– více viz str.: 47

Doporučené příslušenství

Prostorově úsporný sifon (EE23033967).

Uvedené ceny jsou DPC bez DPH

Výrobky	Objednací číslo	Š x H x V mm	kg	Balení	Kč	EUR	
Skříňka pod dvojumyvadlo 1300 mm - 4 zásuvky	**E0824B2**	1300 x 440 x 517	53,9		16 570	637	R2
	E0824KN				16 570	637	R2
	E0824EQ				16 570	637	R2
	E0824PS				16 570	637	R2
	E0824UK				16 570	637	R2
	E0824VY				16 570	637	R2
Skříňka pod dvojumyvadlo 1200 mm - 4 zásuvky	**E0822B2**	1200 x 440 x 517	50,8		16 050	617	R2
	E0822EQ				16 050	617	R2
	E0822KN				16 050	617	R2
	E0822PS				16 050	617	R2
	E0822UK				16 050	617	R2
	E0822VY				16 050	617	R2
Varianty výrobku							
Skříňka pod dvojumyvadlo 1300 mm - 2 zásuvky	**E0831B2**	1300 x 440 x 517	45,9		15 070	579	R2
	E0831KN				15 070	579	R2
	E0831EQ				15 070	579	R2
	E0831PS				15 070	579	R2
	E0831UK				15 070	579	R2
	E0831VY				15 070	579	R2
Skříňka pod dvojumyvadlo 1200 mm - 2 zásuvky	**E0829B2**	1200 x 440 x 517	43,5		14 550	559	R2
	E0829EQ				14 550	559	R2
	E0829KN				14 550	559	R2
	E0829PS				14 550	559	R2
	E0829UK				14 550	559	R2
	E0829VY				14 550	559	R2
Doporučené příslušenství							
Prostorově úsporný sifon	**EE23033967**		0,4		620	24	R2

Provedení

B2 Lesklý bílý + matný bílý lak
EQ Lesklý sv. šedý + matný bílý lak
KN Lesklý bílý + matný sv. šedý lak
PS Dekor šedý dub + matný bílý lak
UK Dekor sv. dřevo + matný sv. hnědý lak
VY Matný hnědý + matný bílý lak

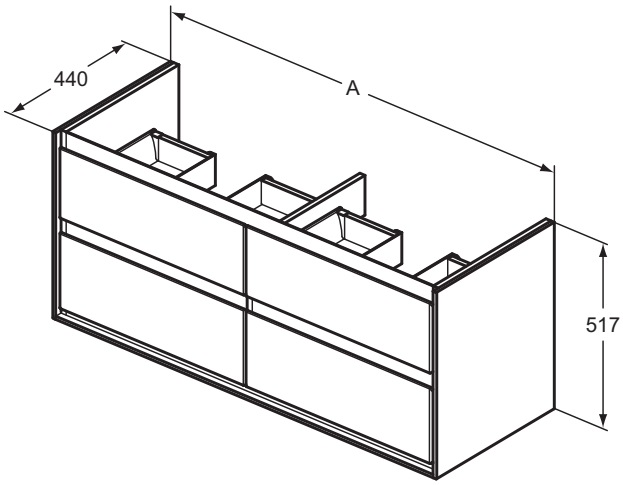

	A
E 0822 ..	1200
E 0824 ..	1300

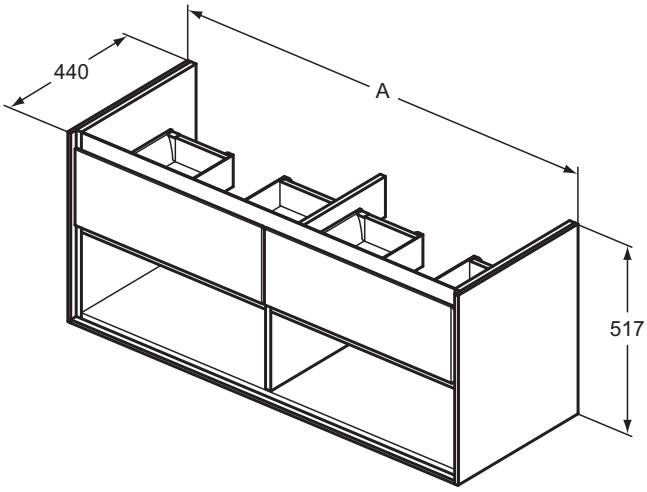

	A
E 0829 ..	1200
E 0831 ..	1300

Výrobce si vyhrazuje právo na změny sortimentu, cen a technické specifikace. Pro instalaci výrobku jsou rozhodující rozměry uvedené v technických výkresech.

Skříňka pod umyvadlo

Design Robin Levien

Popis výrobku

Connect Air skříňka pod nábytkové umyvadlo včetně upevnění.
2 zásuvky se Soft-close zavíracím mechanismem.
Povrch: vícevrstvý lesklý nebo matný lak, v případě dekoru dřeva melaminová vrstva.
Pro kombinaci s umyvadlem na desku nutno doobjednat vrchní desku.

Varianty výrobku

Connect Air skříňka pod nábytkové umyvadlo včetně upevnění.
1 zásuvka se Soft-close zavíracím mechanismem + 1 otevřená police.
Povrch: vícevrstvý lesklý nebo matný lak, v případě dekoru dřeva melaminová vrstva.
Pro kombinaci s umyvadlem na desku nutno doobjednat vrchní desku.

KOMPATIBILITA: Nábytek Connect Air lze kombinovat s umyvadly Connect Air, Dea, Strada, Tesi, Tempo, Tonic II a Strada II – více viz str.: 47

Doporučené příslušenství

Prostorově úsporný sifon (EE23033967).

Uvedené ceny jsou DPC bez DPH

Výrobky	Objednací číslo	Š x H x V mm	kg	Balení	Kč	EUR	
Skříňka pod umyvadlo 100 cm - 2 zásuvky	**E0821B2**	1000 x 440 x 517	40,3		14 150	544	R2
	E0821KN				14 150	544	R2
	E0821EQ				14 150	544	R2
	E0821PS				14 150	544	R2
	E0821UK				14 150	544	R2
	E0821VY				14 150	544	R2
Skříňka pod umyvadlo 80 cm - 2 zásuvky	**E0819B2**	800 x 440 x 517	32,2		13 260	510	R2
	E0819KN				13 260	510	R2
	E0819EQ				13 260	510	R2
	E0819PS				13 260	510	R2
	E0819UK				13 260	510	R2
	E0819VY				13 260	510	R2
Skříňka pod umyvadlo 60 cm - 2 zásuvky	**E0818B2**	600 x 440 x 517	27,0		12 610	485	R2
	E0818KN				12 610	485	R2
	E0818EQ				12 610	485	R2
	E0818PS				12 610	485	R2
	E0818UK				12 610	485	R2
	E0818VY				12 610	485	R2
Varianty výrobku							
Skříňka pod umyvadlo 100 cm - 1 zásuvka	**E0828B2**	1000 x 440 x 517	34,3		11 450	440	R2
	E0828KN				11 450	440	R2
	E0828EQ				11 450	440	R2
	E0828PS				11 450	440	R2
	E0828UK				11 450	440	R2
	E0828VY				11 450	440	R2
Skříňka pod umyvadlo 80 cm - 1 zásuvka	**E0827B2**	800 x 440 x 517	27,2		10 730	412	R2
	E0827KN				10 730	412	R2
	E0827EQ				10 730	412	R2
	E0827PS				10 730	412	R2
	E0827UK				10 730	412	R2
	E0827VY				10 730	412	R2
Skříňka pod umyvadlo 60 cm - 1 zásuvka	**E0826B2**	600 x 440 x 517	20,0		9 700	373	R2
	E0826KN				9 700	373	R2
	E0826EQ				9 700	373	R2
	E0826PS				9 700	373	R2
	E0826UK				9 700	373	R2
	E0826VY				9 700	373	R2
Doporučené příslušenství							
Prostorově úsporný sifon	**EE23033967**	150 x 340 x 90	0,4		620	24	R2

Skříňka pod umyvadlo

Provedení

B2 Lesklý bílý + matný bílý lak
EQ Lesklý sv. šedý + matný bílý lak
KN Lesklý bílý + matný sv. šedý lak
PS Dekor šedý dub + matný bílý lak
UK Dekor sv. dřevo + matný sv. hnědý lak
VY Matný hnědý + matný bílý lak

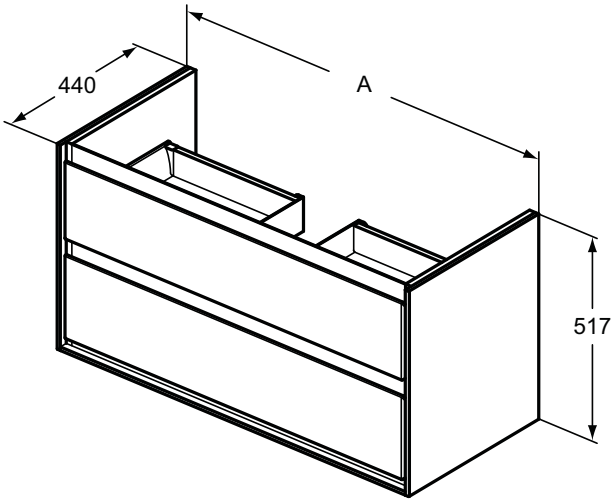

	A
E 0821..	1000
E 0819 ..	800
E 0818..	600

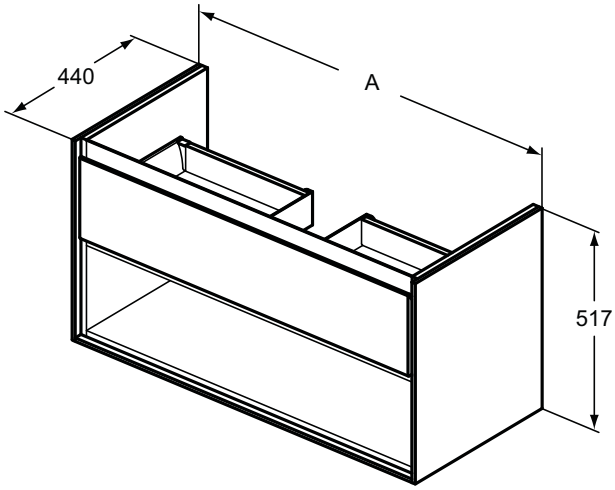

	A
E 0828..	1000
E 0827 ..	800
E 0826..	600

Výrobce si vyhrazuje právo na změny sortimentu, cen a technické specifikace. Pro instalaci výrobku jsou rozhodující rozměry uvedené v technických výkresech.

Skříňka pod umyvadlo CUBE se 2 zásuvkami

Design Robin Levien

Popis výrobku

Connect Air skříňka pod umyvadlo včetně upevnění.
2 zásuvky se Soft-close zavíracím mechanizmem.
Povrch: vícevrstvý lesklý nebo matný lak, v případě dekoru dřeva melaminová vrstva.
Pro kombinaci s umyvadly Connect Air CUBE.

Doporučené příslušenství

Prostorově úsporný sifon (EE23033967).

Uvedené ceny jsou DPC bez DPH

Výrobky	Objednací číslo	Š x H x V mm	kg	Balení	Kč	EUR	
Skříňka 58 cm pod umyvadlo CUBE 65 cm, 2 zásuvky	**E1605B2**	580 x 409 x 517			12 510	481	R2
	E1605KN				12 510	481	R2
	E1605PS				12 510	481	R2
	E1605UK				12 510	481	R2
Skříňka 53 cm pod umyvadlo CUBE 60 cm, 2 zásuvky	**E1606B2**	530 x 409 x 517			11 960	460	R2
	E1606KN				11 960	460	R2
	E1606PS				11 960	460	R2
	E1606UK				11 960	460	R2
Skříňka 48 cm pod umyvadlo CUBE 55 cm, 2 zásuvky	**E1607KN**	480 x 409 x 517			11 640	447	R2
	E1607UK				11 640	447	R2
	E1607B2				11 640	447	R2
	E1607PS				11 640	447	R2
Skříňka 43 cm pod umyvadlo CUBE 50 cm, 2 zásuvky	**E1608B2**	430 x 402 x 517			11 480	441	R2
	E1608KN				11 480	441	R2
	E1608PS				11 480	441	R2
	E1608UK				11 480	441	R2

Provedení

B2 Lesklý bílý + matný bílý lak
KN Lesklý bílý + matný sv. šedý lak
PS Dekor šedý dub + matný bílý lak
UK Dekor sv. dřevo + matný sv. hnědý lak

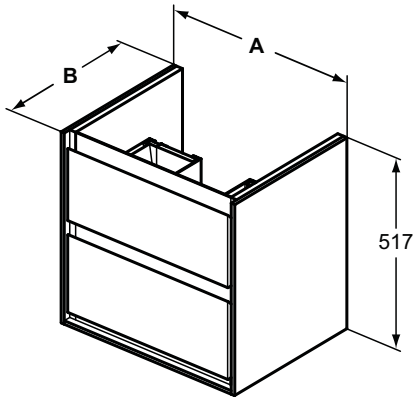

	A	B
E 1608..	430	402
E 1607 ..	480	409
E 1606..	530	409
E 1605..	580	409

Skříňka pod umyvadlo CUBE

Design Robin Levien

Popis výrobku

Connect Air Cube skříňka pod umyvadlo včetně upevnění.
1 zásuvka se Soft-close zavíracím mechanismem.
Povrch: vícevrstvý lesklý nebo matný lak, v případě dekoru dřeva melaminová vrstva.

Doporučené příslušenství

Prostorově úsporný sifon (EE23033967).

Uvedené ceny jsou DPC bez DPH

Výrobky	Objednací číslo	Š x H x V mm	kg	Balení	Kč	EUR	
Skříňka pod umyvadlo CUBE 65 cm	**E0847B2**	580 x 409 x 400	18,8		9 050	348	R2
	E0847KN				9 050	348	R2
	E0847EQ				9 050	348	R2
	E0847PS				9 050	348	R2
	E0847UK				9 050	348	R2
	E0847VY				9 050	348	R2
Skříňka pod umyvadlo CUBE 60 cm	**E0846B2**	530 x 409 x 400	17,8		8 740	336	R2
	E0846KN				8 740	336	R2
	E0846EQ				8 740	336	R2
	E0846PS				8 740	336	R2
	E0846UK				8 740	336	R2
	E0846VY				8 740	336	R2
Skříňka pod umyvadlo CUBE 55 cm	**E0844B2**	480 x 409 x 400	16,6		8 440	325	R2
	E0844KN				8 440	325	R2
	E0844EQ				8 440	325	R2
	E0844PS				8 440	325	R2
	E0844UK				8 440	325	R2
	E0844VY				8 440	325	R2
Skříňka pod umyvadlo CUBE 50 cm	**E0842B2**	430 x 402 x 400	16,0		8 170	314	R2
	E0842KN				8 170	314	R2
	E0842EQ				8 170	314	R2
	E0842PS				8 170	314	R2
	E0842UK				8 170	314	R2
	E0842VY				8 170	314	R2
Doporučené příslušenství							
Prostorově úsporný sifon	**EE23033967**		0,4		620	24	R2

Provedení

B2 Lesklý bílý + matný bílý lak
EQ Lesklý sv. šedý + matný bílý lak
KN Lesklý bílý + matný sv. šedý lak
PS Dekor šedý dub + matný bílý lak
UK Dekor sv. dřevo + matný sv. hnědý lak
VY Matný hnědý + matný bílý lak

Výrobce si vyhrazuje právo na změny sortimentu, cen a technické specifikace. Pro instalaci výrobku jsou rozhodující rozměry uvedené v technických výkresech.

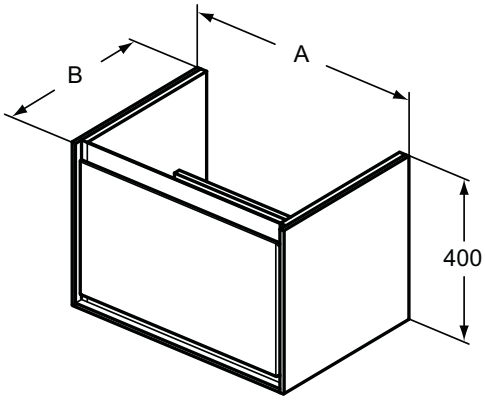

	A	B
E 0847..	580	409
E 0846 ..	530	409
E 0844..	480	409
E 0842..	430	402

Vrchní deska

Design Robin Levien

Popis výrobku

Connect Air vrchní dřevěná deska 1300 | 1200 | 1000 | 800 | 600 mm bez otvoru (nutno vyříznout dle typu umyvadla).

Povrch: vícevrstvý lesklý nebo matný lak, v případě dekoru dřeva melaminová vrstva.

Uvedené ceny jsou DPC bez DPH

Výrobky	Objednací číslo	Š x H x V mm	kg	Balení	Kč	EUR	
Vrchní deska 130 cm	**E1147B2**	1304 x 442 x 18	8,2		3 700	142	R2
	E1147EQ				3 700	142	R2
	E1147PS				3 700	142	R2
	E1147UK				3 700	142	R2
	E1147VY				3 700	142	R2
Vrchní deska 120 cm	**E0852B2**	1204 x 442 x 18	7,5		3 290	127	R2
	E0852EQ				3 290	127	R2
	E0852PS				3 290	127	R2
	E0852UK				3 290	127	R2
	E0852VY				3 290	127	R2
Vrchní deska 100 cm	**E0851B2**	1004 x 442 x 18	6,2		2 850	109	R2
	E0851EQ				2 850	109	R2
	E0851PS				2 850	109	R2
	E0851UK				2 850	109	R2
	E0851VY				2 850	109	R2
Vrchní deska 80 cm	**E0849B2**	804 x 442 x 18	4,8		2 540	97	R2
	E0849EQ				2 540	97	R2
	E0849PS				2 540	97	R2
	E0849UK				2 540	97	R2
	E0849VY				2 540	97	R2
Vrchní deska 60 cm	**E0848B2**	604 x 442 x 18	3,7		2 120	81	R2
	E0848EQ				2 120	81	R2
	E0848PS				2 120	81	R2
	E0848UK				2 120	81	R2
	E0848VY				2 120	81	R2

Provedení

B2 Lesklý bílý + matný bílý lak
EQ Lesklý sv. šedý + matný bílý lak
PS Dekor šedý dub + matný bílý lak
UK Dekor sv. dřevo + matný sv. hnědý lak
VY Matný hnědý + matný bílý lak

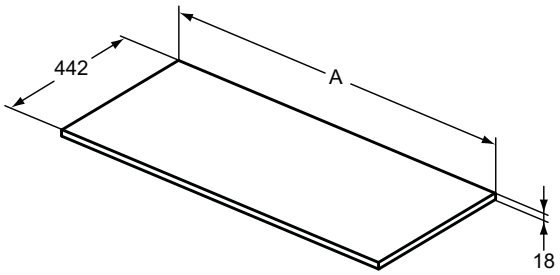

	A
E 0848 ..	604
E 0849 ..	804
E 0851 ..	1004
E 0852 ..	1204
E 1147 ..	1304

Výrobce si vyhrazuje právo na změny sortimentu, cen a technické specifikace. Pro instalaci výrobku jsou rozhodující rozměry uvedené v technických výkresech.

Vysoká | nástěnná skříňka

Design Robin Levien

Popis výrobku

Connect Air vysoká skříňka včetně upevnění.
1 dvířka se Soft-close zavíracím mechanismem.
4 vnitřní police (3 skleněné + 1 dřevěná).
Reversibilní (možno istalovat jako pravou i levou verzi).

Connect Air nástěnná skříňka včetně upevnění.
1 dvířka se Soft-close zavíracím mechanismem.
3 vnitřní police (2 skleněné + 1 dřevěná).
Reversibilní (možno istalovat jako pravou i levou verzi).

Povrch: vícevrstvý lesklý nebo matný lak, v případě dekoru dřeva melaminová vrstva.

Uvedené ceny jsou DPC bez DPH

Výrobky	Objednací číslo	Š x H x V mm	kg	Balení	Kč	EUR	
Vysoká skříňka 160 cm	**E0832B2**	400 x 300 x 1600	39,2		12 040	463	R2
	E0832KN				12 040	463	R2
	E0832EQ				12 040	463	R2
	E0832PS				12 040	463	R2
	E0832UK				12 040	463	R2
	E0832VY				12 040	463	R2
Nástěnná skříňka 120 cm	**E0834B2**	400 x 300 x 1200	29,7		10 840	417	R2
	E0834KN				10 840	417	R2
	E0834EQ				10 840	417	R2
	E0834PS				10 840	417	R2
	E0834UK				10 840	417	R2
	E0834VY				10 840	417	R2

Provedení

B2 Lesklý bílý + matný bílý lak
EQ Lesklý sv. šedý + matný bílý lak
KN Lesklý bílý + matný sv. šedý lak
PS Dekor šedý dub + matný bílý lak
UK Dekor sv. dřevo + matný sv. hnědý lak
VY Matný hnědý + matný bílý lak

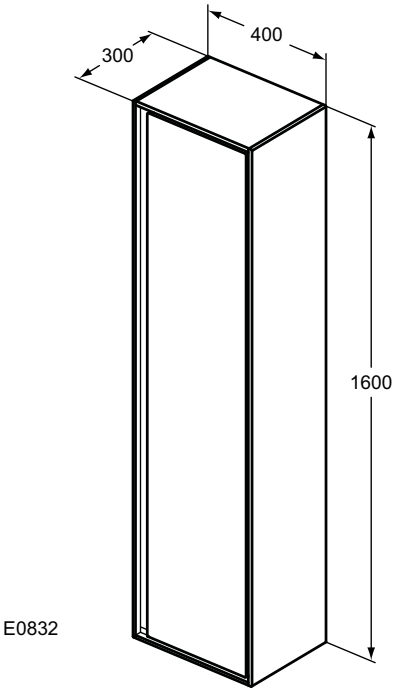

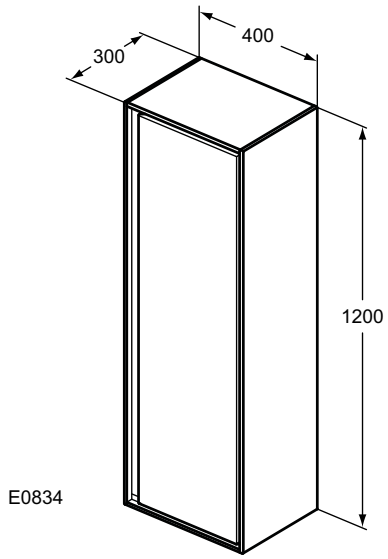

Design Robin Levien

Umyvadla
na straně 139

Držák na ručník
na straně 141

Umyvadla zápustná | pod desku
na straně 151

Bidety
na straně 158

Klozety
na straně 159

S kolekcí Connect si můžete svou ideální koupelnu velmi snadno sami sestavit. Ať již budete chtít vybavit koupelnu pro celou rodinu nebo koupelnu pro hosty, tak vám kolekce Connect nabízí mnoho různých velikostí a tvarů vybavení a vy vždy najdete možnost, která se vám bude hodit. Jednoduše si mezi umyvadly kolekce Connect vyberte svého favorita a již můžete kombinovat s klozetem, bidetem, sprchovou vaničkou a doplňky ze široké nabídky této kolekce. Všechny součásti kolekce Connect se pak sloučí v jeden dokonale harmonický celek. V každé jednotlivé součásti vybavení kolekce Connect naleznete spojení účelnosti a elegance, díky nimž jsou koupelny Ideal Standard tak výjimečné.

Výrobce si vyhrazuje právo na změny sortimentu, cen a technické specifikace. Pro instalaci výrobku jsou rozhodující rozměry uvedené v technických výkresech.

Dvojumyvadlo

Design Robin Levien

Popis výrobku

Connect dvojumyvadlo z jemné žárohlíny.
2 otvory pro umyvadlové baterie.
Upevnění: 4 šrouby M10 x 140 mm (2x K710767) – není součástí balení.

Pro kombinaci s designovým sifonem, polosloupem a/nebo držákem na ručníky.

Doporučené příslušenství

Connect polosloup pro umyvadlo z jemné žárohlíny včetně upevňovací sady (TT0257919).
Držák na ručníky 1250 mm (E6985AA).
Držák na ručníky 450 mm – vlevo nebo vpravo (E6981AA).

Uvedené ceny jsou DPC bez DPH

Výrobky	Objednací číslo	Š x H x V mm	kg	Balení	Kč	EUR	
Dvojumyvadlo 1300 mm	**E813601**	1300 x 490 x 175	36,0		15 860	610	R1
	E8136MA				17 410	670	R1
Doporučené příslušenství							
Polosloup pro umyvadlo	**E711301**		6,9		2 290	88	R1
Držák na ručníky 1250 mm	**E6985AA**	1250 x 85 x 18	1,8		5 490	211	R1
Držák na ručníky 450 mm - vlevo nebo vpravo	**E6981AA**	450 x 85 x 18	1,4		2 950	113	R1

Provedení

01 Bílá
MA Bílá + Ideal Plus

Provedení

AA Chrom

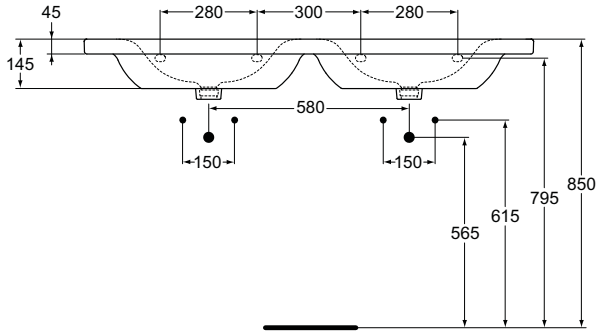

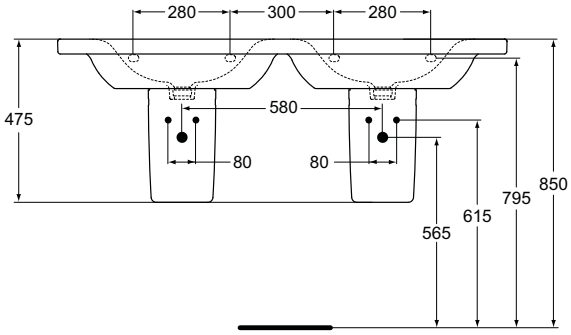

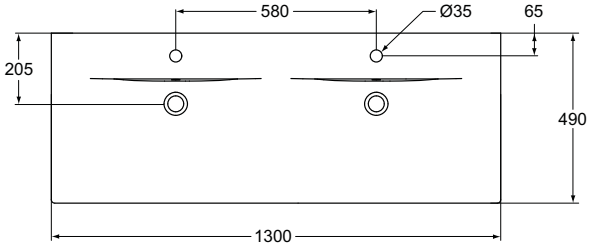

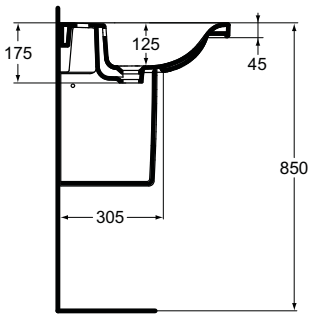

Umyvadlo

Design Robin Levien

Popis výrobku

Connect nábytkové umyvadlo z jemné žárohlíny.
1 otvor pro umyvadlovou baterii.
Upevnění: 2 šrouby M10 x 140 mm (K710767) – není součástí balení.

Pro kombinaci s designovým sifonem, polosloupem a/nebo držákem na ručníky.

Doporučené příslušenství

Connect polosloup pro umyvadlo z jemné žárohlíny včetně upevňovací sady (TT0257919).
Držák na ručníky 950 mm (E6984AA).
Držák na ručníky 800 mm (E6983AA).
Držák na ručníky 650 mm (E6982AA).
Držák na ručníky 450 mm – vlevo nebo vpravo (E6981AA).

Uvedené ceny jsou DPC bez DPH

Výrobky	Objednací číslo	Š x H x V mm	kg	Balení	Kč	EUR	
Umyvadlo 1000 mm	**E812601**	1000 x 490 x 175	26,0		10 400	400	R1
	E8126MA				11 950	460	R1
Umyvadlo 850 mm	**E812701**	850 x 490 x 175	23,0		9 050	348	R1
	E8127MA				10 600	408	R1
Umyvadlo 700 mm	**E812801**	700 x 490 x 175	20,0		6 910	265	R1
	E8128MA				8 460	325	R1
Umyvadlo 600 mm	**E812901**	600 x 490 x 175	17,0		5 630	216	R1
	E8129MA				7 190	276	R1
Doporučené příslušenství							
Polosloup pro umyvadlo	**E711301**		6,9		2 290	88	R1
Držák na ručníky 950 mm	**E6984AA**	950 x 85 x 18	1,7		3 980	153	R1
Držák na ručníky 800 mm	**E6983AA**	800 x 85 x 18	1,6		3 780	145	R1
Držák na ručníky 650 mm	**E6982AA**	650 x 85 x 18	1,5		3 590	138	R1
Držák na ručníky 450 mm - vlevo nebo vpravo	**E6981AA**	450 x 85 x 18	1,4		2 950	113	R1

Provedení

01 Bílá
MA Bílá + Ideal Plus

Provedení

AA Chrom

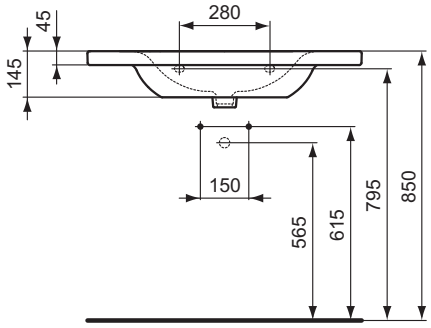

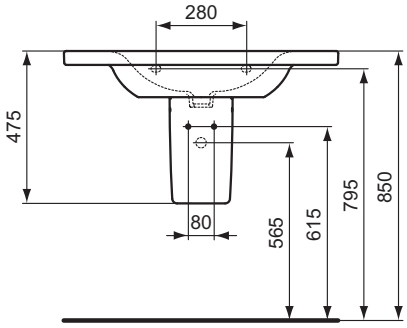

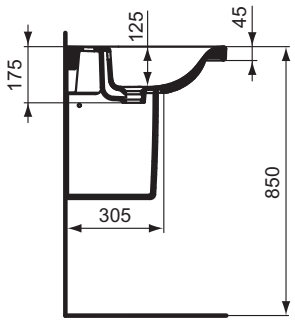

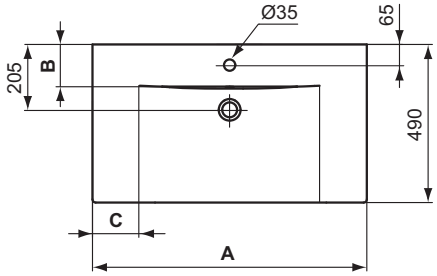

	A	B	C
E 8126..	1000	133	160
E 8127 ..	850	131	140
E 8128 ..	700	133	120
E 8129 ..	600	133	110

Výrobce si vyhrazuje právo na změny sortimentu, cen a technické specifikace. Pro instalaci výrobku jsou rozhodující rozměry uvedené v technických výkresech.

Držáky na ručníky

Design Robin Levien

Popis výrobku

Držák na ručníky 1250 mm k dvojumyvadlu 1300mm.
Držák na ručníky 950 mm k umyvadlu 1000mm.
Držák na ručníky 800 mm k umyvadlu 850mm.
Držák na ručníky 650 mm k umyvadlu 700mm.
Držák na ručníky 450 mm – postranní montáž.

Uvedené ceny jsou DPC bez DPH

Výrobky	Objednací číslo	Š x H x V mm	kg	Balení	Kč	EUR	
Držák na ručníky 1250 mm	**E6985AA**	1250 x 85 x 18	1,8		5 490	211	R1
Držák na ručníky 950 mm	**E6984AA**	950 x 85 x 18	1,7		3 980	153	R1
Držák na ručníky 800 mm	**E6983AA**	800 x 85 x 18	1,6		3 780	145	R1
Držák na ručníky 650 mm	**E6982AA**	650 x 85 x 18	1,5		3 590	138	R1
Držák na ručníky 450 mm - vlevo nebo vpravo	**E6981AA**	450 x 85 x 18	1,4		2 950	113	R1

Provedení

AA Chrom

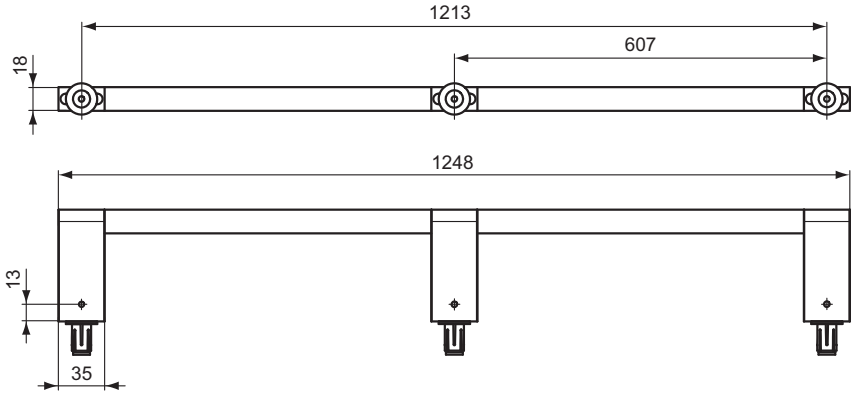

E 6985 ..

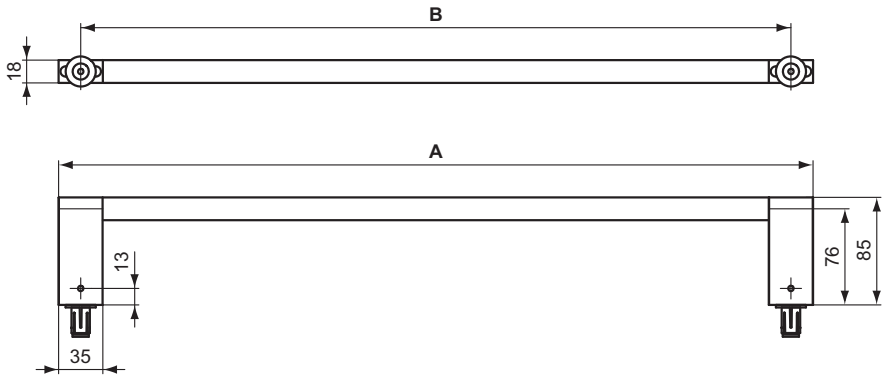

	A	B
E 6984 ..	949	914
E 6983 ..	798	763
E 6982 ..	648	613
E 6981 ..	450	415

Umyvadlo | Umývátko Cube

Design Robin Levien

Popis výrobku

Connect Cube umyvadlo | umývátko z jemné žárohlíny.
1 otvor pro umyvadlovou baterii. S přepadovým otvorem.
Upevnění: 2 šrouby M10 x 140 mm (K710767) – není součástí balení.

Pro kombinaci s designovým sifonem, polosloupem nebo sloupem.

Varianty výrobku

Connect Cube umyvadlo z jemné žárohlíny.
1 otvor pro umyvadlovou baterii. Bez přepadového otvoru.
Instalujte pouze s neuzavíratelnou odtokovou garniturou.
Upevnění: 2 šrouby M10 x 140 mm (K710767) – není součástí balení.

Pro kombinaci s designovým sifonem, polosloupem nebo sloupem.

Doporučené příslušenství

Connect polosloup pro umývátko vč. upevňovací sady (TT0257919).
Connect polosloup pro umyvadlo vč. upevňovací sady (TT0257919).
Connect sloup pro umyvadlo. Upevnění – 2 šrouby M6 x 70 mm (K711067) – není součástí balení.
Neuzavíratelná odtoková garnitura (J3291AA).

Uvedené ceny jsou DPC bez DPH

Výrobky	Objednací číslo	Š x H x V mm	kg	Balení	Kč	EUR	
Umyvadlo 700 mm	**E773601**	700 x 460 x 175	22,0		4 800	184	R1
	E7736MA				6 360	244	R1
Umyvadlo 650 mm	**E772901**	650 x 460 x 175	17,0		3 850	148	R1
	E7729MA				5 400	208	R1
Umyvadlo 600 mm	**E714101**	600 x 460 x 175	17,5		2 910	112	R1
	E7141MA				4 470	172	R1
Umyvadlo 550 mm	**E713901**	550 x 460 x 175	17,3		2 770	106	R1
	E7139MA				4 320	166	R1
Umyvadlo 500 mm	**E713801**	500 x 460 x 175	15,1		2 600	100	R1
	E7138MA				4 160	160	R1
Umývátko 400 mm	**E713701**	400 x 360 x 160	10,0		2 240	86	R1
	E7137MA				3 790	146	R1
Varianty výrobku							
Umyvadlo 700 mm (bez přepadu)	**E810901**	700 x 460 x 175	22,0		5 330	205	R1
	E8109MA				6 890	265	R1
Umyvadlo 650 mm (bez přepadu)	**E810601**	650 x 460 x 175	17,0		4 410	169	R1
	E8106MA				5 960	229	R1
Umyvadlo 600 mm (bez přepadu)	**E810301**	600 x 460 x 175	17,5		3 360	129	R1
	E8103MA				4 910	189	R1
Umyvadlo 550 mm (bez přepadu)	**E811301**	550 x 460 x 175	17,3		3 240	125	R1
	E8113MA				4 800	184	R1
Doporučené příslušenství							
Polosloup pro umyvadlo	**E711301**		6,9		2 290	88	R1
Polosloup pro umyvadlo	**E711401**		6,5		2 290	88	R1
Sloup pro umyvadlo	**E711201**		10,7		2 510	96	R1
Neuzavíratelná odtoková garnitura	**J3291AA**		0,4		1 110	42	R2

Provedení
01 Bílá
MA Bílá + Ideal Plus

Provedení
AA Chrom

Výrobce si vyhrazuje právo na změny sortimentu, cen a technické specifikace. Pro instalaci výrobku jsou rozhodující rozměry uvedené v technických výkresech.

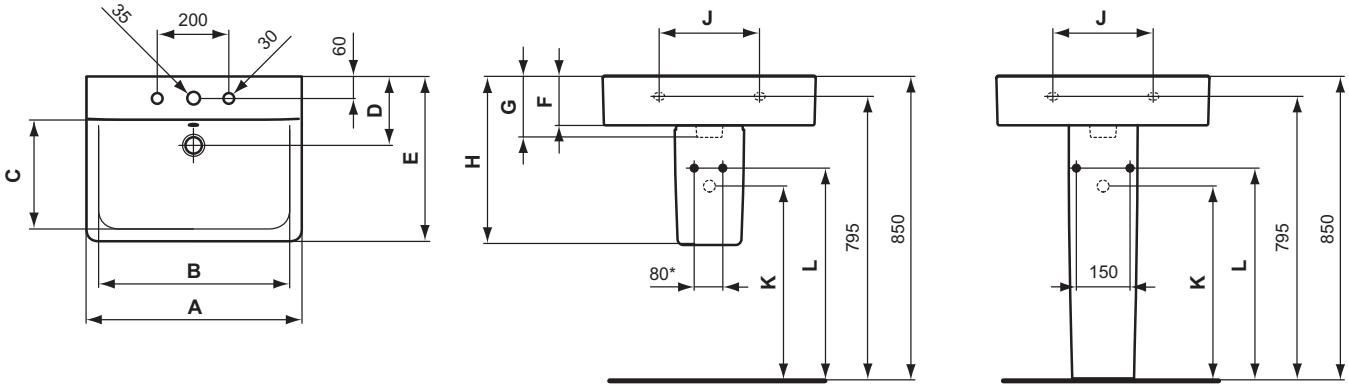

* 150 bez polosloupu

												Otvory pro baterii
	A	B	C	D	E	F	G	H	J	K	L	
E 7736 ..	700	560	270	195	460	140	175	470	280	565	615	●
E 7729 ..	650	520	275	195	460	140	175	470	280	565	615	●
E 7141 ..	600	480	280	195	460	140	175	470	280	565	615	●
E 7139 ..	550	440	285	195	460	140	175	470	280	565	615	●
E 7140 ..	550	430	205	180	375	140	175	470	280	565	615	●
E 7194 ..	550	430	205	180	375	140	175	470	280	565	615	
E 7138 ..	500	390	285	190	460	140	175	470	190	565	615	●
E 7137 ..*	400	310	205	175	360	125	160	455	195	580	630	●
E 8122 ..	700	560	270	195	460	140	175	470	280	565	615	●●●
E 8121 ..	650	520	275	195	460	140	175	470	280	565	615	●●●
E 8120 ..	600	480	280	195	460	140	175	470	280	565	615	●●●
E 8109 ..	700	560	270	195	460	140	175	470	280	565	615	●
E 8106 ..	650	520	275	195	460	140	175	470	280	565	615	●
E 8103 ..	600	480	280	195	460	140	175	470	280	565	615	●
E 8113 ..	550	440	285	195	460	140	175	470	280	565	615	●
E 8107 ..	700	560	270	195	460	140	175	470	280	565	615	
E 8104 ..	650	520	275	195	460	140	175	470	280	565	615	
E 8101 ..	600	480	280	195	460	140	175	470	280	565	615	
E 8111 ..	550	440	285	195	460	140	175	470	280	565	615	
E 8108 ..	700	560	270	195	460	140	175	470	280	565	615	
E 8105 ..	650	520	275	195	460	140	175	470	280	565	615	
E 8102 ..	600	480	280	195	460	140	175	470	280	565	615	
E 8112 ..	550	440	285	195	460	140	175	470	280	565	615	

* bez sloupu

Umyvadlo Cube - bez otvoru pro baterii

Design Robin Levien

Popis výrobku

Connect Cube umyvadlo z jemné žárohlíny.
Bez otvoru pro umyvadlovou baterii. S přepadovým otvorem.
Upevnění: 2 šrouby M10 x 140 mm (K710767) – není součástí balení.

Pro kombinaci s designovým sifonem, polosloupem nebo sloupem.

Varianty výrobku

Connect Cube umyvadlo z jemné žárohlíny.
Bez otvoru pro umyvadlovou baterii. Bez přepadového otvoru.
Upevnění: 2 šrouby M10 x 140 mm (K710767) – není součástí balení.
Instalujte pouze s neuzavíratelnou odtokovou garniturou.

Pro kombinaci s designovým sifonem, polosloupem nebo sloupem.

Doporučené příslušenství

Connect polosloup pro umyvadlo vč. upevňovací sady (TT0257919).
Connect sloup pro umyvadlo. Upevnění – 2 šrouby M6 x 70 mm (K711067) – není součástí balení.
Neuzavíratelná odtoková garnitura (J3291AA).

Uvedené ceny jsou DPC bez DPH

Výrobky	Objednací číslo	Š x H x V mm	kg	Balení	Kč	EUR	
Umyvadlo 700 mm (bez otvoru pro baterii, s přepadem)	**E810701**	700 x 460 x 175	22,0		4 800	184	R1
	E8107MA				6 360	244	R1
Umyvadlo 650 mm (bez otvoru pro baterii, s přepadem)	**E810401**	650 x 460 x 175	17,0		3 850	148	R1
	E8104MA				5 400	208	R1
Umyvadlo 600 mm (bez otvoru pro baterii, s přepadem)	**E810101**	600 x 460 x 175	17,5		2 910	112	R1
	E8101MA				4 470	172	R1
Umyvadlo 550 mm (bez otvoru pro baterii, s přepadem)	**E811101**	550 x 460 x 175	17,3		2 770	106	R1
	E8111MA				4 320	166	R1
Varianty výrobku							
Umyvadlo 700 mm (bez otvoru pro baterii, bez přepadu)	**E810801**	700 x 460 x 175	22,0		4 850	186	R1
	E8108MA				6 410	246	R1
Umyvadlo 650 mm (bez otvoru pro baterii, bez přepadu)	**E810501**	650 x 460 x 175	17,0		3 850	148	R1
	E8105MA				5 400	208	R1
Umyvadlo 600 mm (bez otvoru pro baterii, bez přepadu)	**E810201**	600 x 460 x 175	17,5		2 780	107	R1
	E8102MA				4 330	166	R1
Umyvadlo 550 mm (bez otvoru pro baterii, bez přepadu)	**E811201**	550 x 460 x 175	17,3		2 770	106	R1
	E8112MA				4 320	166	R1
Doporučené příslušenství							
Polosloup pro umyvadlo	**E711301**		6,9		2 290	88	R1
Sloup pro umyvadlo	**E711201**		10,7		2 510	96	R1
Neuzavíratelná odtoková garnitura	**J3291AA**		0,4		1 110	42	R2

Provedení

01 Bílá
MA Bílá + Ideal Plus

Provedení

AA Chrom

Výrobce si vyhrazuje právo na změny sortimentu, cen a technické specifikace. Pro instalaci výrobku jsou rozhodující rozměry uvedené v technických výkresech.

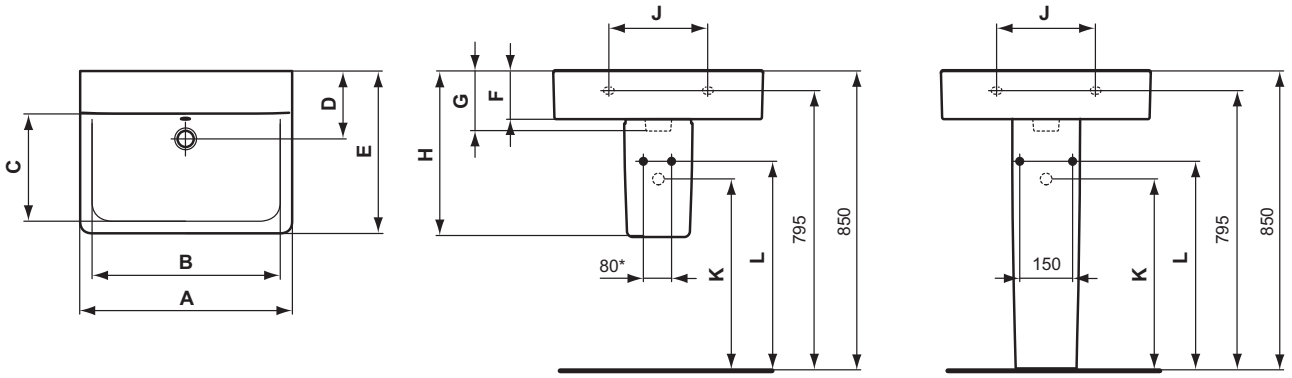

* 150 bez polosloupu

										Keramika		Nábytek	
	A	B	C	D	E	F	G	H	J	K	L	K	L
E 8107..	700	560	270	195	460	140	175	470	280	565	615	530	530
E 8104 ..	650	520	275	195	460	140	175	470	280	565	615	530	530
E 8101 ..	600	480	280	195	460	140	175	470	280	565	615	530	530
E 8111..	550	440	285	195	460	140	175	470	280	565	615	530	530

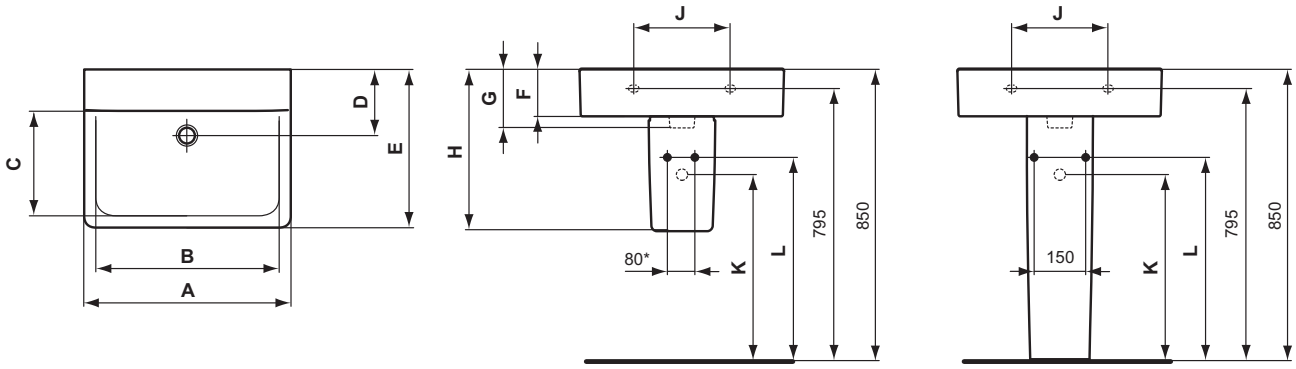

* 150 bez polosloupu

	A	B	C	D	E	F	G	H	J	K	L
E 8108 ..	700	560	270	195	460	140	175	470	280	565	615
E 8105 ..	650	520	275	195	460	140	175	470	280	565	615
E 8102 ..	600	480	280	195	460	140	175	470	280	565	615
E 8112 ..	550	440	285	195	460	140	175	470	280	565	615

Umyvadlo | Umývátko Arc

Design Robin Levien

Popis výrobku

Connect Arc umyvadlo | umývátko z jemné žárohlíny.
1 otvor pro umyvadlovou baterii.
Upevnění: 2 šrouby M10 x 140 mm (K710767) – není součástí balení.
Pro kombinaci s designovým sifonem, polosloupem nebo sloupem.

Varianty výrobku

Connect Arc umyvadlo z jemné žárohlíny.
1 otvor pro umyvadlovou baterii. Bez přepadového otvoru.
Instalujte pouze s neuzavíratelnou odtokovou garniturou.
Upevnění: 2 šrouby M10 x 140 mm (K710767) – není součástí balení.

Pro kombinaci s designovým sifonem, polosloupem nebo sloupem.

Doporučené příslušenství

Connect polosloup pro umývátko vč. upevňovací sady (TT0257919).
Connect polosloup pro umyvadlo vč. upevňovací sady (TT0257919).
Connect sloup pro umyvadlo. Upevnění – 2 šrouby M6 x 70 mm (K711067) – není součástí balení.
Neuzavíratelná odtoková garnitura (J3291AA).

Uvedené ceny jsou DPC bez DPH

Výrobky	Objednací číslo	Š x H x V mm	kg	Balení	Kč	EUR	
Umyvadlo 700 mm (1 otvor pro baterii, s přepadem)	**E774001**	700 x 460 x 175	18,5		4 730	182	R1
	E7740MA				6 280	242	R1
Umyvadlo 650 mm (1 otvor pro baterii, s přepadem)	**E773201**	650 x 460 x 175	17,5		3 840	147	R1
	E7732MA				5 390	207	R1
Umyvadlo 600 mm (1 otvor pro baterii, s přepadem)	**E713501**	600 x 460 x 175	16,4		2 790	107	R1
	E7135MA				4 340	167	R1
Umyvadlo 550 mm (1 otvor pro baterii, s přepadem)	**E713101**	550 x 455 x 175	14,1		2 650	102	R1
	E7131MA				4 210	162	R1
Umývátko 450 mm (1 otvor pro baterii, s přepadem)	**E713001**	450 x 360 x 160	10,1		2 000	77	R1
	E7130MA				3 550	137	R1
Umývátko 350 mm (1 otvor pro baterii vpravo, s přepadem)	**E791301**	350 x 260 x 155	7,0		1 900	73	R1
	E7913MA				3 460	133	R1
Umývátko 350 mm (1 otvor pro baterii vlevo, s přepadem)	**E791201**	350 x 260 x 155	7,0		1 900	73	R1
	E7912MA				3 460	133	R1
Doporučené příslušenství							
Polosloup pro umyvadlo	**E711301**		6,9		2 290	88	R1
Polosloup pro umývátko Cube 400 mm | Arc/Sphere 450 mm	**E711401**		6,5		2 290	88	R1
Sloup pro umyvadlo	**E711201**		10,7		2 510	96	R1

Provedení

01 Bílá
MA Bílá + Ideal Plus

Výrobce si vyhrazuje právo na změny sortimentu, cen a technické specifikace. Pro instalaci výrobku jsou rozhodující rozměry uvedené v technických výkresech.

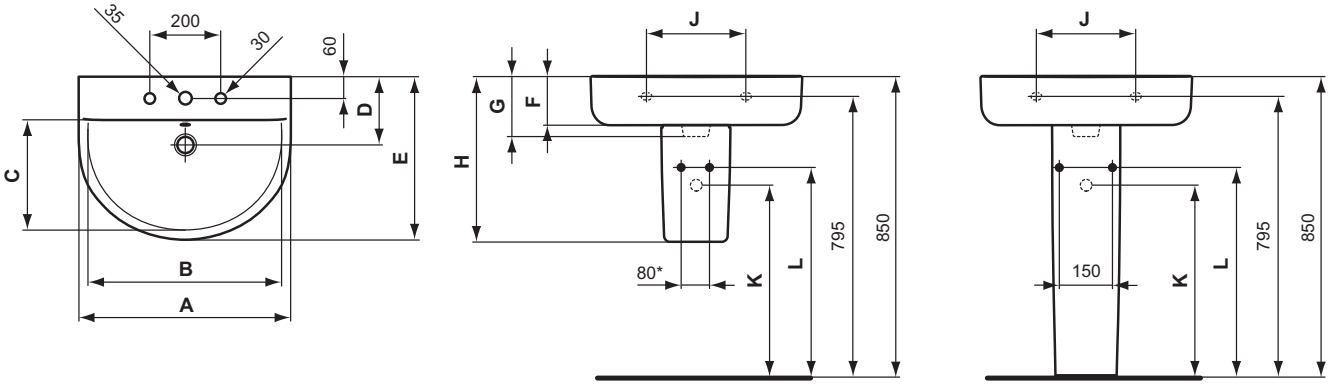

* 150 bez polosloupu

										Keramika		Nábytek		Otvory pro baterii
	A	B	C	D	E	F	G	H	J	K	L	K	L	
E 7740 ..	700	570	275	195	460	140	175	475	280	570	620	565	615	●
E 7732 ..	650	520	275	190	460	140	175	475	280	570	620	565	615	●
E 7135 ..	600	480	280	190	460	140	175	470	280	565	615	565	615	●
E 7131 ..	550	430	275	190	455	140	175	470	280	565	615	565	615	●
E 7130 ..*	450	360	205	175	360	125	160	455	190	585	655	-----	-----	●
E 8145 ..	700	570	275	195	460	140	175	475	280	570	620	565	615	●
E 8119 ..	650	520	275	190	460	140	175	475	280	570	620	565	615	●
E 8116 ..	600	480	280	190	460	140	175	470	280	565	615	565	615	●
E 8148 ..	550	430	275	190	455	140	175	470	280	565	615	565	615	●

* bez sloupu

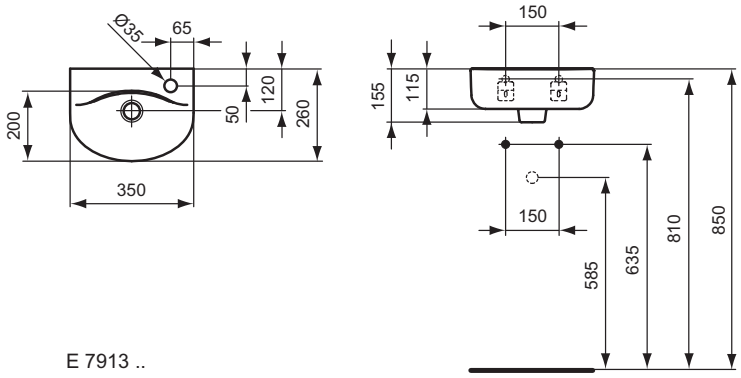

E 7913 ..

Umyvadlo Arc - bez otovru pro baterii

Connect

Design Robin Levien

Popis výrobku

Connect Arc umyvadlo z jemné žárohlíny. Bez otvoru pro umyvadlovou baterii. S přepadovým otvorem. Upevnění: 2 šrouby M10 x 140 mm (K710767) – není součástí balení.

Pro kombinaci s designovým sifonem, polosloupem nebo sloupem.

Varianty výrobku

Connect Arc umyvadlo z jemné žárohlíny. Bez otvoru pro umyvadlovou baterii, bez přepadového otvoru. Instalujte pouze s neuzavíratelnou odtokovou garniturou.
Upevnění: 2 šrouby M10 x 140 mm (K710767) – není součástí balení.

Pro kombinaci s designovým sifonem, polosloupem nebo sloupem.

Doporučené příslušenství

Connect polosloup pro umyvadlo vč. upevňovací sady (TT0257919).
Connect sloup pro umyvadlo. Upevnění – 2 šrouby M6 x 70 mm (K711067) – není součástí balení.
Neuzavíratelná odtoková garnitura (J3291AA).

Uvedené ceny jsou DPC bez DPH

Výrobky	Objednací číslo	Š x H x V mm	kg	Balení	Kč	EUR	
Umyvadlo 700 mm (bez otvoru pro baterii, s přepadem)	**E814301**	700 x 460 x 175	18,5		4 730	182	R1
	E8143MA				6 280	242	R1
Umyvadlo 650 mm (bez otvoru pro baterii, s přepadem)	**E811701**	650 x 460 x 175	17,5		3 840	147	R1
	E8117MA				5 390	207	R1
Umyvadlo 600 mm (bez otvoru pro baterii, s přepadem)	**E811401**	600 x 460 x 175	16,4		2 790	107	R1
	E8114MA				4 340	167	R1
Umyvadlo 550 mm (bez otvoru pro baterii, s přepadem)	**E814601**	550 x 455 x 175	14,1		2 650	102	R1
	E8146MA				4 210	162	R1
Doporučené příslušenství							
Polosloup pro umyvadlo	**E711301**		6,9		2 290	88	R1
Sloup pro umyvadlo	**E711201**		10,7		2 510	96	R1
Neuzavíratelná odtoková garnitura	**J3291AA**		0,4		1 110	42	R2

Provedení
01 Bílá
MA Bílá + Ideal Plus

Provedení
AA Chrom

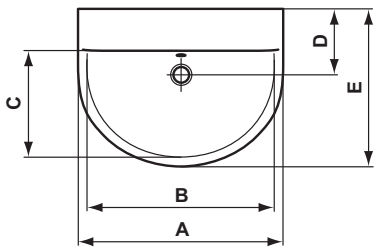

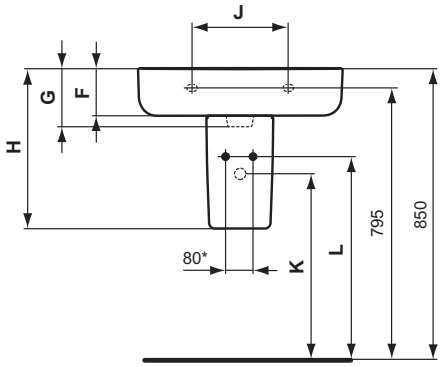

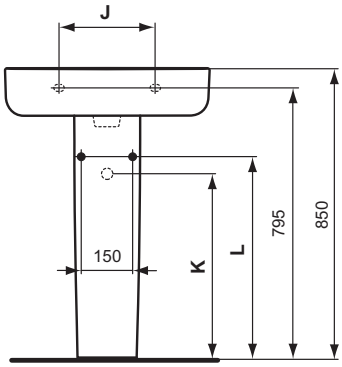

* 150 bez polosloupu

										Keramika		Nábytek	
	A	**B**	**C**	**D**	**E**	**F**	**G**	**H**	**J**	**K**	**L**	**K**	**L**
E 8143 ..	700	570	275	195	460	140	175	475	280	570	620	530	530
E 8117 ..	650	520	275	190	460	140	175	475	280	570	620	530	530
E 8114 ..	600	480	280	190	460	140	175	470	280	565	615	530	530
E 8146 ..	550	430	275	190	455	140	175	470	280	565	615	530	530

Výrobce si vyhrazuje právo na změny sortimentu, cen a technické specifikace. Pro instalaci výrobku jsou rozhodující rozměry uvedené v technických výkresech.

Umývátko rohové Arc

Design Robin Levien

Popis výrobku

Connect Arc rohové umývátko z jemné žárohlíny.
1 otvor pro umyvadlovou baterii.
Upevnění: 2 šrouby M10 x 140 mm (K710767) – není součástí balení.

Uvedené ceny jsou DPC bez DPH

Výrobky	Objednací číslo	Š x H x V mm	kg	Balení	Kč	EUR	
Rohové umývátko 340 mm	**E713601**	480 x 440 x 160	9,9		2 440	94	R1
	E7136MA				4 000	154	R1

Provedení

01 Bílá
MA Bílá + Ideal Plus

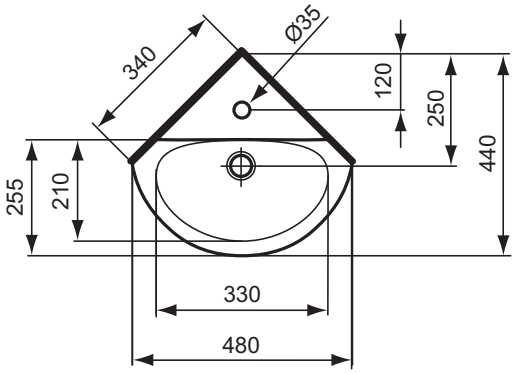

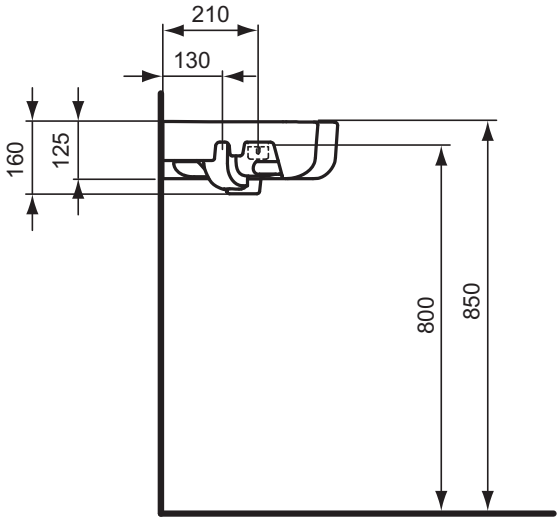

Umyvadlo | Umývátko Sphere

Design Robin Levien

Popis výrobku

Connect Sphere umyvadlo | umývátko z jemné žárohlíny. 1 otvor pro umyvadlovou baterii. Upevnění: 2 šrouby M10 x 140 mm (K710767) – není součástí balení.

Instalujte pouze s neuzavíratelnou odtokovou garniturou.

Doporučené příslušenství

Connect polosloup pro umývátko vč. upevňovací sady (TT0257919).
Connect polosloup pro umyvadlo vč. upevňovací sady (TT0257919).
Connect sloup pro umyvadlo. Upevnění – 2 šrouby M6 x 70 mm (K711067) – není součástí balení.

Uvedené ceny jsou DPC bez DPH

Výrobky	Objednací číslo	Š x H x V mm	kg	Balení	Kč	EUR	
Umyvadlo 550 mm	**E714701**	550 x 455 x 175	14,7		2 650	102	R1
	E7147MA				4 210	162	R1
Umyvadlo 500 mm	**E714601**	500 x 420 x 175	12,7		2 480	95	R1
	E7146MA				4 030	155	R1
Umývátko 450 mm	**E714501**	450 x 360 x 165	10,4		2 090	80	R1
	E7145MA				3 650	140	R1
Doporučené příslušenství							
Polosloup pro umyvadlo	**E711301**		6,9		2 290	88	R1
Polosloup pro umývátko Cube 400 mm | Arc/Sphere 450 mm	**E711401**		6,5		2 290	88	R1
Sloup pro umyvadlo	**E711201**		10,7		2 510	96	R1

Provedení

01 Bílá
MA Bílá + Ideal Plus

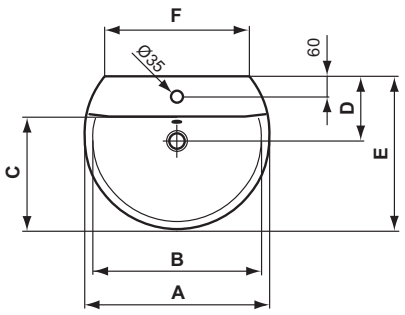

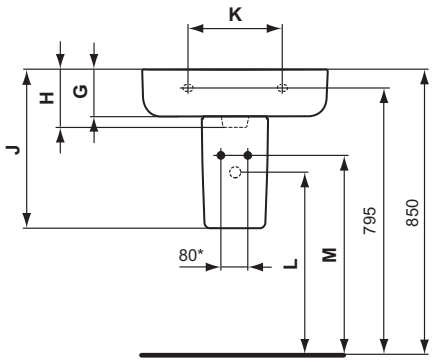

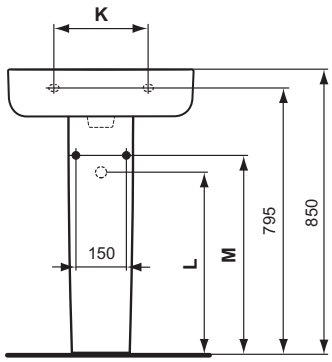

* 150 bez polosloupu

											Keramika		Nábytek		Otvory pro baterii
	A	B	C	D	E	F	G	H	J	K	L	M	L	M	
E 7147 ..	550	430	275	195	455	430	140	175	470	280	565	615	530	530	●
E 7146 ..	500	390	245	195	420	380	140	175	470	190	570	620	530	530	●
E 7145 ..*	450	360	205	170	360	360	125	165	460	180	580	630	-----	-----	●

* bez sloupu

Výrobce si vyhrazuje právo na změny sortimentu, cen a technické specifikace. Pro instalaci výrobku jsou rozhodující rozměry uvedené v technických výkresech.

Umyvadlo polozápustné | Umyvadlo na desku Sphere

Design Robin Levien

Popis výrobku

Connect Sphere umyvadlo polozápustné z jemné žárohlíny včetně upevňovací sady (E209167). 1 otvor pro umyvadlovou baterii. Včetně výřezové šablony pro polozápustné umyvadlo 550 mm (EESV82667), 450 mm (EESV82567).

Connect Sphere umyvadlo na desku z jemné žárohlíny. 1 otvor pro umyvadlovou baterii. Upevnění pomocí upevňovací sady (E009567) – není součástí balení.
Včetně výřezové šablony pro umyvadlo na desku 430 mm (EESV82867).

Nezbytné příslušenství

Upevňovací sada pro umyvadlo na desku (E009567).

Uvedené ceny jsou DPC bez DPH

Výrobky	Objednací číslo	Š x H x V mm	kg	Balení	Kč	EUR	
Umyvadlo polozápustné 550 mm	**E792301**	550 x 465 x 170	15,2		4 790	184	R1
	E7923MA				6 350	244	R1
Umyvadlo polozápustné 450 mm	**E806501**	450 x 450 x 170	10,3		4 280	164	R1
	E8065MA				5 840	224	R1
Umyvadlo na desku 430 mm	**E804001**	430 x 430 x 165	9,9		5 160	198	R1
	E8040MA				6 720	258	R1
Nezbytné příslušenství							
Upevňovací sada pro umyvadlo na desku	**E009567**		0,3		390	15	R1

Provedení

01 Bílá

MA Bílá + Ideal Plus

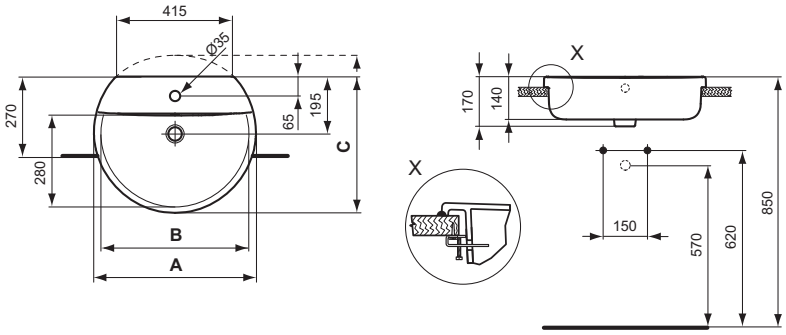

	A	B	C
E 7923 ..	550	430	465
E 8065 ..	450	350	450

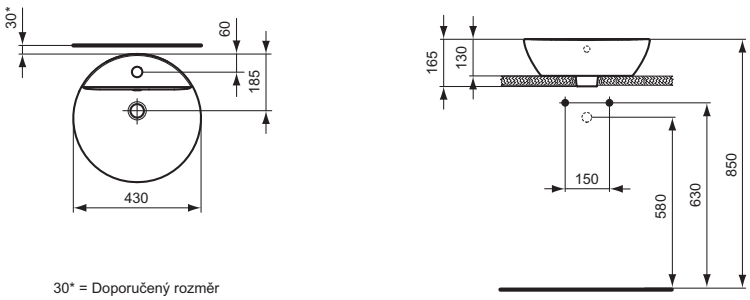

30* = Doporučený rozměr

E8040 ..

Umyvadlo zápustné kulaté

Connect

Design Robin Levien

Popis výrobku

Connect umyvadlo zápustné kulaté z jemné žárohlíny. 1 otvor pro umyvadlovou baterii. S přepadem.
Včetně výřezové šablony:
- pro umyvadlo zápustné 480 mm (EEEV38767)
- pro umyvadlo zápustné 380 mm (TT0292944)

Uvedené ceny jsou DPC bez DPH

Výrobky	Objednací číslo	Š x H x V mm	kg	Balení	Kč	EUR	
Umyvadlo zápustné kulaté 480 mm	**E504201**	480 x 480 x 175	7,9		3 070	118	R1
	E5042MA				4 570	176	R1
Umyvadlo zápustné kulaté 380 mm	**E504101**	380 x 380 x 165	6,0		2 830	109	R1
	E5041MA				4 330	167	R1

Provedení

01 Bílá
MA Bílá + Ideal Plus

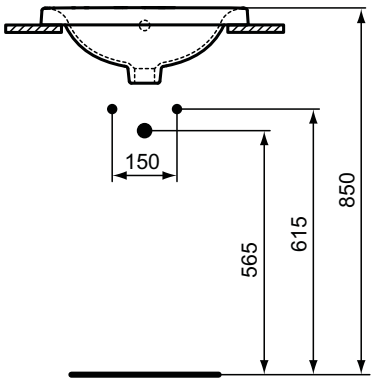

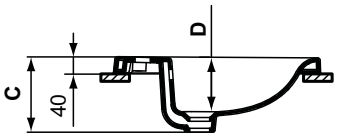

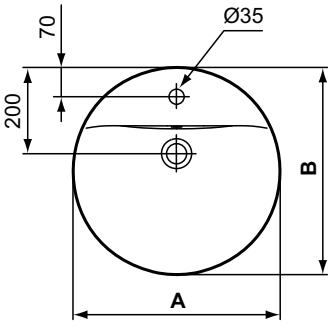

	A	B	C	D
E 5042 ..	480	480	175	125
E 5041 ..	380	380	165	115

Výrobce si vyhrazuje právo na změny sortimentu, cen a technické specifikace. Pro instalaci výrobku jsou rozhodující rozměry uvedené v technických výkresech.

Umyvadlo pod desku | Umyvadlo zápustné kulaté

Design Robin Levien

Popis výrobku

Connect umyvadlo pod desku kulaté z jemné žárohlíny. S přepadem.
Včetně upevňující sady (T645567).
Včetně výřezové šablony:
- pro umyvadlo pod desku 480 mm (TT0292948).
- pro umyvadlo pod desku 380 mm (TT0292947).

Connect umyvadlo zápustné kulaté z jemné žárohlíny. S přepadem.
Včetně výřezové šablony:
- pro umyvadlo zápustné 480 mm (TT0292953).
- pro umyvadlo zápustné 380 mm (TT0292952).

Uvedené ceny jsou DPC bez DPH

Výrobky	Objednací číslo	Š x H x V mm	kg	Balení	Kč	EUR	
Umyvadlo pod desku kulaté 480 mm	**E505401**	480 x 480 x 175	6,2		4 580	176	R1
	E5054MA				6 080	234	R1
Umyvadlo pod desku kulaté 380 mm	**E505201**	380 x 380 x 165	4,1		4 240	163	R1
	E5052MA				5 740	221	R1
Umyvadlo zápustné kulaté 480 mm	**E505301**	480 x 480 x 175	6,2		4 580	176	R1
	E5053MA				6 080	234	R1
Umyvadlo zápustné kulaté 380 mm	**E505101**	380 x 380 x 165	4,1		4 240	163	R1
	E5051MA				5 740	221	R1

Provedení

01 Bílá
MA Bílá + Ideal Plus

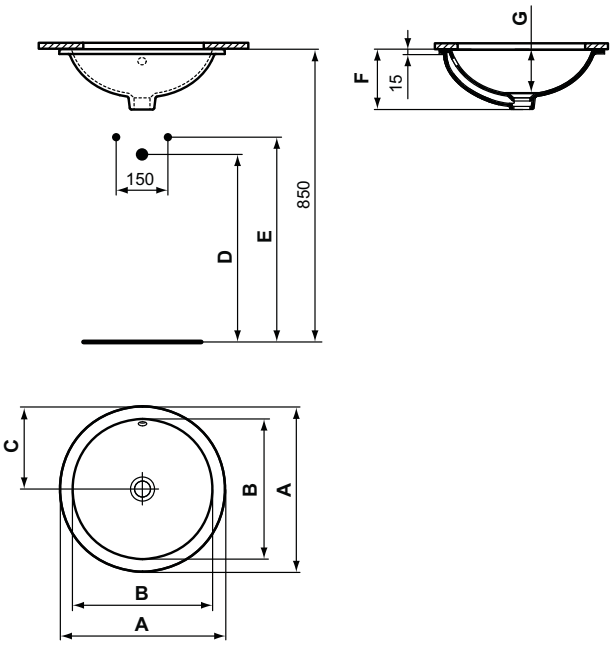

	A	B	C	D	E	F	G
E 5054 ..	480	405	240	540	590	175	130
E 5052 ..	380	310	190	550	600	165	120

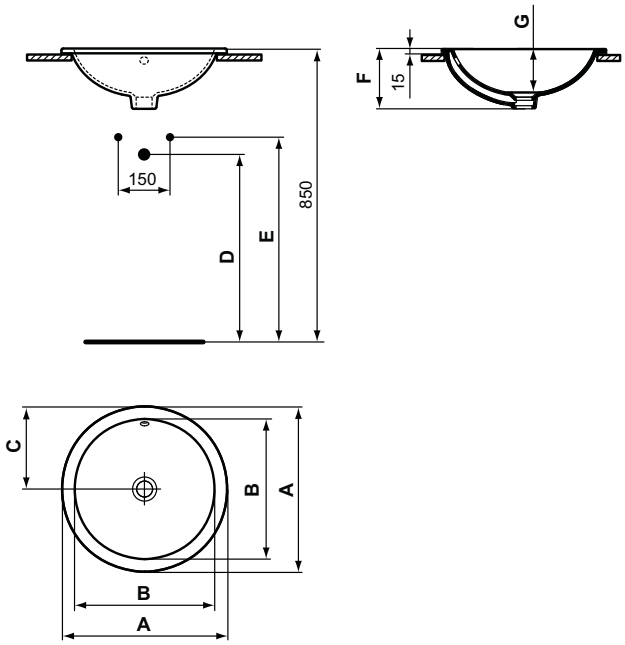

	A	B	C	D	E	F	G
E 5053 ..	480	405	240	540	590	175	130
E 5051 ..	380	310	190	550	600	165	120

Výrobce si vyhrazuje právo na změny sortimentu, cen a technické specifikace. Pro instalaci výrobku jsou rozhodující rozměry uvedené v technických výkresech.

Umyvadlo zápustné oválné

Connect

Design Robin Levien

Popis výrobku

Connect zápustné umyvadlo oválné z jemné žárohlíny. 1 otvor pro umyvadlovou baterii. S přepadem.
Včetně výřezové šablony:
- pro umyvadlo zápustné 620 mm (TT0292943).
- pro umyvadlo zápustné 550 mm (TT0292942).
- pro umyvadlo zápustné 480 mm (EEEV38667).

Uvedené ceny jsou DPC bez DPH

Výrobky	Objednací číslo	Š x H x V mm	kg	Balení	Kč	EUR	
Umyvadlo zápustné oválné 620 mm	**E504001**	620 x 460 x 175	9,4		3 770	145	R1
	E5040MA				5 270	203	R1
Umyvadlo zápustné oválné 550 mm	**E503901**	550 x 430 x 175	8,4		3 420	131	R1
	E5039MA				4 920	189	R1
Umyvadlo zápustné oválné 480 mm	**E503801**	480 x 400 x 175	7,1		3 070	118	R1
	E5038MA				4 570	176	R1

Provedení

01 Bílá
MA Bílá + Ideal Plus

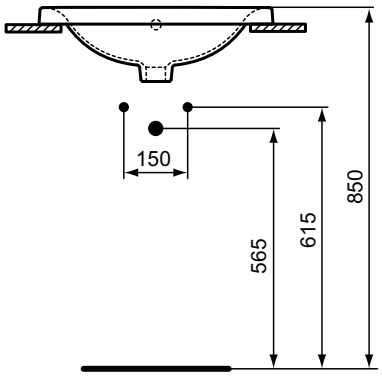

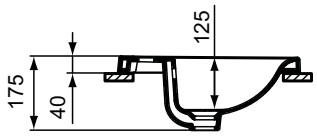

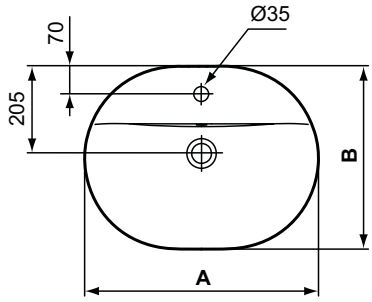

	A	B
E 5040 ..	620	460
E 5039 ..	550	430
E 5038 ..	480	400

Výrobce si vyhrazuje právo na změny sortimentu, cen a technické specifikace. Pro instalaci výrobku jsou rozhodující rozměry uvedené v technických výkresech.

Umyvadlo pod desku | Umyvadlo zápustné oválné

Design Robin Levien

Popis výrobku

Connect umyvadlo pod desku oválné z jemné žárohlíny. S přepadem.
Včetně upevňující sady (T645567).
Včetně výřezové šablony:
- pro umyvadlo pod desku 620 mm (EEEV39367).
- pro umyvadlo pod desku 550 mm (EEEV39167).
- pro umyvadlo pod desku 480 mm (EEEV38967).

Connect umyvadlo zápustné oválné z jemné žárohlíny. S přepadem.
Včetně výřezové šablony:
- pro umyvadlo zápustné 620 mm (EEEV39267).
- pro umyvadlo zápustné 550 mm (EEEV39067).
- pro umyvadlo zápustné 480 mm (EEEV38867)

Uvedené ceny jsou DPC bez DPH

Výrobky	Objednací číslo	Š x H x V mm	kg	Balení	Kč	EUR	
Umyvadlo pod desku oválné 620 mm	**E505001**	620 x 410 x 175	7,3		3 770	145	R1
	E5050MA				5 270	201	R1
Umyvadlo pod desku oválné 550 mm	**E504801**	550 x 380 x 175	6,7		3 420	131	R1
	E5048MA				4 920	189	R1
Umyvadlo pod desku oválné 480 mm	**E504601**	480 x 350 x 175	5,9		3 070	118	R1
	E5046MA				4 570	176	R1
Umyvadlo zápustné oválné 620 mm	**E504901**	620 x 410 x 175	7,3		5 410	208	R1
	E5049MA				6 910	266	R1
Umyvadlo zápustné oválné 550 mm	**E504701**	550 x 380 x 175	6,7		4 950	190	R1
	E5047MA				6 450	248	R1
Umyvadlo zápustné oválné 480 mm	**E504501**	480 x 350 x 175	5,9		4 580	176	R1
	E5045MA				6 080	234	R1

Provedení

01 Bílá
MA Bílá + Ideal Plus

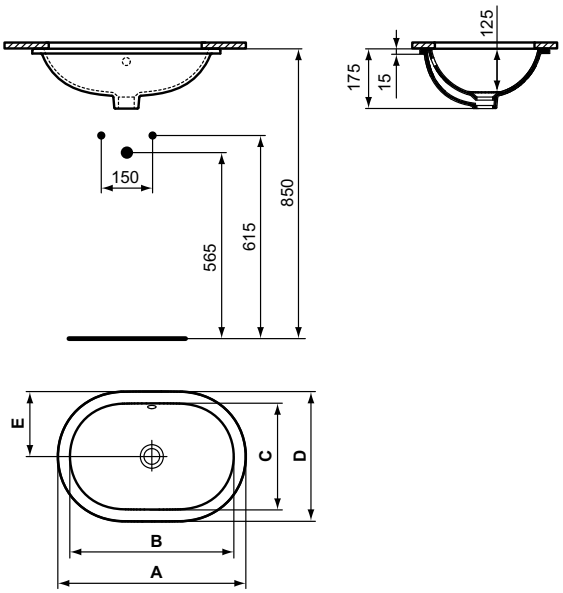

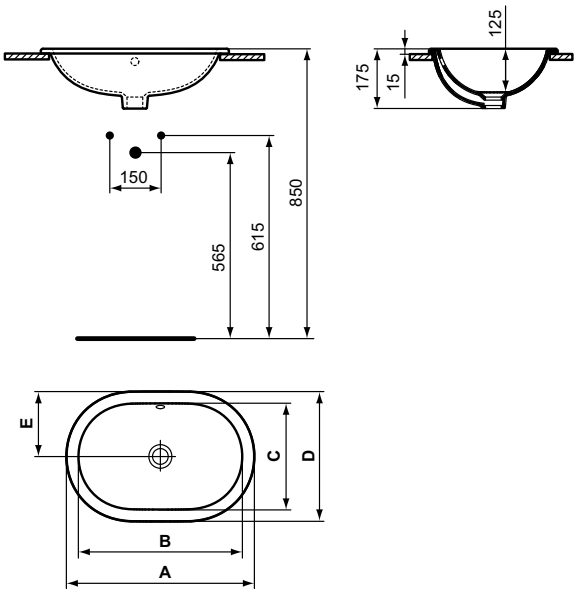

	A	B	C	D	E
E 5050 ..	620	545	335	410	205
E 5048 ..	550	480	310	380	190
E 5046 ..	480	415	285	350	175

	A	B	C	D	E
E 5049 ..	620	545	335	410	205
E 5047 ..	550	480	310	380	190
E 5045 ..	480	415	285	350	175

Umyvadlo zápustné hranaté

Connect

Design Robin Levien

Popis výrobku

Connect umyvadlo zápustné hranaté z jemné žárohlíny. 1 otvor pro umyvadlovou baterii. S přepadem.
Včetně výřezové šablony:
- pro umyvadlo zápustné 580 mm (TT0292946).
- pro umyvadlo zápustné 500 mm (TT0292945).

Uvedené ceny jsou DPC bez DPH

Výrobky	Objednací číslo	Š x H x V mm	kg	Balení	Kč	EUR	
Umyvadlo zápustné hranaté 580 mm	**E504401**	580 x 430 x 175	10,5		4 240	163	R1
	E5044MA				5 740	221	R1
Umyvadlo zápustné hranaté 500 mm	**E504301**	500 x 390 x 175	9,2		3 770	145	R1
	E5043MA				5 270	201	R1

Provedení

01 Bílá
MA Bílá + Ideal Plus

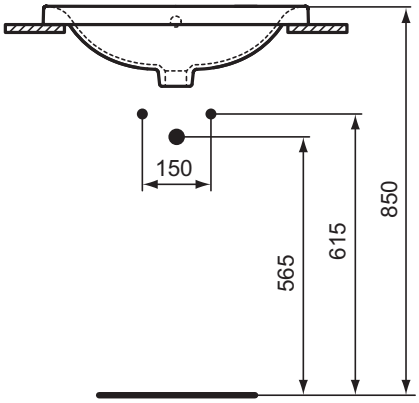

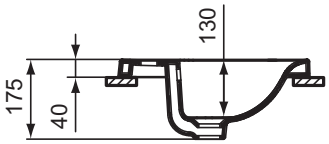

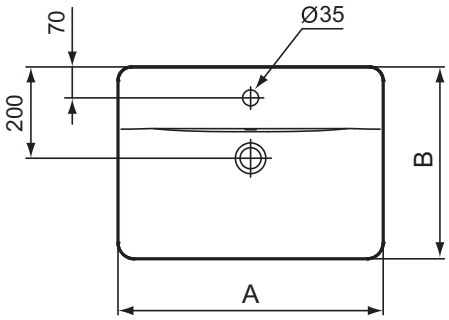

	A	B
E5043	500	390
E5044	580	430

Výrobce si vyhrazuje právo na změny sortimentu, cen a technické specifikace. Pro instalaci výrobku jsou rozhodující rozměry uvedené v technických výkresech.

Umyvadlo pod desku | Umyvadlo zápustné hranaté

Connect

Design Robin Levien

Popis výrobku

Connect umyvadlo pod desku hranaté z jemné žárohlíny. S přepadem.
Včetně upevňující sady (T645567).
Včetně výřezové šablony:
- pro umyvadlo pod desku 580 mm (TT0292951).
- pro umyvadlo pod desku 500 mm (TT0292950).
- pro umyvadlo pod desku 420 mm (TT0292949).

Connect umyvadlo zápustné hranaté z jemné žárohlíny. S přepadem.
Včetně výřezové šablony:
- pro umyvadlo zápustné 580 mm (TT0292956).
- pro umyvadlo zápustné 500 mm (TT0292955).
- pro umyvadlo zápustné 420 mm (TT0292954).

Uvedené ceny jsou DPC bez DPH

Výrobky	Objednací číslo	Š x H x V mm	kg	Balení	Kč	EUR	
Umyvadlo pod desku hranaté 580 mm	**E506101**	580 x 410 x 175	7,4		4 950	190	R1
	E5061MA				6 450	248	R1
Umyvadlo pod desku hranaté 500 mm	**E505801**	500 x 380 x 175	6,1		4 580	176	R1
	E5058MA				6 080	234	R1
Umyvadlo pod desku hranaté 420 mm	**E505601**	420 x 350 x 175	5,1		4 240	163	R1
	E5056MA				5 740	221	R1
Umyvadlo zápustné hranaté 580 mm	**E505901**	580 x 410 x 175	7,4		4 950	190	R1
	E5059MA				6 450	248	R1
Umyvadlo zápustné hranaté 500 mm	**E505701**	500 x 380 x 175	6,1		4 580	176	R1
	E5057MA				6 080	234	R1
Umyvadlo zápustné hranaté 420 mm	**E505501**	420 x 350 x 175	5,1		4 240	163	R1
	E5055MA				5 740	221	R1

Provedení

01 Bílá
MA Bílá + Ideal Plus

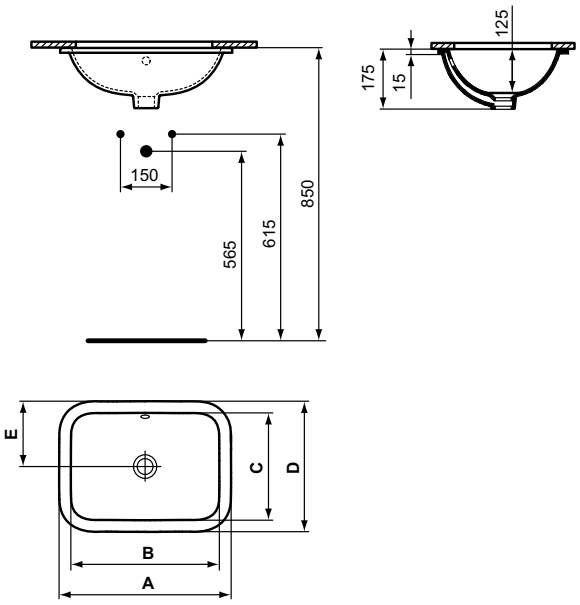

	A	B	C	D	E
E 5061 ..	580	510	340	410	205
E 5058 ..	500	430	310	380	190
E 5056 ..	420	355	285	350	175

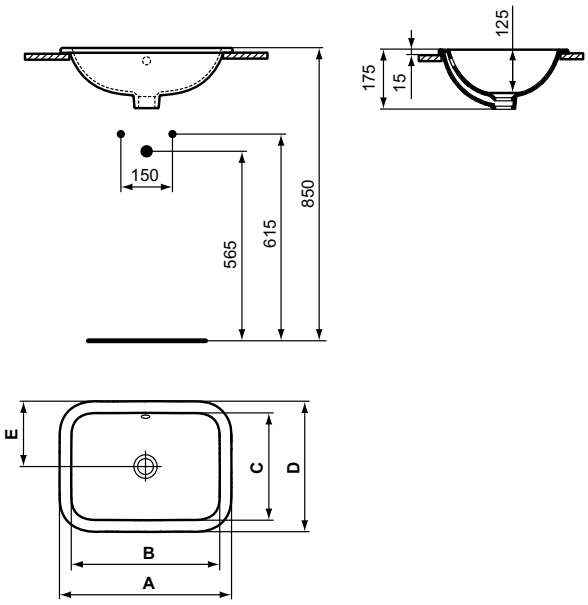

	A	B	C	D	E
E 5059 ..	580	510	340	410	205
E 5057 ..	500	430	310	380	190
E 5055 ..	420	355	285	350	175

Závěsný bidet

Connect

Design Robin Levien

Popis výrobku

Connect závěsný bidet se skrytým upevněním. 1 otvor pro bidetovou baterii. Včetně upevňovací sady (TT0299598).

Connect závěsný bidet. 1 otvor pro bidetovou baterii. Upevnění – 2 šrouby M12 x 150 mm (K710867) – není součástí balení.

Instalace: s podomítkovým modulem do zdi nebo do sádrokartonové příčky.

Uvedené ceny jsou DPC bez DPH

Výrobky	Objednací číslo	Š x H x V mm	kg	Balení	Kč	EUR	
Závěsný bidet se skrytým upevněním	**E772201**	360 x 540 x 300	19,0		7 580	291	R1
	E7722MA				9 140	351	R1
Závěsný bidet	**E712601**	360 x 540 x 300	17,1		5 720	220	R1
	E7126MA				7 280	280	R1

Provedení

01 Bílá

MA Bílá + Ideal Plus

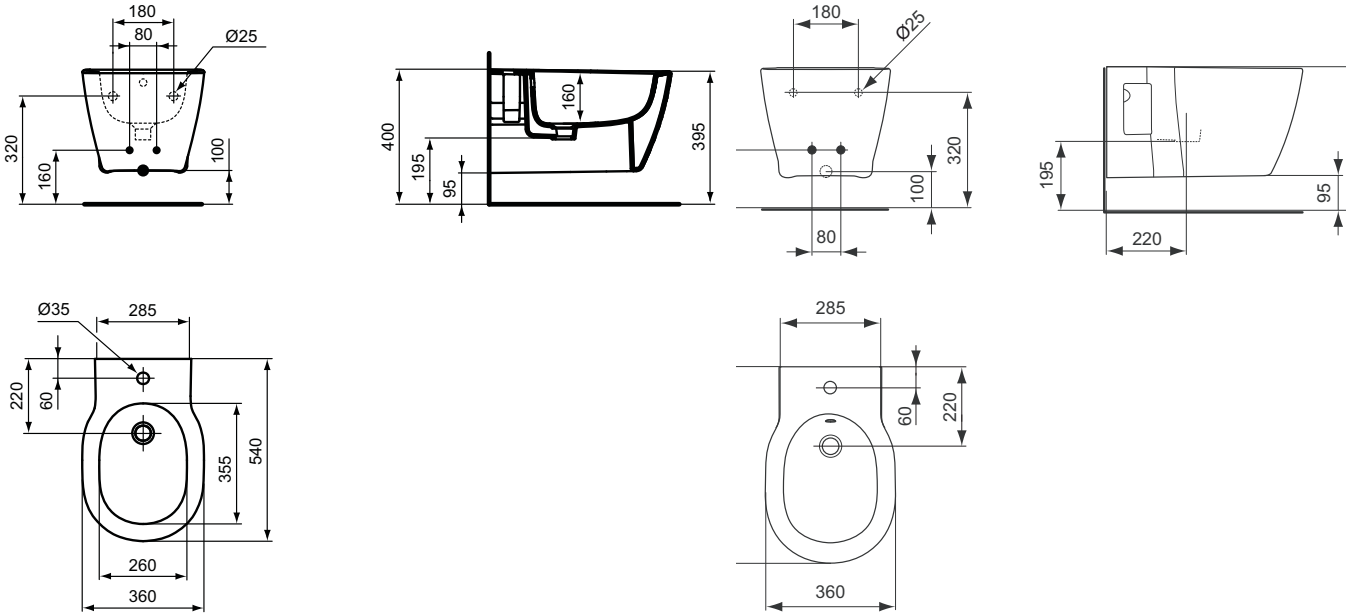

E7722..

E7126..

Výrobce si vyhrazuje právo na změny sortimentu, cen a technické specifikace. Pro instalaci výrobku jsou rozhodující rozměry uvedené v technických výkresech.

Závěsný klozet s AQUABLADE® technologií

Design Robin Levien

Popis výrobku

Connect závěsný klozet s inovativní splachovací technologií AQUABLADE® se skrytým upevněním (TT0299598), ze slinutého keramického střepu (VC). EN 997. Glazovaný skrytý kruh.
Hluboké splachování.
Pro podomítkovou nádržku se splachovací kapacitou od 4,5 l.

Instalace: s podomítkovým modulem do zdi nebo do sádrokartonové příčky.

Varianty výrobku

Connect závěsný klozet s AQUABLADE® technologií, s ultra plochým klozetovým sedátkem.
Connect závěsný klozet s AQUABLADE® technologií, s ultra plochým Soft-close klozetovým sedátkem.

Nezbytné příslušenství

Connect ultra ploché klozetové sedátko Soft-close.
Connect ultra ploché klozetové sedátko.
Connect wrapover klozetové sedátko Soft-close.
Connect wrapover klozetové sedátko.

Connect klozetová sedátka jsou lehce odnímatelná pro snadnou údržbu (Take-off).

Uvedené ceny jsou DPC bez DPH

Výrobky	Objednací číslo	Š x H x V mm	kg	Balení	Kč	EUR	
Závěsný klozet s AQUABLADE® technologií	**E047901**	365 x 545 x 340	21,0		7 550	290	R1
	E0479MA				9 110	350	R1
Varianty výrobku							
Závěsný klozet s AQUABLADE® technologií, s ultra plochým klozetovým sedátkem	**E048301**	365 x 545 x 340			9 120	351	R1
Závěsný klozet s AQUABLADE® technologií, s ultra plochým Soft-close klozetovým sedátkem	**E049301**	365 x 545 x 340			10 600	408	R1
Nezbytné příslušenství							
Klozetové sedátko ultra ploché Soft-close	**E772401**		2,2		3 610	139	R1
Klozetové sedátko ultra ploché	**E772301**		2,2		2 050	79	R1
klozetové sedátko wrapover Soft-close	**E712701**		2,7		3 610	139	R1
Klozetové sedátko wrapover	**E712801**		2,2		2 050	79	R1

Provedení

01 Bílá
MA Bílá + Ideal Plus

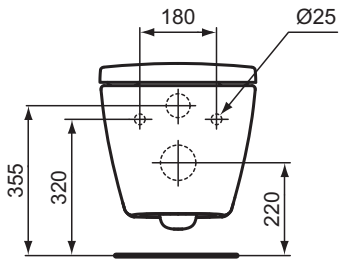

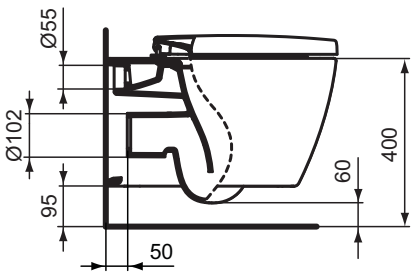

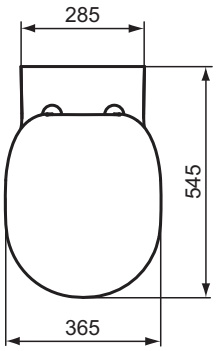

Závěsný klozet RIMLESS (bez splachovacího kruhu)

Connect

Design Robin Levien

Popis výrobku

Connect závěsný klozet RIMLESS (bez splachovacího kruhu) ze slinutého keramického střepu (VC). EN 997. Hluboké splachování. Upevnění – 2 šrouby M12 x 150 mm (K710867 – není součástí balení). Pro podomítkovou nádržku se splachovací kapacitou od 4,5l.

Instalace: s podomítkovým modulem do zdi nebo do sádrokartonové příčky.

Nezbytné příslušenství

Connect ultra ploché klozetové sedátko Soft-close.
Connect ultra ploché klozetové sedátko.
Connect klozetové sedátko wrapover Soft-close.
Connect klozetové sedátko wrapover.

Connect klozetová sedátka jsou lehce odnímatelná pro snadnou údržbu (Take-off).

Uvedené ceny jsou DPC bez DPH

Výrobky	Objednací číslo	Š x H x V mm	kg	Balení	Kč	EUR	
Závěsný klozet RIMLESS	**E817401**	360 x 550 x 335	20,4		6 950	267	R1
(bez splachovacího kruhu)	**E8174MA**				8 510	327	R1
Nezbytné příslušenství							
Klozetové sedátko ultra ploché Soft-close	**E772401**		2,2		3 610	139	R1
Klozetové sedátko ultra ploché	**E772301**		2,2		2 050	79	R1
Klozetové sedátko wrapover Soft-close	**E712701**		2,7		3 610	139	R1
Klozetové sedátko wrapover	**E712801**		2,2		2 050	79	R1

Provedení

01 Bílá
MA Bílá + Ideal Plus

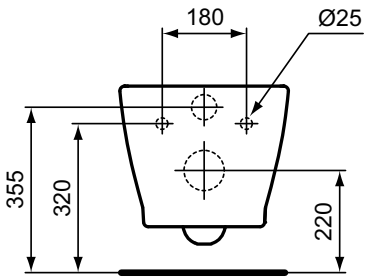

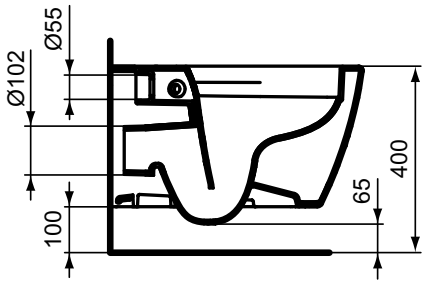

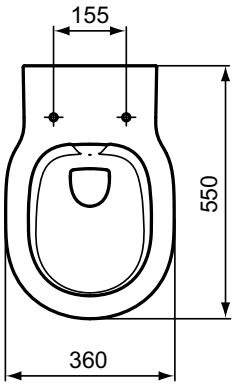

Výrobce si vyhrazuje právo na změny sortimentu, cen a technické specifikace. Pro instalaci výrobku jsou rozhodující rozměry uvedené v technických výkresech.

Závěsný klozet

Design Robin Levien

Popis výrobku

Connect závěsný klozet se skrytým upevněním (TT0299598) ze slinutého keramického střepu (VC). EN 997. Glazováno pod kruhem. Hluboké splachování. Včetně upevňovací sady (TT0299598).
Pro podomítkovou nádržku se splachovací kapacitou od 4,5 l.

Instalace: s podomítkovým modulem do zdi nebo do sádrokartonové příčky.

Varianty výrobku

Connect závěsný klozet bez skrytého upevnění, ze slinutého keramického střepu (VC). EN 997. Glazováno pod kruhem. Hluboké splachování.
Pro podomítkovou nádržku se splachovací kapacitou od 4,5 l.

Connect závěsný klozet bez skrytého upevnění, ze slinutého keramického střepu (VC). EN 997. Glazováno pod kruhem. Ploché splachování.
Pro podomítkovou nádržku se splachovací kapacitou 3/6 l.

Na vyžádání: k dispozici i Connect stacionární klozet (E823101).

Nezbytné příslušenství

Connect ultra ploché klozetové sedátko Soft-close.
Connect ultra ploché klozetové sedátko.
Connect klozetové sedátko wrapover Soft-close.
Connect klozetové sedátko wrapover.

Connect klozetová sedátka jsou lehce odnímatelná pro snadnou údržbu (Take-off).

Uvedené ceny jsou DPC bez DPH

Výrobky	Objednací číslo	Š x H x V mm	kg	Balení	Kč	EUR	
Závěsný klozet se skrytým upevněním	**E771801**	360 x 540 x 340	24,0		7 390	284	R1
(hluboké splachování)	**E7718MA**				8 940	344	R1
Varianty výrobku							
Závěsný klozet	**E823201**	360 x 540 x 340	24,5		5 610	216	R1
(hluboké splachování)	**E8232MA**				7 170	275	R1
Závěsný klozet	**E801701**	360 x 540 x 340	25,0		7 920	305	R1
(ploché splachování)	**E8017MA**				9 480	364	R1
Nezbytné příslušenství							
Klozetové sedátko ultra ploché Soft-close	**E772401**		2,2		3 610	139	R1
Klozetové sedátko ultra ploché	**E772301**		2,2		2 050	79	R1
Klozetové sedátko wrapover Soft-close	**E712701**		2,7		3 610	139	R1
Klozetové sedátko wrapover	**E712801**		2,2		2 050	79	R1

Provedení

01 Bílá
MA Bílá + Ideal Plus

E7718 ..

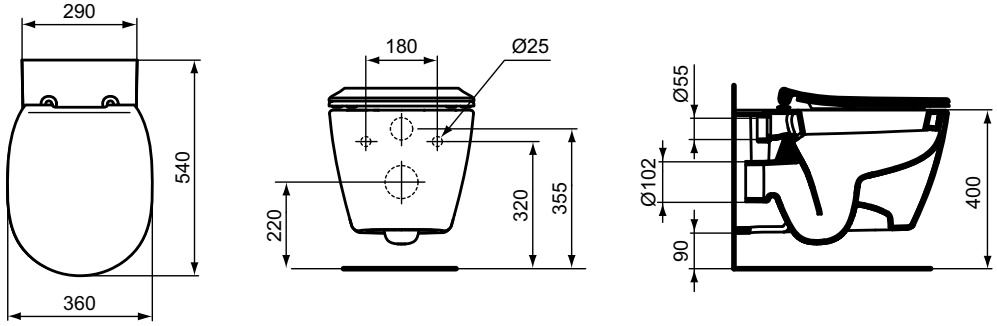

E8232 ..

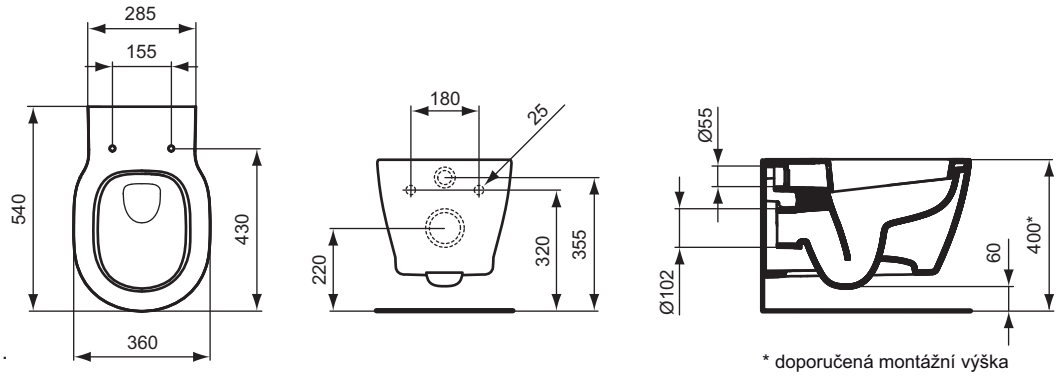

* doporučená montážní výška

E8017 ..

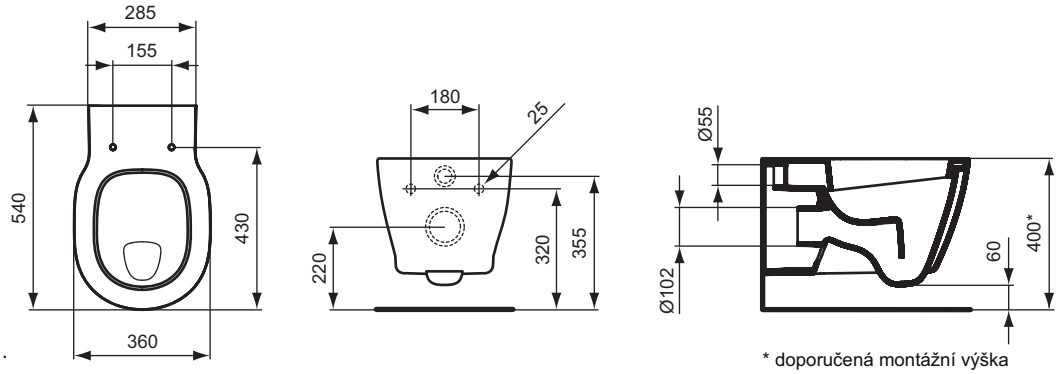

* doporučená montážní výška

Výrobce si vyhrazuje právo na změny sortimentu, cen a technické specifikace. Pro instalaci výrobku jsou rozhodující rozměry uvedené v technických výkresech.

Kombinovaný klozet

Design Robin Levien

Popis výrobku

Connect kombinovaný klozet kapotovaný ze slinutého keramického střepu (VC), včetně upevňovací sady (TT0257919). EN 997. Hluboké splachování. Odtok vodorovný | svislý. Glazováno pod kruhem.
Pro kombinaci s nádrží 3/6 l Connect Cube nebo Arc.

Nezbytné příslušenství

Connect Cube | Arc nádrž (splachování 3/6 l) ze slinutého keramického střepu (VC) včetně pochromované armatury a upevnění. EN 19542. Spodní napouštění.

Connect ultra ploché klozetové sedátko Soft-close.
Connect ultra ploché klozetové sedátko.
Connect wrapover klozetové sedátko Soft-close.
Connect wrapover klozetové sedátko.

Connect klozetová sedátka jsou lehce odnímatelná pro snadnou údržbu (Take-off).

Uvedené ceny jsou DPC bez DPH

Výrobky	Objednací číslo	Š x H x V mm	kg	Balení	Kč	EUR	
Kombinovaný klozet kapotovaný (hluboké splachování)	**E823901**	360 x 660 x 400	29,9		6 020	231	R1
Nezbytné příslušenství							
Nádrž Cube 3/6 l (spodní napouštění)	**E797001**		11,9		4 140	159	R1
Nádrž Arc 3/6 l (spodní napouštění)	**E785601**		11,2		4 140	159	R1
Klozetové sedátko ultra ploché Soft-close	**E772401**		2,2		3 610	139	R1
Klozetové sedátko ultra ploché	**E772301**		2,2		2 050	79	R1
Klozetové sedátko Soft-close	**E712701**		2,7		3 610	139	R1
Klozetové sedátko	**E712801**		2,2		2 050	79	R1

Provedení

01 Bílá

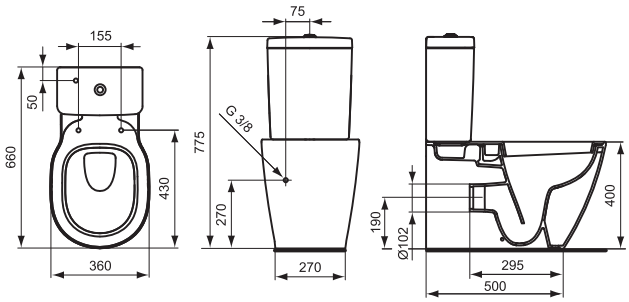

E8239..+E7970..

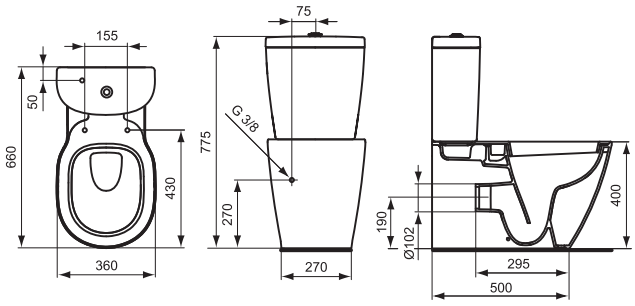

E8239..+E7856..

Design Robin Levien

Umyvadla
na straně 165

Umývátka
na straně 168

Bidety
na straně 170

Klozety
na straně 171

Kolekce Connect Space je speciálním řešením do malých koupelen nebo koupelen neobvyklých tvarů. Vy tak můžete získat více prostoru a svobodu pohybu. Umyvadla s odkládací plochou s hloubkou pouhých 38 cm mohou být instalované jak v kombinaci s nábytkem, polosloupem nebo designovým sifonem. Závěsný klozet a bidet byly také navrženy, aby co nejvíce šetřily prostorem a jejich hloubka je pouhých 48 cm. Všechny výrobky Connect Space jsou maximálně funkční, ale zároveň esteticky dokonalé.

Ceník 2019 - Ideal Standard s.r.o., Zemská 623, 415 74 Teplice - Tel.: +420 417 592 111 - www.idealstandard.cz
Výrobce si vyhrazuje právo na změny sortimentu, cen a technické specifikace. Pro instalaci výrobku jsou rozhodující rozměry uvedené v technických výkresech.

Umyvadlo Cube | Arc | Sphere - prostorově úsporné

Design Robin Levien

Popis výrobku

Connect Space umyvadlo Cube | Arc | Sphere – prostorově úsporné.
1 otvor pro umyvadlovou baterii.
Upevnění: 2 šrouby M10 x 140 mm (K710767) – není součástí balení.

Doporučené příslušenství

Connect polosloup pro umyvadlo včetně upevňovací sady (TT0257919).

Uvedené ceny jsou DPC bez DPH

Výrobky	Objednací číslo	Š x H x V mm	kg	Balení	Kč	EUR	
Umyvadlo Cube 550 mm	**E714001**	550 x 375 x 175	15,0		3 050	117	R1
Umyvadlo Arc 550 mm	**E133201**	550 x 380 x 175	14,0		3 050	117	R1
Umyvadlo Sphere 550 mm	**E133301**	550 x 380 x 175	13,5		3 050	117	R1
Doporučené příslušenství							
Polosloup pro umyvadlo	**E711301**		6,9		2 290	88	R1

Provedení

01 Bílá

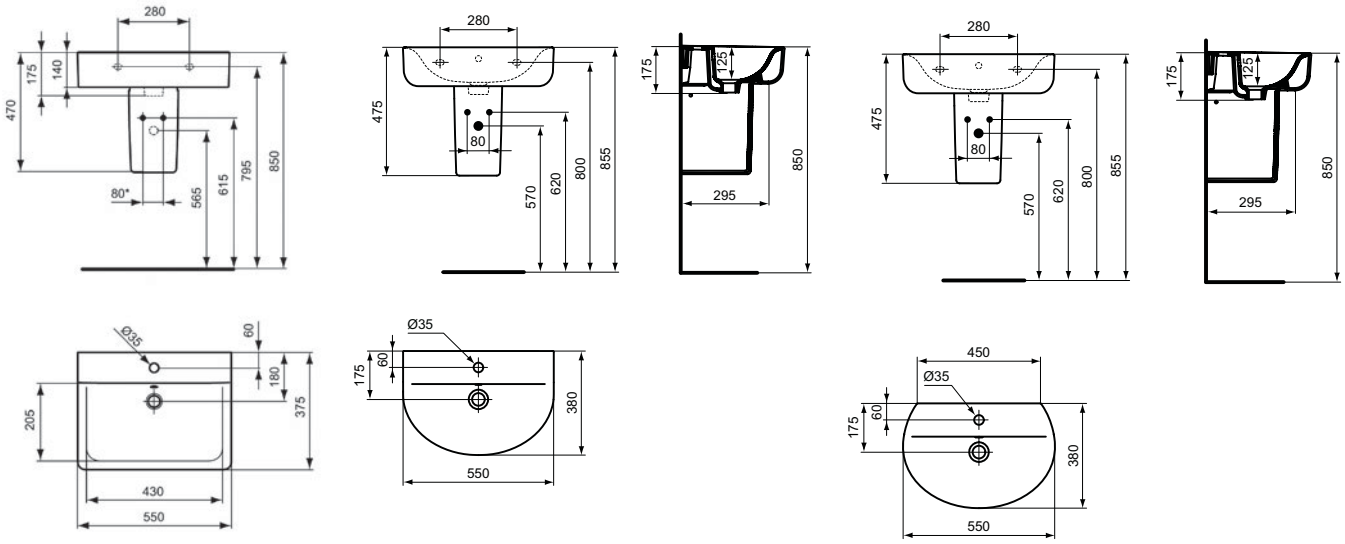

E7140.. E1332.. E1333..

Umyvadlo - prostorově úsporné

Connect Space

Design Robin Levien

Popis výrobku

Connect Space umyvadlo – prostorově úsporné s odkládací plochou vpravo nebo vlevo. 1 otvor pro umyvadlovou baterii.
Upevnění: 2 šrouby M10 x 140 mm (K710767) – není součástí balení.
Lze instalovat samostatně nebo v kombinaci se skříňkou pod umyvadlo Connect Space.

Doporučené příslušenství

Connect polosloup pro umyvadlo včetně upevňovací sady (TT0257919).

Uvedené ceny jsou DPC bez DPH

Výrobky	Objednací číslo	Š x H x V mm	kg	Balení	Kč	EUR	
Umyvadlo 700 mm (odkládací plocha vlevo)	**E132701**	700 x 380 x 175	16,0		5 350	206	R1
	E1327MA				6 910	265	R1
Umyvadlo 700 mm (odkládací plocha vpravo)	**E132801**	700 x 380 x 175	16,0		5 350	206	R1
	E1328MA				6 910	265	R1
Umyvadlo 600 mm (odkládací plocha vlevo)	**E132501**	600 x 380 x 175	15,0		3 850	148	R1
	E1325MA				5 400	208	R1
Umyvadlo 600 mm (odkládací plocha vpravo)	**E132601**	600 x 380 x 175	15,0		3 850	148	R1
	E1326MA				5 400	208	R1
Doporučené příslušenství							
Polosloup pro umyvadlo	**E711401**		6,5		2 290	88	R1

Provedení

01 Bílá
MA Bílá + Ideal Plus

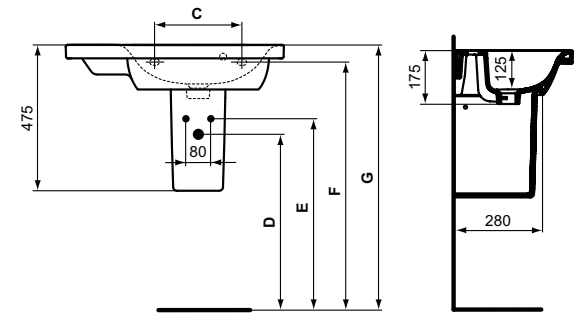

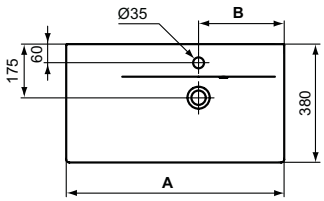

	A	B	C	D	E	F	G
E 1327 ..	700	275	280	565	615	795	850
E 1325 ..	600	250	200	535	585	765	820

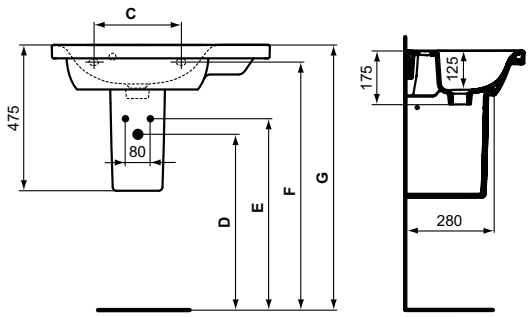

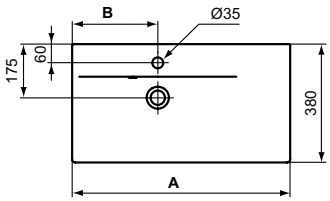

	A	B	C	D	E	F	G
E 1328 ..	700	275	280	565	615	795	850
E 1326 ..	600	250	200	535	585	765	820

Výrobce si vyhrazuje právo na změny sortimentu, cen a technické specifikace. Pro instalaci výrobku jsou rozhodující rozměry uvedené v technických výkresech.

Umyvadlo - prostorově úsporné

Design Robin Levien

Popis výrobku

Connect Space umyvadlo – prostorově úsporné. 1 otvor pro umyvadlovou baterii.
Upevnění: 2 šrouby M10 x 140 mm (K710767) – není součástí balení.
Lze instalovat samostatně nebo v kombinaci se skříňkou pod umyvadlo Connect Space.

Doporučené příslušenství

Connect polosloup pro umyvadlo včetně upevňovací sady (TT0257919).

Uvedené ceny jsou DPC bez DPH

Výrobky	Objednací číslo	Š x H x V mm	kg	Balení	Kč	EUR	
Umyvadlo 550 mm	**E132401**	550 x 380 x 175	14,0		3 410	131	R1
	E1324MA				4 970	191	R1
Umyvadlo 500 mm	**E132301**	500 x 380 x 175	12,0		3 120	120	R1
	E1323MA				4 680	180	R1
Doporučené příslušenství							
Polosloup pro umyvadlo	**E711301**		6,9		2 290	88	R1

Provedení

01 Bílá
MA Bílá + Ideal Plus

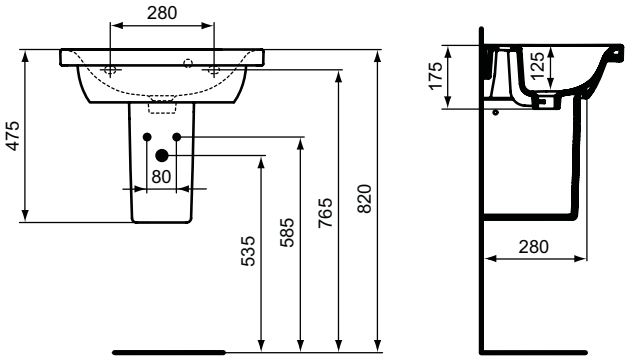

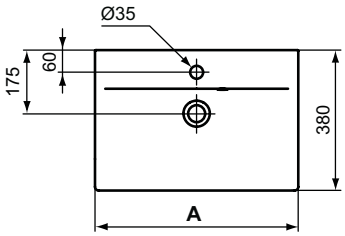

	A	B
E 1324 ..	550	280
E 1323 ..	500	200

Umývátko se skříňkou

Connect Space

Design Robin Levien

Popis výrobku

Connect Space umývátko s odkládací plochou vpravo nebo vlevo.
1 otvor pro umyvadlovou baterii.
Instalace: se skříňkou pod umývátko Connect space a neuzavíratelnou odtokovou garniturou.

POZOR: Umývátko nelze instalovat samostatně na zeď.

DOPORUČENÍ:
Instalujte s baterií bez odtokové garnitury, např. Mara (A9007AA), Ceraplan III (B0703AA).

Nezbytné příslušenství

Skříňka pod umývátko (pravá/levá).

Doporučené příslušenství

Neuzavíratelná odtoková garnitura (J3291AA).

Uvedené ceny jsou DPC bez DPH

Výrobky	Objednací číslo	Š x H x V mm	kg	Balení	Kč	EUR	
Umývátko 450 mm (odkládací plocha vlevo)	**E132201**	450 x 250 x 130	8,5		2 800	107	R1
	E1322MA				4 350	167	R1
Umývátko 450 mm (odkládací plocha vpravo)	**E132101**	450 x 250 x 130	8,5		2 800	107	R1
	E1321MA				4 350	167	R1
Nezbytné příslušenství							
Skříňka pod umývátko 435 mm s odkládací plochou vpravo	**E0371WG**	435 x 250 x 520	9,2		8 330	320	R2
	E0371KR				8 330	320	R2
	E0371KS				8 330	320	R2
	E0371SO				8 330	320	R2
Skříňka pod umývátko 435 mm s odkládací plochou vlevo	**E0370WG**	435 x 250 x 520	9,2		8 330	320	R2
	E0370KR				8 330	320	R2
	E0370KS				8 330	320	R2
	E0370SO				8 330	320	R2
Doporučené příslušenství							
Neuzavíratelná odtoková garnitura	**J3291AA**		0,4		1 110	42	R2

Provedení
01 Bílá
MA Bílá + Ideal Plus

Provedení
AA Chrom

Provedení
KR Lesklý lak středně šedý
KS Jilm šedý
SO Americký dub
WG Lesklý lak bílý

Výrobce si vyhrazuje právo na změny sortimentu, cen a technické specifikace. Pro instalaci výrobku jsou rozhodující rozměry uvedené v technických výkresech.

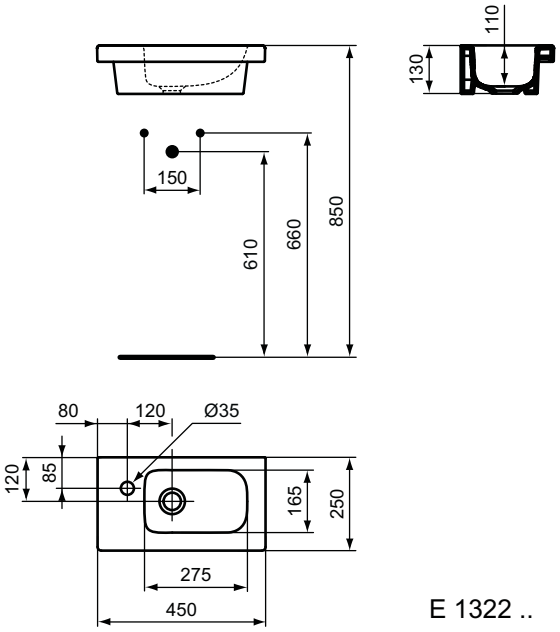

E 1322 ..

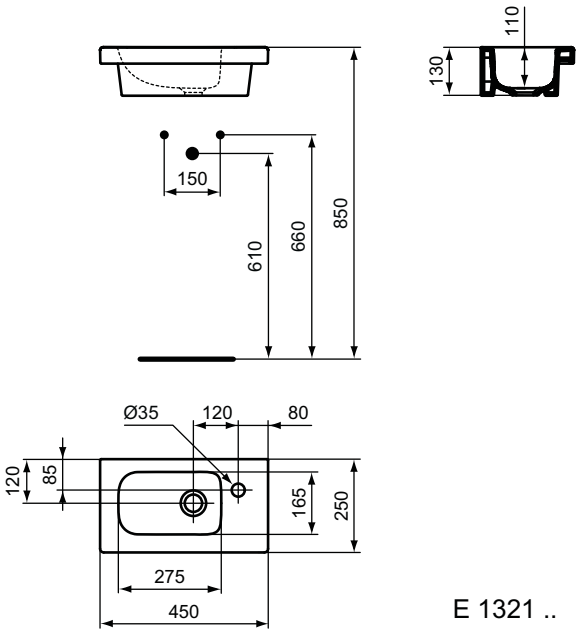

E 1321 ..

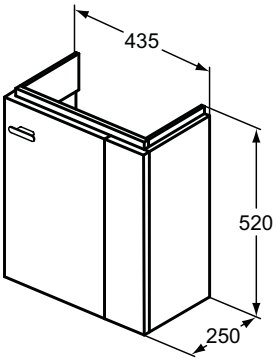

E 0371 ..

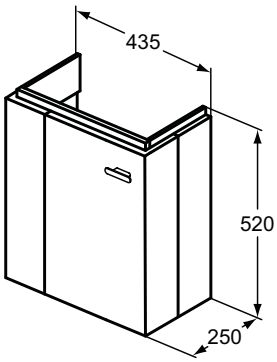

E 0370 ..

Závěsný bidet - prostorově úsporný

Connect Space

Design Robin Levien

Popis výrobku

Connect Space závěsný bidet se skrytým upevněním (projekce pouze 480 mm) z jemné žárohlíny (FFC). 1 otvor pro bidetovou baterii. Včetně skrytého upevnění (TT0299598).

Instalace: s podomítkovým modulem do zdi nebo do sádrokartonové příčky.

Uvedené ceny jsou DPC bez DPH

Výrobky	Objednací číslo	Š x H x V mm	kg	Balení	Kč	EUR	
Závěsný bidet se skrytým upevněním	**E119201**	365 x 480 x 305	17,5		8 160	314	R1
	E1192MA				9 720	374	R1

Provedení

01 Bílá

MA Bílá + Ideal Plus

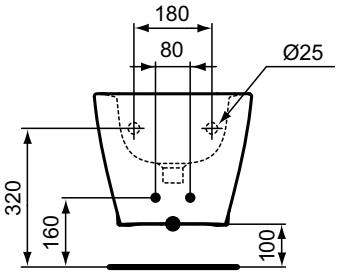

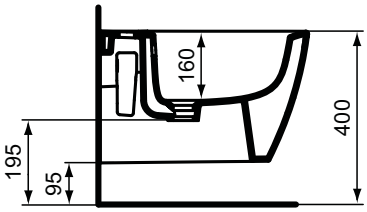

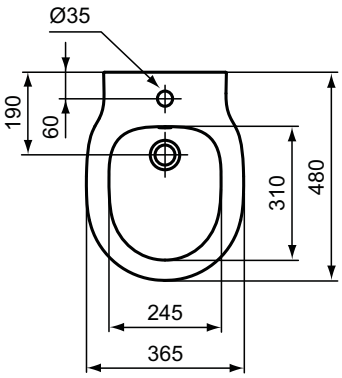

Výrobce si vyhrazuje právo na změny sortimentu, cen a technické specifikace. Pro instalaci výrobku jsou rozhodující rozměry uvedené v technických výkresech.

Závěsný klozet - prostorově úsporný

Design Robin Levien

Popis výrobku

Connect Space závěsný klozet se skrytým upevněním (projekce 480 mm) ze slinutého keramického střepu (VC). EN 997. Včetně skrytého upevnění (TT0299598). Pro podomítkovou nádržku se splachovací kapacitou od 4,5 litru.

Instalace: s podomítkovým modulem do zdi nebo do sádrokartonové příčky.

Varianty výrobku

Connect Space závěsný klozet s hlubokým splachováním – prostorově úsporný. EN 997. Glazováno pod kruhem. Pro podomítkovou nádržku se splachovací kapacitou od 4,5 litru nebo pro podomítkový tlakový splachovač 3/4". Instalace: 2 šrouby (K710867) M12 x 150 mm (není součástí balení).

Instalace: s podomítkovým modulem do zdi nebo do sádrokartonové příčky.

Nezbytné příslušenství

Connect ultra ploché klozetové sedátko Soft-close.
Connect ultra ploché klozetové sedátko.
Connect wrapover klozetové sedátko Soft-close.
Connect wrapover klozetové sedátko.

Connect klozetová sedátka jsou lehce odnímatelná pro snadnou údržbu (Take-off).

Uvedené ceny jsou DPC bez DPH

Výrobky	Objednací číslo	Š x H x V mm	kg	Balení	Kč	EUR	
Závěsný klozet se skrytým upevněním	**E121701**	365 x 480 x 340	18,9		7 970	306	R1
	E1217MA				9 520	366	R1
Varianty výrobku							
Závěsný klozet	**E801801**	360 x 480 x 340	20,4		6 310	242	R1
	E8018MA				7 860	302	R1
Nezbytné příslušenství							
Klozetové sedátko ultra ploché Soft-close	**E772401**		2,2		3 610	139	R1
Klozetové sedátko ultra ploché	**E772301**		2,2		2 050	79	R1
Klozetové sedátko wrapover Soft-close	**E712701**		2,7		3 610	139	R1
Klozetové sedátko wrapover	**E712801**		2,2		2 050	79	R1

Provedení

01 Bílá
MA Bílá + Ideal Plus

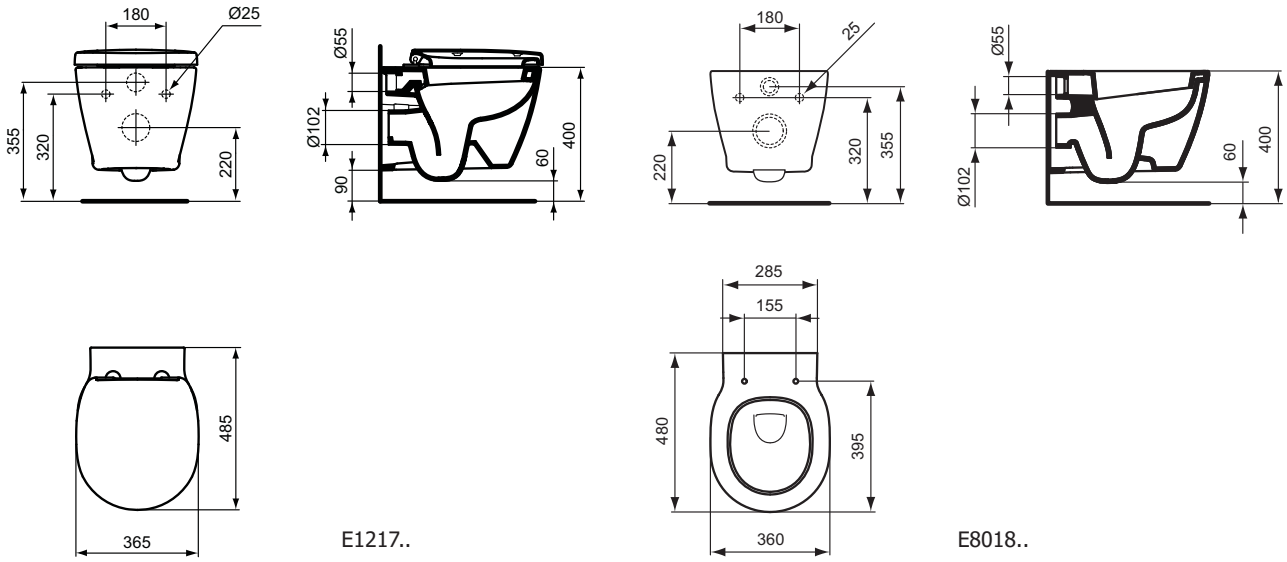

Kombinovaný klozet - do rohu

Connect Space

Design Robin Levien

Popis výrobku

Connect Space kombinovaný klozet s hlubokým splachováním do rohu včetně upevňovací sady (TT0257919). EN 997. Odtok vodorovný. Glazováno pod kruhem. Pro kombinaci s nádrží 6 litrů.

Nezbytné příslušenství

Connect Space nádrž do rohu včetně pochromované armatury (splachování 3/6 l) a upevnění. EN 19542. Spodní napouštění.

Connect ultra ploché klozetové sedátko Soft-close.
Connect ultra ploché klozetové sedátko.
Connect wrapover klozetové sedátko Soft-close.
Connect wrapover klozetové sedátko.

Connect klozetová sedátka jsou lehce odnímatelná pro snadnou údržbu (Take-off).

Uvedené ceny jsou DPC bez DPH

Výrobky	Objednací číslo	Š x H x V mm	kg	Balení	Kč	EUR	
Kombinovaný klozet	**E118501**	360 x 745 x 400	24,5		5 170	199	R1
Nezbytné příslušenství							
Nádrž do rohu 6 litrů	**E119101**		11,8		4 860	187	R1
Klozetové sedátko ultra ploché Soft-close	**E772401**		2,2		3 610	139	R1
Klozetové sedátko ultra ploché	**E772301**		2,2		2 050	79	R1
Klozetové sedátko wrapover Soft-close	**E712701**		2,7		3 610	139	R1
Klozetové sedátko wrapover	**E712801**		2,2		2 050	79	R1

Provedení

01 Bílá

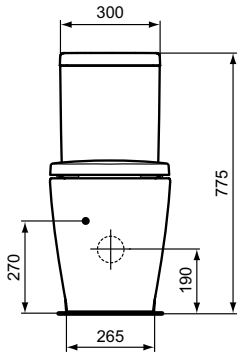

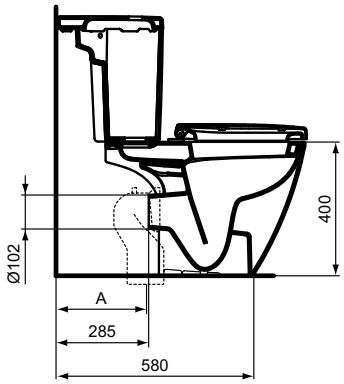

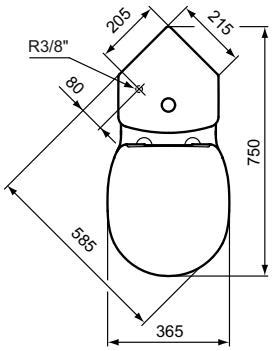

E1185	A
T682067	345
J324867	280

Výrobce si vyhrazuje právo na změny sortimentu, cen a technické specifikace. Pro instalaci výrobku jsou rozhodující rozměry uvedené v technických výkresech.

Kombinovaný klozet - prostorově úsporný

Design Robin Levien

Popis výrobku

Connect kombinovaný klozet | kombinovaný klozet kapotovaný s hlubokým splachováním – prostorově úsporný, včetně upevňovací sady (TT0257919). EN 997. Odtok vodorovný | svislý. Glazováno pod kruhem.

Nezbytné příslušenství

Connect Cube | Arc nádrž (splachování 3/6 l) ze slinutého keramického střepu (VC) včetně pochromované armatury a upevnění. EN 19542. Spodní napouštění.

Connect ultra ploché klozetové sedátko Soft-close.
Connect ultra ploché klozetové sedátko.
Connect klozetové sedátko Soft-close.
Connect klozetové sedátko.

Connect klozetová sedátka jsou lehce odnímatelná pro snadnou údržbu (Take-off).

Uvedené ceny jsou DPC bez DPH

Výrobky	Objednací číslo	Š x H x V mm	kg	Balení	Kč	EUR	
Kombinovaný klozet	**E118501**	360 x 600 x 400	24,5		5 170	199	R1
Kombinovaný klozet kapotovaný	**E118601**	360 x 600 x 400	28,5		6 040	232	R1
Nezbytné příslušenství							
Nádrž Cube 6 litrů (spodní napouštění)	**E797001**		11,9		4 140	159	R1
Nádrž Arc 6 litrů (spodní napouštění)	**E785601**		11,2		4 140	159	R1
Klozetové sedátko ultra ploché Soft-close	**E772401**		2,2		3 610	139	R1
Klozetové sedátko ultra ploché	**E772301**		2,2		2 050	79	R1
Klozetové sedátko Soft-close	**E712701**		2,7		3 610	139	R1
Klozetové sedátko	**E712801**		2,2		2 050	79	R1

Provedení

01 Bílá

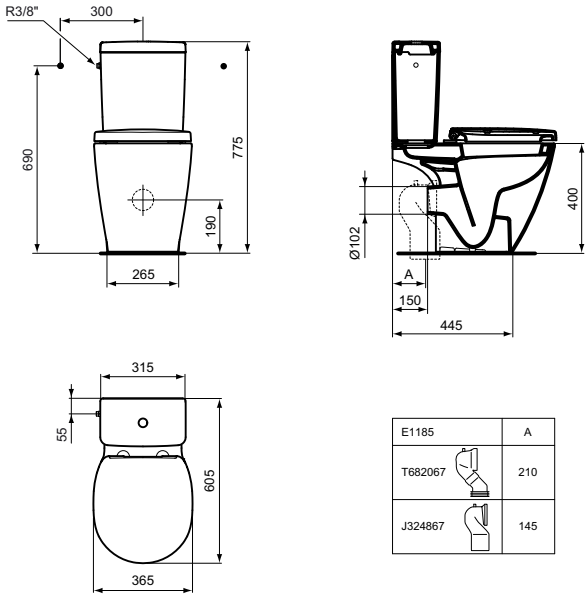

E1185..

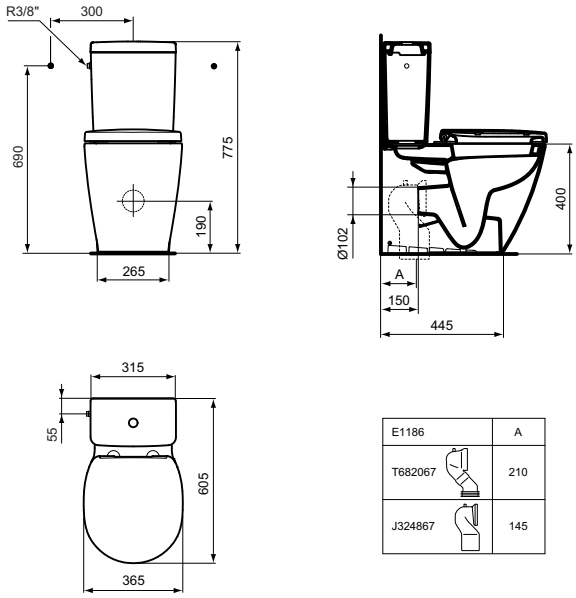

E1186..

Design Robin Levien

Skříňky pod umyvadlo
na straně 175

Postranní skříňky
na straně 180

Vysoké skříňky
na straně 181

Kolekci sanitární keramiky Connect Space ideálně doplňuje kolekce prostorově úsporného koupelnového nábytku ve čtyřech trendy dekorech.

Výrobce si vyhrazuje právo na změny sortimentu, cen a technické specifikace. Pro instalaci výrobku jsou rozhodující rozměry uvedené v technických výkresech.

Skříňka pod umyvadlo 60 / 70 cm

Design Robin Levien

Popis výrobku

Connect Space skříňka pod umyvadlo 60 | 70 cm. Včetně upevňovací sady. 1 vnější zásuvka a 1 vnitřní zásuvka. Mechanizmus pomalého dovírání Soft-close.
Skříňka 70 cm obsahuje navíc vnitřní poličku nalevo/napravo.

skříňka 70 cm obsahuje:
1 x odkládací box (200 x 112 x 72 mm)
1 x odkládací box (157 x 112 x 72 mm)
1 x odkládací box s víčkem (112 x 78 x 75 mm)

skříňka 60 cm obsahuje:
1 x odkládací box (200 x 112 x 72 mm)
1 x odkládací box (157 x 112 x 72 mm)
2 x odkládací box s víčkem (112 x 78 x 75 mm)

Doporučené příslušenství

Prostorově úsporný sifon.

Uvedené ceny jsou DPC bez DPH

Výrobky	Objednací číslo	Š x H x V mm	kg	Balení	Kč	EUR	
Skříňka pod umyvadlo 70 cm - pravá	**E0317WG**	690 x 375 x 513			13 800	531	R2
	E0317KR				13 800	531	R2
	E0317KS				13 800	531	R2
	E0317SO				13 800	531	R2
Skříňka pod umyvadlo 70 cm - levá	**E0316WG**	690 x 375 x 513			13 800	531	R2
	E0316KR				13 800	531	R2
	E0316KS				13 800	531	R2
	E0316SO				13 800	531	R2
Skříňka pod umyvadlo 60 cm - pravá	**E0315WG**	590 x 375 x 513			12 690	488	R2
	E0315KR				12 690	488	R2
	E0315KS				12 690	488	R2
	E0315SO				12 690	488	R2
Skříňka pod umyvadlo 60 cm - levá	**E0314WG**	590 x 375 x 513			12 690	488	R2
	E0314KR				12 690	488	R2
	E0314KS				12 690	488	R2
	E0314SO				12 690	488	R2
Doporučené příslušenství							
Prostorově úsporný sifon	**EE23033967**		0,4		620	24	R2

Provedení

KR Lesklý lak středně šedý
KS Jilm šedý
SO Americký dub
WG Lesklý lak bílý

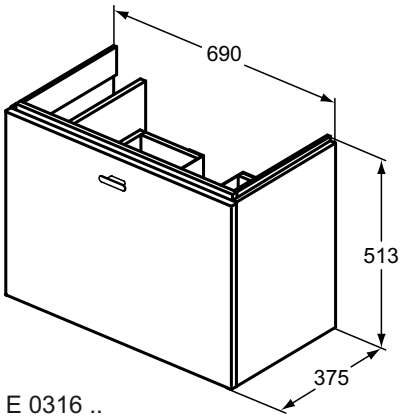

E 0316 ..

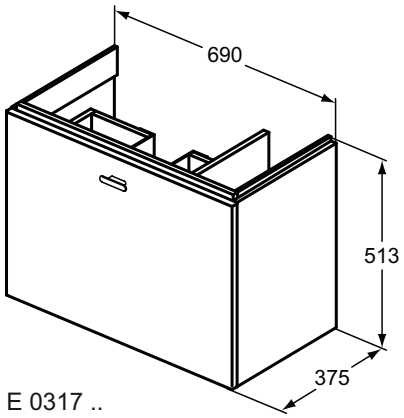

E 0317 ..

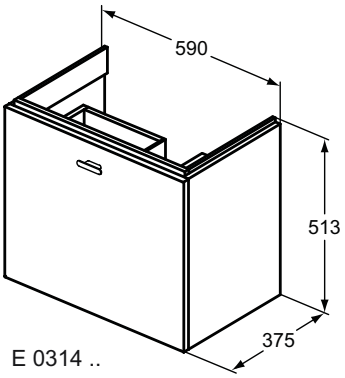

E 0314 ..

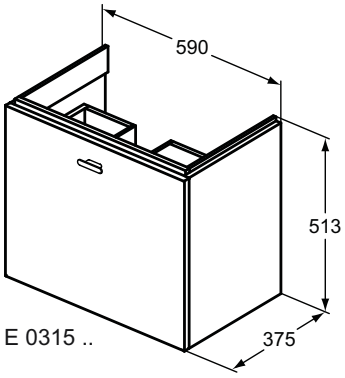

E 0315 ..

Výrobce si vyhrazuje právo na změny sortimentu, cen a technické specifikace. Pro instalaci výrobku jsou rozhodující rozměry uvedené v technických výkresech.

Skříňka pod umyvadlo 55 / 50 cm

Design Robin Levien

Popis výrobku

Connect Space skříňka pod umyvadlo 55 | 50 cm. Včetně upevňovací sady. 1 vnější zásuvka a 1 vnitřní zásuvka. Vnitřní postranní polička. Mechanizmus pomalého dovírání Soft-close.

skříňka 55 cm obsahuje:
2 x odkládací box (157 x 112 x 72 mm)
1 x odkládací box s víčkem (112 x 78 x 75 mm)

skříňka 50 cm obsahuje:
1 x odkládací box (157 x 112 x 72 mm)
1 x odkládací box s víčkem (112 x 78 x 75 mm)

Doporučené příslušenství

Prostorově úsporný sifon.

Uvedené ceny jsou DPC bez DPH

Výrobky	Objednací číslo	Š x H x V mm	kg	Balení	Kč	EUR	
Skříňka pod umyvadlo 550 mm	**E0313WG**	540 x 375 x 515			11 960	460	R2
	E0313KR				11 960	460	R2
	E0313KS				11 960	460	R2
	E0313SO				11 960	460	R2
Skříňka pod umyvadlo 500 mm	**E0312WG**	490 x 375 x 515			11 740	452	R2
	E0312KR				11 740	452	R2
	E0312KS				11 740	452	R2
	E0312SO				11 740	452	R2
Doporučené příslušenství							
Prostorově úsporný sifon	**EE23033967**		0,4		620	24	R2

Provedení

KR Lesklý lak středně šedý
KS Jilm šedý
SO Americký dub
WG Lesklý lak bílý

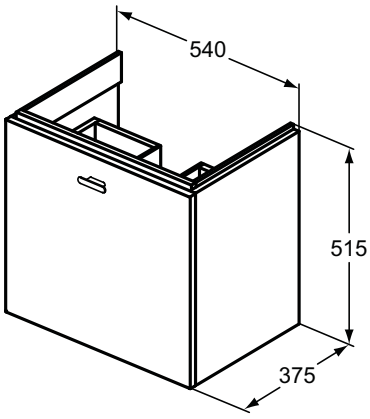

E0313..

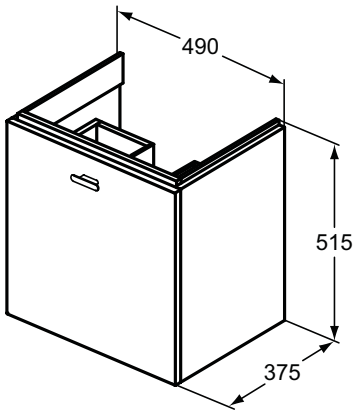

E0312..

Skříňka pod umývátko

Connect Space

Design Robin Levien

Popis výrobku

Connect Space skříňka pod umývátko 45 cm s odkládací plochou vlevo | vpravo.
Včetně upevňovací sady.
1 dvířka ve tvaru L.
Odnímatelná vnitřní přihrádka.
Mechanizmus pomalého dovírání Soft-close.

Doporučené příslušenství

Postranní skříňka 30 cm.
Postranní skříňka 20 cm.
Skleněná deska 30 cm.
Skleněná deska 20 cm.
Prostorově úsporný sifon.

Uvedené ceny jsou DPC bez DPH

Výrobky	Objednací číslo	Š x H x V mm	kg	Balení	Kč	EUR	
Skříňka pod umývátko 435 mm (s odkládací plochou vpravo)	**E0371WG**	435 x 250 x 520	9,2		8 330	320	R2
	E0371KR				8 330	320	R2
	E0371KS				8 330	320	R2
	E0371SO				8 330	320	R2
Skříňka pod umývátko 435 mm (s odkládací plochou vlevo)	**E0370WG**	435 x 250 x 520	9,2		8 330	320	R2
	E0370KR				8 330	320	R2
	E0370KS				8 330	320	R2
	E0370SO				8 330	320	R2
Doporučené příslušenství							
Postranní skříňka 30 cm (ke skříňce pod umývátko)	**E0373WG**	300 x 242 x 500	7,2		5 640	217	R2
	E0373KR				5 640	217	R2
	E0373KS				5 640	217	R2
	E0373SO				5 640	217	R2
Postranní skříňka 20 cm (ke skříňce pod umývátko)	**E0372WG**	200 x 242 x 500	5,2		4 910	189	R2
	E0372KR				4 910	189	R2
	E0372KS				4 910	189	R2
	E0372SO				4 910	189	R2
Skleněná deska 30 cm	**E0392RP**	318 x 222 x 6	1,1		2 290	88	R2
	E0392RU				2 290	88	R2
	E0392SA				2 070	79	R2
Skleněná deska 20 cm	**E0362RP**	218 x 222 x 6	0,8		2 070	79	R2
	E0362RU				2 070	79	R2
	E0362SA				1 860	71	R2
Prostorově úsporný sifon	**EE23033967**		0,4		620	24	R2

Provedení

RP Světle hnědá
RU Šedá
SA Bílá

Provedení

KR Lesklý lak středně šedý
KS Jilm šedý
SO Americký dub
WG Lesklý lak bílý

Ceník 2019 - Ideal Standard s.r.o., Zemská 623, 415 74 Teplice - Tel.: +420 417 592 111 - www.idealstandard.cz
Výrobce si vyhrazuje právo na změny sortimentu, cen a technické specifikace. Pro instalaci výrobku jsou rozhodující rozměry uvedené v technických výkresech.

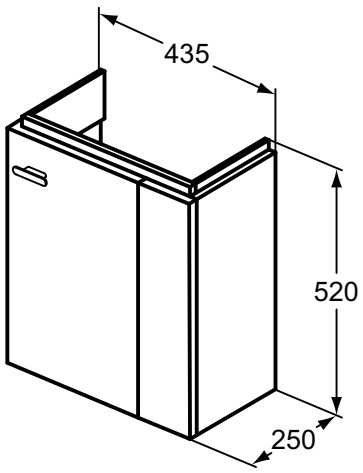

E 0371 ..

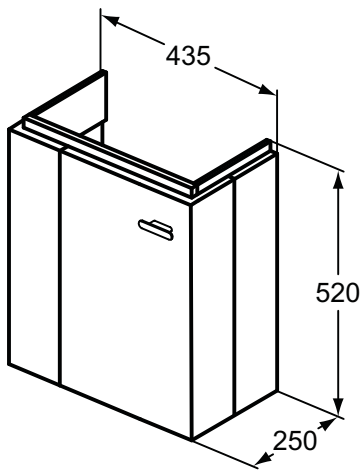

E 0370 ..

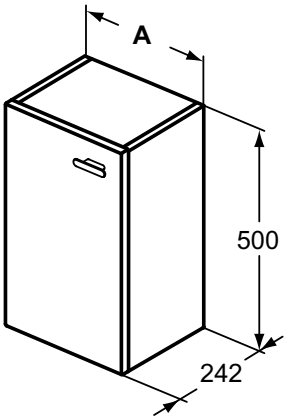

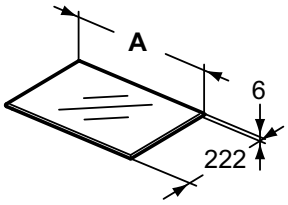

	A
E 0373 ..	300
E 0372 ..	200

	A
E 0392 ..	318
E 0362 ..	218

Postranní skříňka ke skříňce pod umývátko

Connect Space

Design Robin Levien

Popis výrobku

Connect Space postranní skříňka ke skříňce pod umývátko včetně upevňovací sady. 1 dvířka.
Mechanizmus pomalého dovírání Soft-close.
Reversibilní (možno instalovat jako pravou i levou variantu).

Doporučené příslušenství

Vrchní skleněná deska na postranní skříňku Connect Space .

Uvedené ceny jsou DPC bez DPH

Výrobky	Objednací číslo	Š x H x V mm	kg	Balení	Kč	EUR	
Postranní skříňka 30 cm (ke skříňce pod umývátko)	**E0373WG**	300 x 242 x 500	7,2		5 640	217	R2
	E0373KR				5 640	217	R2
	E0373KS				5 640	217	R2
	E0373SO				5 640	217	R2
Postranní skříňka 20 cm (ke skříňce pod umývátko)	**E0372WG**	200 x 242 x 500	5,2		4 910	189	R2
	E0372KR				4 910	189	R2
	E0372KS				4 910	189	R2
	E0372SO				4 910	189	R2
Doporučené příslušenství							
Skleněná deska 30 cm	**E0392RP**	318 x 222 x 6	1,1		2 290	88	R2
	E0392RU				2 290	88	R2
	E0392SA				2 070	79	R2
Skleněná deska 20 cm	**E0362RP**	218 x 222 x 6	0,8		2 070	79	R2
	E0362RU				2 070	79	R2
	E0362SA				1 860	71	R2

Provedení

RP Světle hnědá
RU Šedá
SA Bílá

Provedení

KR Lesklý lak středně šedý
KS Jilm šedý
SO Americký dub
WG Lesklý lak bílý

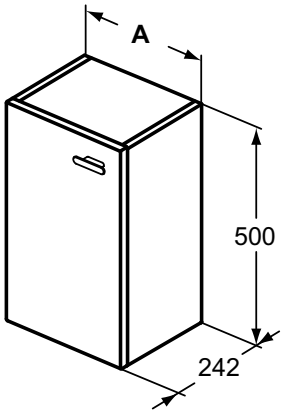

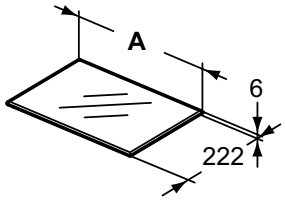

	A
E 0373 ..	300
E 0372 ..	200

	A
E 0392 ..	318
E 0362 ..	218

Ceník 2019 - Ideal Standard s.r.o., Zemská 623, 415 74 Teplice - Tel.: +420 417 592 111 - www.idealstandard.cz
Výrobce si vyhrazuje právo na změny sortimentu, cen a technické specifikace. Pro instalaci výrobku jsou rozhodující rozměry uvedené v technických výkresech.

Vysoká skříňka

Design Robin Levien

Popis výrobku
Connect Space vysoká skříňka včetně upevňovací sady. 2 dvířka.
5 vnitřních skleněnách polic (3 nahoře, 2 dole).
Mechanizmus pomalého dovírání Soft-close.
Reversibilní (pravá i levá varianta)

Uvedené ceny jsou DPC bez DPH

Výrobky	Objednací číslo	Š x H x V mm	kg	Balení	Kč	EUR	
Vysoká skříňka 1750 x 300 mm	**E0379WG**	300 x 210 x 1750	22,5		12 490	480	R2
	E0379KR				12 490	480	R2
	E0379KS				12 490	480	R2
	E0379SO				12 490	480	R2

Provedení
KR Lesklý lak středně šedý
KS Jilm šedý
SO Americký dub
WG Lesklý lak bílý

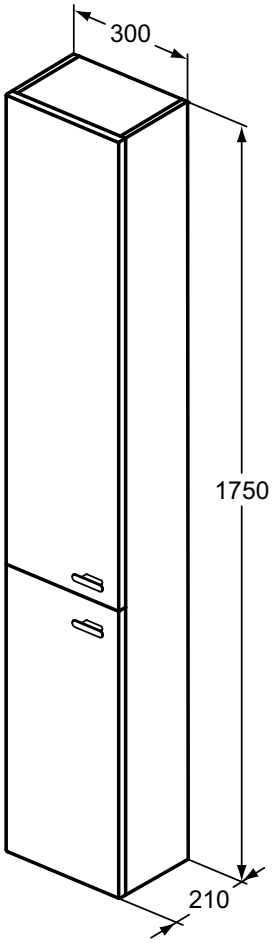

Umyvadla
na straně 183

Klozety PLUS 6
na straně 184

Klozet závěsný RIMLESS
na straně 186

CONNECT FREEDOM - rozšíření úspěšné kolekce CONNECT o výrobky, které jsou jak designové, tak i velmi funkční. Produkty série CONNECT FREEDOM jsou primárně určeny pro osoby se sníženou schopností pohybu a orientace nebo osoby s nadváhou, které nechtějí již žádné kompromisy týkající se designu. Nová kolekce nabízí mimo umyvadla jehož tvar umyvadla umožňuje podjezd osoby na vozíku i klozety, které jsou buď zvýšené o 6 cm oproti standardní výšce od země nebo klozety s rozšířenou šířkou pro zvýšení komfortu jejich uživatele.

Výrobce si vyhrazuje právo na změny sortimentu, cen a technické specifikace. Pro instalaci výrobku jsou rozhodující rozměry uvedené v technických výkresech.

Popis výrobku

Connect Freedom umyvadlo pro tělesně postižené ze slinutého keramického střepu (VC). EN 18040. 1 otvor pro umyvadlovou baterii. Tvar umyvadla umožňuje podjezd osoby na vozíku.
Upevnění: 2 šrouby M10 x 140 mm (K710767) – není součástí balení.

Varianty výrobku

Connect Freedom umyvadlo pro tělesně postižené ze slinutého keramického střepu (Vitrous China). EN 18040. 1 otvor pro umyvadlovou baterii, bez přepadového otvoru.
Upevnění: 2 šrouby M10 x 140 mm (K710767) – není součástí balení.

Montáž pouze s neuzavíratelnou odtokovou garniturou.

Doporučené příslušenství

Neuzavíratelná odtoková garnitura (J3291AA).

Splňuje požadavky vyhlášky č. 398/2009 Sbírky o obecných technických požadavcích zabezpečujících bezbariérové užívání staveb.

Uvedené ceny jsou DPC bez DPH

Výrobky	Objednací číslo	Š x H x V mm	kg	Balení	Kč	EUR	
Umyvadlo 600 mm	**E548201**	600 x 555 x 165	20,0		7 220	277	R1
	E5482MA				8 780	337	R1
Umyvadlo 800 mm	**E548401**	800 x 555 x 165	28,0		9 230	355	R1
	E5484MA				10 790	415	R1
Varianty výrobku							
Umyvadlo 600 mm (bez přepadu)	**E548501**	600 x 555 x 165	17,5		7 480	287	R1
	E5485MA				9 040	347	R1
Doporučené příslušenství							
Neuzavíratelná odtoková garnitura	**J3291AA**		0,4		1 110	42	R2

Provedení
01 Bílá
MA Bílá + Ideal Plus

Provedení
AA Chrom

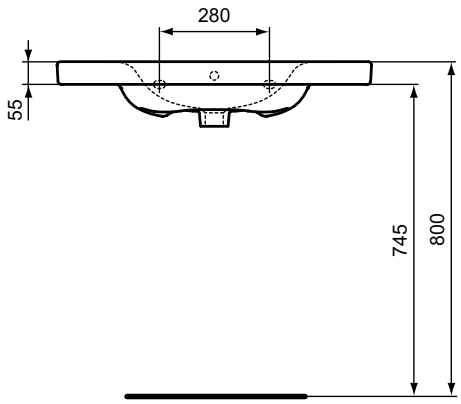

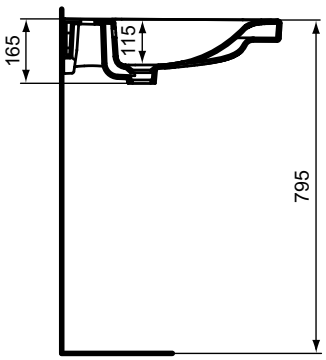

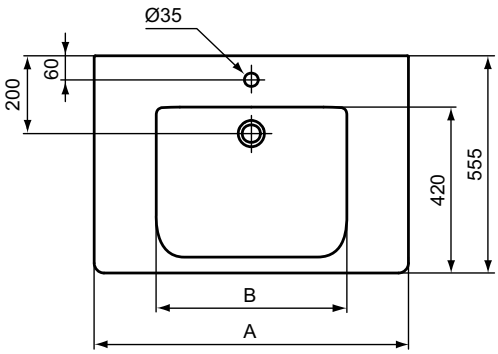

	A	B
E 5482 ..	600	445
E 5484 ..	800	485
E 5485 ..	600	445

Popis výrobku

Connect Freedom PLUS 6 zvýšený závěsný | stacionární klozet ze slinutého keramického střepu (VC). EN 997. Uzavřený splachovací kruh. Hluboké splachování. Pro podomítkovou nádržku se splachovací kapacitou od 4,5l.

Instalace:
- závěsný klozet: s podomítkovým modulem do zdi nebo do sádrokartonové příčky.
- stacionární klozet: do podlahy. Upevňovací sada je součástí balení.

Nezbytné příslušenství

Connect ultra ploché klozetové sedátko Soft-close.
Connect ultra ploché klozetové sedátko.
Connect wrapover klozetové sedátko Soft-close.
Connect wrapover klozetové sedátko.

Splňuje požadavky vyhlášky č. 398/2009 Sbírky o obecných technických požadavcích zabezpečujících bezbariérové užívání staveb.

Doporučené příslušenství

Connect Freedom klozetové sedátko se zpevněnými panty.

Uvedené ceny jsou DPC bez DPH

Výrobky	Objednací číslo	Š x H x V mm	kg	Balení	Kč	EUR	
Závěsný klozet Plus 6	**E607501**	360 x 540 x 370	33,9		10 380	399	R1
	E6075MA				11 940	459	R1
Stacionární klozet Plus 6	**E607201**	360 x 550 x 460	32,9		10 860	418	R1
	E6072MA				12 420	477	R1
Nezbytné příslušenství							
Klozetové sedátko ultra ploché Soft-close	**E772401**		2,2		3 610	139	R1
Klozetové sedátko ultra ploché	**E772301**		2,2		2 050	79	R1
Klozetové sedátko wrapover Soft-close	**E712701**		2,7		3 610	139	R1
Klozetové sedátko wrapover	**E712801**		2,2		2 050	79	R1
Doporučené příslušenství							
Klozetové sedátko se zpevněnými panty	**E824401**				2 070	80	R1

Provedení

01 Bílá
MA Bílá + Ideal Plus

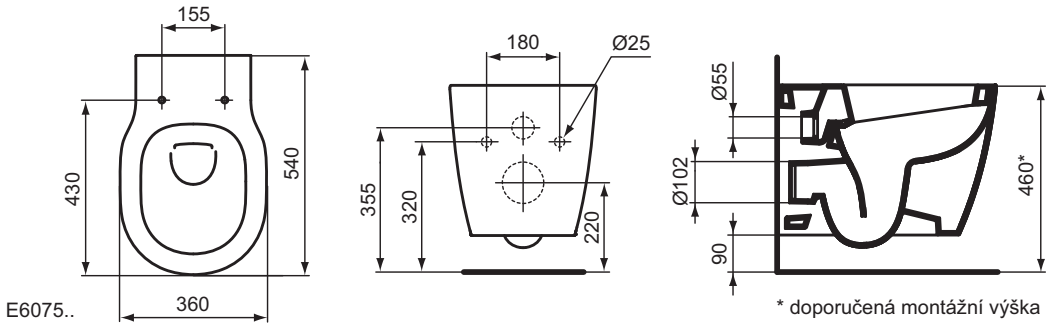

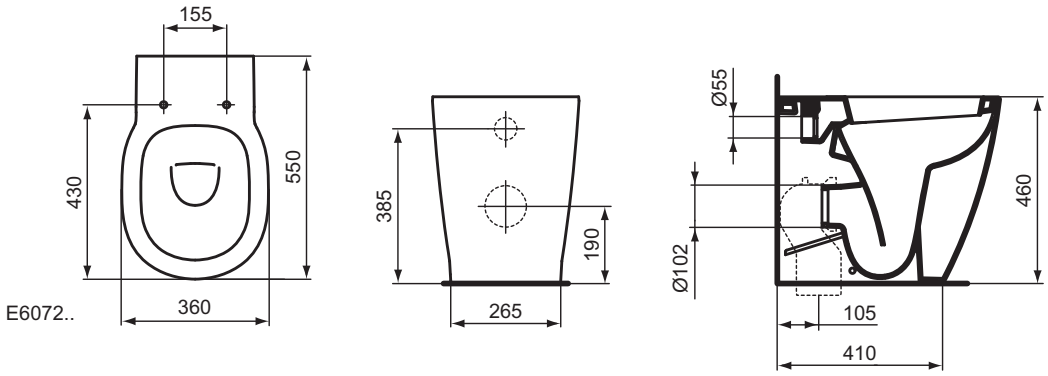

Výrobce si vyhrazuje právo na změny sortimentu, cen a technické specifikace. Pro instalaci výrobku jsou rozhodující rozměry uvedené v technických výkresech.

Popis výrobku

Connect Freedom PLUS 6 zvýšený kombinovaný klozet, hluboké splachování, ze slinutého keramického střepu (VC) včetně upevňovací sady. EN 997. Odtok vodorovný.

Nezbytné příslušenství

Connect Cube | Arc nádrž (splachování 6/3 litry) ze slinutého keramického střepu (VC) včetně pochromované armatury a upevnění. EN 19542. Spodní napouštění.

Connect ultra ploché klozetové sedátko Soft-close.
Connect ultra ploché klozetové sedátko.
Connect klozetové sedátko Soft-close.
Connect klozetové sedátko.

Connect klozetová sedátka jsou lehce odnímatelná pro snadnou údržbu (Take-off).

Splňuje požadavky vyhlášky č. 398/2009 Sbírky o obecných technických požadavcích zabezpečujících bezbariérové užívání staveb.

Doporučené příslušenství

Connect Freedom klozetové sedátko se zpevněnými panty.

Uvedené ceny jsou DPC bez DPH

Výrobky	Objednací číslo	Š x H x V mm	kg	Balení	Kč	EUR	
Kombi klozet Plus 6	**E607001**	365 x 650 x 460	33,0		10 750	413	R1
Nezbytné příslušenství							
Nádrž Cube 6 litrů (spodní napouštění)	**E797001**		11,9		4 140	159	R1
Nádrž Arc 6 litrů (spodní napouštění)	**E785601**		11,2		4 140	159	R1
Klozetové sedátko ultra ploché Soft-close	**E772401**		2,2		3 610	139	R1
Klozetové sedátko ultra ploché	**E772301**		2,2		2 050	79	R1
Klozetové sedátko wrapover Soft-close	**E712701**		2,7		3 610	139	R1
Klozetové sedátko wrapover	**E712801**		2,2		2 050	79	R1
Doporučené příslušenství							
Klozetové sedátko se zpevněnými panty	**E824401**				2 070	80	R1

Provedení

01 Bílá

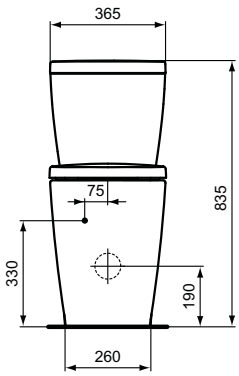

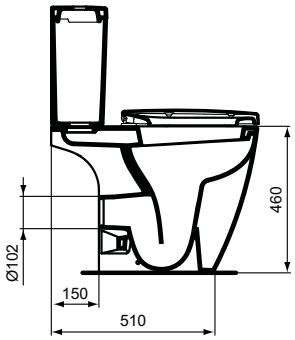

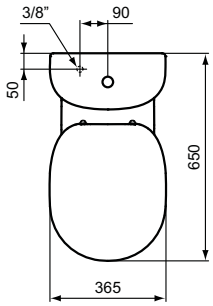

Závěsný klozet RIMLESS (bez splachovacího kruhu) pro tělesně postižené

Connect Freedom

Popis výrobku

Connect Freedom závěsný klozet s hlubokým splachováním pro tělesně postižené ze slinutého keramického střepu (VC). EN 997. EN 18040. Bez splachovacího kruhu. Pro podomítkovou nádržku se splachovací kapacitou 6 l.

Instalace: s podomítkovým modulem do zdi nebo do sádrokartonové příčky.

Instalace možná pouze s prodlužovací splachovací trubkou (K836167).

Nezbytné příslušenství

Connect Freedom klozetové sedátko z Duroplastu. Klouby k sedátku nerez.
Connect Freedom klozetové sedátko bez poklopu z Duroplastu. Klouby k sedátku nerez.
Prodlužovací splachovací trubka 400 x 45 mm (K836167).

Uvedené ceny jsou DPC bez DPH

Výrobky	Objednací číslo	Š x H x V mm	kg	Balení	Kč	EUR	
Závěsný klozet pro tělesně postižené RIMLESS (bez splachovacího kruhu)	**E819401**	360 x 705 x 355	31,9		11 300	434	R1
Nezbytné příslušenství							
Klozetové sedátko	**E822501**		2,1		2 110	81	R1
Klozetové sedátko bez poklopu	**E822601**		2,1		1 870	72	R1
Splachovací trubka 400 x 45 mm	**K836167**		0,1		130	5	R2

Provedení

01 Bílá

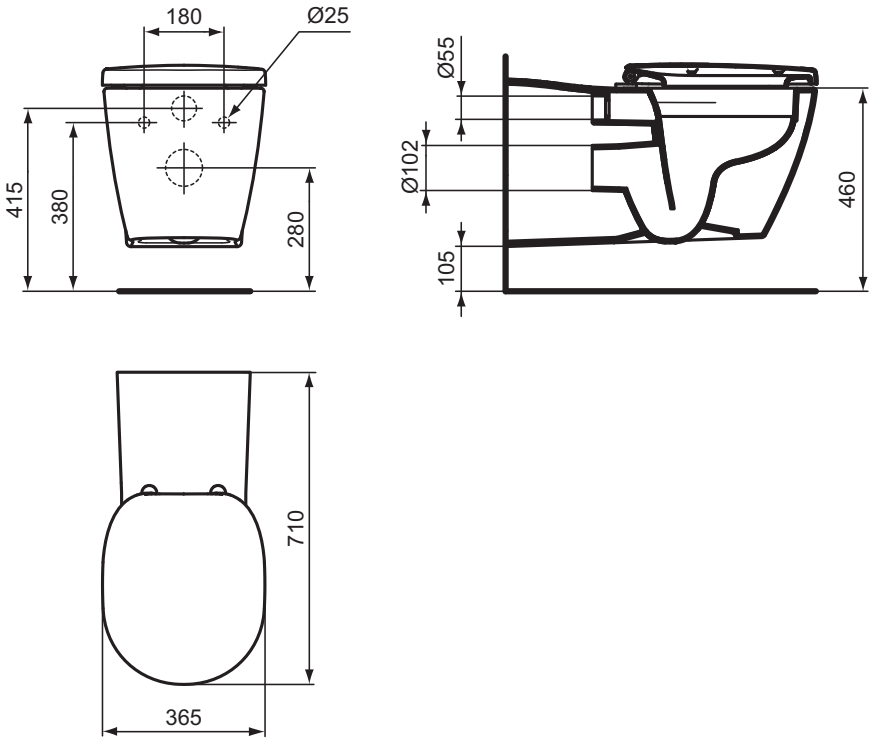

Výrobce si vyhrazuje právo na změny sortimentu, cen a technické specifikace. Pro instalaci výrobku jsou rozhodující rozměry uvedené v technických výkresech.

Dětská umyvadla
na straně 188

Dětské klozety
na straně 189

Umyvadla
na straně 191

Klozety
na straně 194

Madla
na straně 200

Contour 21 je kolekce sanitární keramiky určená především k vybavení sanitárních prostor a koupelen, které podléhají speciálním požadavkům a potřebám jejich uživatelů. Pokud se jedná o zdraví, hrají čistota a hygiena zvláště důležitou roli. Handicapované osoby potřebují výrobky, které jim ulehčí jejich život tím, že nabídnou tyto hygienické a funkční předpoklady. Výrobky Contour 21 zahrnují nejen bezbariérového řešení v domácnosti, ale také řešení komfortu a hygieny v nemocnicích a pečovatelských ústavech. S dětskými klozety pro mateřské školky a školy se Contour 21 bude hodit i pro ty nejmenší členy vaší rodiny.

Popis výrobku

Contour 21 umyvadlo z jemné žárohlíny. EN 18040.
1 otvor pro umyvadlovou baterii. Bez přepadového otvoru.
Upevnění: 2 šrouby M10 x 140 mm (K710767) – není součástí balení.
Montáž pouze s neuzavíratelnou odtokovou garniturou.

Doporučené příslušenství

Neuzavíratelná odtoková garnitura (J3291AA).

Uvedené ceny jsou DPC bez DPH | * Cena na vyžádání u distributora

Výrobky	Objednací číslo	Š x H x V mm	kg	Balení	Kč	EUR
Umyvadlo 400 mm	**S263901**	400 x 330 x 135	7,4		*	*
	S2639MA				*	*
Doporučené příslušenství						
Neuzavíratelná odtoková garnitura	**J3291AA**		0,4		1 110	42

Provedení

01 Bílá
MA Bílá + Ideal Plus

Provedení

AA Chrom

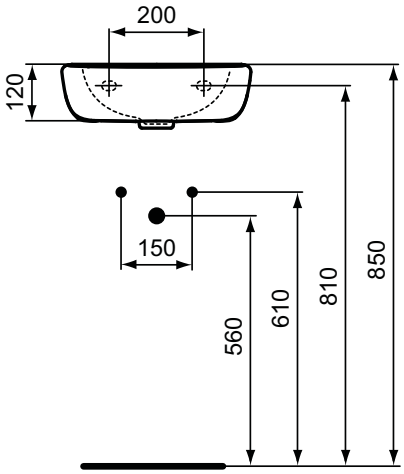

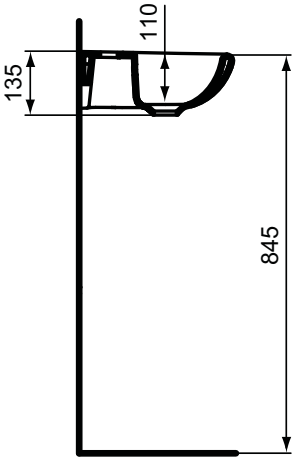

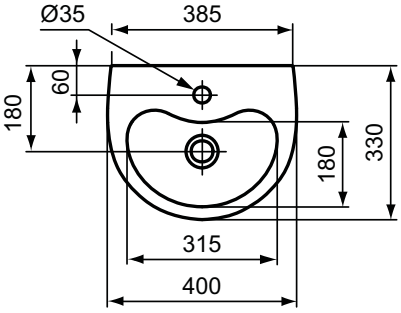

Výrobce si vyhrazuje právo na změny sortimentu, cen a technické specifikace. Pro instalaci výrobku jsou rozhodující rozměry uvedené v technických výkresech.

Popis výrobku

Contour 21 závěsný dětský klozet RIMLESS (bez splachovacího kruhu) s hlubokým splachováním ze slinutého keramického střepu (VC). EN 997. Skryté upevnění (TT0299327) – součástí balení. Výška klozetu 355 mm – určeno pro děti od cca 7 do 11 let. Pro podomítkovou nádržku se splachovací kapacitou 6 l. Odtok vodorovný.
Instalace – 2 šrouby M6 x 70 mm (K711067) – není součástí balení.

Contour 21 stacionární dětský klozet RIMLESS (bez splachovacího kruhu) s hlubokým splachováním ze slinutého keramického střepu (VC). EN 997. Včetně upevňovací sady (TT0257919). Výška klozetu 355 mm – určeno pro děti od cca 7 do 11 let nebo 305 mm – určeno pro děti od cca 3-7 let. Pro podomítkovou nebo nadomítkovou nádržku se splachovací kapacitou 6 l nebo tlakový splachovač 3/4". Odtok vodorovný.
Instalace – 2 šrouby M6 x 70 mm (K711067) – není součástí balení.

Instalace: s podomítkovým modulem do zdi nebo do sádrokartonové příčky.

Nezbytné příslušenství

Contour 21 dětské klozetové sedátko z duroplastu.
Kloub k sedátku nerez.
Contour 21 dětské klozetové sedátko z duroplastu bez poklopu.
Kloub k sedátku nerez.
Různé barvy.

Uvedené ceny jsou DPC bez DPH | * Cena na vyžádání u distributora

Výrobky	Objednací číslo	Š x H x V mm	kg	Balení	Kč	EUR
Dětský závěsný klozet (7-11 let)	**S312801**	360 x 535 x 305	19,0		*	*
	S3128MA				*	*
Dětský stacionární klozet (7-11 let)	**S312601**	360 x 520 x 355	19,6		*	*
	S3126MA				*	*
Dětský stacionární klozet (3-7 let)	**S312301**	315 x 490 x 305	16,9		*	*
	S3123MA				*	*
Nezbytné příslušenství						
Dětské klozetové sedátko pro klozet 7-11 let (S3128 a S3126)	**S453601**		2,7		*	*
	S453636				*	*
	S453679				*	*
	S4536GQ				*	*
Dětské klozetové sedátko bez poklopu pro klozet 7-11 let (S3128 a S3126)	**S454501**		1,1		*	*
	S454536				*	*
	S454579				*	*
	S4545GQ				*	*
Dětské klozetové sedátko pro klozet 3-7 let (S3123)	**S453301**		2,7		*	*
	S453336				*	*
	S453379				*	*
	S4533GQ				*	*
Dětské klozetové sedátko bez poklopu pro klozet 3-7 let (S3123)	**S454201**		1,1		*	*
	S454236				*	*
	S454279				*	*
	S4542GQ				*	*

Provedení

01 Bílá
36 Modrá
79 Žlutá
GQ Červená
MA Bílá + Ideal Plus

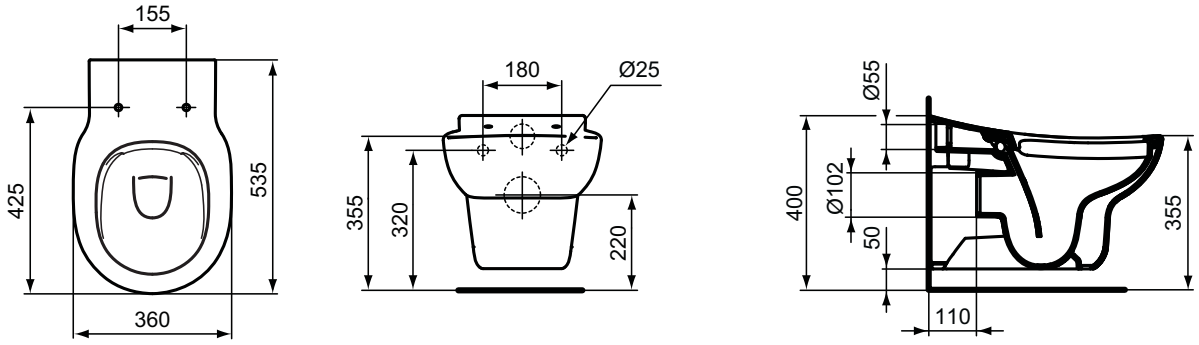

S3128..

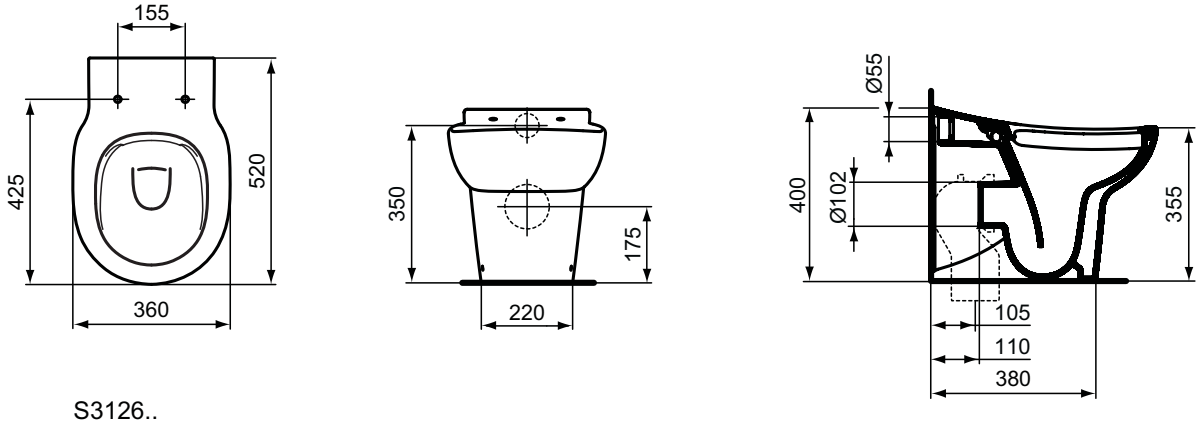

S3126..

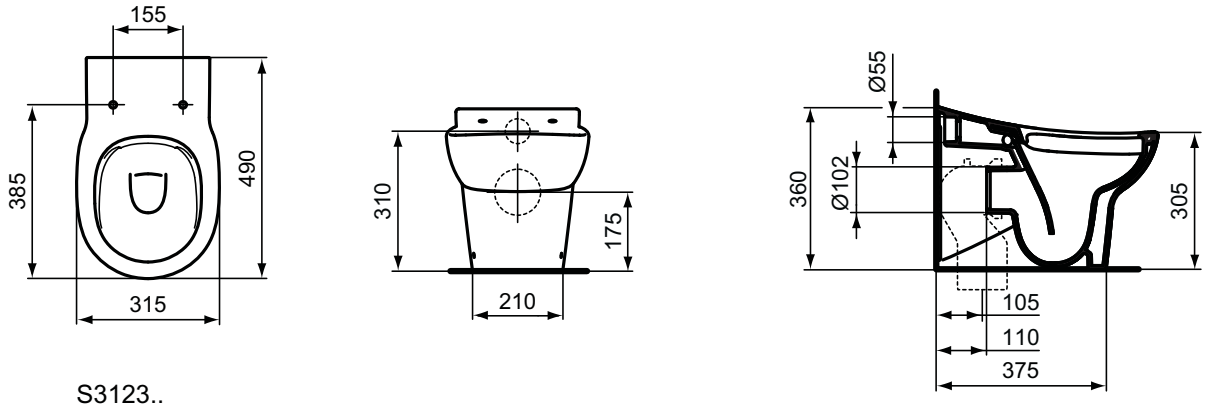

S3123..

Výrobce si vyhrazuje právo na změny sortimentu, cen a technické specifikace. Pro instalaci výrobku jsou rozhodující rozměry uvedené v technických výkresech.

Popis výrobku

Contour 21 umyvadlo ze slinutého keramického střepu (VC). DIN EN 18040. 1 otvor pro umyvadlovou baterii.
Upevnění: 2 šrouby M10 x 140 mm (K710767) – není součástí balení.

Varianty výrobku

Contour 21 umyvadlo ze slinutého keramického střepu. Bez otvoru pro baterii.

Contour 21 umyvadlo ze slinutého keramického střepu.
Bez přepadového otvoru. Montáž pouze s neuzavíratelnou odtokovou garniturou.

Contour 21 umyvadlo ze slinutého keramického střepu. Bez otvoru pro baterii a bez přepadového otvoru. Montáž pouze s neuzavíratelnou odtokovou garniturou.

Upevnění: 2 šrouby M10 x 140 mm (K710767) – není součástí balení.

Doporučené příslušenství

Neuzavíratelná odtoková garnitura (J3291AA).

Splňuje požadavky vyhlášky č. 398/2009 Sbírky o obecných technických požadavcích zabezpečujících bezbariérové užívání staveb.

Uvedené ceny jsou DPC bez DPH | * Cena na vyžádání u distributora

Výrobky	Objednací číslo	Š x H x V mm	kg	Balení	Kč	EUR	
Umyvadlo pro tělesně postižené 650 mm	**V216801**	650 x 555 x 175	19,0		*	*	
	V2168MA				*	*	
Umyvadlo pro tělesně postižené 600 mm	**S238901**	600 x 555 x 175	17,5		*	*	
	S2389MA				*	*	
Varianty výrobku							
Umyvadlo pro tělesně postižené 650 mm	**S253301**	650 x 555 x 175	19,0		*	*	
(bez přepadového otvoru)	**S2533MA**				*	*	
Umyvadlo pro tělesně postižené 650 mm	**S253401**	650 x 555 x 175	19,0		*	*	
(bez otvoru pro baterii a bez přepadového otvoru)	**S2534MA**				*	*	
Umyvadlo pro tělesně postižené 600 mm	**S240401**	600 x 555 x 175	17,5		*	*	
(bez otvoru pro baterii)	**S2404MA**				*	*	
Umyvadlo pro tělesně postižené 600 mm	**E512301**	600 x 555 x 175	17,5		*	*	
(bez přepadového otvoru)	**E5123MA**				*	*	
Umyvadlo pro tělesně postižené 600 mm	**E512201**	600 x 555 x 175	17,5		*	*	
(bez otvoru pro baterii a bez přepadového otvoru)	**E5122MA**				*	*	
Doporučené příslušenství							
Neuzavíratelná odtoková garnitura	**J3291AA**		0,4		1 110	42	R2

Provedení

01 Bílá
MA Bílá + Ideal Plus

Provedení

AA Chrom

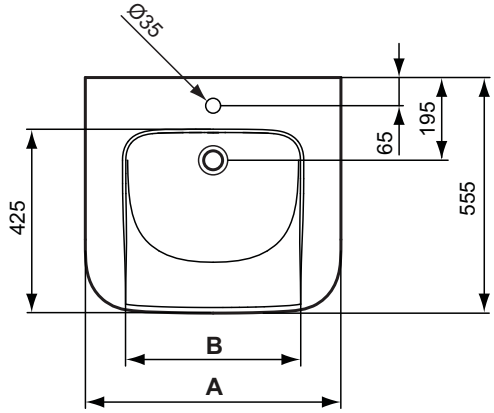

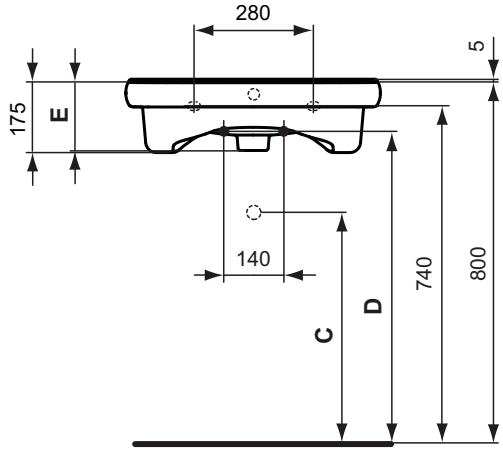

							otvor pro baterii
		A	**B**	**C**	**D**	**E**	
V 2168 ..	s otvorem, s přepadem	650	460	505	680	170	●
S 2533 ..	s otvorem, bez přepadu	650	460	525	700	150	●
S 2534 ..	bez otvoru, bez přepadu	650	460	525	700	150	
S 2389 ..	s otvorem, s přepadem	600	410	505	680	170	●
E 5123 ..	s otvorem, bez přepadu	600	410	525	700	150	●
E 5122 ..	bez otvoru, bez přepadu	600	410	525	700	150	
S 2404 ..	bez otvoru, s přepadem	600	410	505	680	170	

Výrobce si vyhrazuje právo na změny sortimentu, cen a technické specifikace. Pro instalaci výrobku jsou rozhodující rozměry uvedené v technických výkresech.

Popis výrobku

Contour 21 umyvadlo | umývátko ze slinutého keramického střepu (VC). 1 otvor pro umyvadlovou baterii. Bez přepadového otvoru.
Upevnění: 2 šrouby M10 x 140 mm (K710767) – není součástí balení.
Montáž pouze s neuzavíratelnou odtokovou garniturou.

Varianty výrobku

Contour 21 umývátko ze slinutého keramického střepu (VC).
Bez otvoru pro vodovodní baterii. Bez přepadového otvoru.
Upevnění: 2 šrouby M10 x 140 mm (K710767) – není součástí balení.
Montáž pouze s neuzavíratelnou odtokovou garniturou.

Doporučené příslušenství

Neuzavíratelná odtoková garnitura (J3291AA).

Uvedené ceny jsou DPC bez DPH | * Cena na vyžádání u distributora

Výrobky	Objednací číslo	Š x H x V mm	kg	Balení	Kč	EUR	
Umyvadlo 500 mm (bez přepadu)	**S241201**	500 x 420 x 195	9,6		*	*	
Umývátko 400 mm (bez přepadu)	**S240601**	400 x 365 x 117	9,6		*	*	
Varianty výrobku							
Umyvadlo 500 mm (bez otvoru pro baterii, bez přepadu)	**S241301**	500 x 420 x 195	9,6		*	*	
Umývátko 400 mm (bez otvoru pro baterii, bez přepadu)	**S240701**	400 x 365 x 117	9,6		*	*	
Doporučené příslušenství							
Neuzavíratelná odtoková garnitura	**J3291AA**		0,4		1 110	42	R2

Provedení
01 Bílá

Provedení
AA Chrom

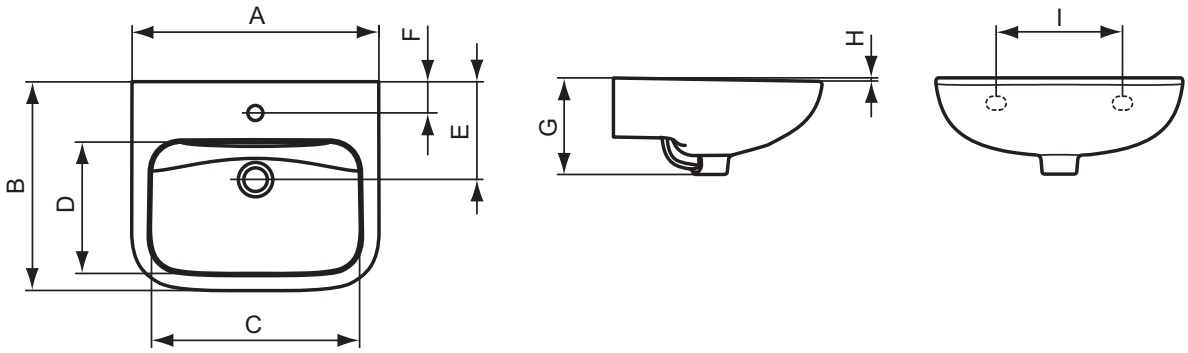

	A	B	C	D	E	F	G	H	I
S2406 ..	400	365	333	216	190	65	177	6	200
S2412 ..	500	420	420	265	195	62	195	7	240
S2407 ..	400	365	333	216	190	-	177	6	200
S2413 ..	500	420	420	265	195	-	195	7	240

Závěsný klozet - pro tělesně postižené (hluboké splachování)

Contour 21

Popis výrobku

Contour 21 závěsný klozet s hlubokým splachováním pro tělesně postižené ze slinutého keramického střepu (VC). EN 997. EN 18040. Glazováno pod kruhem. Pro podomítkovou nádržku se splachovací kapacitou 6 l nebo pro podomítkový tlakový splachovač 3/4". Instalace: s podomítkovým modulem do zdi nebo do sádrokartonové příčky.

Instalace možná pouze s prodlužovací splachovací trubkou (K836167).

Nezbytné příslušenství

Klozetové sedátko z duroplastu. Upevňovací šrouby nerez (VV300601).
Klozetové sedátko z duroplastu. Upevňovací šrouby nerez (W302601).
Prodlužovací splachovací trubka 400 x 45 mm (K836167).

Uvedené ceny jsou DPC bez DPH | * Cena na vyžádání u distributora

Výrobky	Objednací číslo	Š x H x V mm	kg	Balení	Kč	EUR	
Závěsný klozet s hlubokým splachováním	**V340401**	355 x 700 x 355	23,5		*	*	
pro tělesně postižené	**V3404MA**				*	*	
Nezbytné příslušenství							
Klozetové sedátko	**VV300601**		2,0		*	*	
Klozetové sedátko	**W302601**		1,4		*	*	
Prodlužovací splachovací trubka 400 x 45 mm	**K836167**	400 x 45	0,1		130	5	R2

Provedení

01 Bílá
MA Bílá + Ideal Plus

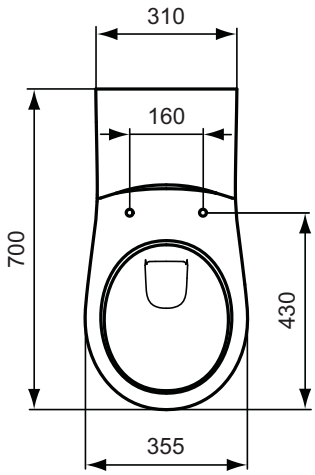

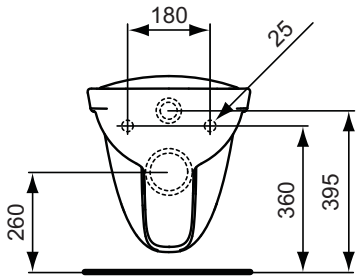

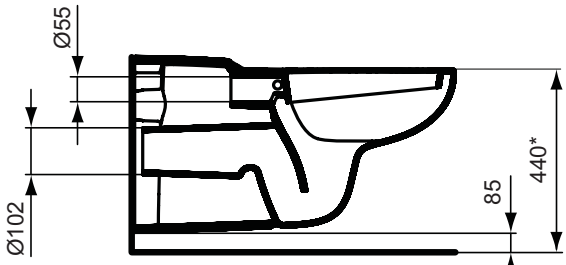

* doporučená montážní výška

Výrobce si vyhrazuje právo na změny sortimentu, cen a technické specifikace. Pro instalaci výrobku jsou rozhodující rozměry uvedené v technických výkresech.

Popis výrobku

Contour 21 závěsný klozet s plochým splachováním pro tělesně postižené ze slinutého keramického střepu (VC). EN 997. EN 18040.
Pro podomítkovou nádržku se splachovací kapacitou 6 l.
Instalace: s podomítkovým modulem do zdi nebo do sádrokartonové příčky.

Instalace možná pouze s prodlužovací splachovací trubkou (K836167).

Nezbytné příslušenství

Klozetové sedátko z duroplastu. Upevňovací šrouby nerez (VV300601).
Klozetové sedátko z duroplastu. Upevňovací šrouby nerez (W302601).
Prodlužovací splachovací trubka 400 x 45 mm (K836167).

Uvedené ceny jsou DPC bez DPH | * Cena na vyžádání u distributora

Výrobky	Objednací číslo	Š x H x V mm	kg	Balení	Kč	EUR	
Závěsný klozet s plochým splachováním	**S311101**	350 x 700 x 355	23,9		*	*	
pro tělesně postižené	**S3111MA**				*	*	
Nezbytné příslušenství							
Klozetové sedátko	**VV300601**		2,0		*	*	
Klozetové sedátko	**W302601**		1,4		*	*	
Prodlužovací splachovací trubka 400 x 45 mm	**K836167**	400 x 45	0,1		130	5	R2

Provedení

01 Bílá
MA Bílá + Ideal Plus

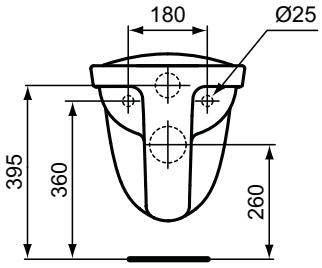

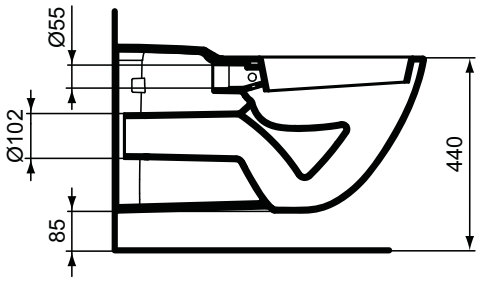

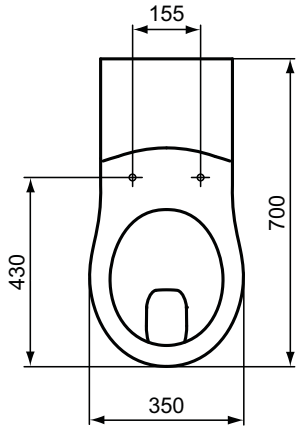

Závěsný klozet RIMLESS (bez splachovacího kruhu) pro tělesně postižené

Contour 21

Popis výrobku

Contour 21 závěsný klozet s hlubokým splachováním pro tělesně postižené ze slinutého keramického střepu (VC). EN 997. EN 18040. Bez splachovacího kruhu. Pro podomítkovou nádržku se splachovací kapacitou 6 l nebo pro podomítkový tlakový splachovač 3/4". Instalace: s podomítkovým modulem do zdi nebo do sádrokartonové příčky.

Instalace možná pouze s prodlužovací splachovací trubkou (K836167).

Nezbytné příslušenství

Contour 21 klozetové sedátko z duroplastu. Upevňovací šrouby nerez.

Prodlužovací splachovací trubka 400 x 45 mm (K836167).

Uvedené ceny jsou DPC bez DPH | * Cena na vyžádání u distributora

Výrobky	Objednací číslo	Š x H x V mm	kg	Balení	Kč	EUR	
Závěsný klozet pro tělesně postižené s hlubokým splachováním RIMLESS (bez splachovacího kruhu)	**S306901**	360 x 700 x 365	31,0		*	*	
	S3069MA				*	*	
Nezbytné příslušenství							
Klozetové sedátko	**S407701**		2,7		*	*	
Prodlužovací splachovací trubka 400 x 45 mm	**K836167**	400 x 45	0,1		130	5	R2

Provedení

01 Bílá

MA Bílá + Ideal Plus

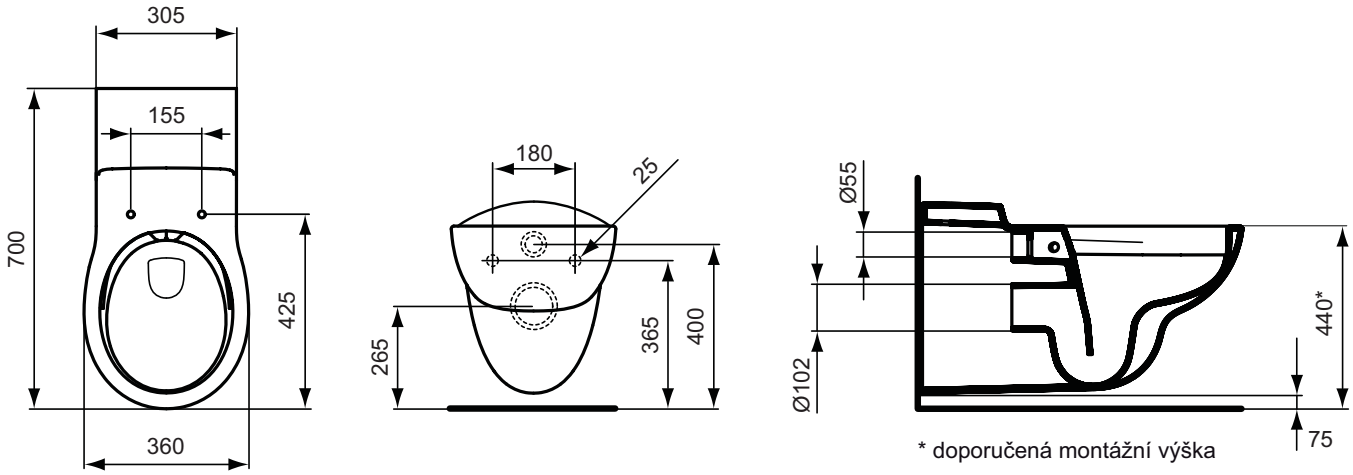

Výrobce si vyhrazuje právo na změny sortimentu, cen a technické specifikace. Pro instalaci výrobku jsou rozhodující rozměry uvedené v technických výkresech.

Popis výrobku

Stacionární klozet s hlubokým splachováním pro tělesně postižené ze slinutého keramického střepu (VC). EN 997. DIN 18024-2/18025-1. Odtok vodorovný.

Splňuje požadavky vyhlášky č. 398/2009 Sbírky o obecných technických požadavcích zabezpečujících bezbariérové užívání staveb.

Nezbytné příslušenství

Klozetové sedátko z duroplastu. Upevňovací šrouby nerez. (VV300601)
Klozetové sedátko z duroplastu. Upevňovací šrouby nerez (W302601).
Nízko položená nádržka (W630301).

Uvedené ceny jsou DPC bez DPH | * Cena na vyžádání u distributora

Výrobky	Objednací číslo	Š x H x V mm	kg	Balení	Kč	EUR	
Stacionární klozet s hlubokým splachováním zvýšený	**P239901**	365 x 480 x 470	17,6		*	*	
Nezbytné příslušenství							
Klozetové sedátko	**VV300601**		2,0		*	*	
Klozetové sedátko	**W302601**		1,4		*	*	
Doporučené příslušenství							
Nízko položená nádržka pro stacionární klozety.	**W630301**	360 x 150 x 375	2,5		880	34	R2

Provedení

01 Bílá

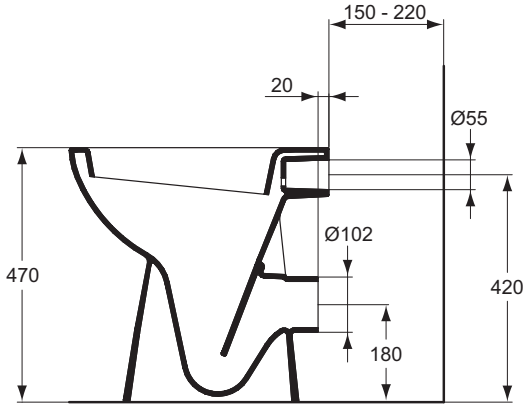

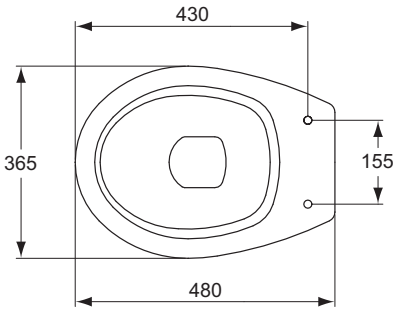

Stacionární klozet (zvýšený) - ploché splachování

Contour 21

Popis výrobku

Ulysee stacionární klozet s plochým splachováním pro tělesně postižené ze slinutého keramického střepu (VC). EN 997. Odtok vodorovný | svislý.

Nezbytné příslušenství

Klozetové sedátko z duroplastu. Upevňovací šrouby nerez (VV300601).
Klozetové sedátko z duroplastu. Upevňovací šrouby nerez (W302601).
Nízko položená nádržky (W630301).

Uvedené ceny jsou DPC bez DPH | * Cena na vyžádání u distributora

Výrobky	Objednací číslo	Š x H x V mm	kg	Balení	Kč	EUR	
Stacionární klozet s plochým splachováním odpad vodorovný	**V311401**	360 x 465 x 450	16,8		*	*	
Stacionární klozet s plochým splachováním odpad svislý	**V311501**	360 x 465 x 450	17,4		*	*	
Nezbytné příslušenství							
Klozetové sedátko	**VV300601**		2,0		*	*	
Klozetové sedátko	**W302601**		1,4		*	*	
Doporučené příslušenství							
Nízko položená nádržka pro stacionární klozety.	**W630301**	360 x 150 x 375	2,5		880	34	R2

Provedení

01 Bílá

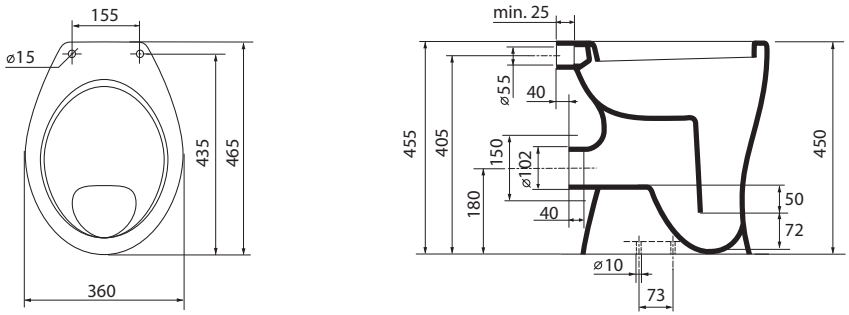

V 3114 ..

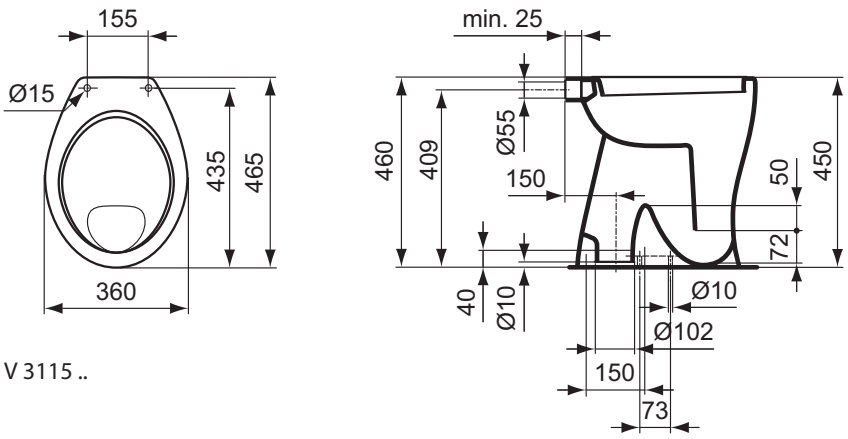

V 3115 ..

Výrobce si vyhrazuje právo na změny sortimentu, cen a technické specifikace. Pro instalaci výrobku jsou rozhodující rozměry uvedené v technických výkresech.

Popis výrobku

Zvýšený kombinovaný klozet s hlubokým splachováním pro tělesně postižené, ze slinutého keramického střepu (VC). EN 997. DIN 18024-2/18025-1. Odtok vodorovný.

Nezbytné příslušenství

Nádrž 3/6l – boční napouštění (E876001).
Nádrž 3/6l – spodní napouštění (E875901).
Klozetové sedátko z duroplastu. Upevňovací šrouby nerez (W302601).

Splňuje požadavky vyhlášky č. 398/2009 Sbírky o obecných technických požadavcích zabezpečujících bezbariérové užívání staveb.

Uvedené ceny jsou DPC bez DPH | * Cena na vyžádání u distributora

Výrobky	Objednací číslo	Š x H x V mm	kg	Balení	Kč	EUR
Kombi klozet zvýšený - hluboké splachování	**E883201**	360 x 660 x 450	19,1		*	*
Nezbytné příslušenství						
Nádrž 3/6 l (boční napouštění)	**E876001**		14,0		*	*
Nádrž 3/6 l (spodní napouštění)	**E875901**		14,3		*	*
Klozetové sedátko	**W302601**		1,4		*	*

Provedení

01 Bílá

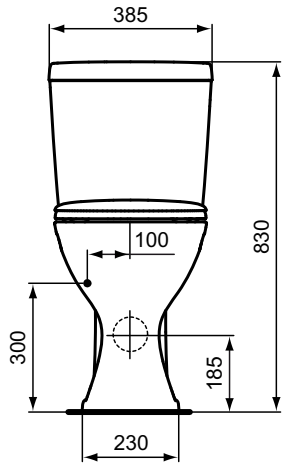

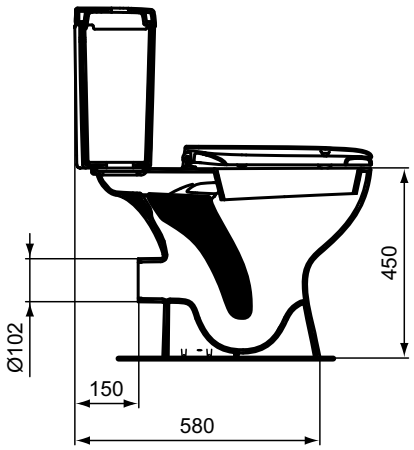

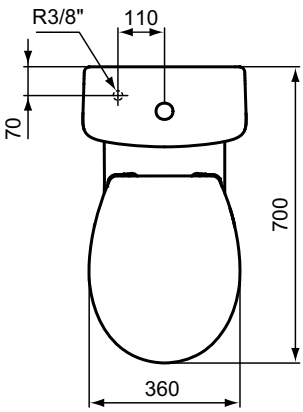

Popis výrobku

Contour 21 opěrné madlo pro osoby s omezenou schopností pohybu a orientace, průměr 35 mm. Materiál hliník - povrchová úprava lakovaný polyester (kromě nerezové oceli).
Se skrytými upevňovacími prvky pro lepší hygienu a bezpečnost.
Možné zatížení max. 200 kg.

Uvedené ceny jsou DPC bez DPH | * Cena na vyžádání u distributora

Výrobky	Objednací číslo	Š x H x V mm	kg	Balení	Kč	EUR
Opěrné madlo 450 mm	**S645236**		0,6		*	*
	S6452AC				*	*
	S6452MY				*	*
Opěrné madlo 600 mm	**S645436**		0,6		*	*
	S6454AC				*	*
	S6454MY				*	*
Opěrné madlo 900 mm	**S645836**		0,6		*	*
	S6458AC				*	*
	S6458MY				*	*
Opěrné madlo 1000 mm	**S645936**		0,6		*	*
	S6459AC				*	*
	S6459MY				*	*

Provedení
36 Modrá

Provedení
AC Bílá
MY Nerez ocel

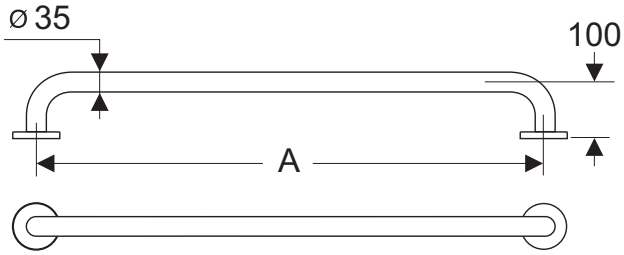

	A
S6459	1000
S6458	900
S6454	600
S6452	450

Výrobce si vyhrazuje právo na změny sortimentu, cen a technické specifikace. Pro instalaci výrobku jsou rozhodující rozměry uvedené v technických výkresech.

Popis výrobku

Contour 21 sklopné madlo usnadňuje přesun z invalidního vozíku na WC.
Protiskluzové styčné plochy zvyšují bezpečnost a důvěru uživatelů.
Montáž dle běžně používaných postupů.
Možné zatížení max. 200 kg.

Contour 21 opěrné madlo pro osoby s omezenou schopností pohybu a orientace, průměr 35 mm. Materiál hliník - povrchová úprava lakovaný polyester.
Se skrytými upevňovacími prvky pro lepší hygienu a bezpečnost.
Možné zatížení max. 200 kg.

Uvedené ceny jsou DPC bez DPH | * Cena na vyžádání u distributora

Výrobky	Objednací číslo	Š x H x V mm	kg	Balení	Kč	EUR	
Sklopné madlo	**S636036**		3,1		*	*	
	S6360AC				*	*	
	S6360MY				*	*	
Opěrné madlo 450 x 450 mm	**S6472AC**		1,5		*	*	

Provedení
36 Modrá

Provedení
AC Bílá
MY Nerez ocel

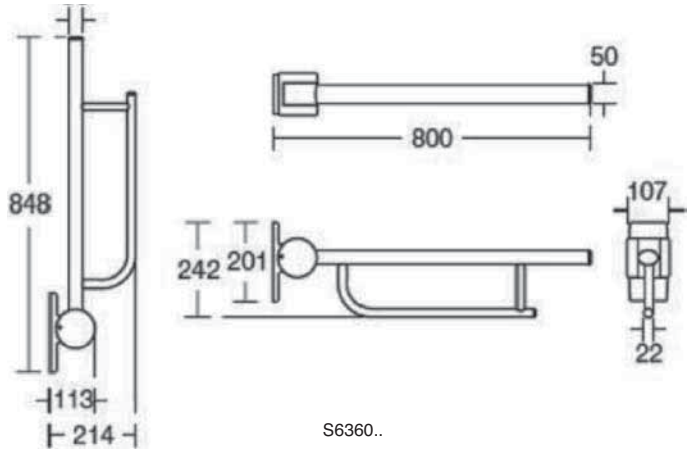

S6360..

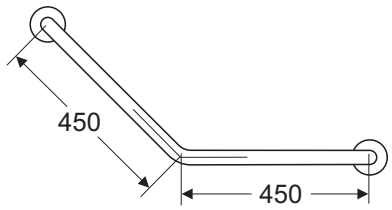

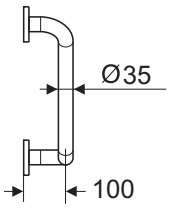

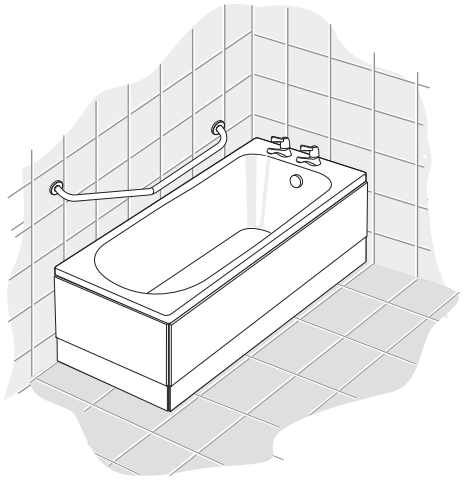

S6472..

Popis výrobku

Contour 21 opěrné madlo pro osoby s omezenou schopností pohybu a orientace, průměr 35 mm.
Určené do sprchového koutu – dodávané v pravém i levém provedení.
Materiál hliník - povrchová úprava lakovaný polyester.
Se skrytými upevňovacími prvky pro lepší hygienu a bezpečnost.
Možné zatížení max. 200 kg.

Uvedené ceny jsou DPC bez DPH | * Cena na vyžádání u distributora

Výrobky	Objednací číslo	Š x H x V mm	kg	Balení	Kč	EUR	
Opěrné madlo 900 x 400 mm - pravé	**S6473AC**	400 x 100 x 900	1,5		*	*	
Opěrné madlo 900 x 400 mm - levé	**S6474AC**	400 x 100 x 900	1,5		*	*	

Provedení

AC Bílá

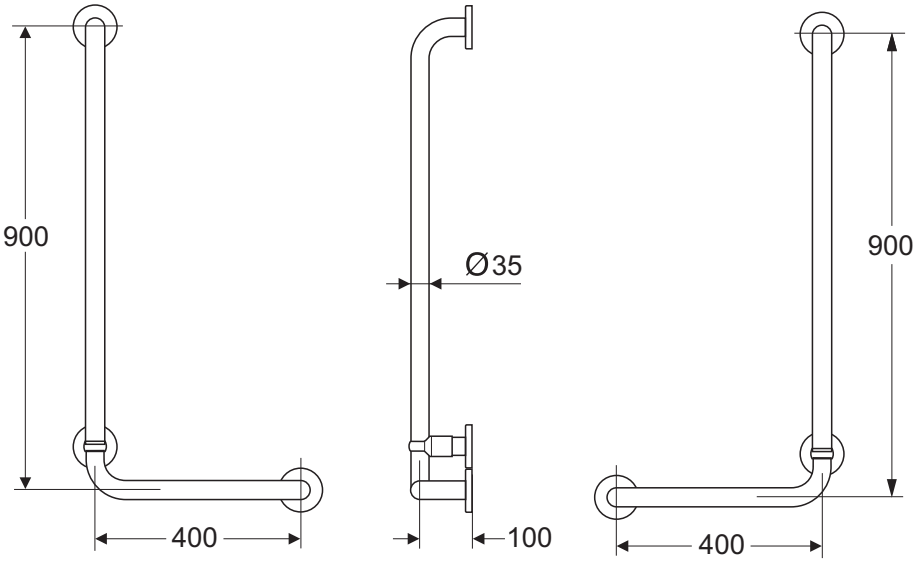

S6474..

S6473..

Ceník 2019 - Ideal Standard s.r.o., Zemská 623, 415 74 Teplice - Tel.: +420 417 592 111 - www.idealstandard.cz
Výrobce si vyhrazuje právo na změny sortimentu, cen a technické specifikace. Pro instalaci výrobku jsou rozhodující rozměry uvedené v technických výkresech.

Design Dick Powell

Umyvadla na desku
na straně 204

Bidety
na straně 205

Klozety
na straně 206

Cílem oceňovaného britského designéra Dicka Powella, který se podílel na vytvoření této luxusní koupelnové kolekce, bylo vytvořit lidštější a emocionálně vyrovnanější prostředí, ve kterém se budete cítit jako v bavlnce. Kolekce DEA je spojením provotřídní kvality a vysoké estetiky. Každý prvek byl pečlivě promyšlen do nejmenšího detailu a tato snaha vyústila v maximální eleganci a praktičnost. Decentně zaoblené umyvadla na desku s tenkými okraji dávají dostatek prostoru pro vytvoření harmonického vzhledu vaší koupelny dle vašich představ. Svému vkusu můžete přizpůsobit i výběr povrchu sanitární keramiky - k dispozici je lesklá bílá nebo sametově matná.

Kolekci sanitární keramiky DEA lze ideálně kombinovat s vodovodními bateriemi MELANGE a vanami DEA.

KOMPATIBILITA: Umyvadla na desku Dea lze kombinovat se skříňkami pod umyvadla Connect Air, Tesi, Tempo, Tonic II a Adapto - více viz str. 47.

Umyvadlo na desku

Dea

Design Dick Powell

Popis výrobku

Dea umyvadlo na desku 625 mm z jemné žárohlíny. 1 otvor pro umyvadlovou baterii, bez přepadového otvoru. Keramický kryt odpadu.

Dea umyvadlo na desku 520 mm z jemné žárohlíny. Bez otvoru pro umyvadlovou baterii, bez přepadového otvoru. Keramický kryt odpadu.

KOMPATIBILITA: Umyvadla na desku Dea lze kombinovat se skříňkami pod umyvadla Connect Air, Tesi, Tempo a Tonic II – více viz str.: 47

Doporučené příslušenství

Neuzavíratelná odtoková garnitura (J3291AA) – k umyvadlu T0443.

Uvedené ceny jsou DPC bez DPH

Výrobky	Objednací číslo	Š x H x V mm	kg	Balení	Kč	EUR	
Umyvadlo na desku 625 mm (1 otvor pro baterii)	**T044501**	625 x 430 x 155	15,2		7 370	283	R1
	T044583				9 220	355	R1
	T0445MA				8 930	343	R1
Umyvadlo na desku 520 mm (bez otovoru pro baterii)	**T044301**	520 x 320 x 150	9,0		6 800	261	R1
	T044383				8 500	327	R1
	T0443MA				8 360	321	R1
Doporučené příslušenství							
Neuzavíratelná odtoková garnitura	**J3291AA**		0,4		1 110	42	R2

Provedení

01 Bílá
83 Bílá mat
MA Bílá + Ideal Plus

Provedení

AA Chrom

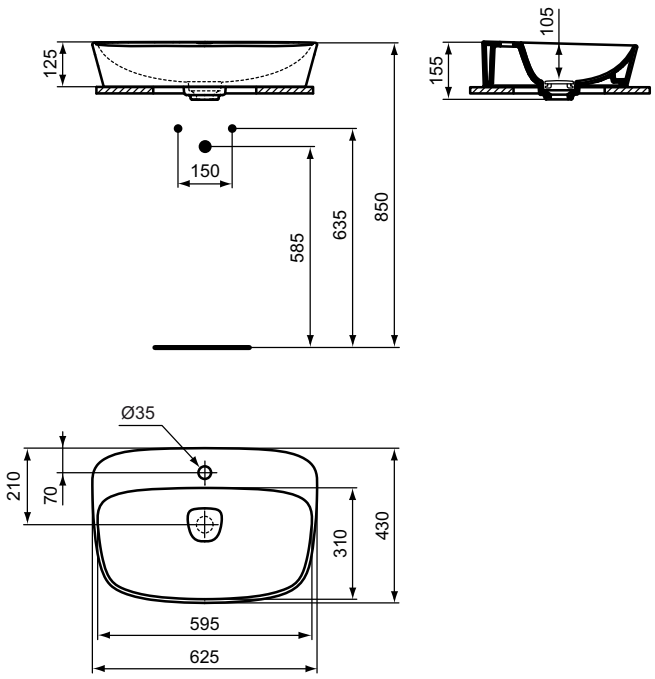

T 0445 ..

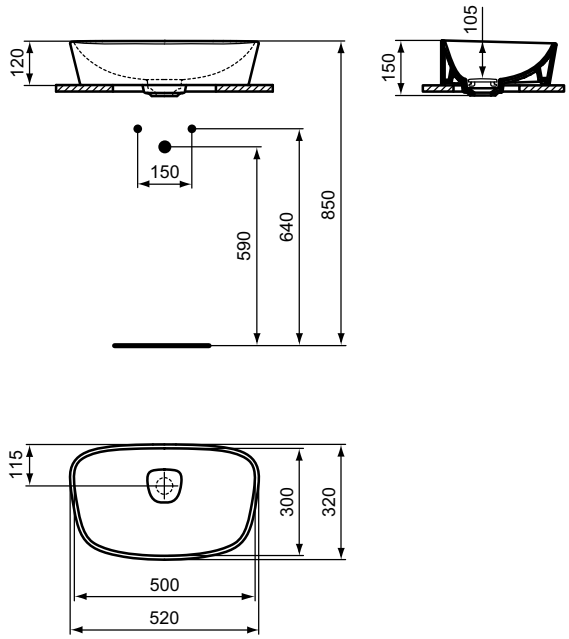

T 0443 ..

Výrobce si vyhrazuje právo na změny sortimentu, cen a technické specifikace. Pro instalaci výrobku jsou rozhodující rozměry uvedené v technických výkresech.

Závěsný bidet

Design Dick Powell

Popis výrobku

Dea závěsný bidet se skrytým upevněním z jemné žárohlíny. 1 otvor pro bidetovou baterii. Keramický kryt odpadu.
Instalace: s podomítkovým modulem do zdi nebo do sádrokartonové příčky.

Uvedené ceny jsou DPC bez DPH

Výrobky	Objednací číslo	Š x H x V mm	kg	Balení	Kč	EUR	
Závěsný bidet	**T509801**	365 x 550 x 325	20,2		12 980	499	R1
	T509883				16 220	624	R1
	T5098MA				14 540	559	R1

Provedení

01 Bílá
83 Bílá mat
MA Bílá + Ideal Plus

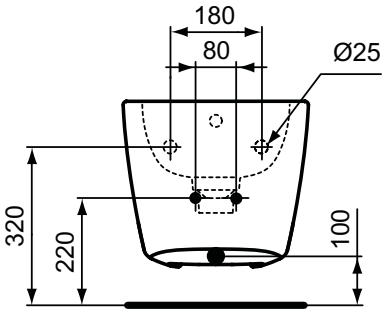

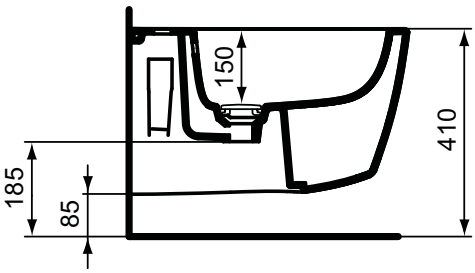

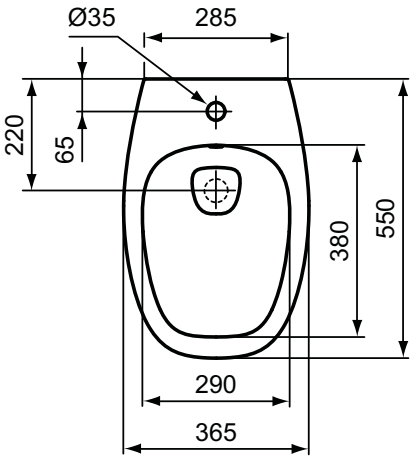

Závěsný klozet s AQUABLADE® technologií

Dea

Design Dick Powell

Popis výrobku

Dea závěsný klozet s inovativní splachovací technologií AquaBlade® se skrytým upevněním ze slinutého keramického střepu (VC). Včetně upevňovací sady (TT0299327). EN 997. Glazovaný kruh.
Pro podomítkovou nádržku se splachovací kapacitou od 4,5l.

Instalace: s podomítkovým modulem do zdi nebo do sádrokartonové příčky.

Nezbytné příslušenství

Dea ultra ploché klozetové sedátko Soft-close z Duroplastu.
Kloub k sedátku nerez.
Dea ultra ploché klozetové sedátko z Duroplastu.
Kloub k sedátku nerez.

Dea sedátka jsou lehce odnímatelná pro snadnou údržbu (Take-off).

Uvedené ceny jsou DPC bez DPH

Výrobky	Objednací číslo	Š x H x V mm	kg	Balení	Kč	EUR	
Závěsný klozet s AQUABLADE® technologií	**T348601**	365 x 550 x 355	22,0		14 390	553	R1
	T348683				17 990	692	R1
	T3486MA				15 950	613	R1
Nezbytné příslušenství							
Klozetové sedátko ultra ploché Soft-close	**T676701**		2,0		4 930	189	R1
	T676783				6 160	237	R1
Klozetové sedátko ultra ploché	**T676601**		2,0		3 410	131	R1

Provedení

01 Bílá
83 Bílá mat
MA Bílá + Ideal Plus

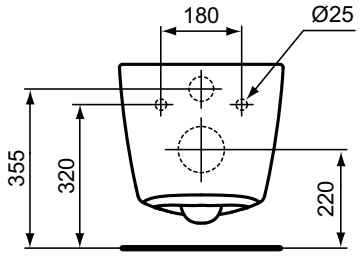

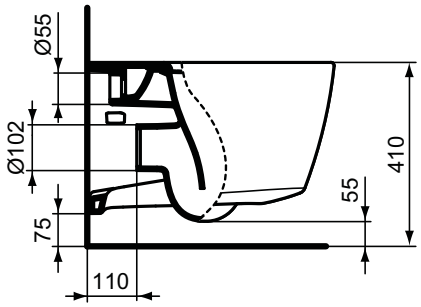

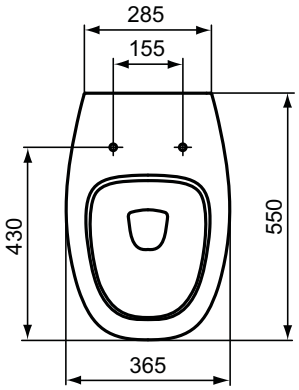

Výrobce si vyhrazuje právo na změny sortimentu, cen a technické specifikace. Pro instalaci výrobku jsou rozhodující rozměry uvedené v technických výkresech.

Závěsný klozet RIMLESS (bez splachovacího kruhu)

Design Dick Powell

Popis výrobku

Dea závěsný klozet RIMLESS (bez splachovacího kruhu) ze slinutého keramického střepu (VC) se skrytým upevněním (TT0299327). EN 997. Pro podomítkovou nádržku se splachovací kapacitou od 4,5l.

Instalace: s podomítkovým modulem do zdi nebo do sádrokartonové příčky.

Nezbytné příslušenství

Dea ultra ploché klozetové sedátko Soft-close z Duroplastu.
Kloub k sedátku nerez.
Dea ultra ploché klozetové sedátko z Duroplastu.
Kloub k sedátku nerez.

Dea sedátka jsou lehce odnímatelná pro snadnou údržbu (Take-off).

Uvedené ceny jsou DPC bez DPH

Výrobky	Objednací číslo	Š x H x V mm	kg	Balení	Kč	EUR	
Závěsný klozet RIMLESS (bez splachovacího kruhu)	**T331601**	365 x 550 x 350	23,3		12 980	499	R1
	T331683				16 900	650	R1
	T3316MA				15 080	580	R1
Nezbytné příslušenství							
Klozetové sedátko ultra ploché Soft-close	**T676701**		2,0		4 930	189	R1
	T676783				6 160	237	R1
Klozetové sedátko ultra ploché	**T676601**		2,0		3 410	131	R1

Provedení

01 Bílá
83 Bílá mat
MA Bílá + Ideal Plus

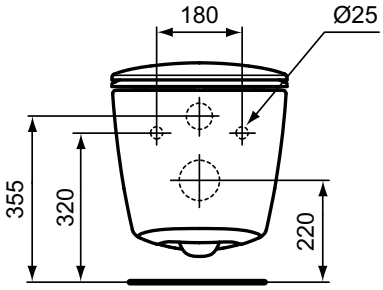

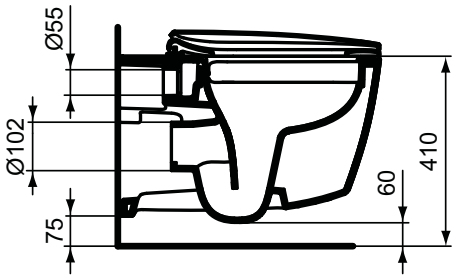

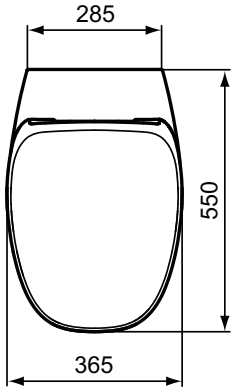

Umyvadla
na straně 209

Bidety
na straně 210

Klozety
na straně 211

Za posledních 20 let se potřeby našich zákazníků v residenčním i komerčním sektoru změnily. Je kladen větší důraz na kvalitu i design výrobků a právě proto přišel čas nové kolekce ESEDRA, která nabízí jednoduché linie a čistý design ve vysoké kvalitě za velmi příznivou cenu.

Výrobce si vyhrazuje právo na změny sortimentu, cen a technické specifikace. Pro instalaci výrobku jsou rozhodující rozměry uvedené v technických výkresech.

Popis výrobku

Esedra umyvadlo | umývátko s 1 otvorem pro umyvadlovou baterii, s přepadem.

Upevnění: 2 šrouby M10 x 140 mm (K710767) – není součástí balení.

Doporučené příslušenství

Esedra polosloup pro umyvadlo (T282901).
Esedra polosloup pro umývátko (T280301).

Uvedené ceny jsou DPC bez DPH

Výrobky	Objednací číslo	Š x H x V mm	kg	Balení	Kč	EUR	
Umyvadlo 65 cm	**T279701**	650 x 465 x 190	19,0		2 600	100	R2
Umyvadlo 60 cm	**T279801**	600 x 455 x 190	17,0		2 390	92	R2
Umyvadlo 55 cm	**T279901**	550 x 450 x 180	14,3		2 180	84	R2
Umyvadlo 50 cm	**T280801**	500 x 415 x 180	12,1		2 080	80	R2
Umývátko 45 cm	**T281101**	450 x 360 x 170	10,5		1 980	76	R2
Doporučené příslušenství							
Polosloup pro umyvadlo	**T282901**		6,6		1 820	70	R2
Polosloup pro umývátko	**T290301**		6,3		1 460	56	R2

Provedení

01 Bílá

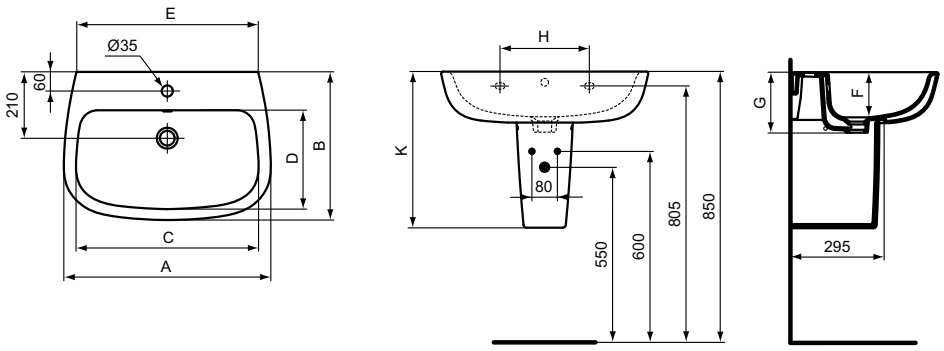

	A	B	C	D	E	F	G	H	J	K
T2797	650	465	575	310	510	145	190	280	160	490
T2798	600	455	525	300	520	145	190	280	160	490
T2799	550	450	480	295	470	130	180	280	150	480
T2808	500	415	435	265	470	130	180	200	150	480

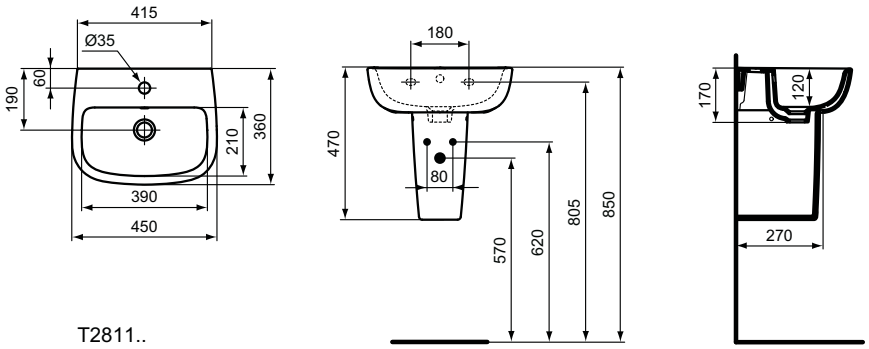

T2811..

Popis výrobku

Esedra závěsný bidet se skrytým upevněním. 1 otvor pro bidetovou baterii. Včetně upevňovací sady (TT0299598).

Instalace: s podomítkovým modulem do zdi nebo do sádrokartonové příčky.

Uvedené ceny jsou DPC bez DPH

Výrobky	Objednací číslo	Š x H x V mm	kg	Balení	Kč	EUR	
Závěsný bidet	**T281501**	360 x 540 x 315	19,3		4 050	156	R2

Provedení

01 Bílá

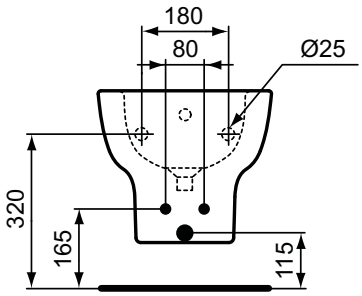

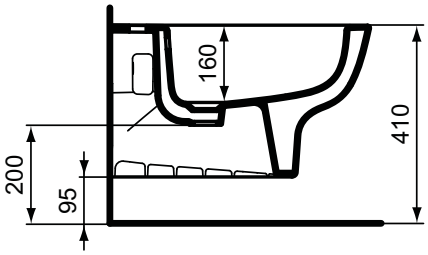

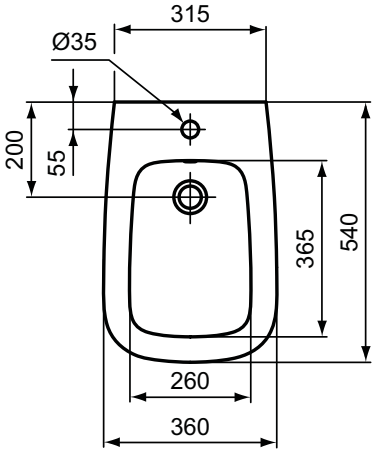

Výrobce si vyhrazuje právo na změny sortimentu, cen a technické specifikace. Pro instalaci výrobku jsou rozhodující rozměry uvedené v technických výkresech.

Popis výrobku

Esedra závěsný klozet se skrytým upevněním (TT0299598) ze slinutého keramického střepu (VC). EN 997. Glazováno pod kruhem. Hluboké splachování. Včetně upevňovací sady (TT0299598).
Pro podomítkovou nádržku se splachovací kapacitou od 4,5 l.

Instalace: s podomítkovým modulem do zdi nebo do sádrokartonové příčky.

Nezbytné příslušenství

Esedra klozetové sedátko Soft-close.
Esedra klozetové sedátko.

Uvedené ceny jsou DPC bez DPH

Výrobky	Objednací číslo	Š x H x V mm	kg	Balení	Kč	EUR	
Závěsný klozet	**T281401**	360 x 540 x 345	21,7		3 950	152	R2
Nezbytné příslušenství							
Klozetové sedátko Soft-close	**T318101**		2,2		1 980	76	R2
Klozetové sedátko	**T318201**		2,2		1 300	50	R2

Provedení

01 Bílá

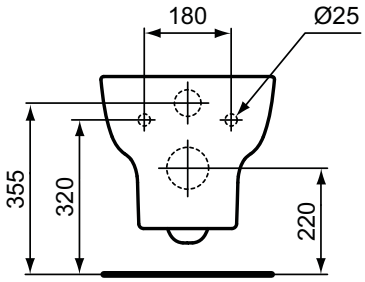

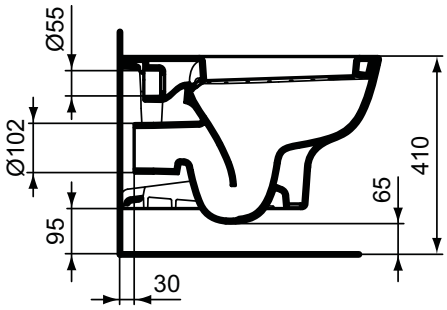

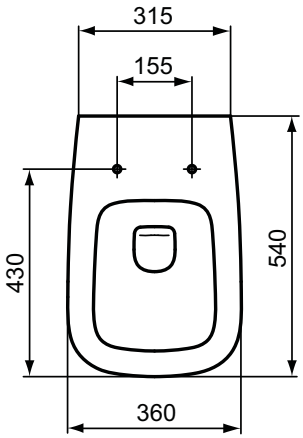

Popis výrobku

Esedra kombinovaný klozet ze slinutého keramického střepu (VC), včetně upevňovací sady (TT0257919). EN 997. Hluboké splachování. Odtok vodorovný | svislý. Glazováno pod kruhem.

Doporučené příslušenství

Esedra nádrž (splachování 3/4,5 l) ze slinutého keramického střepu (VC) včetně pochromované armatury a upevnění. EN 19542. Spodní napouštění.

Esedra klozetové sedátko Soft-close.
Esedra klozetové sedátko.

Uvedené ceny jsou DPC bez DPH

Výrobky	Objednací číslo	Š x H x V mm	kg	Balení	Kč	EUR	
Kombi klozet - mísa (odtok variabilní)	**T283401**	360 x 660 x 400	26,3		4 150	159	R2
Nezbytné příslušenství							
Kombi klozet - nádrž (3/4,5 l)	**T282801**		10,6		2 600	100	R2
Klozetové sedátko Soft-close	**T318101**		2,2		1 980	76	R2
Klozetové sedátko	**T318201**		2,2		1 300	50	R2

Provedení

01 Bílá

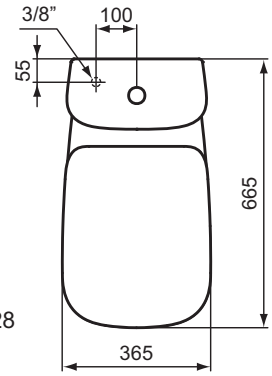

T2828

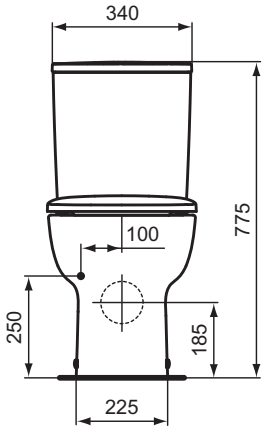

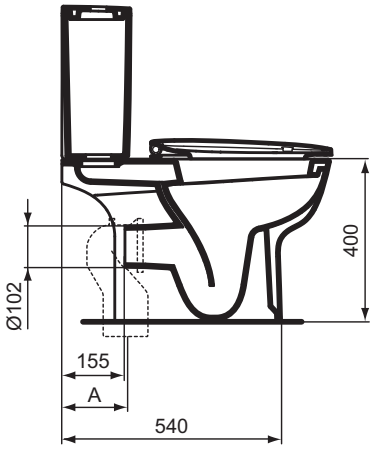

T2834

	T002767	T002767 + T002867	J324867	J324867 + T002867	T002667	T682067
A	60 - 85	80 - 105	125 - 135	105 -155	165 - 185	185 - 200

Výrobce si vyhrazuje právo na změny sortimentu, cen a technické specifikace. Pro instalaci výrobku jsou rozhodující rozměry uvedené v technických výkresech.

Umyvadla
na straně 214

Umývátka
na straně 216

Bidety
na straně 221

Klozety
na straně 222

Eurovit je výsledkem spojení francouzské elegance, německé preciznosti a zlatých českých rukou. Je to kompletní nabídka sanitární keramiky cenově dostupné všem. Díky kompletnosti a velké variabilitě je kolekce Eurovit ideálním řešením pro téměř všechny stavební projekty v oblasti bydlení, komerčního a veřejného sektoru.

Popis výrobku

Eurovit+ umyvadlo | umývátko z jemné žárohlíny. 1 otvor pro umyvadlovou baterii.
Upevnění: 2 šrouby M10 x 140 mm (K710767) – není součástí balení.

Doporučené příslušenství

Eurovit+ polosloup pro umyvadlo ze slinutého keramického střepu (VC) včetně upevňovací sady (TT0257919).

Uvedené ceny jsou DPC bez DPH | * Cena na vyžádání u distributora

Výrobky	Objednací číslo	Š x H x V mm	kg	Balení	Kč	EUR	
Umyvadlo 650 mm	**V302801**	650 x 460 x 190	19,0	14	*	*	
Umyvadlo 600 mm	**V302701**	600 x 460 x 190	17,6	16	*	*	
Umyvadlo 550 mm	**K284701**	550 x 440 x 185	14,0	16	*	*	
Umývátko 450 mm	**K284801**	450 x 360 x 170	9,8	20	*	*	
Doporučené příslušenství							
Polosloup pro umyvadlo	**V921101**		8,0	24	*	*	

Provedení

01 Bílá

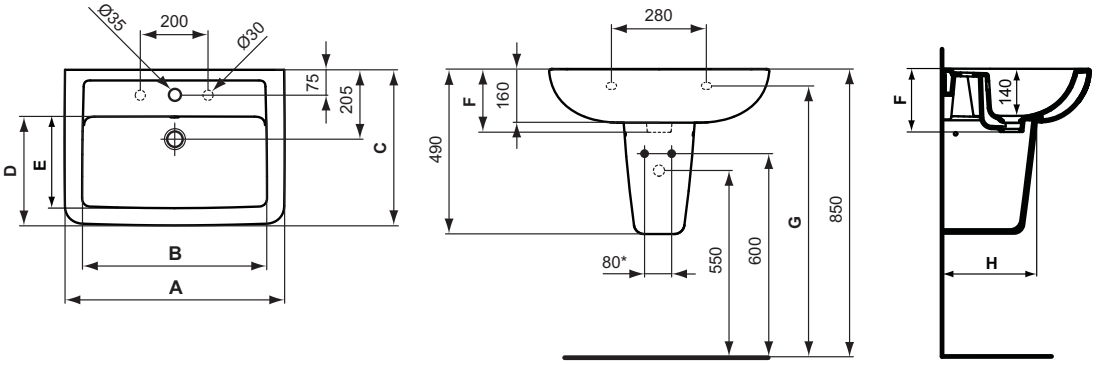

* 150 bez polosloupu

	A	B	C	D	E	F	G	H	
V 3028..	650	545	460	320	270	190	795	290	o●o
V 3027..	600	495	460	320	270	190	795	290	o●o
K 2847..	550	450	440	305	255	185	795	280	●

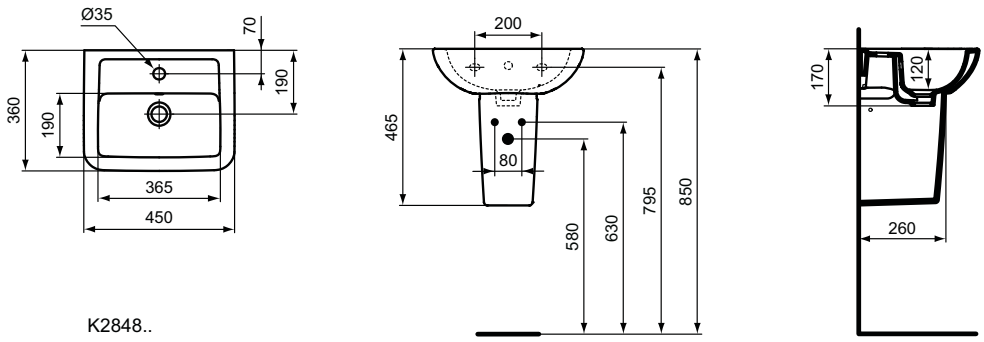

K2848..

Výrobce si vyhrazuje právo na změny sortimentu, cen a technické specifikace. Pro instalaci výrobku jsou rozhodující rozměry uvedené v technických výkresech.

Popis výrobku

Eurovit umyvadlo ze slinutého keramického střepu (VC). 1 otvor pro umyvadlovou baterii.
Upevnění: 2 šrouby M10 x 140 mm (K710767) – není součástí balení.

Varianty výrobku

Eurovit umyvadlo ze slinutého keramického střepu (VC). Bez otvoru pro baterii.
Upevnění: 2 šrouby M10 x 140 mm (K710767) – není součástí balení.

Doporučené příslušenství

Eurovit polosloup pro umyvadlo ze slinutého keramického střepu (VC) včetně upevňovací sady (K711067).
Eurovit sloup pro umyvadlo ze slinutého keramického střepu (VC).

Uvedené ceny jsou DPC bez DPH | * Cena na vyžádání u distributora

Výrobky	Objednací číslo	Š x H x V mm	kg	Balení	Kč	EUR	
Umyvadlo 650 mm	**V134001**	650 x 475 x 215	17,9	18	*	*	
Umyvadlo 600 mm	**V144001**	600 x 465 x 215	15,6	24	*	*	
Umyvadlo 550 mm	**V154001**	550 x 445 x 215	14,8	24	*	*	
Varianty výrobku							
Umyvadlo 600 mm (bez otvoru pro baterii)	**V144201**	600 x 465 x 215	15,6	24	*	*	
Umyvadlo 550 mm (bez otvoru pro baterii)	**V154201**	550 x 445 x 215	14,8	24	*	*	
Doporučené příslušenství							
Polosloup pro umyvadlo V1340, V1440 a V1540	**V921001**		6,6	24	*	*	
Sloup pro umyvadlo V1340 a V1440	**V914001**		11,1	24	*	*	

Provedení

01 Bílá

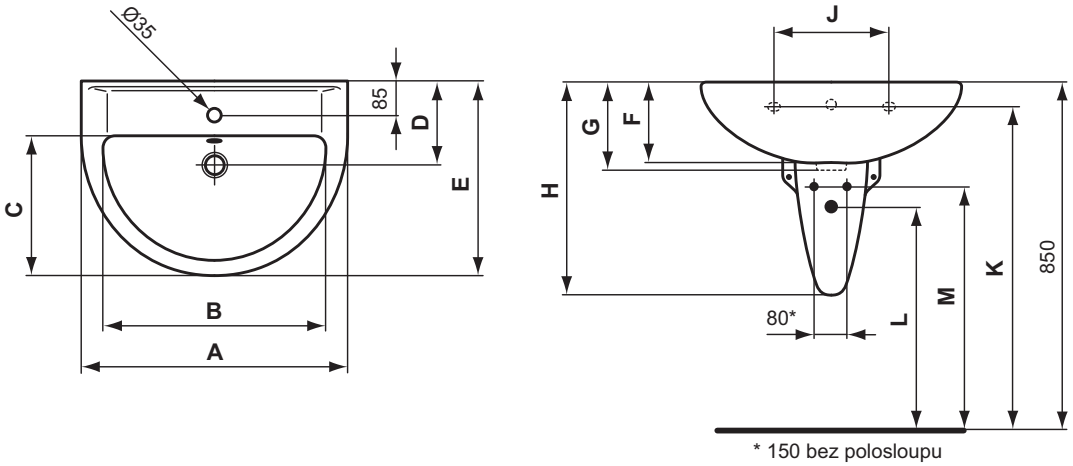

	A	**B**	**C**	**D**	**E**	**F**	**G**	**H**	**J**	**K**	**L**	**M**
V 1340 ..	650	545	305	205	475	195	215	520	280	795	545	595
V 1440 ..	600	500	295	205	465	195	215	520	280	795	545	595
V 1540 ..	550	460	285	205	445	195	215	520	280	795	545	595

Popis výrobku

Eurovit umývátko ze slinutého keramického střepu (VC) s přepadem vpravo. 1 otvor pro umyvadlovou baterii.
Upevnění – 2 šrouby M10 x 140 mm (K710767) – není součástí balení.

Uvedené ceny jsou DPC bez DPH | * Cena na vyžádání u distributora

Výrobky	Objednací číslo	Š x H x V mm	kg	Balení	Kč	EUR
Umývátko 500 mm	**V200101**	500 x 350 x 195	9,9	24	*	*

Provedení

01 Bílá

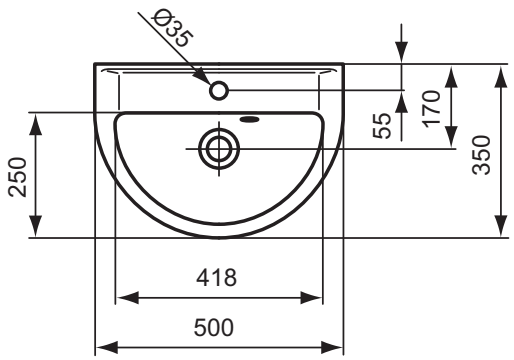

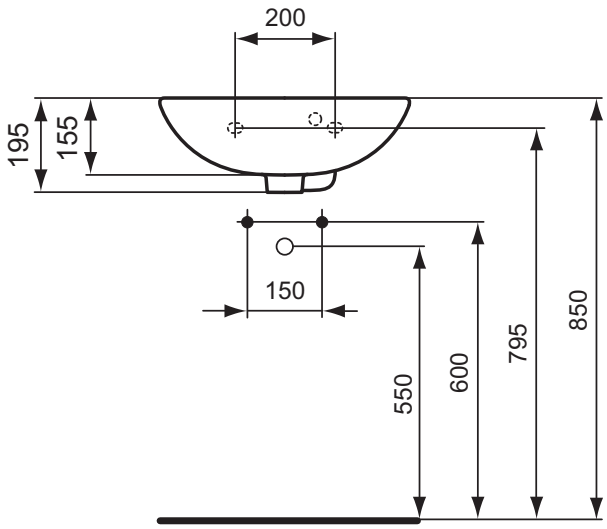

Výrobce si vyhrazuje právo na změny sortimentu, cen a technické specifikace. Pro instalaci výrobku jsou rozhodující rozměry uvedené v technických výkresech.

Popis výrobku

Eurovit umývátko ze slinutého keramického střepu (VC). 1 postranní otvor pro baterii vpravo.

DOPORUČENÍ:
Instalujte s baterií bez odtokové garnitury, např. Mara (A9007AA), Ceraplan III (B0703AA).

Varianty výrobku

Eurovit umývátko ze slinutého keramického střepu (VC). Bez otvoru pro baterii.

Uvedené ceny jsou DPC bez DPH | * Cena na vyžádání u distributora

Výrobky	Objednací číslo	Š x H x V mm	kg	Balení	Kč	EUR
Umývátko 500 mm	**R421901**	500 x 235 x 125	6,4	18	*	*
Varianty výrobku						
Umývátko 500 mm (bez otvoru pro baterii)	**R421001**	500 x 235 x 125	6,4	18	*	*

Provedení

01 Bílá

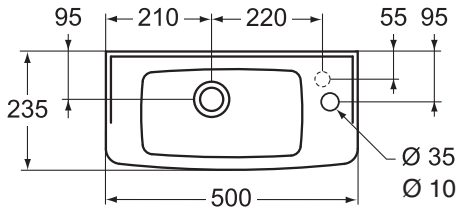

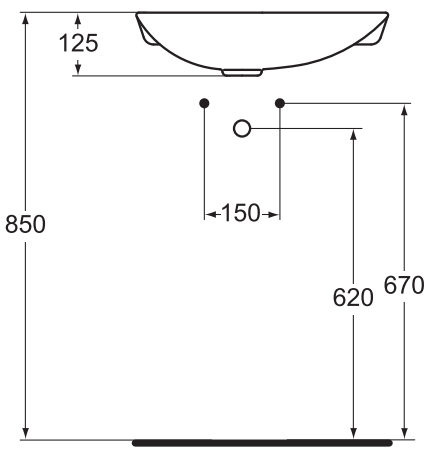

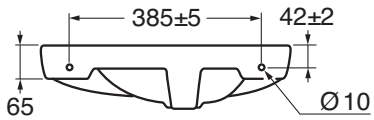

Rozteč montážních otvorů
(zadní pohled)

Popis výrobku

Eurovit rohové umývátko ze slinutého keramického střepu (VC).
Ve středu s 1 otvorem pro baterii.

Uvedené ceny jsou DPC bez DPH | * Cena na vyžádání u distributora

Výrobky	Objednací číslo	Š x H x V mm	kg	Balení	Kč	EUR
Rohové umývátko 335 x 335 mm	**V220201**	475 x 360 x 150	6,0	24	*	*

Provedení

01 Bílá

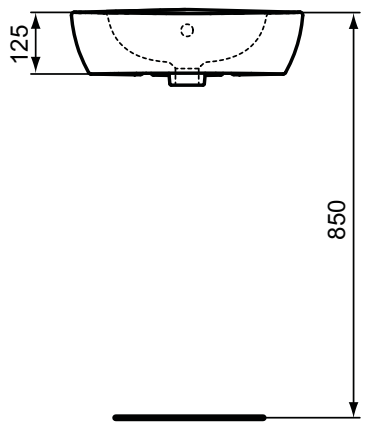

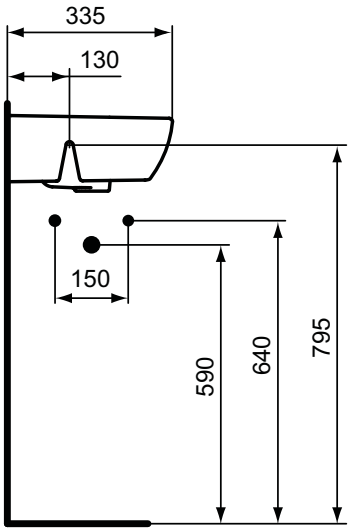

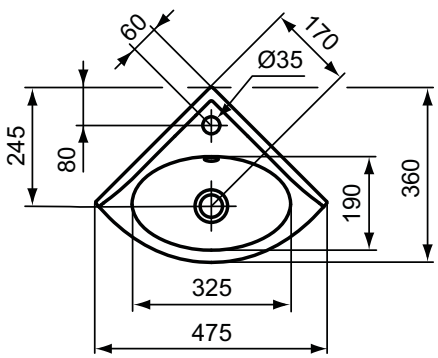

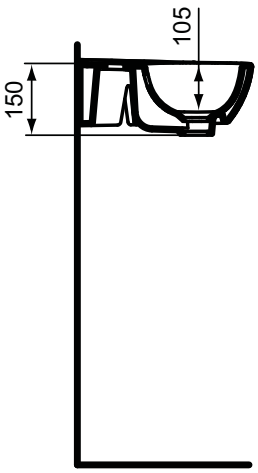

Výrobce si vyhrazuje právo na změny sortimentu, cen a technické specifikace. Pro instalaci výrobku jsou rozhodující rozměry uvedené v technických výkresech.

Popis výrobku

Eurovit umývátko ze slinutého keramického střepu (VC). 1 otvor pro umyvadlovou baterii.

Uvedené ceny jsou DPC bez DPH | * Cena na vyžádání u distributora

Výrobky	Objednací číslo	Š x H x V mm	kg	Balení	Kč	EUR
Umývátko 400 mm	**R420601**	400 x 295 x 145	6,8	16	*	*

Provedení

01 Bílá

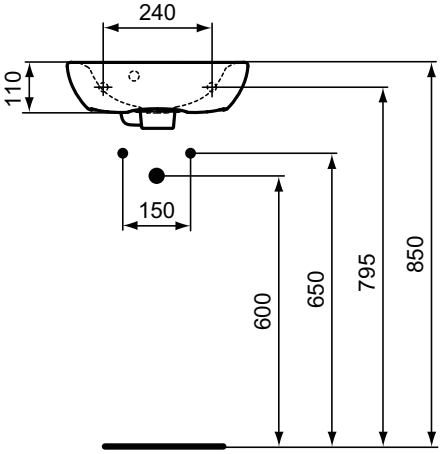

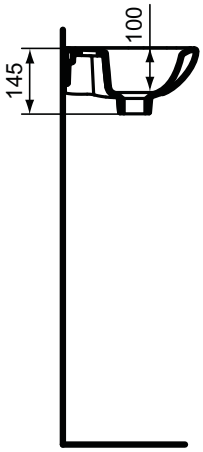

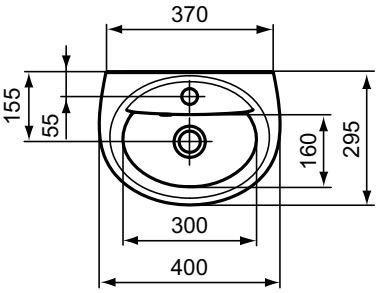

Popis výrobku

Eurovit umývátko ze slinutého keramického střepu (VC).
S 1 postranním otvorem pro baterii vpravo | vlevo.

DOPORUČENÍ:
Instalujte s baterií bez odtokové garnitury, např. Mara (A9007AA), Ceraplan III (B0703AA).

Nezbytné příslušenství

Upevňovací elementy – 1 ks (nutno objednat 2 ks).

Uvedené ceny jsou DPC bez DPH | * Cena na vyžádání u distributora

Výrobky	Objednací číslo	Š x H x V mm	kg	Balení	Kč	EUR
Umývátko 350 mm (otvor vpravo)	**E147901**	355 x 255 x 155	4,5	36	*	*
Umývátko 350 mm (otvor vlevo)	**E147501**	355 x 255 x 155	4,5	36	*	*
Nezbytné příslušenství						
Upevňovací elementy - 1 ks	**E501067**				*	*

Provedení

01 Bílá

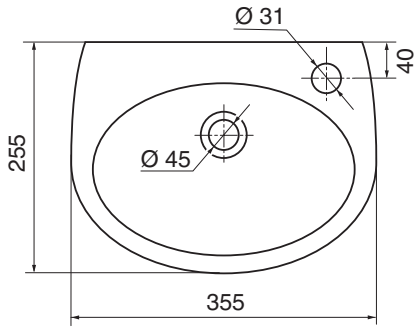

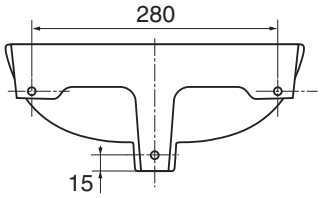

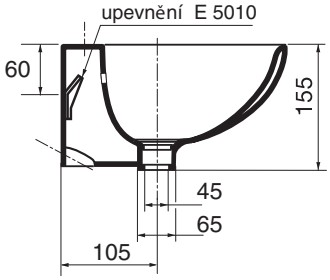

Montáž upevnění E501067

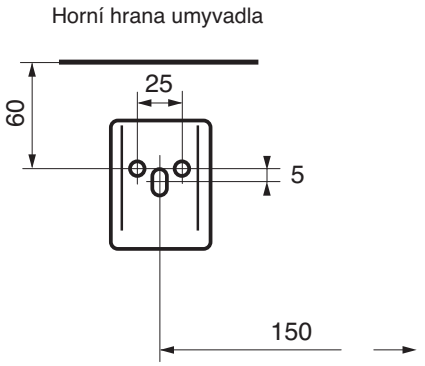

Výrobce si vyhrazuje právo na změny sortimentu, cen a technické specifikace. Pro instalaci výrobku jsou rozhodující rozměry uvedené v technických výkresech.

Popis výrobku

Eurovit závěsný bidet ze slinutého keramického střepu (VC). 1 otvor pro bidetovou baterii.
Upevnění – 2 šrouby M12 x 150 mm (K710867) – není součástí balení.

Instalace: s podomítkovým modulem do zdi nebo do sádrokartonové příčky.

Eurovit stacionární bidet ze slinutého keramického střepu (VC).
1 otvor pro bidetovou baterii.

Uvedené ceny jsou DPC bez DPH | * Cena na vyžádání u distributora

Výrobky	Objednací číslo	Š x H x V mm	kg	Balení	Kč	EUR	
Závěsný bidet	**V493101**	360 x 520 x 350	15,0	24	*	*	
Stacionární bidet	**V414001**	355 x 530 x 390	16,1	24	*	*	

Provedení

01 Bílá

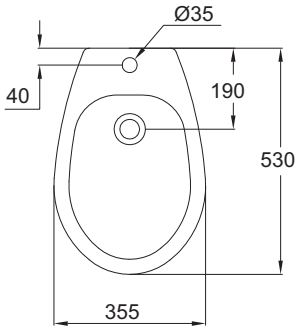

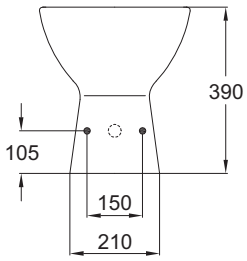

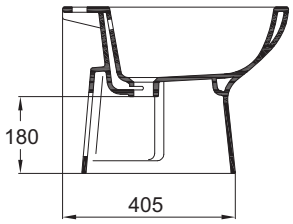

V4140

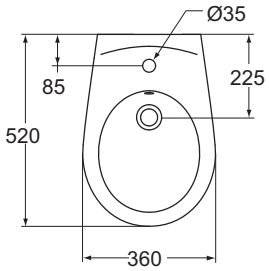

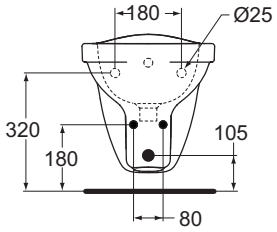

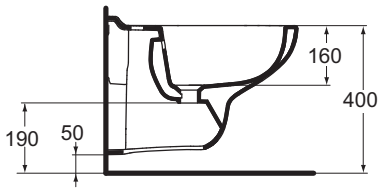

V4931

Popis výrobku

Eurovit závěsný klozet RIMLESS (bez kruhu) s hlubokým splachováním ze slinutého keramického střepu (VC). EN 997. Pro podomítkovou nádržku se splachovací kapacitou od 4,5 litru nebo pro podomítkový tlakový splachovač 3/4". Upevnění – 2 šrouby M12 x 150 mm (K710867) – není spučástí balení.

Instalace: s podomítkovým modulem do zdi nebo do sádrokartonové příčky.

Nezbytné příslušenství

Klozetové sedátko z duroplastu Soft-close (W303001).
Klozetové sedátko z duroplastu, upevňovací šrouby nerez (VV300601).
Klozetové sedátko z duroplastu, upevňovací šrouby nerez (W302601).

Uvedené ceny jsou DPC bez DPH | * Cena na vyžádání u distributora

Výrobky	Objednací číslo	Š x H x V mm	kg	Balení	Kč	EUR
Závěsný klozet RIMLESS	**K284401**	355 x 520 x 350	16,2	16	*	*
Nezbytné příslušenství						
Klozetové sedátko Soft-close	**W303001**		1,4		*	*
Klozetové sedátko	**VV300601**		2,0		*	*
Klozetové sedátko	**W302601**		1,4		*	*

Provedení

01 Bílá

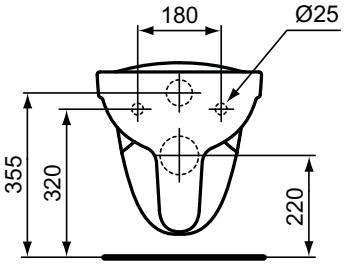

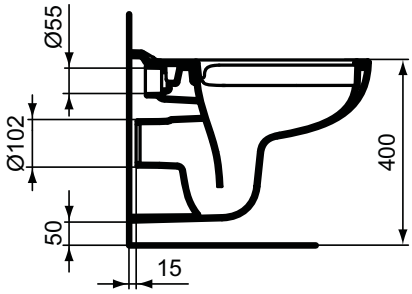

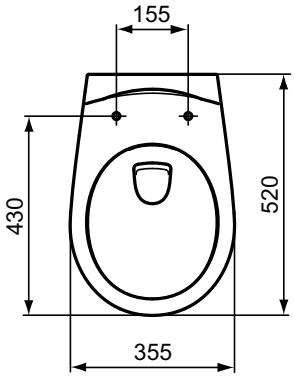

Výrobce si vyhrazuje právo na změny sortimentu, cen a technické specifikace. Pro instalaci výrobku jsou rozhodující rozměry uvedené v technických výkresech.

Popis výrobku

Eurovit závěsný klozet s hlubokým splachováním ze slinutého keramického střepu (VC). EN 997. Glazováno pod kruhem.
Pro podomítkovou nádržku se splachovací kapacitou od 4,5 litru nebo pro podomítkový tlakový splachovač 3/4". Upevnění – 2 šrouby M12 x 150 mm (K710867) – není součástí balení.

Eurovit závěsný klozet s plochým splachováním ze slinutého keramického střepu (VC). EN 997. Glazováno pod kruhem.
Pro podomítkovou nádržku se splachovací kapacitou od 4,5 litru nebo pro podomítkový tlakový splachovač 3/4". Upevnění – 2 šrouby M12 x 150 mm (K710867) – není součástí balení.

Instalace: s podomítkovým modulem do zdi nebo do sádrokartonové příčky.

Nezbytné příslušenství

Klozetové sedátko Soft-close, upevňovací šrouby nerez (W303001).
Klozetové sedátko z duroplastu, upevňovací šrouby nerez (VV300601).
Klozetové sedátko z duroplastu, upevňovací šrouby nerez (W302601).

Uvedené ceny jsou DPC bez DPH | * Cena na vyžádání u distributora

Výrobky	Objednací číslo	Š x H x V mm	kg	Balení	Kč	EUR
Závěsný klozet s hlubokým splachováním	**V390601**	355 x 520 x 350	14,9	24	*	*
Varianty výrobku						
Závěsný klozet s plochým splachováním	**V340301**	355 x 520 x 350	18,0	24	*	*
Nezbytné příslušenství						
Klozetové sedátko Soft-close	**W303001**		1,4		*	*
Klozetové sedátko	**VV300601**		2,0		*	*
Klozetové sedátko	**W302601**		1,4		*	*

Provedení

01 Bílá

V 3403 ..

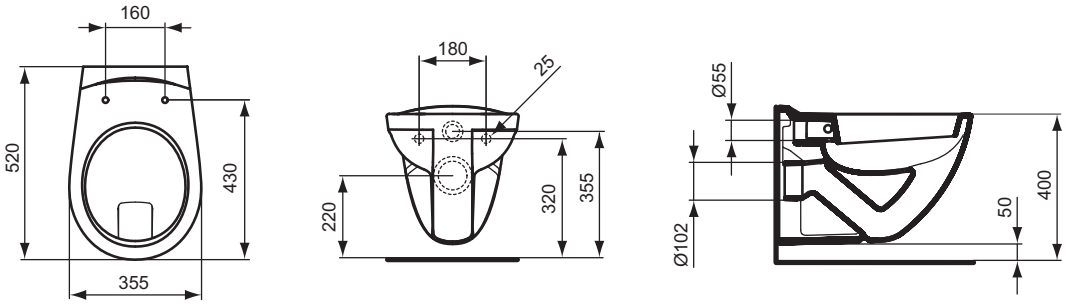

V 3906 ..

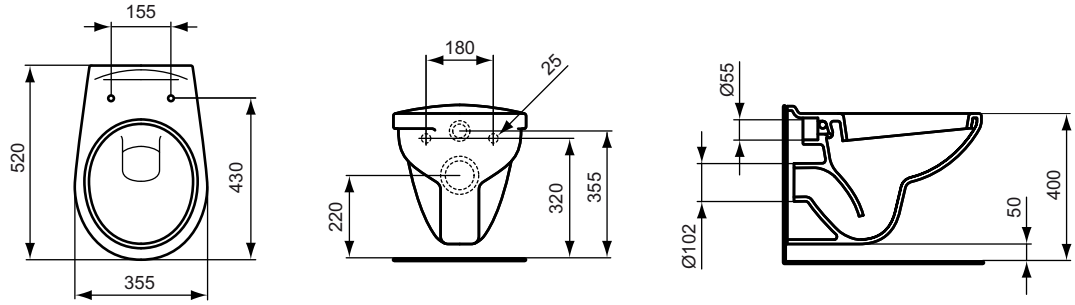

Popis výrobku

Eurovit NEW kombinovaný klozet s hlubokým splachováním ze slinutého keramického střepu (VC) včetně upevňovací sady (WW965413). EN 997. Odtok vodorovný. Včetně nádrže spodní napouštění, dvojčinné splachování 3/6 litrů.

Nezbytné příslušenství

Eurovit klozetové sedátko Soft-close z duroplastu.
Kloub k sedátku nerez (W301801).
Eurovit klozetové sedátko z duroplastu. Kloub k sedátku nerez (W300201).

Uvedené ceny jsou DPC bez DPH | * Cena na vyžádání u distributora

Výrobky	Objednací číslo	Š x H x V mm	kg	Balení	Kč	EUR
Kombinovaný klozet s hlubokým splachováním (odtok vodorovný)	**W903401**	350 x 630 x 790	31,8	12	*	*
Nezbytné příslušenství						
Klozetové sedátko Soft-close	**W301801**		2,1		*	*
Klozetové sedátko	**W300201**		1,7		*	*

Provedení

01 Bílá

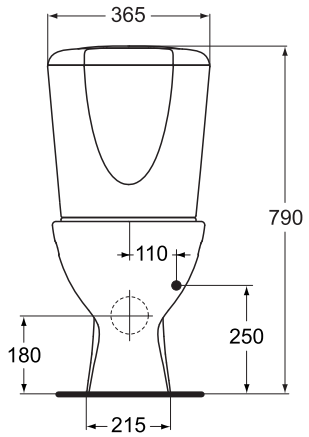

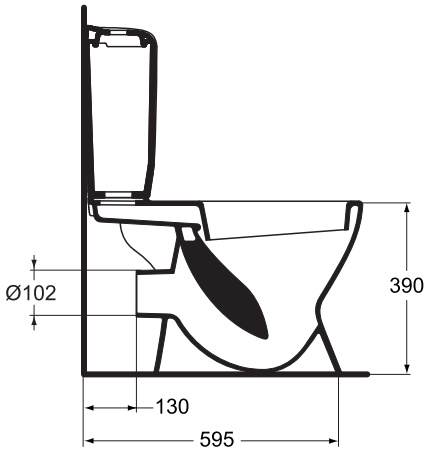

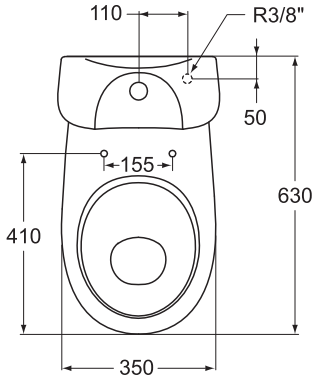

Výrobce si vyhrazuje právo na změny sortimentu, cen a technické specifikace. Pro instalaci výrobku jsou rozhodující rozměry uvedené v technických výkresech.

Popis výrobku

Eurovit OCEANE kombinovaný klozet s hlubokým splachováním ze slinutého keramického střepu (VC) včetně upevňovací sady (WW965413). EN 997. Odtok vodorovný. Včetně nádrže spodní napouštění, dvojčinné splachování 3/6 litrů.

Nezbytné příslušenství

Eurovit klozetové sedátko Soft-close z duroplastu.
Kloub k sedátku nerez (W301801).
Eurovit klozetové sedátko z duroplastu. Kloub k sedátku nerez (W300201).

Uvedené ceny jsou DPC bez DPH | * Cena na vyžádání u distributora

Výrobky	Objednací číslo	Š x H x V mm	kg	Balení	Kč	EUR
Kombinovaný klozet s hlubokým splachováním (odtok vodorovný)	**W911901**	350 x 655 x 775	19,5	12	*	*
Nezbytné příslušenství						
Klozetové sedátko Soft-close		380 x 470 x 50	2,1		*	*
Klozetové sedátko		385 x 470 x 50	1,7		*	*

Provedení

01 Bílá

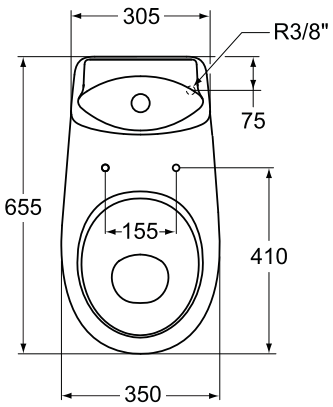

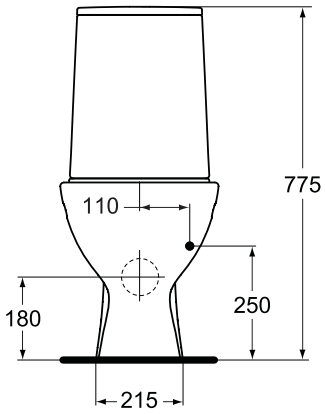

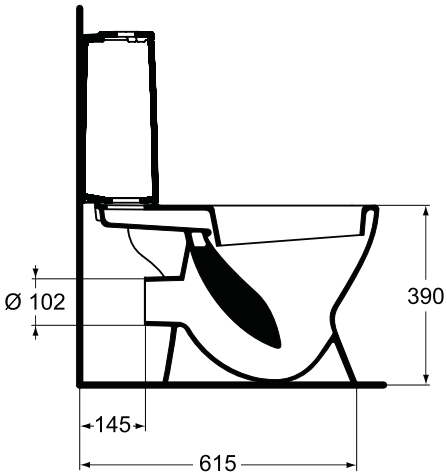

Kombinovaný klozet Eurovit

Eurovit

Popis výrobku

Eurovit kombinovaný klozet plně smontovaný s hlubokým splachováním ze slinutého keramického střepu (VC). EN 997. Odtok vnitřní kolmý. Glazováno pod kruhem. Včetně nádrže s bočním napouštěním, dvojčinné splachování 3/6 litrů.

Nezbytné příslušenství

Klozetové sedátko z duroplastu Soft-close (W303001).
Klozetové sedátko z duroplastu, upevňovací šrouby nerez (VV300601).
Klozetové sedátko z duroplastu, upevňovací šrouby nerez (W302601).

Uvedené ceny jsou DPC bez DPH | * Cena na vyžádání u distributora

Výrobky	Objednací číslo	Š x H x V mm	kg	Balení	Kč	EUR
Kombinovaný klozet plně smontovaný s hlubokým splachováním (odtok vnitřní kolmý)	**V335701**	355 x 655 x 760	29,7	12	*	*
Nezbytné příslušenství						
Klozetové sedátko Soft-close	**W303001**		1,4		*	*
Klozetové sedátko	**VV300601**		2,0		*	*
Klozetové sedátko	**W302601**		1,4		*	*

Provedení

01 Bílá

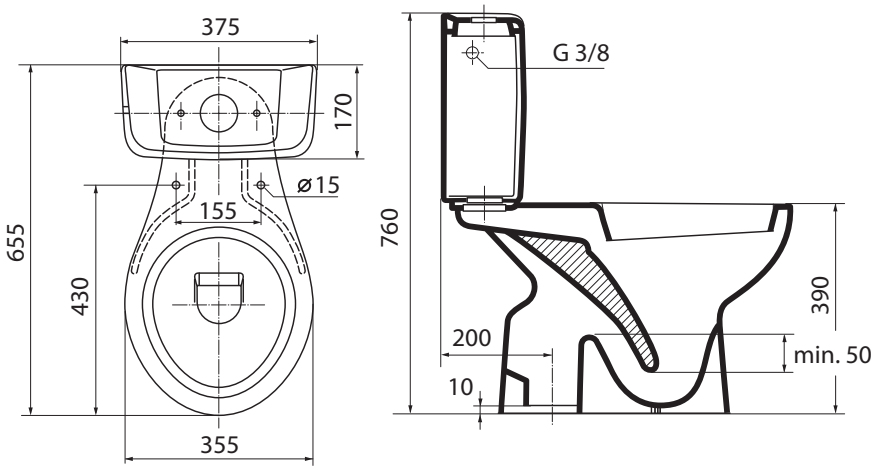

Výrobce si vyhrazuje právo na změny sortimentu, cen a technické specifikace. Pro instalaci výrobku jsou rozhodující rozměry uvedené v technických výkresech.

Popis výrobku

Eurovit stacionární klozet s hlubokým splachováním ze slinutého keramického střepu (VC). EN 997. Odtok vodorovný. Pro podmítkovou nebo nadomítkovou nádržku se splachovací kapacitou 6 litrů nebo pro podomítkový nebo nadomítkový tlakový splachovač 3/4". Upevnění – 2 šrouby M6 x 70 mm (K711067) – není součástí balení.

Eurovit stacionární klozet s plochým splachováním ze slinutého keramického střepu (VC). EN 997. Odtok vodorovný. Pro podmítkovou nebo nadomítkovou nádržku se splachovací kapacitou 6 litrů nebo pro podomítkový nebo nadomítkový tlakový splachovač 3/4". Upevnění – 2 šrouby M6 x 70 mm (K711067) – není součástí balení.

Nezbytné příslušenství

Klozetové sedátko z duroplastu Soft-close (W303001).
Klozetové sedátko z duroplastu, upevňovací šrouby nerez (VV300601).
Klozetové sedátko z duroplastu, upevňovací šrouby nerez (W302601).
Nízko položená nádržka (W630301).

Uvedené ceny jsou DPC bez DPH | * Cena na vyžádání u distributora

Výrobky	Objednací číslo	Š x H x V mm	kg	Balení	Kč	EUR	
Stacionární klozet s hlubokým splachováním	**V312201**	360 x 485 x 390	13,7	24	*	*	
Stacionární klozet s plochým splachováním	**V310601**	355 x 475 x 390	15,1	24	*	*	
Nezbytné příslušenství							
Klozetové sedátko Soft-close	**W303001**		1,4		*	*	
Klozetové sedátko	**VV300601**		2,0		*	*	
Klozetové sedátko	**W302601**		1,4		*	*	
Doporučené příslušenství							
Nízko položená nádržka pro stacionární klozety.	**W630301**	360 x 150 x 375	2,5		880	34	R2

Provedení

01 Bílá

V3122 ..

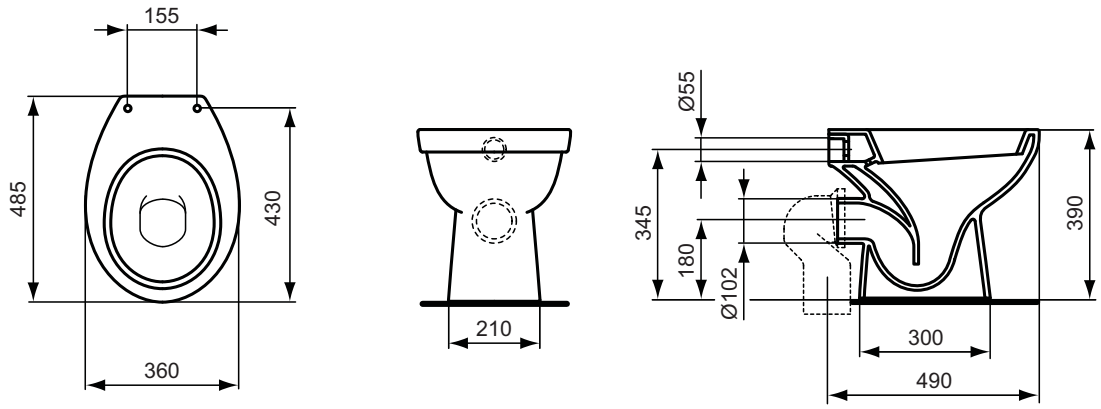

V3106 ..

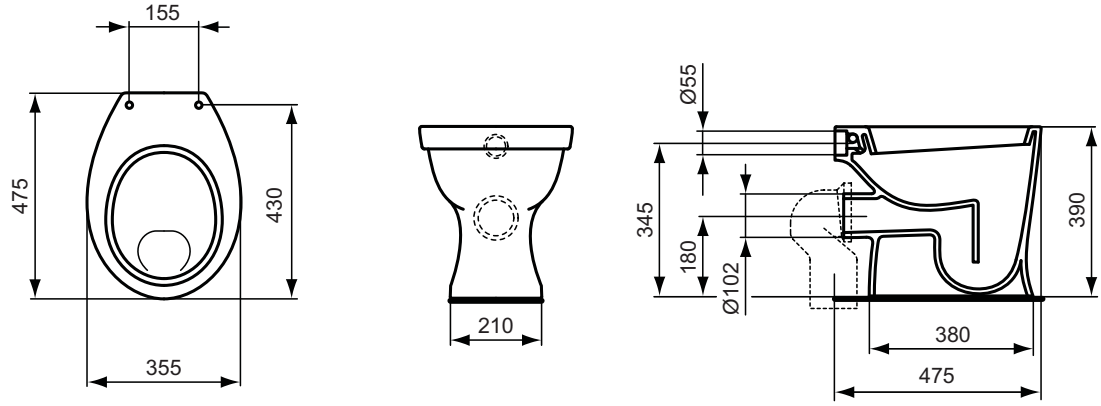

Umyvadla na desku

na straně 229

Naše nová kolekce ultratenkých umyvadel je inspirována Bernardem Palissy. Tento slavný francouzský keramik 16. století strávil mnoho let svého života navrhováním keramických předmětů a soch. Ideal Standard kolekcí IPALYSS vzdává hold jeho neúnavné dlouholeté práci.

Umyvadla Ipalyss jsou vyrobeny ze speciálního materiálu Diamatec®, který je tvořen pomocí unikátní směsi zvláště ušlechtilých materiálů. Výzkum a vývoj potvrdil ideální spolupráci jemně mletého oxidu hlinitého (univerzálního keramického materiálu známého svou pevností) s pálenou hlinkou a vyváženou směsí sodíku a draslíku. Výsledkem je bezkonkurenční pevnost a životnost i v nejtenčím a nejjemnějším provedení. Ruku v ruce s touto inovací pak kráčí zcela nový systém glazury, který zajišťuje úhledné zaoblení i v ostřejších úhlech. Diamatec® = dokonalost.

Výrobce si vyhrazuje právo na změny sortimentu, cen a technické specifikace. Pro instalaci výrobku jsou rozhodující rozměry uvedené v technických výkresech.

Popis výrobku

Ipalyss ultratenké umyvadlo na desku z materiálu Diamatec®.
Bez přepadu. Upevňovací set (D570967).
Instalace pouze s neuzaviratelnou odtokovou garniturou (J3291AA).

Ipalyss ultratenké umyvadlo na desku z materiálu Diamatec®.
S přepadem.
Upevňovací set (D570967).

Nezbytné příslušenství

Neuzaviratelná odtoková garnitura (J3291AA).

Uvedené ceny jsou DPC bez DPH

Výrobky	Objednací číslo	Š x H x V mm	kg	Balení	Kč	EUR	
Umyvadlo na desku bez předpadu	**E139201**	550 x 380 x 125	7,5		9 550	367	R1
	E1392MA				11 110	427	R1
Umyvadlo na desku s přepadem	**E139401**	550 x 380 x 120	9,1		9 970	383	R1
	E1394MA				11 530	443	R1
Nezbytné příslušenství							
Neuzaviratelná odtoková garnitura	**J3291AA**		0,4		1 110	42	R2

Provedení

01 Bílá
MA Bílá + Ideal Plus

Provedení

AA Chrom

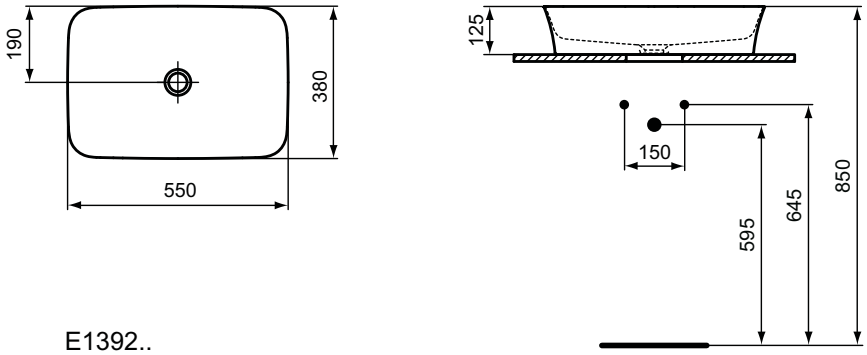

E1392..

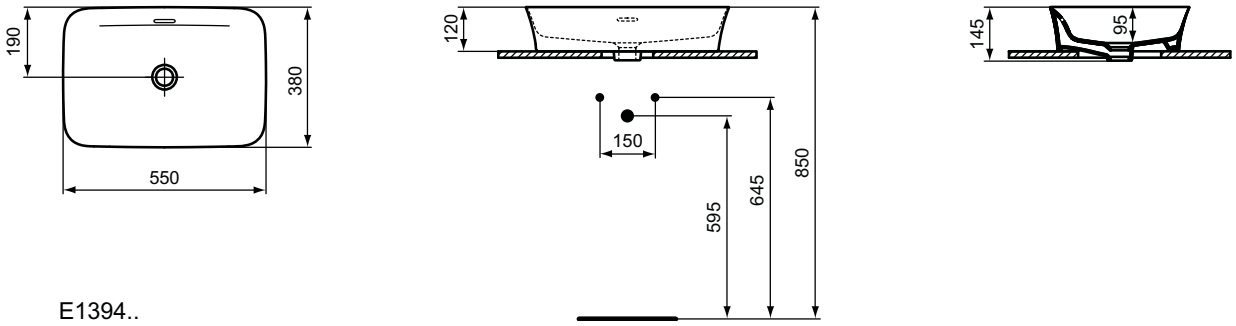

E1394..

Umyvadlo na desku s otvorem pro baterii

Ipalyss

Popis výrobku

Ipalyss ultratenké umyvadlo na desku z materiálu Diamatec®.
S otvorem pro baterii, s přepadem.
Upevňovací set (D570967).

Uvedené ceny jsou DPC bez DPH

Výrobky	Objednací číslo	Š x H x V mm	kg	Balení	Kč	EUR	
Umyvadlo na desku s otvorem pro baterii a přepadem	**E139301**	550 x 380 x 120	10,2		10 280	395	R1
	E1393MA				11 840	455	R1

Provedení

01 Bílá
MA Bílá + Ideal Plus

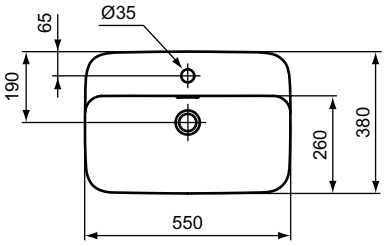

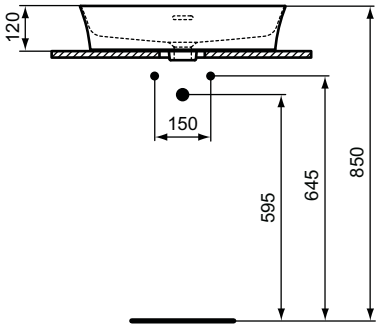

Ceník 2019 - Ideal Standard s.r.o., Zemská 623, 415 74 Teplice - Tel.: +420 417 592 111 - www.idealstandard.cz
Výrobce si vyhrazuje právo na změny sortimentu, cen a technické specifikace. Pro instalaci výrobku jsou rozhodující rozměry uvedené v technických výkresech.

Zrcadlové skříňky
na straně 232

Zrcadla
na straně 235

Externí osvětlení
na straně 242

I díky správně zvolenému osvětlení můžete ve své koupelně vytvořit příjemnou atmosféru. Rozsáhlá kolekce MIRROR & LIGHT obsahuje 3 různé typy zrcadlových skříněk (Basic | Comfort | Premium), dále různé typy zrcadel, která oplývají užitečnými funkcemi: s osvětlením, s ambientním podsvícením a funkcí proti zamlžování.

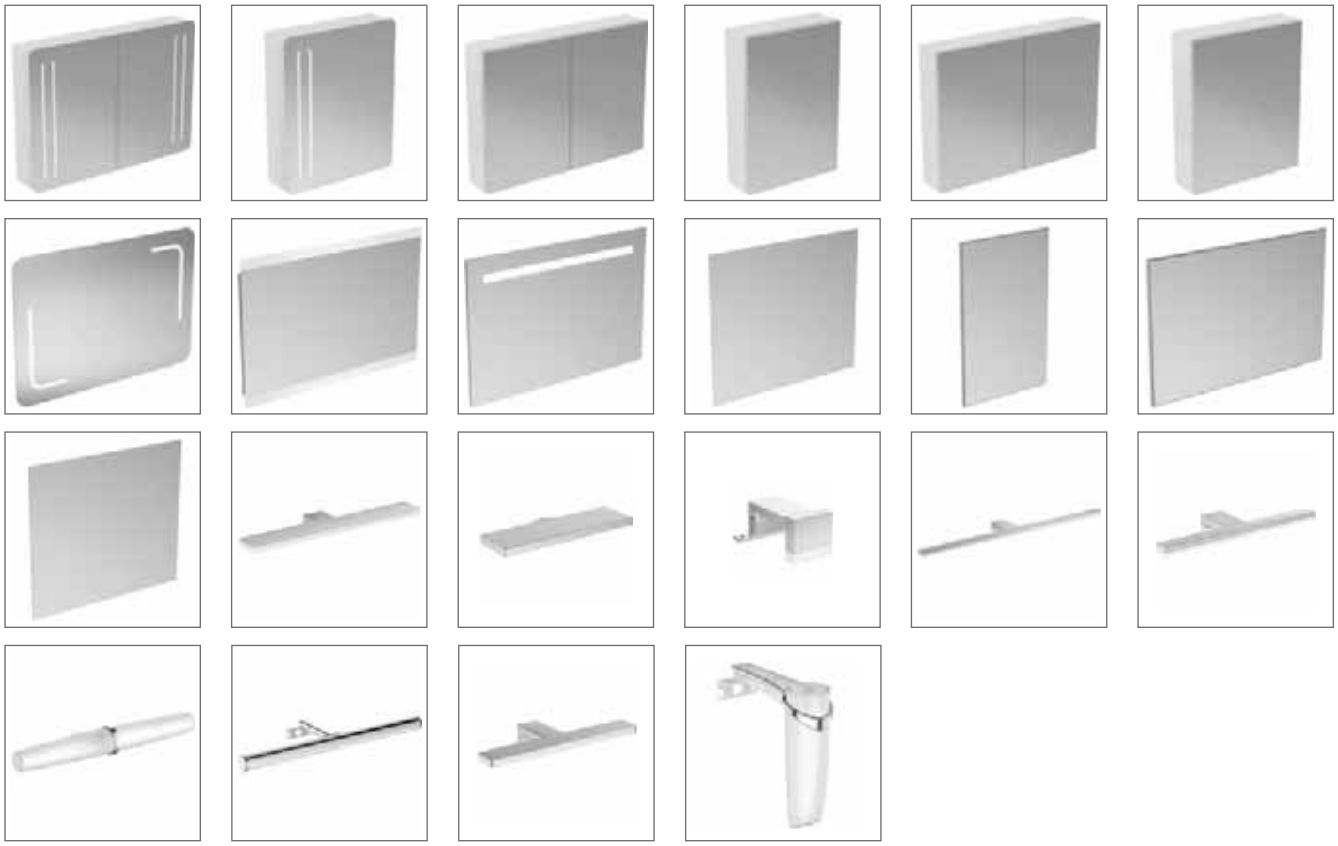

Zrcadlová skříňka PREMIUM

NOVINKA

Mirror & Light

Popis výrobku

Zrcadlová skříňka Premium 1200 – 800 mm. 2 oboustranná zrcadlová dvířka s mechanizmem pomalého zavírání se zabudovaným LED osvětlením. Integrované LED osvětlení umyvadla. Nastavitelné skleněné poličky. Zásuvka a vypínač. Certifikováno IP44, barva světla 4000 Kelvinů. Energetická třída A, 20W. Včetně upevnění.

Zrcadlová skříňka Premium 600 mm. 1 oboustranná zrcadlová dvířka s mechanizmem pomalého zavírání se zabudovaným LED osvětlením. Integrované LED osvětlení umyvadla. Nastavitelné skleněné poličky. Zásuvka a vypínač. Certifikováno IP44, barva světla 4000 Kelvinů. Energetická třída A, 20W. Včetně upevnění.

Materiál: dřevotříska s dekorem matný hliník.
LED z osvětlení nelze vyměnit.

Uvedené ceny jsou DPC bez DPH

Výrobky	Objednací číslo	Š x H x V mm	kg	Balení	Kč	EUR	
Zrcadlová skříňka PREMIUM 1230 mm (20W)	**T3425AL**	1230 x 170 x 730	32,0		31 200	1 200	R2
Zrcadlová skříňka PREMIUM 1030 mm (20W)	**T3389AL**	1030 x 170 x 730	28,0		28 600	1 100	R2
Zrcadlová skříňka PREMIUM 830 mm (20W)	**T3388AL**	830 x 170 x 730	26,0		24 960	960	R2
Zrcadlová skříňka PREMIUM 630 mm (20W)	**T3373AL**	630 x 170 x 730	22,0		19 240	740	R2

Provedení

AL Dekor hliník

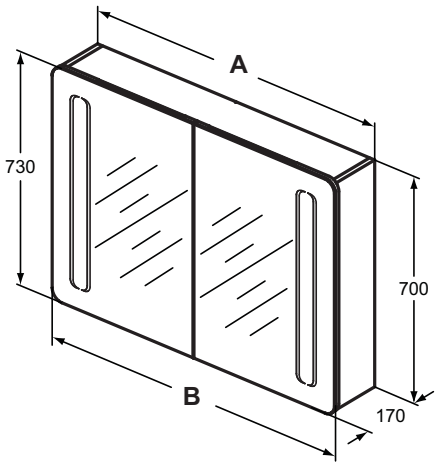

	A	B
T3425	1200	1230
T3389	1000	1030
T3388	800	830

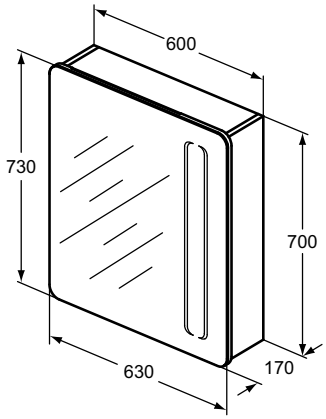

T3373

Ceník 2019 - Ideal Standard s.r.o., Zemská 623, 415 74 Teplice - Tel.: +420 417 592 111 - www.idealstandard.cz
Výrobce si vyhrazuje právo na změny sortimentu, cen a technické specifikace. Pro instalaci výrobku jsou rozhodující rozměry uvedené v technických výkresech.

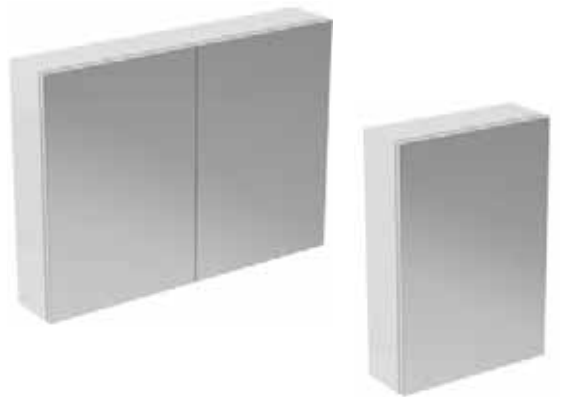

Popis výrobku

Zrcadlová skříňka Komfort 1200–700 mm. 2 zrcadlová dvířka s vnitřním kosmetickým zrcadlem a mechanizmem pomalého zavírání. Integrované LED osvětlení umyvadla. Nastavitelné skleněné poličky. Zásuvka a vypínač. Certifikováno IP44, barva světla 4000 Kelvinů. Energetická třída A. Včetně upevnění.

Zrcadlová skříňka Komfort 600 mm a 500 mm. 1 zrcadlová dvířka s vnitřním kosmetickým zrcadlem a mechanizmem pomalého zavírání. Integrované LED osvětlení umyvadla. Nastavitelné skleněné poličky. Zásuvka a vypínač. Certifikováno IP44, barva světla 4000 Kelvinů. Energetická třída A. Včetně upevnění.

Materiál: dřevotříska s dekorem matný hliník.
LED osvětlení nelze vyměnit.

Doporučené příslušenství

LED externí osvětlení „Luxury" (T2907AA)
LED externí osvětlení „Compact" (T2908AA)
LED externí osvětlení „Titty" (T3153AA)
LED externí osvětlení „Pandora" 608 mm (T322967)
LED externí osvětlení „Pandora" 308 mm (T320967)
LED externí osvětlení „Eva" (T3189AA)

Více k externímu osvětlení viz str. 242.

Uvedené ceny jsou DPC bez DPH

Výrobky	Objednací číslo	Š x H x V mm	kg	Balení	Kč	EUR	
Zrcadlová skříňka KOMFORT 1200 mm	**T3499AL**	1200 x 170 x 700	30,0		22 620	870	R2
Zrcadlová skříňka KOMFORT 1000 mm	**T3498AL**	1000 x 170 x 700	28,0		20 020	770	R2
Zrcadlová skříňka KOMFORT 800 mm	**T3442AL**	800 x 170 x 700	24,0		17 420	670	R2
Zrcadlová skříňka KOMFORT 700 mm	**T3439AL**	700 x 170 x 700	22,0		16 120	620	R2
Zrcadlová skříňka KOMFORT 600 mm	**T3430AL**	600 x 170 x 700	20,0		14 820	570	R2
Zrcadlová skříňka KOMFORT 500 mm	**T3428AL**	500 x 170 x 700	18,0		13 520	520	R2
Doporučené příslušenství							
LED-osvětlení LUXURY (9W, 4000 Kelvinů)	**T2907AA**	344 x 92 x 43	0,4		2 600	100	R2
LED-osvětlení COMPACT (6W, 6000 Kelvinů)	**T2908AA**	200 x 80 x 19	0,4		2 080	80	R2
LED-osvětlení TITTY (4,8W, 4000 Kelvinů)	**T3153AA**	80 x 95 x 47	0,2		1 300	50	R2
LED-osvětlení PANDORA 608 mm (12W, 5700 Kelvinů)	**T322967**	608 x 112 x 33	0,3		1 560	60	R2
LED-osvětlení PANDORA 308 mm (8W, 5700 Kelvinů)	**T320967**	308 x 112 x 33	0,3		1 300	50	R2
LED-osvětlení EVA (6W, 4000 Kelvinů)	**T3189AA**	233 x 85 x 41	0,2		940	36	R2

Provedení
AA Chrom

Provedení
AL Dekor hliník

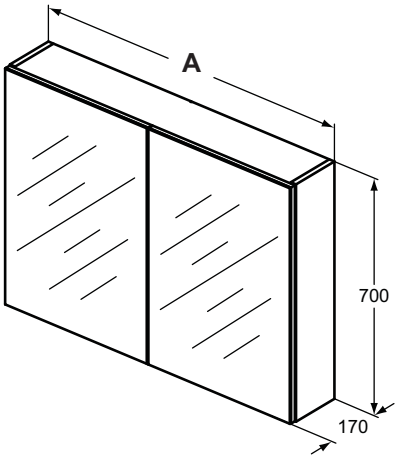

	A
T3499	1200
T3498	1000
T3442	800
T3439	700

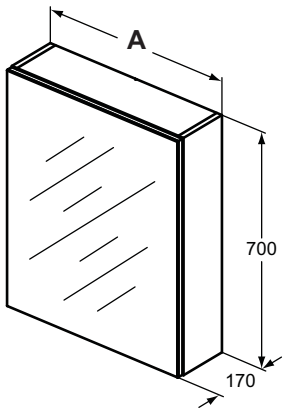

	A
T3430	600
T3428	500

Zrcadlová skříňka BASIC

NOVINKA

Mirror & Light

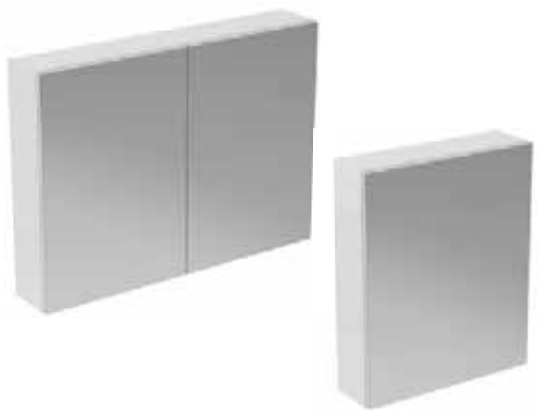

Popis výrobku

Zrcadlová skříňka Basic 1200 – 700 mm. 2 zrcadlová dvířka s mechanizmem pomalého zavírání s vnitřním kosmetickým zrcadlem. Nastavitelné skleněné poličky. Včetně upevnění.

Zrcadlová skříňka Basic 600 a 500 mm. 1 zrcadlová dvířka s mechanizmem pomalého zavírání s vnitřním kosmetickým zrcadlem. Nastavitelné skleněné poličky. Včetně upevnění.

Materiál: dřevotříska s dekorem matný hliník.

Doporučené příslušenství

LED externí osvětlení „Luxury" (T2907AA)
LED externí osvětlení „Compact" (T2908AA)
LED externí osvětlení „Titty" (T3153AA)
LED externí osvětlení „Pandora" 608 mm (T322967)
LED externí osvětlení „Pandora" 308 mm (T320967)
LED externí osvětlení „Eva" (T3189AA)

Více k externímu osvětlení viz str. 242.

Uvedené ceny jsou DPC bez DPH

Výrobky	Objednací číslo	Š x H x V mm	kg	Balení	Kč	EUR	
Zrcadlová skříňka BASIC 1200 mm	**T3593AL**	1200 x 170 x 700	28,0		14 300	550	R2
Zrcadlová skříňka BASIC 1000 mm	**T3592AL**	1000 x 170 x 700	26,0		11 700	450	R2
Zrcadlová skříňka BASIC 800 mm	**T3591AL**	800 x 170 x 700	22,0		9 100	350	R2
Zrcadlová skříňka BASIC 700 mm	**T3590AL**	700 x 170 x 700	20,0		7 800	300	R2
Zrcadlová skříňka BASIC 600 mm	**T3589AL**	600 x 170 x 700	18,5		6 500	250	R2
Zrcadlová skříňka BASIC 500 mm	**T3588AL**	500 x 170 x 700	16,5		5 200	200	R2
Doporučené příslušenství							
LED-osvětlení LUXURY (9W, 4000 Kelvinů)	**T2907AA**	344 x 92 x 43	0,4		2 600	100	R2
LED-osvětlení COMPACT (6W, 6000 Kelvinů)	**T2908AA**	200 x 80 x 19	0,4		2 080	80	R2
LED-osvětlení TITTY (4,8W, 4000 Kelvinů)	**T3153AA**	80 x 95 x 47	0,2		1 300	50	R2
LED-osvětlení PANDORA 608 mm (12W, 5700 Kelvinů)	**T322967**	608 x 112 x 33	0,3		1 560	60	R2
LED-osvětlení PANDORA 308 mm (8W, 5700 Kelvinů)	**T320967**	308 x 112 x 33	0,3		1 300	50	R2
LED-osvětlení EVA (6W, 4000 Kelvinů)	**T3189AA**	233 x 85 x 41	0,2		940	36	R2

Provedení
AA Chrom

Provedení
AL Dekor hliník

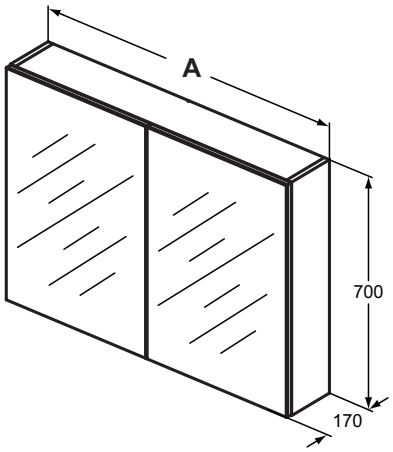

	A
T3593	1200
T3592	1000
T3591	800
T3590	700

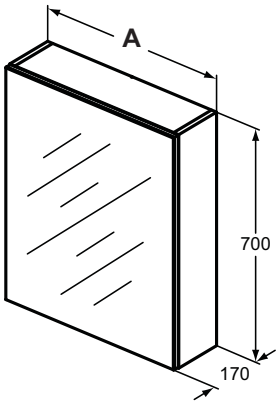

	A
T3589	600
T3588	500

Výrobce si vyhrazuje právo na změny sortimentu, cen a technické specifikace. Pro instalaci výrobku jsou rozhodující rozměry uvedené v technických výkresech.

Popis výrobku

Zrcadlo s osvětlením a LED ambientním podsvícením (spodní strana) a funkcí proti zamlžování s rámem z termoplastu (dekor hliník). IP 44. LED. Barva světla 4000 Kelvinů. 230 V. Třída ochrany II. Energetická třída A. Včetně upevnění.
LED osvětlení nelze vyměnit.

Poznámka:
Osvětlení zrcadla a funkci proti zamlžování lze ovládat pouze externím vypínačem.

Uvedené ceny jsou DPC bez DPH

Výrobky	Objednací číslo	Š x H x V mm	kg	Balení	Kč	EUR	
Zrcadlo s LED osvětlením a ambientním podsvícením 1200 mm (63 W)	**T3353BH**	1200 x 26 x 700	12,2		13 260	510	R2
Zrcadlo s LED osvětlením a ambientním podsvícením 1000 mm (61,4 W)	**T3352BH**	1000 x 26 x 700	10,5		12 480	480	R2
Zrcadlo s LED osvětlením a ambientním podsvícením 800 mm (37,2 W)	**T3351BH**	800 x 26 x 700	8,5		11 700	450	R2
Zrcadlo s LED osvětlením a ambientním podsvícením 600 mm (36,2 W)	**T3350BH**	600 x 26 x 700	6,8		10 920	420	R2

Provedení

BH Neutrální

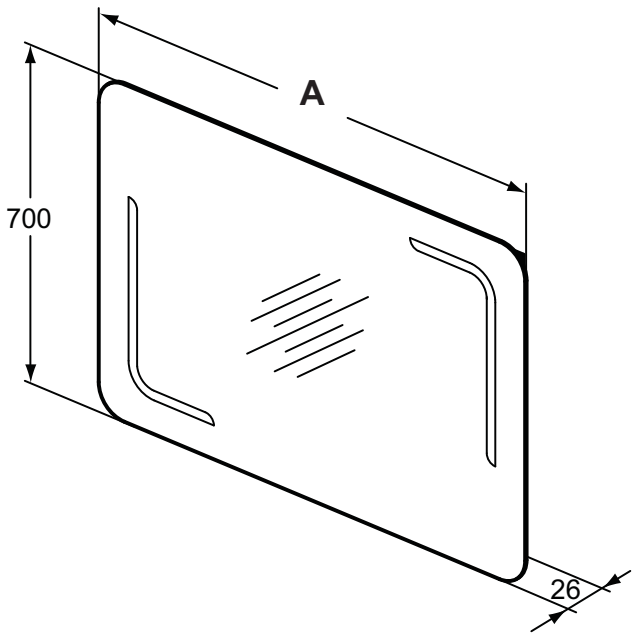

	A
T3353..	1200
T3352..	1000
T3351..	800
T3350..	600

Zrcadlo s oboustraným ambientním podsvícením

NOVINKA

Mirror & Light

Popis výrobku

Zrcadlo s LED ambientním podsvícením (2 strany nahoře|dole) a funkcí proti zamlžování s rámem z termoplastu (dekor hliník). IP 44. LED. Barva světla 4000 Kelvinů. 230 V. Třída ochrany II. Energetická třída A. Včetně upevnění.
Reversibilní.
LED osvětlení nelze vyměnit.

Poznámka:
Osvětlení zrcadla a funkci proti zamlžování lze ovládat pouze externím vypínačem.

Uvedené ceny jsou DPC bez DPH

Výrobky	Objednací číslo	Š x H x V mm	kg	Balení	Kč	EUR	
Zrcadlo s oboustraným ambientním podsvícením 1200 mm (80 W)	**T3349BH**	1200 x 26 x 700	11,1		11 440	440	R2
Zrcadlo s oboustraným ambientním podsvícením 1000 mm (76,1 W)	**T3348BH**	1000 x 26 x 700	9,6		10 820	416	R2
Zrcadlo s oboustraným ambientním podsvícením 800 mm (44,3 W)	**T3347BH**	800 x 26 x 700	7,8		9 470	364	R2
Zrcadlo s oboustraným ambientním podsvícením 600 mm (40,5 W)	**T3346BH**	600 x 26 x 700	6,3		9 680	372	R2
Zrcadlo s oboustraným ambientním podsvícením 500 mm (38,6 W)	**T3345BH**	500 x 26 x 700	5,5		9 050	348	R2

Provedení

BH Neutrální

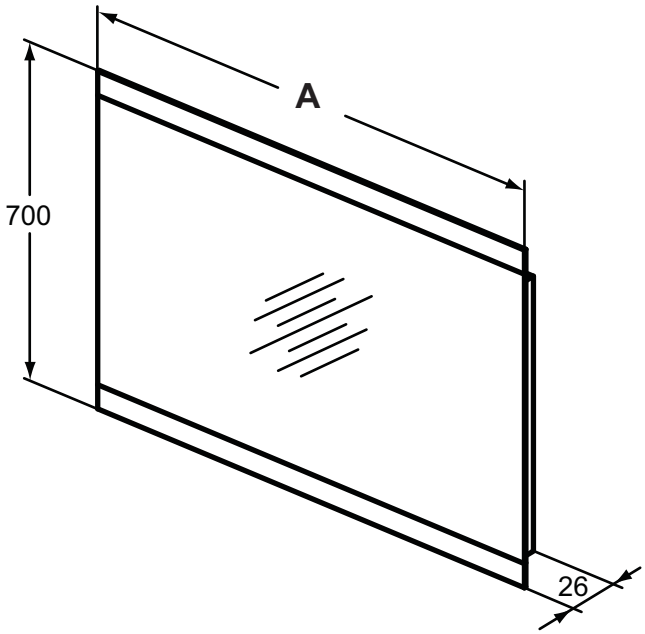

	A
T3349..	1200
T3348..	1000
T3347..	800
T3346..	600
T3345..	500

Výrobce si vyhrazuje právo na změny sortimentu, cen a technické specifikace. Pro instalaci výrobku jsou rozhodující rozměry uvedené v technických výkresech.

Popis výrobku

Zrcadlo s LED osvětlením a funkcí proti zamlžování s rámem z termoplastu (dekor hliník). IP 44. LED. Barva světla 4000 Kelvinů. 230 V. Třída ochrany II. Energetická třída A. Včetně upevnění. LED osvětlení nelze vyměnit.

Poznámka:
Osvětlení zrcadla a funkci proti zamlžování lze ovládat pouze externím vypínačem.

Uvedené ceny jsou DPC bez DPH

Výrobky	Objednací číslo	Š x H x V mm	kg	Balení	Kč	EUR	
Zrcadlo s osvětlením 1200 mm (60,9 W)	**T3344BH**	1200 x 26 x 700	11,5		9 990	384	R2
Zrcadlo s osvětlením 1000 mm (57,1 W)	**T3343BH**	1000 x 26 x 700	9,9		8 900	342	R2
Zrcadlo s osvětlením 800 mm (31,3 W)	**T3342BH**	800 x 26 x 700	8,1		7 800	300	R2
Zrcadlo s osvětlením 700 mm (29,3 W)	**T3341BH**	700 x 26 x 700	7,3		7 540	290	R2
Zrcadlo s osvětlením 600 mm (27,4 W)	**T3340BH**	600 x 26 x 700	6,5		7 280	280	R2
Zrcadlo s osvětlením 500 mm (25,5 W)	**T3339BH**	500 x 26 x 700	5,7		6 760	260	R2

Provedení

BH Neutrální

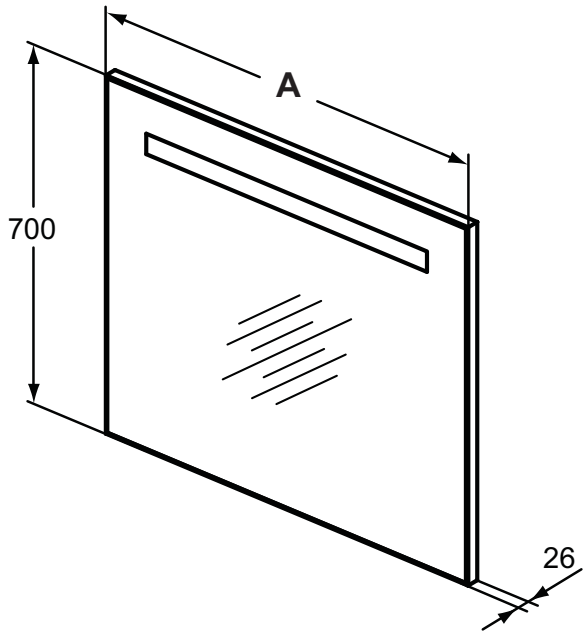

	A
T3344..	1200
T3343..	1000
T3342..	800
T3341..	700
T3340..	600
T3339..	500

Zrcadlo s ambientním podsvícením

NOVINKA

Mirror & Light

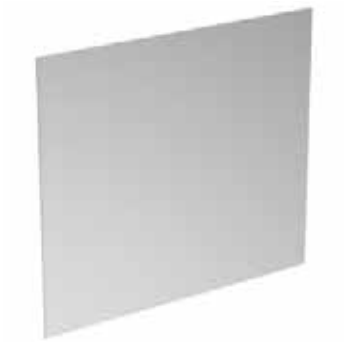

Popis výrobku

Zrcadlo s LED ambientním podsvícením (po celém obvodu), funkcí proti zamlžování a s rámem z termoplastu (dekor hliník). IP 44. LED. Barva světla 4000 Kelvinů. 230 V. Třída ochrany II.
Energetická třída A. Včetně upevnění.
Reversibilní.
LED osvětlení nelze vyměnit.

Poznámka:
Osvětlení zrcadla lze ovládat pouze externím vypínačem.

Uvedené ceny jsou DPC bez DPH

Výrobky	Objednací číslo	Š x H x V mm	kg	Balení	Kč	EUR	
Zrcadlo s ambientním podsvícením 1200 mm	**T3338BH**	1200 x 26 x 700	11,2		8 840	340	R2
Zrcadlo s ambientním podsvícením 1000 mm	**T3337BH**	1000 x 26 x 700	9,6		8 320	320	R2
Zrcadlo s ambientním podsvícením 800 mm	**T3336BH**	800 x 26 x 700	7,8		7 800	300	R2
Zrcadlo s ambientním podsvícením 700 mm	**T3335BH**	700 x 26 x 700	7,4		7 280	280	R2
Zrcadlo s ambientním podsvícením 600 mm	**T3278BH**	600 x 26 x 700	6,3		6 760	260	R2
Zrcadlo s ambientním podsvícením 500 mm	**T3259BH**	500 x 26 x 700	5,5		6 240	240	R2
Zrcadlo s ambientním podsvícením 400 mm	**T3258BH**	400 x 26 x 1000	6,7		6 500	250	R2

Provedení

BH Neutrální

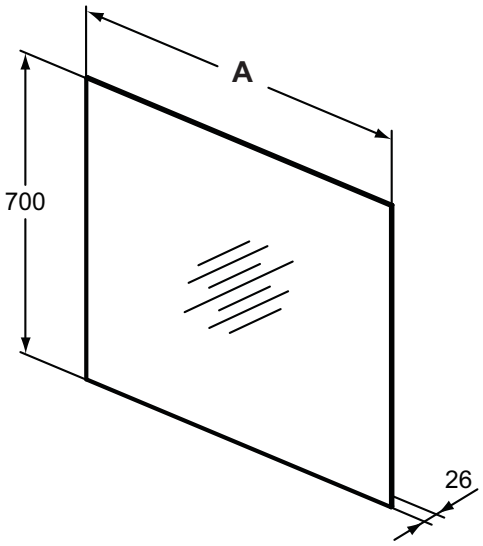

	A
T3338..	1200
T3337..	1000
T3336..	800
T3335..	700
T3278..	600
T3259..	500

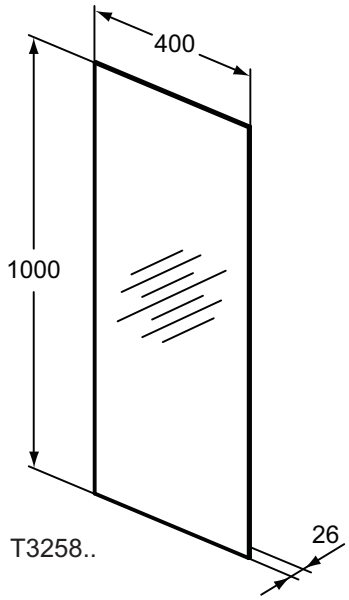

Ceník 2019 - Ideal Standard s.r.o., Zemská 623, 415 74 Teplice - Tel.: +420 417 592 111 - www.idealstandard.cz
Výrobce si vyhrazuje právo na změny sortimentu, cen a technické specifikace. Pro instalaci výrobku jsou rozhodující rozměry uvedené v technických výkresech.

Zrcadlo s rámem (výška 1000 mm)

NOVINKA

Mirror & Light

Popis výrobku

Zrcadlo s rámem z termoplastu (dekor hliník). Výška 1000 mm.
Včetně upevňovací sady. Reversibilní

Doporučené příslušenství

LED externí osvětlení „Luxury" (T2907AA)
LED externí osvětlení „Compact" (T2908AA)
LED externí osvětlení „Titty" (T3153AA)
LED externí osvětlení „Pandora" 608 mm (T322967)
LED externí osvětlení „Pandora" 308 mm (T320967)
LED externí osvětlení „Eva" (T3189AA)

Více k externímu osvětlení viz str. 242.

Uvedené ceny jsou DPC bez DPH

Výrobky	Objednací číslo	Š x H x V mm	kg	Balení	Kč	EUR	
Zrcadlo s rámem 1200 mm	**T3594BH**	1200 x 26 x 1000	12,4		3 050	117	R2
Zrcadlo s rámem 800 mm	**T3363BH**	800 x 26 x 1000	9,9		2 450	94	R2
Zrcadlo s rámem 600 mm	**T3361BH**	600 x 26 x 1000	7,8		1 850	71	R2
Zrcadlo s rámem 400 mm	**T3360BH**	400 x 26 x 1000	6,2		1 540	59	R2
Doporučené příslušenství							
LED-osvětlení LUXURY (9W, 4000 Kelvinů)	**T2907AA**	344 x 92 x 43			2 600	100	R2
LED-osvětlení COMPACT (6W, 6000 Kelvinů)	**T2908AA**	200 x 80 x 19			2 080	80	R2
LED-osvětlení TITTY (4,8W, 4000 Kelvinů)	**T3153AA**	80 x 95 x 47			1 300	50	R2
LED-osvětlení PANDORA 608 mm (12W, 5700 Kelvinů)	**T322967**	608 x 112 x 33			1 560	60	R2
LED-osvětlení PANDORA 308 mm (8W, 5700 Kelvinů)	**T320967**	308 x 112 x 33			1 300	50	R2
LED-osvětlení EVA (6W, 4000 Kelvinů)	**T3189AA**	233 x 85 x 41			940	36	R2

Provedení

BH Neutrální
AA Chrom

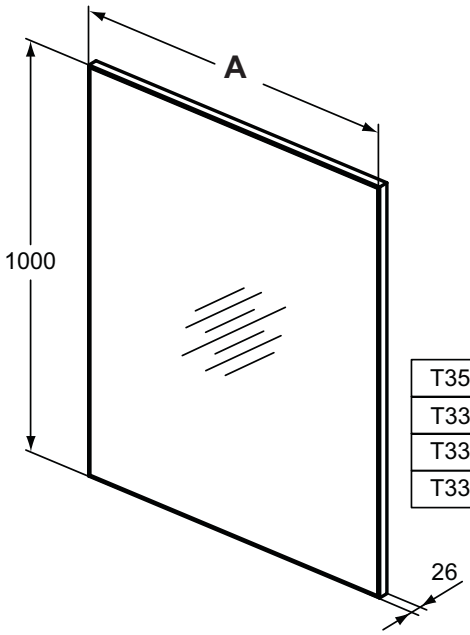

	A
T3594..	1200
T3363..	800
T3361..	600
T3360..	400

Zrcadlo s rámem (výška 700 mm)

NOVINKA

Mirror & Light

Popis výrobku

Zrcadlo s rámem z termoplastu (dekor hliník). Výška 700 mm.
Včetně upevňovací sady. Reversibilní

Doporučené příslušenství

LED externí osvětlení „Luxury" (T2907AA)
LED externí osvětlení „Compact" (T2908AA)
LED externí osvětlení „Titty" (T3153AA)
LED externí osvětlení „Pandora" 608 mm (T322967)
LED externí osvětlení „Pandora" 308 mm (T320967)
LED externí osvětlení „Eva" (T3189AA)

Více k externímu osvětlení viz str. 242.

Uvedené ceny jsou DPC bez DPH

Výrobky	Objednací číslo	Š x H x V mm	kg	Balení	Kč	EUR	
Zrcadlo s rámem 1200 mm	**T3359BH**	1200 x 26 x 700	10,5		2 600	100	R2
Zrcadlo s rámem 1000 mm	**T3358BH**	1000 x 26 x 700	9,3		2 340	90	R2
Zrcadlo s rámem 800 mm	**T3357BH**	800 x 26 x 700	7,6		2 080	80	R2
Zrcadlo s rámem 700 mm	**T3356BH**	700 x 26 x 700	6,8		1 820	70	R2
Zrcadlo s rámem 600 mm	**T3355BH**	600 x 26 x 700	5,9		1 560	60	R2
Zrcadlo s rámem 500 mm	**T3354BH**	500 x 26 x 700	5,1		1 300	50	R2
Doporučené příslušenství							
LED-osvětlení LUXURY (9W, 4000 Kelvinů)	**T2907AA**	344 x 92 x 43			2 600	100	R2
LED-osvětlení COMPACT (6W, 6000 Kelvinů)	**T2908AA**	200 x 80 x 19			2 080	80	R2
LED-osvětlení TITTY (4,8W, 4000 Kelvinů)	**T3153AA**	80 x 95 x 47			1 300	50	R2
LED-osvětlení PANDORA 608 mm (12W, 5700 Kelvinů)	**T322967**	608 x 112 x 33			1 560	60	R2
LED-osvětlení PANDORA 308 mm (8W, 5700 Kelvinů)	**T320967**	308 x 112 x 33			1 300	50	R2
LED-osvětlení EVA (6W, 4000 Kelvinů)	**T3189AA**	233 x 85 x 41			940	36	R2

Provedení

AA Chrom
BH Neutrální

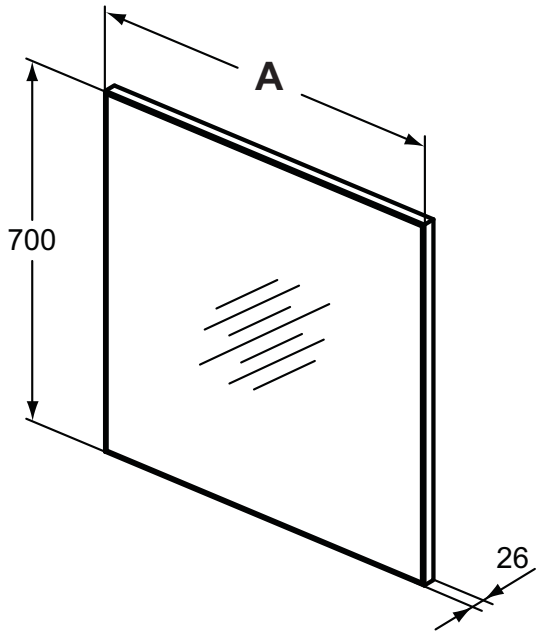

	A
T3359..	1200
T3358..	1000
T3357..	800
T3356..	700
T3355..	600
T3354..	500

Výrobce si vyhrazuje právo na změny sortimentu, cen a technické specifikace. Pro instalaci výrobku jsou rozhodující rozměry uvedené v technických výkresech.

Popis výrobku

Zrcadlo včetně upevňovací sady. Tloušťka zrcadla 4 mm.
Celková tloušťka 16 mm.

Doporučené příslušenství

LED externí osvětlení „Luxury" (T2907AA)
LED externí osvětlení „Compact" (T2908AA)
LED externí osvětlení „Titty" (T3153AA)
LED externí osvětlení „Pandora" 608 mm (T322967)
LED externí osvětlení „Pandora" 308 mm (T320967)
LED externí osvětlení „Eva" (T3189AA)

Více k externímu osvětlení viz str. 242.

Uvedené ceny jsou DPC bez DPH

Výrobky	Objednací číslo	Š x H x V mm	kg	Balení	Kč	EUR	
Zrcadlo 1200 mm	**T3371BH**	1200 x 4 x 700	9,0		3 120	120	R2
Zrcadlo 1000 mm	**T3369BH**	1000 x 4 x 700	8,5		2 600	100	R2
Zrcadlo 800 mm	**T3368BH**	800 x 4 x 700	8,0		2 080	80	R2
Zrcadlo 700 mm	**T3367BH**	700 x 4 x 700	7,8		1 820	70	R2
Zrcadlo 600 mm	**T3366BH**	600 x 4 x 700	7,5		1 560	60	R2
Zrcadlo 500 mm	**T3365BH**	500 x 4 x 700	7,3		1 300	50	R2
Zrcadlo 400 mm	**T3364BH**	400 x 4 x 700	7,0		1 040	40	R2
Doporučené příslušenství							
LED-osvětlení LUXURY (9W, 4000 Kelvinů)	**T2907AA**	344 x 92 x 43			2 600	100	R2
LED-osvětlení COMPACT (6W, 6000 Kelvinů)	**T2908AA**	200 x 80 x 19			2 080	80	R2
LED-osvětlení TITTY (4,8W, 4000 Kelvinů)	**T3153AA**	80 x 95 x 47			1 300	50	R2
LED-osvětlení PANDORA 608 mm (12W, 5700 Kelvinů)	**T322967**	608 x 112 x 33			1 560	60	R2
LED-osvětlení PANDORA 308 mm (8W, 5700 Kelvinů)	**T320967**	308 x 112 x 33			1 300	50	R2
LED-osvětlení EVA (6W, 4000 Kelvinů)	**T3189AA**	233 x 85 x 41			940	36	R2

Provedení

AA Chrom
BH Neutrální

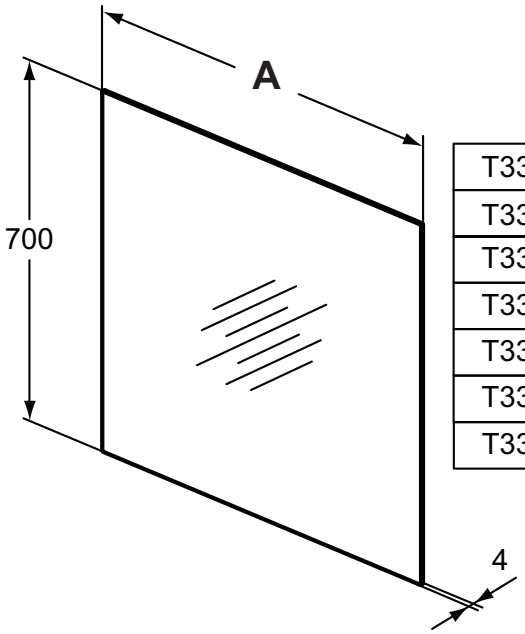

	A
T3371..	1200
T3369..	1000
T3368..	800
T3367..	700
T3366..	600
T3365..	500
T3364..	400

Popis výrobku

LED osvětlení „Luxury". IP44. LED. 9 Watt. Barva světla 4000 Kelvinů. 700 Lumenů. Energetická třída A.

LED osvětlení „Compact". IP44. LED. 6 Watt. Barva světla 6000 Kelvinů. 360 Lumenů. Energetická třída A.

LED osvětlení „Titty". IP44. LED. 4,8 Watt. Barva světla 4000 Kelvinů. 220 Lumenů. Energetická třída A.

LED osvětlení „Pandora". IP44. LED. 12 Watt. Barva světla 5700 Kelvinů. 1320 Lumenů. Energetická třída A+.

LED osvětlení „Pandora". IP44. LED. 8 Watt. Barva světla 5700 Kelvinů. 880 Lumenů. Energetická třída A+.

LED osvětlení „Eva". IP44. LED. 6 Watt. Barva světla 4000 Kelvinů. 105 Lumenů. Energetická třída A+.

LED osvětlení „Irene". IP44. LED. 6 Watt. Barva světla 5700 Kelvinů. 125 Lumenů. Energetická třída A+.

LED osvětlení „Pretty". IP44. LED. 5,5 Watt. Barva světla 6000 Kelvinů. 350 Lumenů. Energetická třída A.

LED osvětlení „Sabrina". IP44. LED. 3 Watt. Barva světla 4000 Kelvinů. 140 Lumenů. Energetická třída A+.

Všechny vyobrazené modely LED osvětlerní: 230V. Třída ochrany II.
Pro kombinaci se zrcadly a zrcadlovými skříňkami.
Zdroj světla nelze vyměnit.
Poznámka: Osvětlení lze ovládat pouze externím vypínačem.

Uvedené ceny jsou DPC bez DPH

Výrobky	Objednací číslo	Š x H x V mm	kg	Balení	Kč	EUR	
LED-osvětlení LUXURY (9W, 4000 Kelvinů)	**T2907AA**	344 x 92 x 43			2 600	100	R2
LED-osvětlení COMPACT (6W, 6000 Kelvinů)	**T2908AA**	200 x 80 x 19			2 080	80	R2
LED-osvětlení TITTY (4,8W, 4000 Kelvinů)	**T3153AA**	80 x 95 x 47			1 300	50	R2
LED-osvětlení PANDORA 608 mm (12W, 5700 Kelvinů)	**T322967**	608 x 112 x 33			1 560	60	R2
LED-osvětlení PANDORA 308 mm (8W, 5700 Kelvinů)	**T320967**	308 x 112 x 33			1 300	50	R2
LED-osvětlení EVA (6W, 4000 Kelvinů)	**T3189AA**	233 x 85 x 41			940	36	R2
LED-osvětlení IRENE (6W, 5700 Kelvinů)	**T2909AA**	286 x 102 x 30			1 300	50	R2
LED-osvětlení PRETTY (5,5W, 6000 Kelvinů)	**T3190AA**	280 x 121 x 42			1 040	40	R2
LED-osvětlení SABRINA (3W, 4000 Kelvinů)	**T3248AA**	39 x 119 x 117			780	30	R2

Provedení

AA Chrom

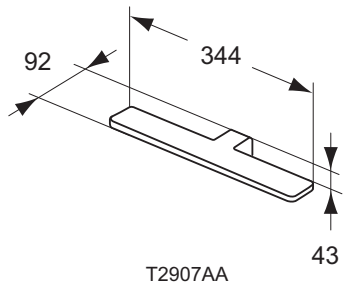

T2907AA

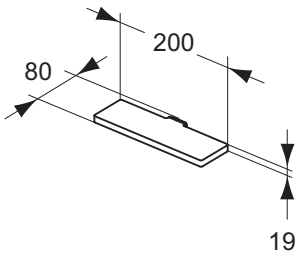

T2908AA

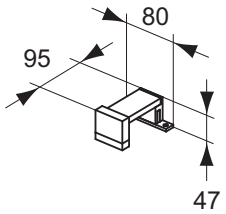

T3153AA

Výrobce si vyhrazuje právo na změny sortimentu, cen a technické specifikace. Pro instalaci výrobku jsou rozhodující rozměry uvedené v technických výkresech.

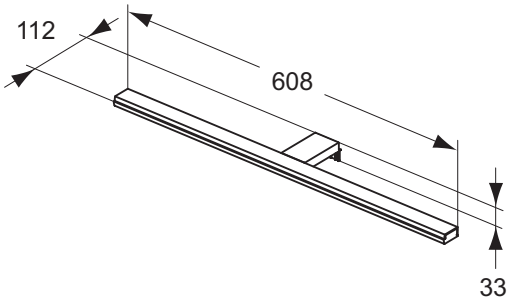

T322967

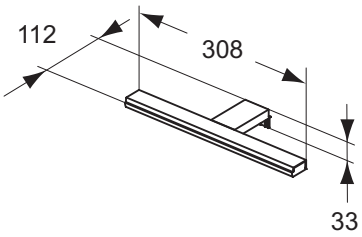

T320967

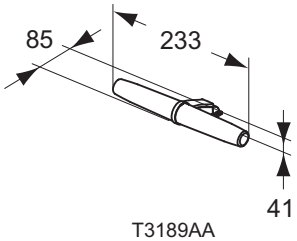

T3189AA

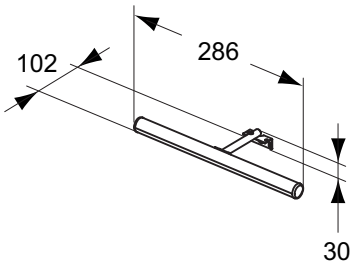

T2909AA

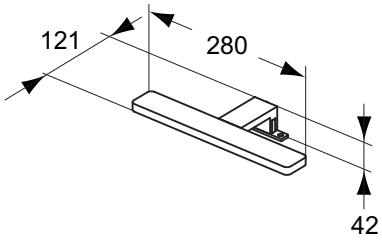

T3190AA

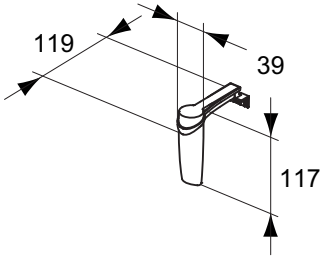

T3248AA

Design Robin Levien

Umyvadla
na straně 245

Umývátka
na straně 250

Nábytková umyvadla
na straně 251

Umyvadla na desku
na straně 253

Umyvadla polozápustná | pod desku
na straně 258

Bidety
na straně 259

Klozety
na straně 260

Kubický design se zaoblenými rohy – evergreen v moderním hávu. Nová kolekce sanitární keramiky STRADA II na Vás zapůsobí tenkostí své keramiky, mírně zaoblenými tvary a vyvýšeným okrajem, atributy prolínající se napříč celou kolekcí. Keramická krytka odpadu, úzká štěrbina přepadového otvoru, vybroušený tvar umyvadel, ale i technologicky dokonalá, inovativní technologie splachování AquaBlade®. Kompletní kolekce zahrnuje: umyvadla, nábytková umyvadla, umyvadla na desku různých tvarů, ale i WC a bidet.
STRADA II je kolekce nabízející mnoho možností kombinace s nábytkem ADAPTO (str. 109) a vodovodními bateriemi EDGE (str. 506). Dále lze umyvadla STRADA II kombinovat s nábytkem: TONIC II, CONNECT AIR a TESI.

Ceník 2019 - Ideal Standard s.r.o., Zemská 623, 415 74 Teplice - Tel.: +420 417 592 111 - www.idealstandard.cz
Výrobce si vyhrazuje právo na změny sortimentu, cen a technické specifikace. Pro instalaci výrobku jsou rozhodující rozměry uvedené v technických výkresech.

Umyvadlo

NOVINKA

Strada II

Design Robin Levien

Popis výrobku

Strada II umyvadlo 1200 / 1000 / 800 / 600 / 500 mm z jemné žárohlíny (FF). 1 otvor pro baterii (uprostřed).
Strada II umyvadlo 1200 mm z jemné žárohlíny (FF).
2 otvory pro umyvadlové baterie, rozteč 600 mm.
GLAZOVANÁ spodní strana.

Keramická krytka odpadu.
Upevnění: 2 nebo 4 šrouby M10 x 140 mm (2x K710767 – není součástí balení).

Varianty výrobku

Strada II umyvadlo 1200 / 1000 / 800 / 600 / 500 mm z jemné žárohlíny (FF). 1 otvor pro baterii (uprostřed).
Strada II umyvadlo 1200 mm z jemné žárohlíny (FF).
2 otvory pro umyvadlové baterie, rozteč 600 mm.
BROUŠENÁ spodní strana – pro kombinaci s nábytkovou policí | skříňkou pod umyvadlo.

Keramická krytka odpadu.
Upevnění: 2 nebo 4 šrouby M10 x 140 mm (2x K710767 – není součástí balení).

Doporučené příslušenství

Strada II polosloup (T2996..)
Click-clack ventil hranatý (chrom) (T3629AA).

Uvedené ceny jsou DPC bez DPH

Výrobky	Objednací číslo	Š x H x V mm	kg	Balení	Kč	EUR	
Umyvadlo 1200 mm (glazovaná spodní hrana)	**T300601**	1200 x 430 x 170			17 400	669	R1
	T3006MA				18 900	727	R1
Umyvadlo 1200 mm (glazovaná spodní hrana), 2 otvory	**T359501**	1200 x 430 x 170			17 400	669	R1
	T3595MA				18 900	727	R1
Umyvadlo 1000 mm (glazovaná spodní hrana)	**T300201**	1000 x 430 x 170			15 370	591	R1
	T3002MA				16 870	649	R1
Umyvadlo 800 mm (glazovaná spodní hrana)	**T300101**	800 x 430 x 170			12 560	483	R1
	T3001MA				14 060	541	R1
Umyvadlo 600 mm (glazovaná spodní hrana)	**T300001**	600 x 430 x 170			8 090	311	R1
	T3000MA				9 590	369	R1
Umyvadlo 500 mm (glazovaná spodní hrana)	**T292801**	500 x 430 x 170			6 920	266	R1
	T2928MA				8 420	324	R1
Varianty výrobku							
Umyvadlo 1200 mm (broušená spodní hrana)	**T364701**	1200 x 430 x 170			19 320	743	R1
	T3647MA				20 820	801	R1
Umyvadlo 1200 mm (broušená spodní hrana), 2 otvory	**T364801**	1200 x 430 x 170			19 320	743	R1
	T3648MA				20 820	801	R1
Umyvadlo 1000 mm (broušená spodní hrana)	**T364601**	1000 x 430 x 170			17 090	657	R1
	T3646MA				18 590	715	R1
Umyvadlo 800 mm (broušená spodní hrana)	**T364501**	800 x 430 x 170			13 970	537	R1
	T3645MA				15 470	595	R1
Umyvadlo 600 mm (broušená spodní hrana)	**T364401**	600 x 430 x 170			9 000	346	R1
	T3644MA				10 500	404	R1
Umyvadlo 500 mm (broušená spodní hrana)	**T364301**	500 x 430 x 170			7 650	294	R1
	T3643MA				9 150	352	R1
Doporučené příslušenství							
Polosloup	**T299601**				2 340	90	R1
	T2996MA				3 840	148	R1
Click-clack ventil hranatý (chrom)	**T3629AA**				2 090	80	R1

Provedení
01 Bílá
MA Bílá + Ideal Plus

Provedení
AA Chrom

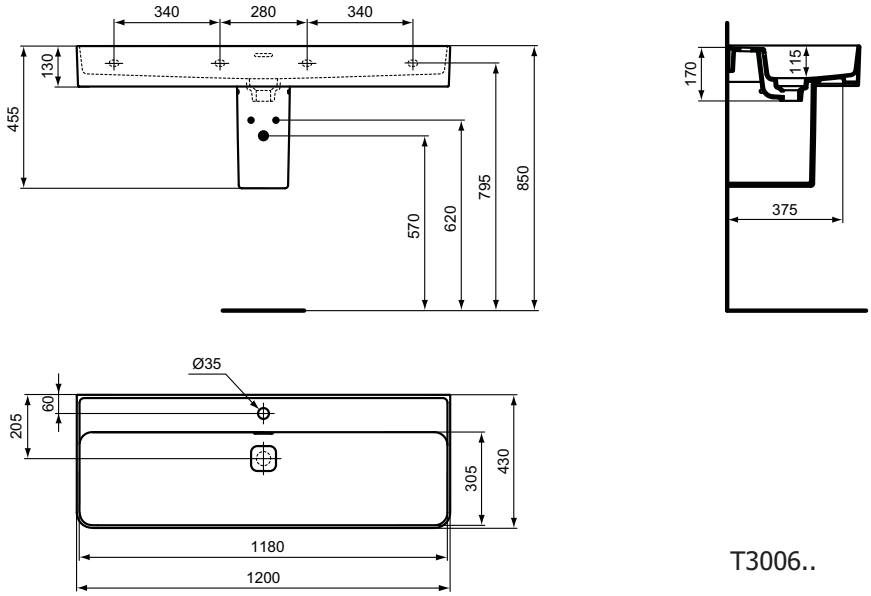

T3006..

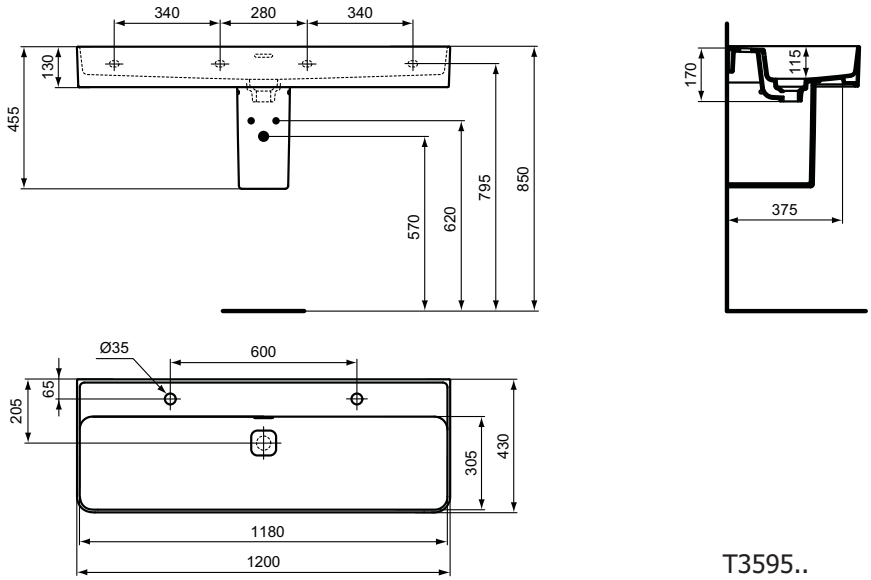

T3595..

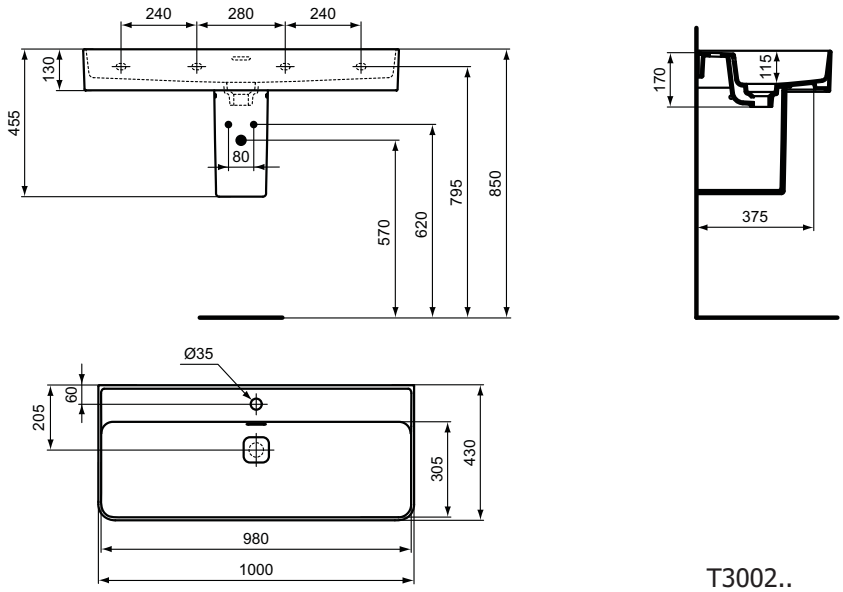

T3002..

Výrobce si vyhrazuje právo na změny sortimentu, cen a technické specifikace. Pro instalaci výrobku jsou rozhodující rozměry uvedené v technických výkresech.

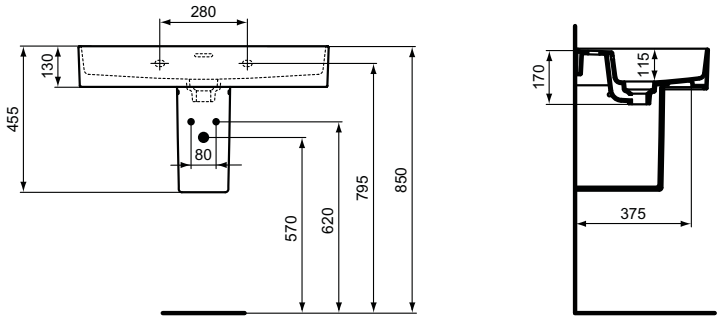

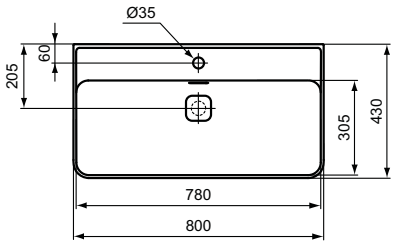

T3001..

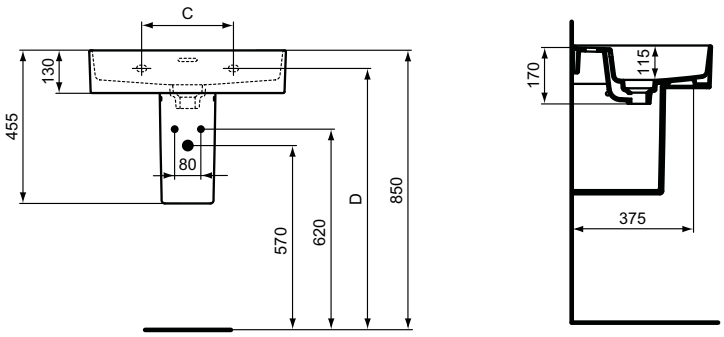

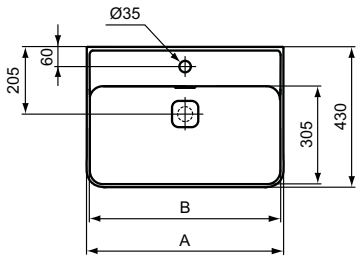

	A	B	C	D
T2928	500	480	200	800
T3000	600	580	280	795

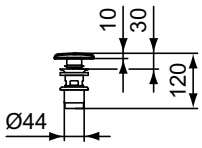

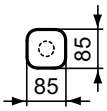

T3629..

Umyvadlo bez otvoru pro baterii

NOVINKA

Strada II

Design Robin Levien

Popis výrobku

Strada II umyvadlo 1200 / 1000 / 800 / 600 / 500 mm z jemné žárohlíny (FF). Bez otvoru pro baterii.
GLAZOVANÁ spodní strana.

Keramická krytka odpadu.
Upevnění: 2 nebo 4 šrouby M10 x 140 mm (2x K710767 – není součástí balení).

Varianty výrobku

Strada II umyvadlo 1200 / 1000 / 800 / 600 / 500 mm z jemné žárohlíny (FF). Bez otvoru pro baterii.
BROUŠENÁ spodní strana – pro kombinaci s nábytkovou policí | skříňkou pod umyvadlo.

Keramická krytka odpadu.
Upevnění: 2 nebo 4 šrouby M10 x 140 mm (2x K710767 – není součástí balení).

Doporučené příslušenství

Strada II polosloup (T2996..)
Click-clack ventil hranatý (chrom) (T3629AA).

Uvedené ceny jsou DPC bez DPH

Výrobky	Objednací číslo	Š x H x V mm	kg	Balení	Kč	EUR	
Umyvadlo 1200 mm (glazovaná strana), bez otvoru	**T364101**	1200 x 430 x 170			17 400	669	R1
	T3641MA				18 900	727	R1
Umyvadlo 1000 mm (glazovaná strana), bez otvoru	**T364001**	1000 x 430 x 170			15 370	591	R1
	T3640MA				16 870	649	R1
Umyvadlo 800 mm (glazovaná strana), bez otvoru	**T363901**	800 x 430 x 170			12 560	483	R1
	T3639MA				14 060	541	R1
Umyvadlo 600 mm (glazovaná strana), bez otvoru	**T363801**	600 x 430 x 170			8 090	311	R1
	T3638MA				9 590	369	R1
Umyvadlo 500 mm (glazovaná strana), bez otvoru	**T363701**	500 x 430 x 170			6 920	266	R1
	T3637MA				8 420	324	R1
Varianty výrobku							
Umyvadlo 1200 mm (broušená strana), bez otvoru	**T365301**	1200 x 430 x 170			19 320	743	R1
	T3653MA				20 820	801	R1
Umyvadlo 1000 mm (broušená strana), bez otvoru	**T365201**	1000 x 430 x 170			17 090	657	R1
	T3652MA				18 590	715	R1
Umyvadlo 800 mm (broušená strana), bez otvoru	**T365101**	800 x 430 x 170			13 970	537	R1
	T3651MA				15 470	595	R1
Umyvadlo 600 mm (broušená strana), bez otvoru	**T365001**	600 x 430 x 170			9 000	346	R1
	T3650MA				10 500	404	R1
Umyvadlo 500 mm (broušená strana), bez otvoru	**T364901**	500 x 430 x 170			7 650	294	R1
	T3649MA				9 150	352	R1
Doporučené příslušenství							
Polosloup	**T299601**				2 340	90	R1
	T2996MA				3 840	148	R1
Click-clack ventil hranatý (chrom)	**T3629AA**				2 090	80	R1

Provedení
01 Bílá
MA Bílá + Ideal Plus

Provedení
AA Chrom

Ceník 2019 - Ideal Standard s.r.o., Zemská 623, 415 74 Teplice - Tel.: +420 417 592 111 - www.idealstandard.cz
Výrobce si vyhrazuje právo na změny sortimentu, cen a technické specifikace. Pro instalaci výrobku jsou rozhodující rozměry uvedené v technických výkresech.

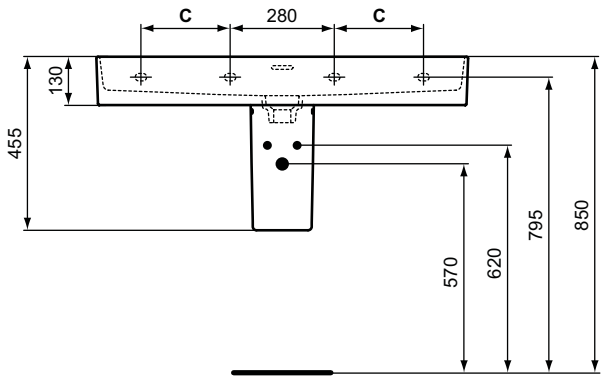

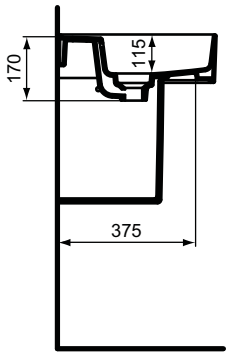

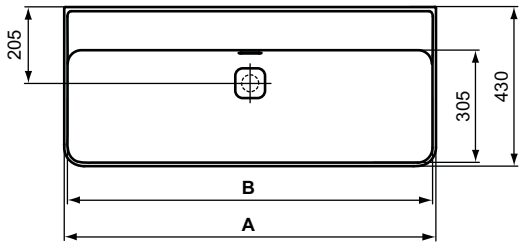

	A	B	C
T3641..	1200	1180	340
T3640..	1000	980	240
T3653..	1200	1180	340
T3652..	1000	980	240

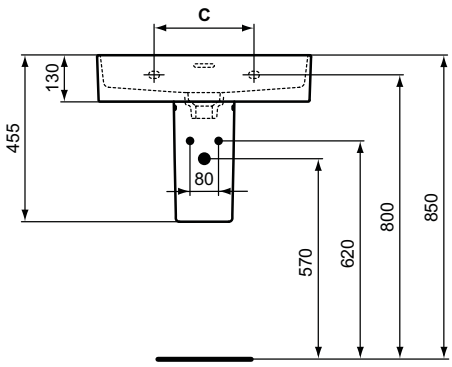

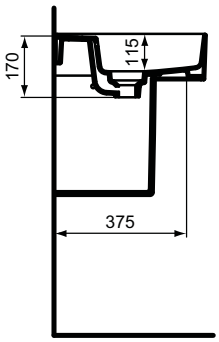

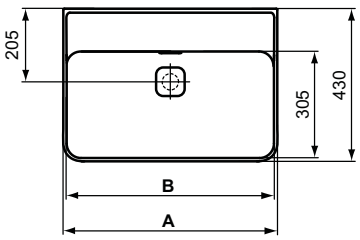

	A	B	C
T3639..	800	780	280
T3638..	600	580	280
T3637..	500	480	200
T3651..	800	780	280
T3650..	600	580	280
T3649..	500	480	200

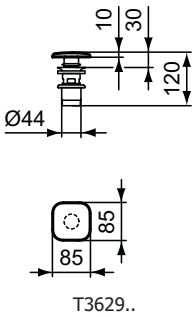

Umývátko

NOVINKA

Strada II

Design Robin Levien

Popis výrobku

Strada II umývátko z jemné žárohlíny (FF). S otvorem pro baterii nalevo / napravo.
Keramická krytka odpadu.
Upevnění: 2 šrouby M10 x 140 mm (K710767 – není součástí balení).

Doporučené příslušenství

Click-clack ventil hranatý malý (chrom) (T3630AA).

Uvedené ceny jsou DPC bez DPH

Výrobky	Objednací číslo	Š x H x V mm	kg	Balení	Kč	EUR	
Umývátko 450 mm, s otvorem nalevo	**T299501**	450 x 270 x 170			6 090	234	R1
	T2995MA				7 590	292	R1
Umývátko 450 mm, s otvorem napravo	**T299401**	450 x 270 x 170			6 090	234	R1
	T2994MA				7 590	292	R1
Doporučené příslušenství							
Click-clack ventil hranatý malý (chrom)	**T3630AA**				2 090	80	R1

Provedení

01 Bílá
MA Bílá + Ideal Plus

Provedení

AA Chrom

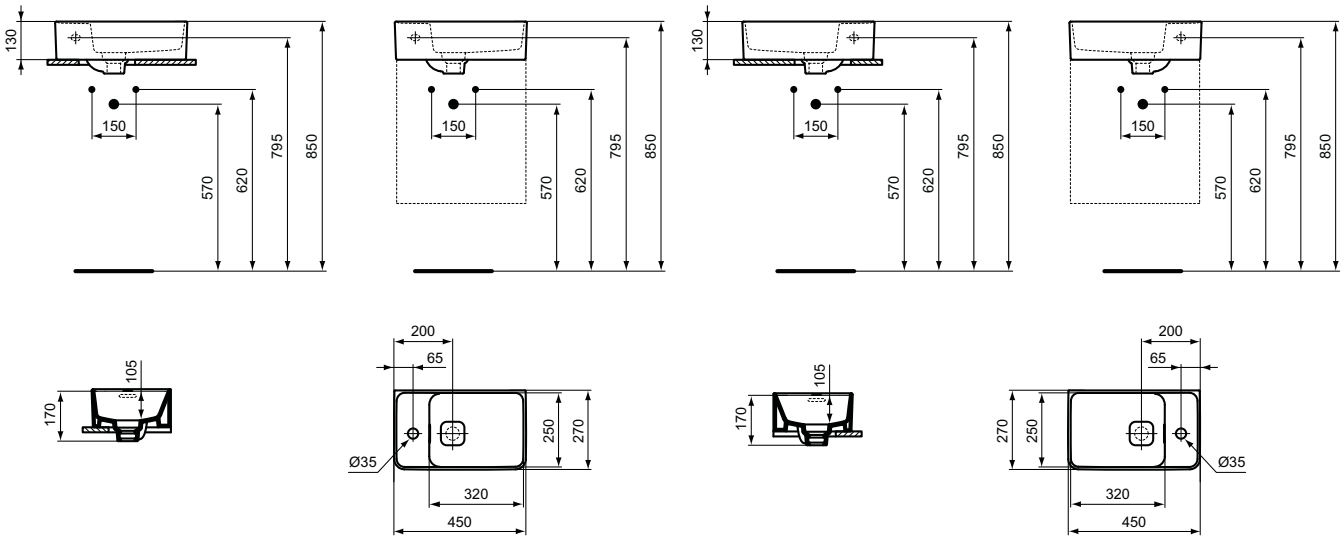

T2995..

T2994..

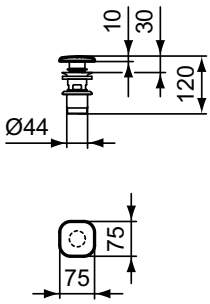

T3630..

Výrobce si vyhrazuje právo na změny sortimentu, cen a technické specifikace. Pro instalaci výrobku jsou rozhodující rozměry uvedené v technických výkresech.

Nábytkové umyvadlo

NOVINKA

Strada II

Design Robin Levien

Popis výrobku

Strada II nábytkové dvojumyvadlo 1200 mm z jemné žárohlíny (FF). Pro kombinaci s umyvadlovou skříňkou. 2 otvory pro baterii. Keramická krytka odpadu.
Upevnění: 4 šrouby M10 x 140 mm (2x K710767 – není součástí balení).

Strada II nábytkové umyvadlo 1000 / 800 / 600 / 500 mm z jemné žárohlíny (FF). Pro kombinaci s umyvadlovou skříňkou. 1 otvor pro baterii (uprostřed). Keramická krytka odpadu.
Upevnění: 2 šrouby M10 x 140 mm (K710767 – není součástí balení).

Varianty výrobku

Strada II nábytkové dvojumyvadlo 1200 mm z jemné žárohlíny (FF). Pro kombinaci s umyvadlovou skříňkou. Bez otvoru pro baterie. Keramická krytka odpadu.
Upevnění: 4 šrouby M10 x 140 mm (2x K710767 – není součástí balení).

Strada II nábytkové umyvadlo 1000 / 800 / 600 / 500 mm z jemné žárohlíny (FF). Pro kombinaci s umyvadlovou skříňkou. Bez otvoru pro baterii. Keramická krytka odpadu.
Upevnění: 2 šrouby M10 x 140 mm (K710767 – není součástí balení).

Doporučené příslušenství

Click-clack ventil hranatý (chrom) (T3629AA).

Uvedené ceny jsou DPC bez DPH

Výrobky	Objednací číslo	Š x H x V mm	kg	Balení	Kč	EUR	
Nábytkové dvojumyvadlo 1200 mm	**T300501**	1240 x 460 x 180			19 320	743	R1
	T3005MA				20 820	801	R1
Nábytkové umyvadlo 1000 mm	**T300401**	1040 x 460 x 180			17 090	657	R1
	T3004MA				18 590	715	R1
Nábytkové umyvadlo 800 mm	**T300301**	840 x 460 x 180			13 890	534	R1
	T3003MA				15 390	592	R1
Nábytkové umyvadlo 600 mm	**T299101**	640 x 460 x 180			9 000	346	R1
	T2991MA				10 500	404	R1
Nábytkové umyvadlo 500 mm	**T298801**	540 x 460 x 180			7 650	294	R1
	T2988MA				9 150	352	R1
Varianty výrobku							
Nábytkové dvojumyvadlo 1200, bez otvoru	**T363601**	1240 x 460 x 180			19 320	743	R1
	T3636MA				20 820	801	R1
Nábytkové umyvadlo 1000 mm, bez otvoru	**T363501**	1040 x 460 x 180			17 090	657	R1
	T3635MA				18 590	715	R1
Nábytkové umyvadlo 800 mm, bez otvoru	**T363401**	840 x 460 x 180			13 890	534	R1
	T3634MA				15 390	592	R1
Nábytkové umyvadlo 600 mm, bez otvoru	**T363301**	640 x 460 x 180			9 000	346	R1
	T3633MA				10 500	404	R1
Nábytkové umyvadlo 500 mm, bez otvoru	**T363201**	540 x 460 x 180			7 650	294	R1
	T3632MA				9 150	352	R1
Doporučené příslušenství							
Click-clack ventil hranatý (chrom)	**T3629AA**				2 090	80	R1

Provedení

01 Bílá
MA Bílá + Ideal Plus

Provedení

AA Chrom

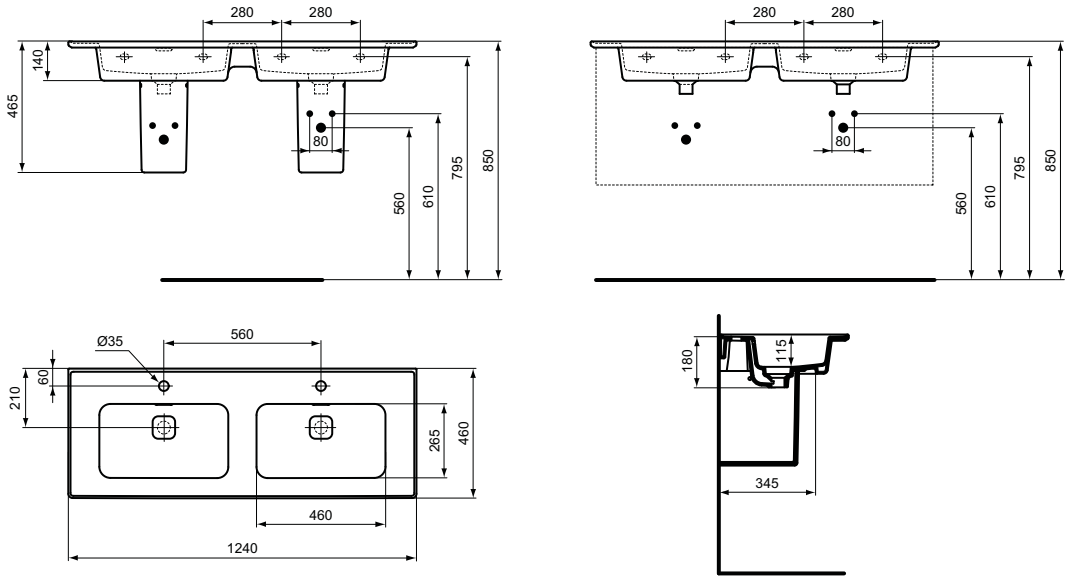

T3005..

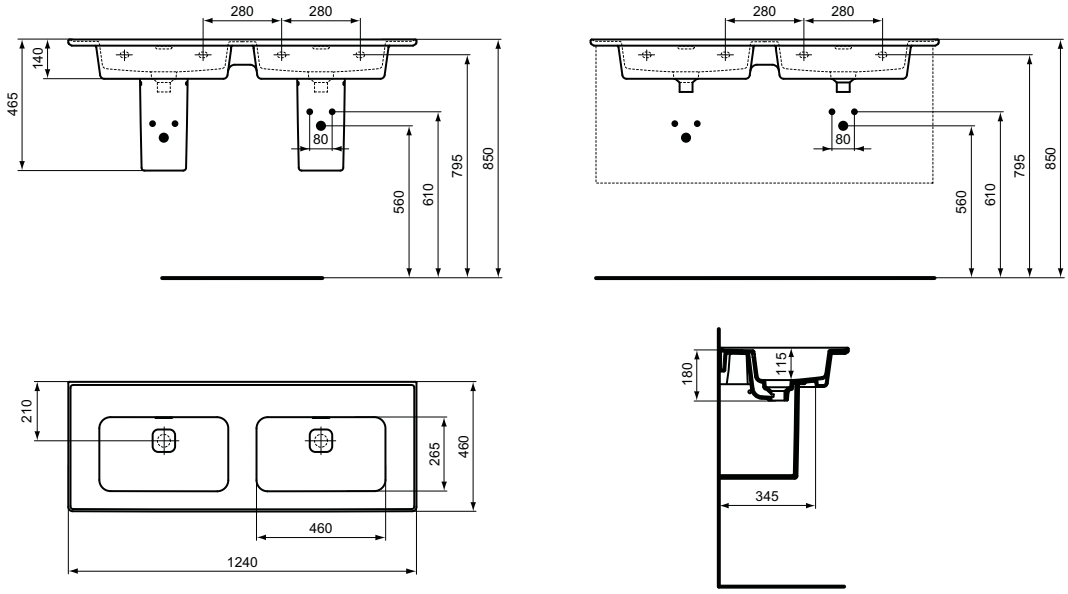

T3636..

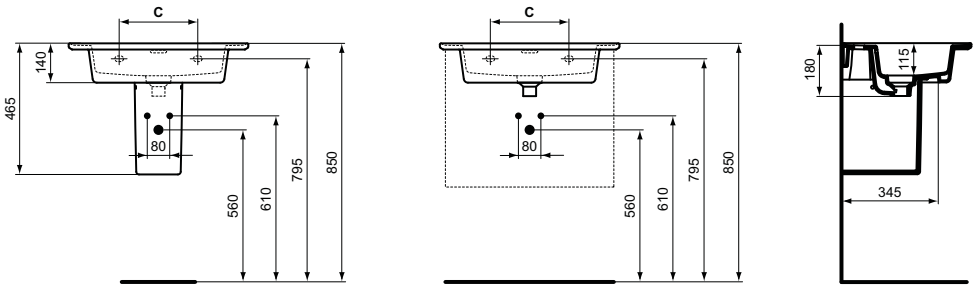

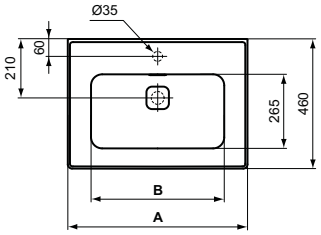

	A	B	C
T3004..	1040	730	280
T3003..	840	620	280
T2991..	640	475	280
T2988..	540	375	200
T3635..	1040	730	280
T3634..	840	620	280
T3633..	640	475	280
T3632..	540	375	200

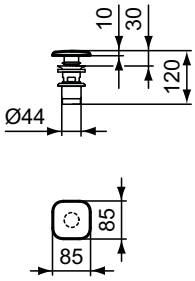

T3629..

Výrobce si vyhrazuje právo na změny sortimentu, cen a technické specifikace. Pro instalaci výrobku jsou rozhodující rozměry uvedené v technických výkresech.

Umyvadlo na desku - obdélník

NOVINKA

Strada II

Design Robin Levien

Popis výrobku

Strada II umyvadlo na desku 600 / 500 x 400 mm z jemné žárohlíny (FF). Včetně upevňovací sady (D570967). Zadní strana glazovaná. S přepadovým otvorem a keramickou krytkou odpadu. 1 otvor pro baterii (uprostřed).

Strada II umyvadlo na desku 600 / 500 x 400 mm z jemné žárohlíny (FF). Včetně upevňovací sady (D570967). Zadní strana glazovaná. S přepadovým otvorem a keramickou krytkou odpadu. Bez otvoru pro baterii.

Strada II umyvadlo na desku 500 x 350 mm z jemné žárohlíny (FF). Včetně upevňovací sady (D570967). Zadní strana glazovaná. S přepadovým otvorem a keramickou krytkou odpadu. 1 otvor pro baterii (na straně).

Varianty výrobku

Strada II umyvadlo na desku 500 x 400 mm z jemné žárohlíny (FF). Včetně upevňovací sady (D570967). Zadní strana glazovaná. Bez přepadového otvoru a bez otvoru pro baterii. Keramická krytka odpadu. Montáž možná pouze s neuzavíratelnou odpadovou garniturou.

Doporučené příslušenství

Neuzavíratelná odtoková garnitura (J3291AA).

Pouze pro umyvadla s přepadovým otvorem – Click-clack ventil hranatý (chrom) (T3629AA).

Uvedené ceny jsou DPC bez DPH

Výrobky	Objednací číslo	Š x H x V mm	kg	Balení	Kč	EUR	
Umyvadlo na desku 600 x 400 mm,	**T299801**	600 x 400 x 175			9 000	346	R1
s přepadem, s otvorem	**T2998MA**				10 500	404	R1
Umyvadlo na desku 500 x 400 mm,	**T296601**	500 x 400 x 175			7 650	294	R1
s přepadem, s otvorem	**T2966MA**				9 150	352	R1
Umyvadlo na desku 600 x 400 mm,	**T299901**	600 x 400 x 180			9 000	346	R1
s přepadem, bez otvoru	**T2999MA**				10 500	404	R1
Umyvadlo na desku 500 x 400 mm,	**T296501**	500 x 400 x 180			7 570	291	R1
s přepadem, bez otvoru	**T2965MA**				9 070	349	R1
Umyvadlo na desku 500 x 350 mm,	**T296401**	500 x 350 x 170			7 650	294	R1
s přepadem, s otvorem na straně	**T2964MA**				9 150	352	R1
Varianty výrobku							
Umyvadlo na desku 500 x 400 mm,	**T296701**	500 x 400 x 180			7 570	291	R1
bez přepadu, bez otvoru	**T2967MA**				9 070	349	R1
Doporučené příslušenství							
Neuzaviratelná odtoková garnitura	**J3291AA**		0,4		1 110	42	R2
Doporučené příslušenství (Pouze pro umyvadla s přepadovým otvorem)							
Click-clack ventil hranatý (chrom)	**T3629AA**				2 090	80	R1

Provedení

01 Bílá

MA Bílá + Ideal Plus

Provedení

AA Chrom

Umyvadlo na desku - obdélník

NOVINKA

Strada II

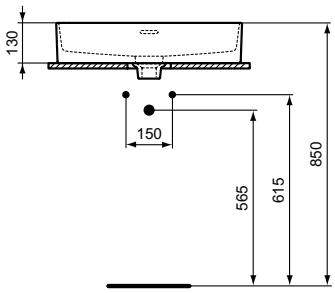

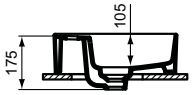

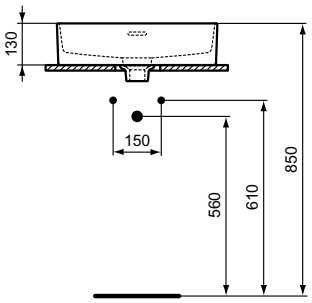

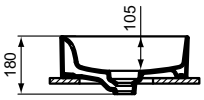

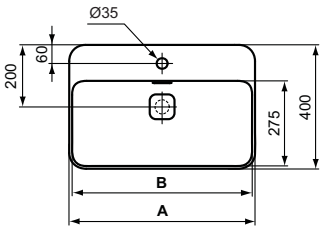

	A	B
T2998..	600	585
T2966..	500	485

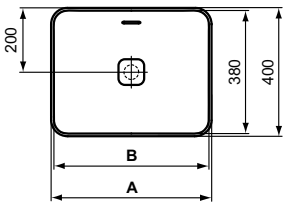

	A	B
T2999	600	580
T2965	500	480

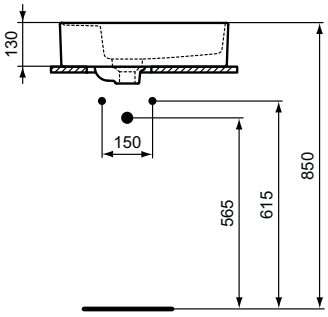

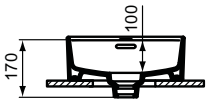

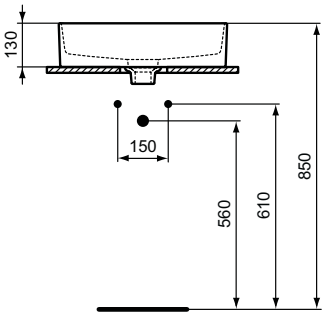

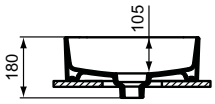

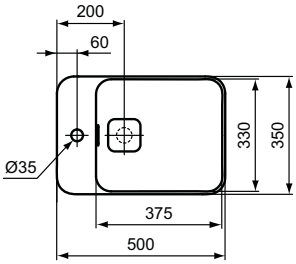

T2964..

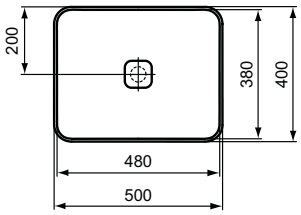

T2967..

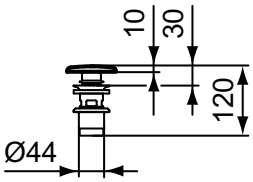

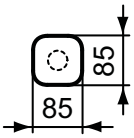

T3629..

Ceník 2019 - Ideal Standard s.r.o., Zemská 623, 415 74 Teplice - Tel.: +420 417 592 111 - www.idealstandard.cz
Výrobce si vyhrazuje právo na změny sortimentu, cen a technické specifikace. Pro instalaci výrobku jsou rozhodující rozměry uvedené v technických výkresech.

Umyvadlo na desku - čtverec

NOVINKA

Strada II

Design Robin Levien

Popis výrobku

Strada II umyvadlo na desku 400 x 400 mm z jemné žárohlíny (FF).
Včetně upevňovací sady (D570967). Zadní strana glazovaná.
S přepadovým otvorem a keramickou krytkou odpadu.
Bez otvoru pro baterii.

Varianty výrobku

Strada II umyvadlo na desku 400 x 400 mm z jemné žárohlíny (FF).
Včetně upevňovací sady (D570967). Zadní strana glazovaná.
Bez přepadového otvoru a bez otvoru pro baterii.
Keramická krytka odpadu.
Montáž možná pouze s neuzavíratelnou odpadovou garniturou.

Doporučené příslušenství

Neuzavíratelná odtoková garnitura (J3291AA).

Pouze pro umyvadla s přepadovým otvorem – Click-clack ventil hranatý (chrom) (T3629AA).

Uvedené ceny jsou DPC bez DPH

Výrobky	Objednací číslo	Š x H x V mm	kg	Balení	Kč	EUR	
Umyvadlo na desku 400 x 400 mm,	**T296301**	400 x 400 x 180			6 690	257	R1
s přepadem, bez otvoru	**T2963MA**				8 190	315	R1
Varianty výrobku							
Umyvadlo na desku 400 x 400 mm,	**T296201**	400 x 400 x 180			6 690	257	R1
bez přepadu, bez otvoru	**T2962MA**				8 190	315	R1
Doporučené příslušenství							
Neuzaviratelná odtoková garnitura	**J3291AA**		0,4		1 110	42	R2
Doporučené příslušenství (Pouze pro umyvadla s přepadovým otvorem)							
Click-clack ventil hranatý (chrom)	**T3629AA**				2 090	80	R1

Provedení

01 Bílá
MA Bílá + Ideal Plus

Provedení

AA Chrom

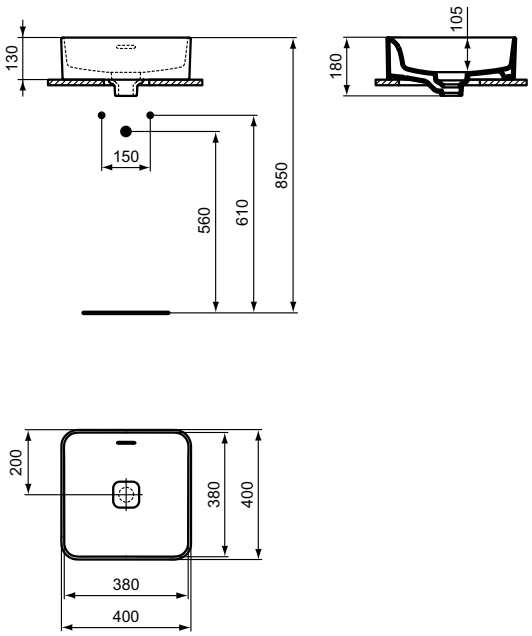

T2963..

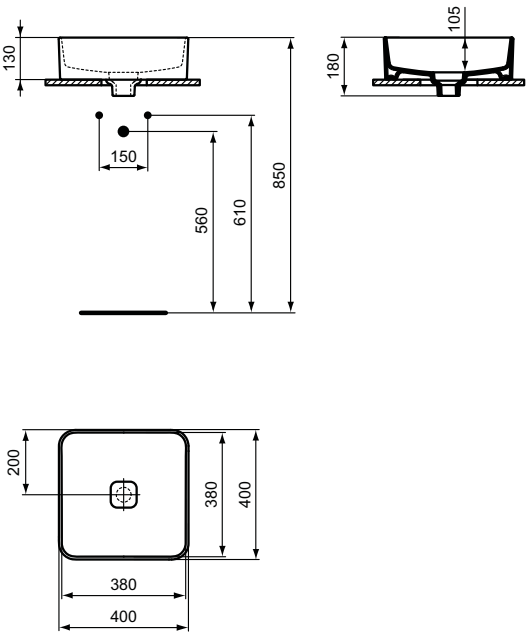

T2962..

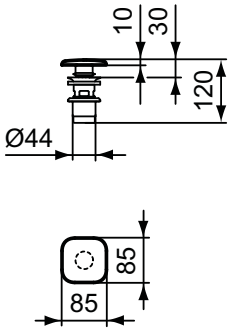

T3629..

Umyvadlo na desku - kruh

NOVINKA

Strada II

Design Robin Levien

IDEAL PLUS

Popis výrobku

Strada II umyvadlo na desku Ø450 / Ø380 mm z jemné žárohlíny (FF). Včetně upevňovací sady (D570967). S přepadovým otvorem a keramickou krytkou odpadu. Bez otvoru pro baterii. Instalujte s umyvadlovou baterií určenou k umyvadlu na desku nebo podomítkovou umyvadlovou baterií.

Varianty výrobku

Strada II umyvadlo na desku Ø450 mm z jemné žárohlíny (FF). Včetně upevňovací sady (D570967). Bez přepadového otvoru a otvoru pro baterii. Keramická krytka odpadu.
Instalujte s umyvadlovou baterií určenou k umyvadlu na desku nebo podomítkovou umyvadlovou baterií. Montáž možná pouze s neuzavíratelnou odpadovou garniturou.

Doporučené příslušenství

Neuzavíratelná odtoková garnitura (J3291AA).

Pro umyvadla Ø450 mm s přepadovým otvorem – Click-clack ventil hranatý (chrom) (T3629AA).

Pro umyvadla Ø380 mm s přepadovým otvorem – Click-clack ventil hranatý malý (chrom) (T3630AA).

Uvedené ceny jsou DPC bez DPH

Výrobky	Objednací číslo	Š x H x V mm	kg	Balení	Kč	EUR	
Umyvadlo na desku - Ø450 mm,	**T296101**	450 x 450 x 180			7 910	304	R1
s přepadem, bez otvoru	**T2961MA**				9 410	362	R1
Umyvadlo na desku - Ø380 mm,	**T292901**	380 x 380 x 180			7 000	269	R1
s přepadem, bez otvoru	**T2929MA**				8 500	327	R1
Varianty výrobku							
Umyvadlo na desku - Ø450 mm,	**T295901**	450 x 450 x 180			7 910	304	R1
bez přepadu, bez otvoru	**T2959MA**				9 410	362	R1
Doporučené příslušenství							
Neuzaviratelná odtoková garnitura	**J3291AA**		0,4		1 110	42	R2
Doporučené příslušenství (Pouze pro umyvadla s přepadovým otvorem)							
Click-clack ventil hranatý (chrom)	**T3629AA**	85 x 85			2 090	80	R1
Click-clack ventil hranatý malý (chrom)	**T3630AA**	75 x 75			2 090	80	R1

Provedení

01 Bílá

MA Bílá + Ideal Plus

Provedení

AA Chrom

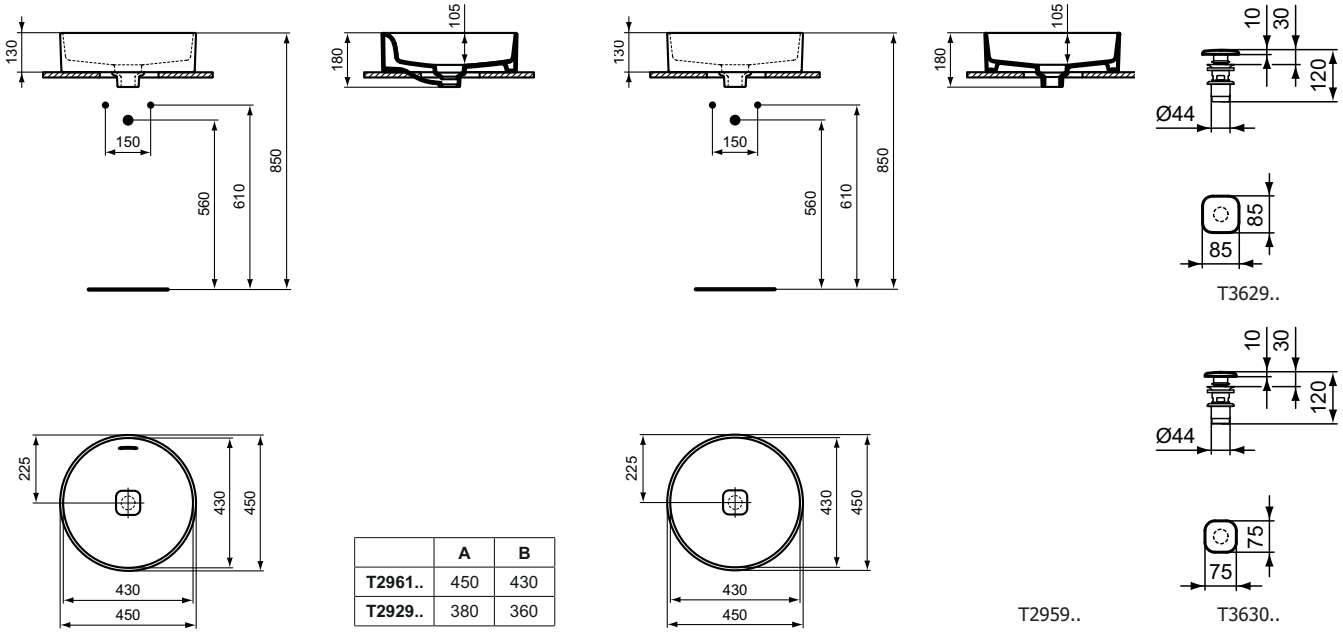

	A	B
T2961..	450	430
T2929..	380	360

Výrobce si vyhrazuje právo na změny sortimentu, cen a technické specifikace. Pro instalaci výrobku jsou rozhodující rozměry uvedené v technických výkresech.

Umyvadlo na desku - ovál

NOVINKA

Strada II

Design Robin Levien

Popis výrobku

Strada II umyvadlo na desku 600 x 400mm z jemné žárohlíny (FF). Včetně upevňovací sady (D570967). S přepadovým otvorem, bez otvoru pro baterii. Keramická krytka odpadu. Instalujte s umyvadlovou baterií určenou k umyvadlu na desku nebo podomítkovou umyvadlovou baterií.

Varianty výrobku

Strada II umyvadlo na desku 750 / 600 x 400mm z jemné žárohlíny (FF). Včetně upevňovací sady (D570967). Bez přepadového otvoru a bez otvoru pro baterii. Keramická krytka odpadu. Instalujte s umyvadlovou baterií určenou k umyvadlu na desku nebo podomítkovou umyvadlovou baterií.
Montáž možná pouze s neuzavíratelnou odpadovou garniturou.

Doporučené příslušenství

Neuzavíratelná odtoková garnitura (J3291AA).

Pouze pro umyvadla s přepadovým otvorem – Click-clack ventil hranatý (chrom) (T3629AA).

Uvedené ceny jsou DPC bez DPH

Výrobky	Objednací číslo	Š x H x V mm	kg	Balení	Kč	EUR	
Umyvadlo na desku 600 x 400 mm,	**T360401**	600 x 400 x 180			9 290	357	R1
s přepadem, bez otvoru	**T3604MA**				10 790	415	R1
Umyvadlo na desku 600 x 400 mm,	**T298101**	600 x 400 x 180			9 290	357	R1
bez přepadu, bez otvoru	**T2981MA**				10 790	415	R1
Varianty výrobku							
Umyvadlo na desku 750 x 400 mm,	**T298001**	750 x 400 x 180			14 410	554	R1
bez přepadu, bez otvoru	**T2980MA**				15 910	612	R1
Doporučené příslušenství							
Neuzaviratelná odtoková garnitura	**J3291AA**		0,4		1 110	42	R2
Doporučené příslušenství (Pouze pro umyvadla s přepadovým otvorem)							
Click-clack ventil hranatý (chrom)	**T3629AA**				2 090	80	R1

Provedení

01 Bílá

MA Bílá + Ideal Plus

Provedení

AA Chrom

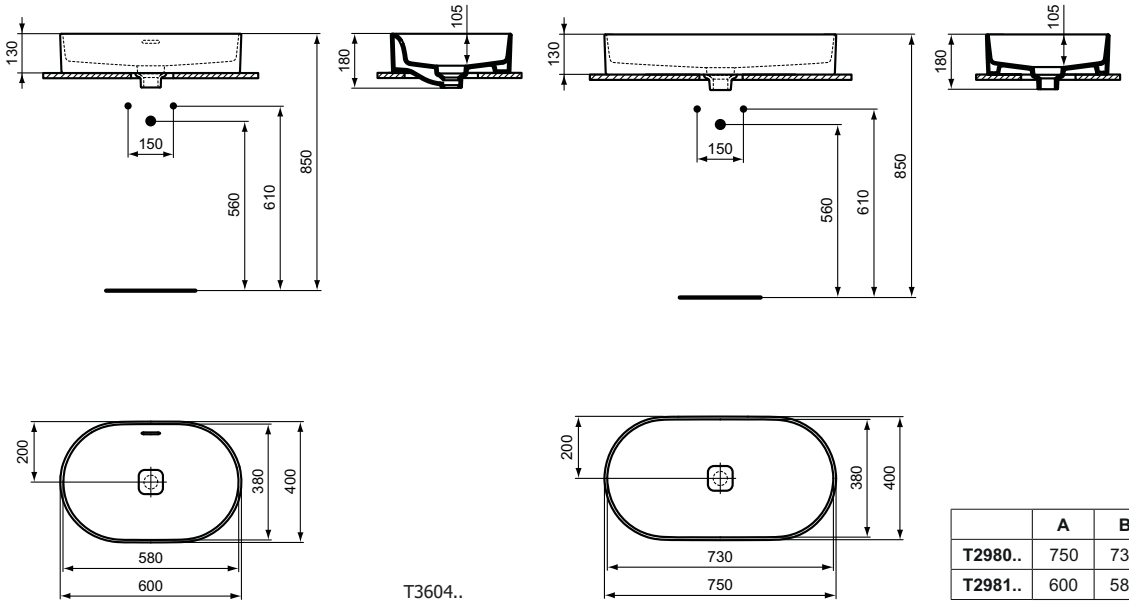

T3604..

	A	B
T2980..	750	730
T2981..	600	580

T3629..

Umyvadlo polozápustné | Umyvadlo pod desku

NOVINKA

Strada II

Design Robin Levien

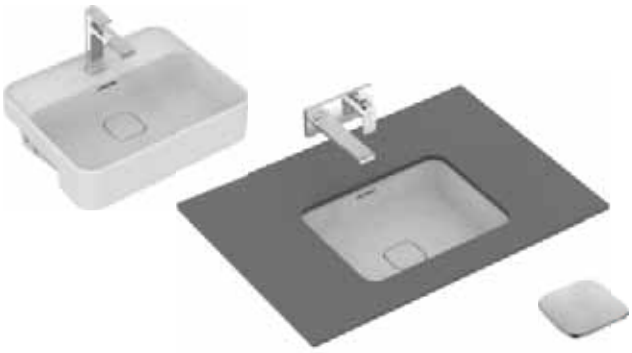

Popis výrobku

Strada II polozápustné umyvadlo z jemné žárohlíny (FF). Včetně upevňovací sady (E209167). S přepadovým otvorem. 1 otvor pro umyvadlovou baterii (uprostřed). Keramická krytka odpadu.

Strada II umyvadlo pod desku z jemné žárohlíny (FF). Včetně upevňovací sady (T645567). S přepadovým otvorem. Keramická krytka odpadu.

Doporučené příslušenství

Click-clack ventil hranatý (chrom) (T3629AA).

Uvedené ceny jsou DPC bez DPH

Výrobky	Objednací číslo	Š x H x V mm	kg	Balení	Kč	EUR	
Umyvadlo polozápustné 500 mm	**T299301**	500 x 400 x 175			8 250	317	R1
	T2993MA				9 750	375	R1
Umyvadlo pod desku 500 mm	**T299201**	500 x 405 x 175			8 250	317	R1
	T2992MA				9 750	375	R1
Doporučené příslušenství							
Click-clack ventil hranatý (chrom)	**T3629AA**				2 090	80	R1

Provedení

01 Bílá

MA Bílá + Ideal Plus

Provedení

AA Chrom

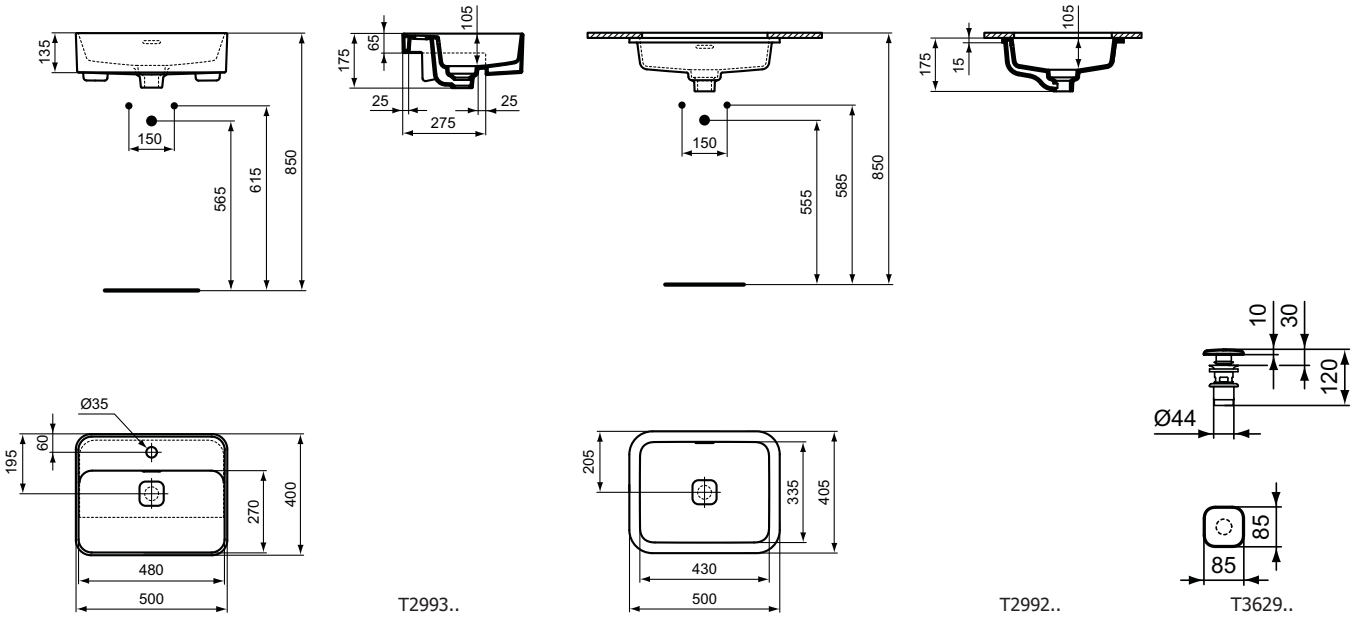

Ceník 2019 - Ideal Standard s.r.o., Zemská 623, 415 74 Teplice - Tel.: +420 417 592 111 - www.idealstandard.cz
Výrobce si vyhrazuje právo na změny sortimentu, cen a technické specifikace. Pro instalaci výrobku jsou rozhodující rozměry uvedené v technických výkresech.

Závěsný | stacionární bidet

NOVINKA

Strada II

Design Robin Levien

Popis výrobku

Strada II závěsný bidet z jemné žárohlíny se skrytým upevněním. Včetně upevňovací sady (TT0299598) pro skryté připevnění. Keramická krytka odpadu. 1 otvor pro bidetovou baterii. Instalace: s podomítkovým modulem do zdi nebo do sádrokartonové příčky.

Strada II stacionární bidet z jemné žárohlíny. Včetně upevňovací sady (TT0293851) pro skryté připevnění. Keramická krytka odpadu. 1 otvor pro bidetovou baterii.

Uvedené ceny jsou DPC bez DPH

Výrobky	Objednací číslo	Š x H x V mm	kg	Balení	Kč	EUR	
Závěsný bidet	**T297101**	360 x 540 x 300			7 180	276	R1
	T2971MA				8 680	334	R1
Stacionární bidet	**T296901**	360 x 555 x 400			7 180	276	R1
	T2969MA				8 680	334	R1

Provedení

01 Bílá

MA Bílá + Ideal Plus

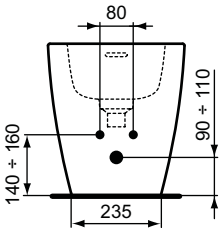

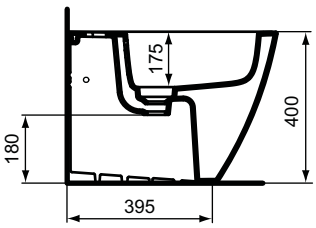

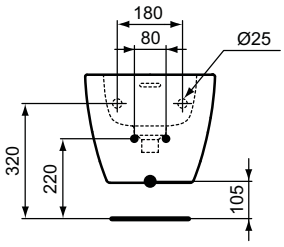

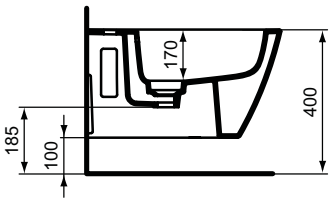

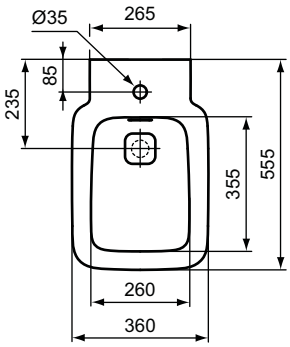

T2969..

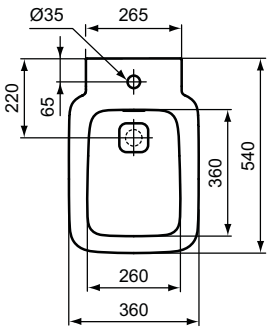

T2971..

Závěsný | stacionární klozet Aquablade®

NOVINKA

Strada II

Design Robin Levien

Popis výrobku

Strada II závěsný klozet ze slinutého keramického střepu (VC) s inovativní splachovací technologií AquaBlade®. EN 997. Včetně upevňovací sady (TT0299598) pro skryté připevnění.
Glazovaný vnitřní splachovací kruh. Pro podomítkovou nádržku se splachovací kapacitou od 4,5l.
Instalace: s podomítkovým modulem do zdi nebo do sádrokartonové příčky.

Strada II stacionární klozet ze slinutého keramického střepu (VC) s inovativní splachovací technologií AquaBlade®. EN 997. Včetně upevňovací sady (TT0293851) pro skryté připevnění. Glazovaný vnitřní splachovací kruh. Odpad vodorovný. Pro podomítkovou nebo nástěnnou nádržku se splachovací kapacitou s obsahem od 4,5 l.

Varianty výrobku

Závěsný klozet s AQUABLADE® technologií, s klozetovým sedátkem Soft-Close
Závěsný klozet s AQUABLADE® technologií, s klozetovým sedátkem

Nezbytné příslušenství

Strada II klozetové ultra ploché sedátko Soft-close z Duroplastu. Snadno odnímatelné. Nerezové panty.
Strada II klozetové ultra ploché sedátko z Duroplastu. Snadno odnímatelné. Nerezové panty.

Uvedené ceny jsou DPC bez DPH

Výrobky	Objednací číslo	Š x H x V mm	kg	Balení	Kč	EUR	
Závěsný klozet s AQUABLADE® technologií	**T299701**	360 x 540 x 350			10 250	394	R1
	T2997MA				11 750	452	R1
Stacionární klozet s AQUABLADE® technologií	**T296801**	360 x 555 x 400			9 230	355	R1
	T2968MA				10 730	413	R1
Varianty výrobku							
Závěsný klozet s AQUABLADE® technologií, s klozetovým sedátkem Soft-close	**T359601**	365 x 545 x 350			13 450	517	R1
Závěsný klozet s AQUABLADE® technologií, s klozetovým sedátkem	**T359701**	365 x 545 x 350			12 700	489	R1
Nezbytné příslušenství							
Klozetové sedátko Soft-close	**T360101**				3 200	123	R1
Klozetové sedátko	**T360001**				2 450	94	R1

Provedení

01 Bílá
MA Bílá + Ideal Plus

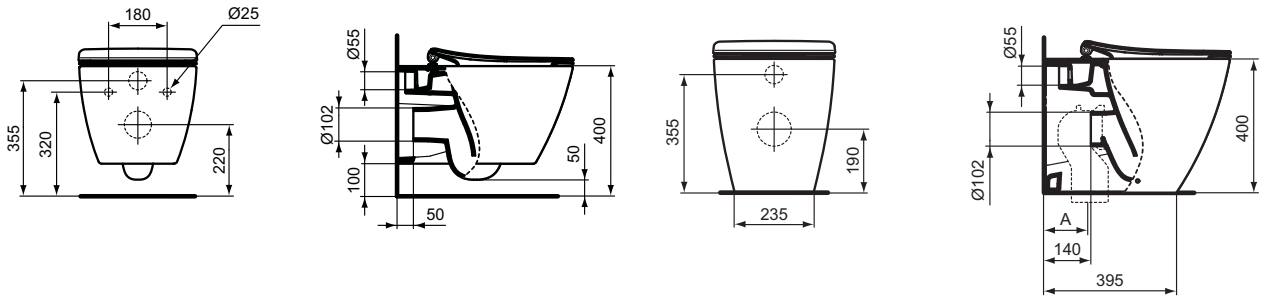

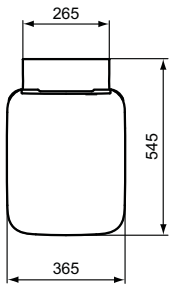

T2997..

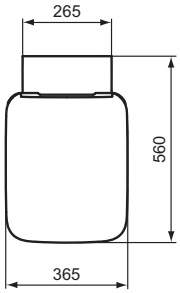

T2968..

	T002767	T002767 + T002867	J324867	J324867 + T002867	T002667	T682067
A	60 - 85	80 - 105	125 - 135	105 -155	165 - 185	185 - 200

Výrobce si vyhrazuje právo na změny sortimentu, cen a technické specifikace. Pro instalaci výrobku jsou rozhodující rozměry uvedené v technických výkresech.

Design Robin Levien

Popis výrobku

Strada II keramická krytka odpadu.

Strada II keramická krytka odpadu – malá
(pro umývátko a umyvadlo na desku Ø 380 mm).

Strada II Click-clack ventil hranatý (chrom).

Strada II Click-clack ventil hranatý (chrom) – malý
(pro umývátko a umyvadlo na desku Ø 380 mm).

Uvedené ceny jsou DPC bez DPH

Výrobky	Objednací číslo	Š x H x V mm	kg	Balení	Kč	EUR	
Keramická krytka odpadu	**T854601**				830	32	R1
Keramická krytka odpadu malá	**T360301**				830	32	R1
Click-clack ventil hranatý (chrom)	**T3629AA**				2 090	80	R1
Click-clack ventil hranatý malý (chrom)	**T3630AA**				2 090	80	R1

Provedení
01 Bílá

Provedení
AA Chrom

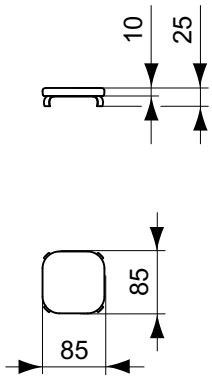

T854601

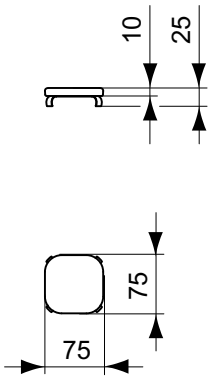

T360301

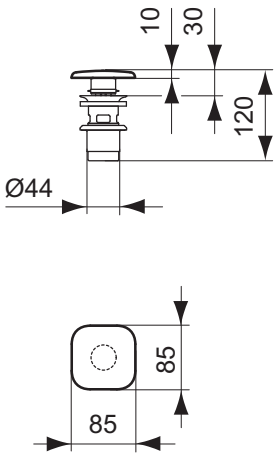

T3629AA

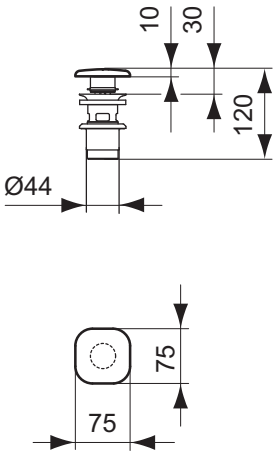

T3630AA

Umyvadla
na straně 263

Umyvadla na desku
na straně 267

Umyvadla zápustná | pod desku
na straně 270

Umývátka
na straně 271

Klozety
na straně 272

Elegantní, propracovaná a prakticky ucelená kolekce Strada promění váš sen o moderní koupelně v realitu.

Puristický design umyvadel Strada v kombinaci s vysoce kvalitními materiály a nekomplikovanou funkčností vytvoří z vašeho pobytu v koupelně příjemný zážitek. Geometrické tvary umyvadel: obdélníky, ovály nebo kruhy odpovídají současným trendům čistých a minimalistických interiérů. Jemnost základních tvarů této kolekce je zdokonalena štíhlými okraji umyvadel.

KOMPATIBILITA: Umyvadla na desku Strada lze kombinovat se skříňkami pod umyvadla Connect Air, Tesi, Tempo a Tonic II - více viz str. 47.

Výrobce si vyhrazuje právo na změny sortimentu, cen a technické specifikace. Pro instalaci výrobku jsou rozhodující rozměry uvedené v technických výkresech.

Popis výrobku

Strada nábytkové dvojumyvadlo 120 cm z jemné žárohlíny s přepadovým otvorem. 2 otvory pro umyvadlovou baterii. Upevnění: 4 šrouby M10 x 140 mm (2x K710767) – není součástí balení.

Broušená spodní hrana -> vhodné pro instalaci na desku.

Varianty výrobku

Strada nábytkové dvojumyvadlo 120 cm z jemné žárohlíny s přepadovým otvorem. 2 otvory pro umyvadlovou baterii. Upevnění: 4 šrouby M10 x 140 mm (2x K710767) – není součástí balení.

Glazovaná spodní hrana -> vhodné pro instalaci na stěnu.

Uvedené ceny jsou DPC bez DPH

Výrobky	Objednací číslo	Š x H x V mm	kg	Balení	Kč	EUR	
Nábytkové dvojumyvadlo 1200 mm (broušená spodní strana)	**K079101**	1210 x 455 x 150	32,8		15 600	600	R1
Varianty výrobku							
Nábytkové dvojumyvadlo 1200 mm	**K080801**	1210 x 455 x 150	32,8		15 600	600	R1
(glazovaná spodní strana)	**K0808MA**				17 100	658	R1

Provedení

01 Bílá

MA Bílá + Ideal Plus

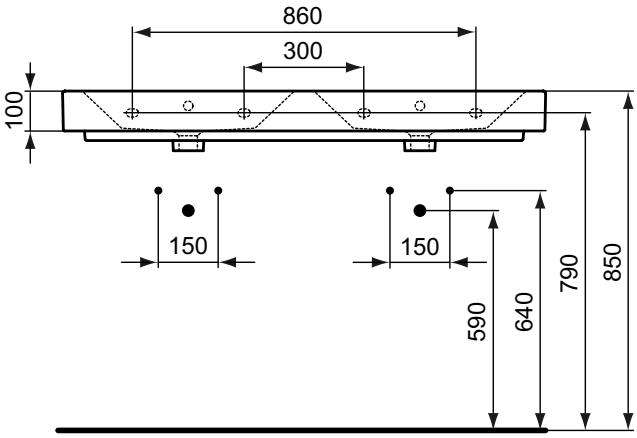

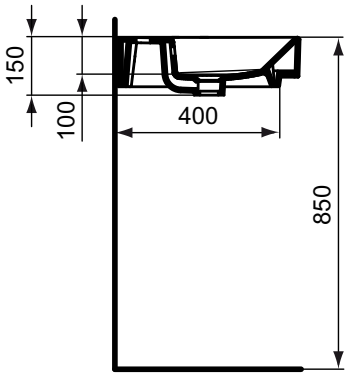

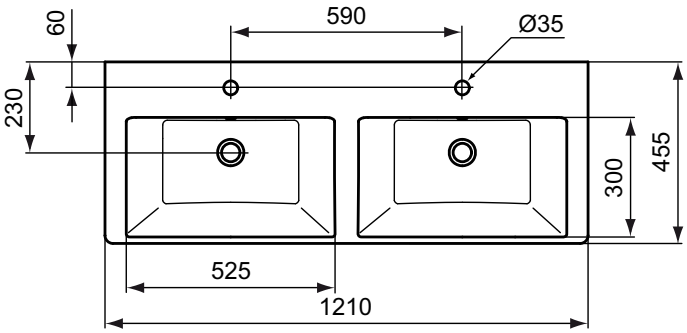

Popis výrobku

Strada nábytkové umyvadlo 100 | 90 | 80 | 70 cm z jemné žárohlíny s přepadovým otvorem. 1 otvor pro umyvadlovou baterii.
Upevnění: 4 šrouby M10 x 140 mm (2x K710767) – není součástí balení.
Broušená spodní hrana -> vhodné pro instalaci na desku.

Varianty výrobku

Strada nábytkové umyvadlo 100 | 80 cm z jemné žárohlíny s přepadovým otvorem. 1 otvor pro umyvadlovou baterii.
Upevnění: 4 šrouby M10 x 140 mm (2x K710767) – není součástí balení.
Glazovaná spodní hrana -> vhodné pro instalaci na stěnu.

Uvedené ceny jsou DPC bez DPH

Výrobky	Objednací číslo	Š x H x V mm	kg	Balení	Kč	EUR	
Nábytkové umyvadlo 1000 mm (broušená spodní strana)	**K079001**	1010 x 455 x 150	30,0		11 700	450	R1
Nábytkové umyvadlo 900 mm (broušená spodní strana)	**K078901**	910 x 455 x 150	25,0		10 190	392	R1
Nábytkové umyvadlo 800 mm (broušená spodní strana)	**K078801**	810 x 455 x 150	20,0		8 310	320	R1
	K0788MA				9 810	377	R1
Nábytkové umyvadlo 700 mm (broušená spodní strana)	**K078701**	710 x 455 x 150	15,0		7 690	296	R1
	K0787MA				9 190	353	R1
Varianty výrobku							
Nábytkové umyvadlo 1000 mm (glazovaná spodní strana)	**K080901**	1010 x 455 x 150	30,0		11 700	450	R1
	K0809MA				13 200	508	R1
Nábytkové umyvadlo 800 mm (glazovaná spodní strana)	**K081001**	810 x 455 x 150	20,0		8 310	320	R1
	K0810MA				9 810	377	R1

Provedení

01 Bílá
MA Bílá + Ideal Plus

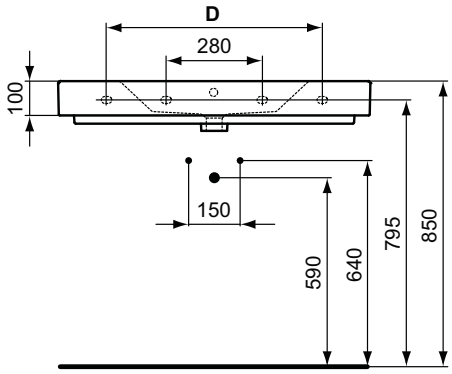

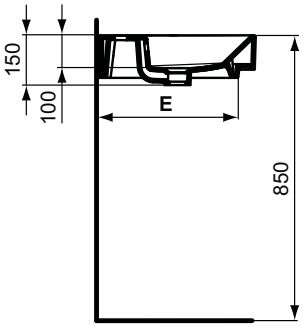

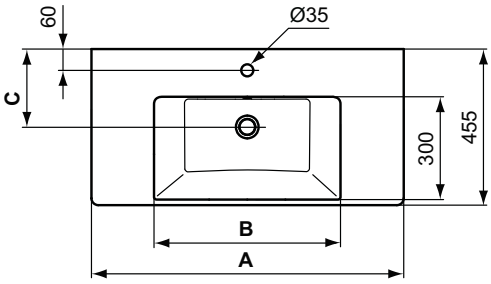

	A	B	C	D	E
K 0790 ..	1010	545	230	720	400
K 0789 ..	910	545	220	630	400
K 0788 ..	810	545	220	560	405
K 0787 ..	710	445	230	470	405

Výrobce si vyhrazuje právo na změny sortimentu, cen a technické specifikace. Pro instalaci výrobku jsou rozhodující rozměry uvedené v technických výkresech.

Popis výrobku

Strada umyvadlo z jemné žárohlíny s přepadovým otvorem.
1 otvor pro umyvadlovou baterii. Zadní strana není glazovaná.

Instalace na stěnu.

Varianty výrobku

Strada umyvadlo z jemné žárohlíny 910 mm se 2 otvory pro umyvadlovou baterii (plní fukci dvojumyvadla), s přepadovým otvorem. Instalace na stěnu. Zadní strana není glazovaná.

Strada umyvadlo z jemné žárohlíny 910| 710 | 600 |500 mm bez otvoru pro umyvadlovou baterii, s přepadovým otvorem. Instalace na stěnu. Zadní strana není glazovaná.

Upevnění (není součástí balení):
- umyvadlo 91 cm – 4 šrouby M10 x 140 mm (K710767)
- umyvadlo 71 | 60 | 50 cm – 2 šrouby M10 x 140 mm (K710767)

Uvedené ceny jsou DPC bez DPH

Výrobky	Objednací číslo	Š x H x V mm	kg	Balení	Kč	EUR	
Umyvadlo 910 mm	**K078601**	910 x 420 x 150	22,0		11 000	423	R1
	K0786MA				12 500	481	R1
Umyvadlo 710 mm	**K078201**	710 x 420 x 145	22,0		9 050	348	R1
	K0782MA				10 550	406	R1
Umyvadlo 600 mm	**K077801**	600 x 420 x 145	18,0		6 930	267	R1
	K0778MA				8 430	324	R1
Umyvadlo 500 mm	**K077701**	500 x 420 x 145	13,0		5 840	225	R1
	K0777MA				7 340	282	R1
Varianty výrobku							
Umyvadlo 910 mm (2 otvory pro baterii)	**K087701**	910 x 420 x 150	22,0		11 000	423	R1
	K0877MA				12 500	481	R1
Umyvadlo 910 mm (bez otvoru pro baterii)	**K081201**	910 x 420 x 150	22,0		11 000	423	R1
	K0812MA				12 500	481	R1
Umyvadlo 710 mm (bez otvoru pro baterii)	**K081301**	710 x 420 x 145	15,0		9 050	348	R1
	K0813MA				10 550	406	R1
Umyvadlo 600 mm (bez otvoru pro baterii)	**K079701**	600 x 420 x 145	15,0		6 930	267	R1
	K0797MA				8 430	324	R1
Umyvadlo 500 mm (bez otvoru pro baterii)	**K081501**	500 x 420 x 145	13,0		5 840	225	R1
	K0815MA				7 340	282	R1

Provedení

01 Bílá
MA Bílá + Ideal Plus

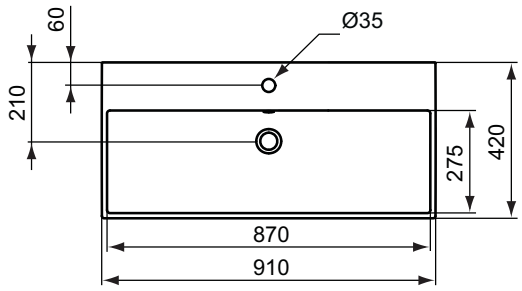

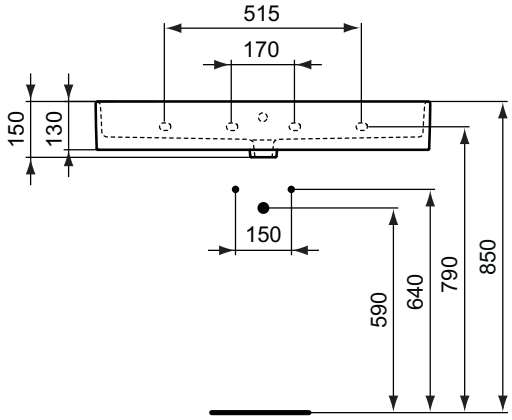

	Otvor pro baterii
K 0786 ..	●
K 0812 ..	
K 0877 ..	● ●

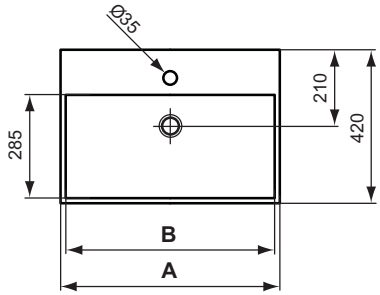

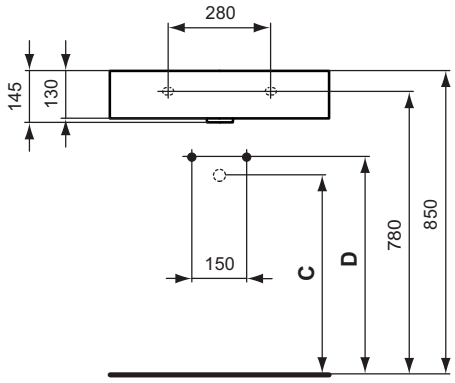

			Keramika		Nábytek		Otvor pro baterii
	A	**B**	**C**	**D**	**C**	**D**	
K 0782 ..	710	670	545	595	545	595	●
K 0778 ..	600	570	545	595	545	595	●
K 0777 ..	500	470	545	595	545	595	●
K 0813 ..	710	670	545	595	545	595	
K 0797 ..	600	570	545	595	545	595	
K 0815 ..	500	470	545	595	545	595	

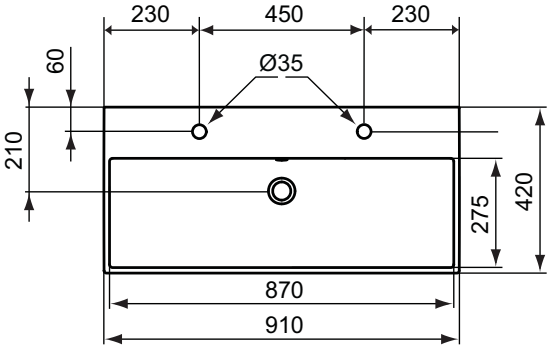

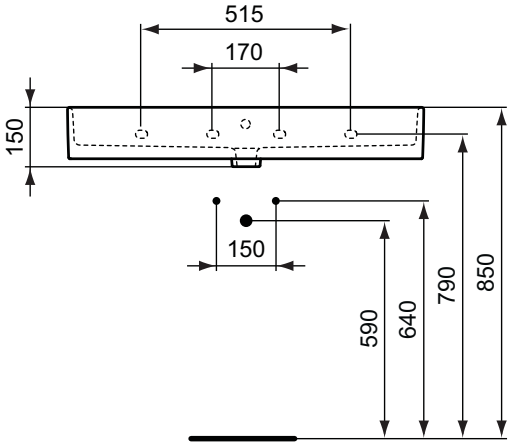

K0877..

Ceník 2019 - Ideal Standard s.r.o., Zemská 623, 415 74 Teplice - Tel.: +420 417 592 111 - www.idealstandard.cz
Výrobce si vyhrazuje právo na změny sortimentu, cen a technické specifikace. Pro instalaci výrobku jsou rozhodující rozměry uvedené v technických výkresech.

Popis výrobku

Strada umyvadlo na desku 60 | 50 cm z jemné žárohlíny s přepadovým otvorem. Glazovaná zadní stěna, broušená spodní strana. 1 otvor pro umyvadlovou baterii. Včetně výřezové šablony.

Strada umyvadlo na desku 50 cm z jemné žárohlíny. Bez otvoru pro umyvadlovou baterii a bez přepadového otvoru. Montáž jen v kombinaci s neuzavíratelnou odtokovou garniturou a s umyvadlovou baterií s nástavcem nebo s podomítkovou umyvadlovou baterií a s prodlouženým sifonem.
Včetně upevňovací sady (E009567) a výřezové šablony.

KOMPATIBILITA: Umyvadla na desku Strada lze kombinovat se skříňkami pod umyvadla Connect Air, Tesi, Tempo a Tonic II (+ vrchní deskou) – více viz str.: 47

Doporučené příslušenství

Neuzavíratelná odtoková garnitura (J3291AA).

Uvedené ceny jsou DPC bez DPH

Výrobky	Objednací číslo	Š x H x V mm	kg	Balení	Kč	EUR	
Umyvadlo na desku 600 mm	**K078101**	600 x 420 x 145	15,0		7 100	273	R1
	K0781MA				8 600	331	R1
Umyvadlo na desku 500 mm	**K081601**	500 x 420 x 145	13,0		5 980	230	R1
	K0816MA				7 480	288	R1
Umyvadlo na desku 500 mm (bez otvoru pro baterii)	**K077601**	500 x 420 x 140	13,0		5 610	216	R1
	K0776MA				7 110	273	R1
Doporučené příslušenství							
Neuzavíratelná odtoková garnitura	**J3291AA**		0,4		1 110	42	R2

Provedení

01 Bílá

MA Bílá + Ideal Plus

Provedení

AA Chrom

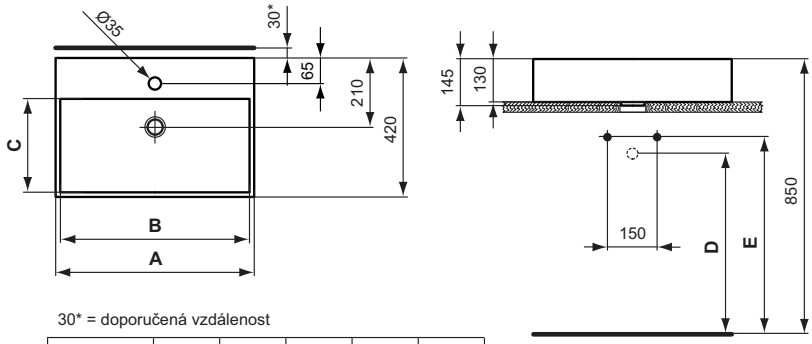

30* = doporučená vzdálenost

	A	B	C	D	E
K 0781 ..	600	570	285	545	595
K 0816 ..	500	470	275	595	645

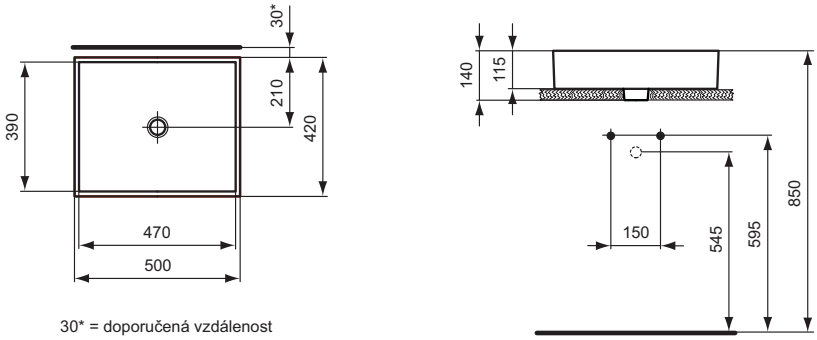

30* = doporučená vzdálenost

K 0776 ..

Umyvadlo na desku oválné

Strada

Popis výrobku

Strada O umyvadlo na desku oválné z jemné žárohlíny včetně upevňovací sady (E009567). Montáž jen v kombinaci s umyvadlovou baterií s vysokým vývodem nebo podomítkovou umyvadlovou baterií a neuzavíratelnou odtokovou garniturou.

KOMPATIBILITA: Umyvadla na desku Strada lze kombinovat se skříňkami pod umyvadla Connect Air, Tesi, Tempo a Tonic II (+ vrchní deskou) – více viz str.: 47

Doporučené příslušenství

Neuzavíratelná odtoková garnitura (J3291AA).

Uvedené ceny jsou DPC bez DPH

Výrobky	Objednací číslo	Š x H x V mm	kg	Balení	Kč	EUR	
Umyvadlo na desku oválné 750 mm	**K078501**	755 x 430 x 155	15,0		7 880	303	R1
	K0785MA				9 380	361	R1
Umyvadlo na desku oválné 600 mm	**K078401**	600 x 420 x 160	13,0		6 460	248	R1
	K0784MA				7 960	306	R1
Doporučené příslušenství							
Neuzavíratelná odtoková garnitura	**J3291AA**		0,4		1 110	42	R2

Provedení

01 Bílá

MA Bílá + Ideal Plus

Provedení

AA Chrom

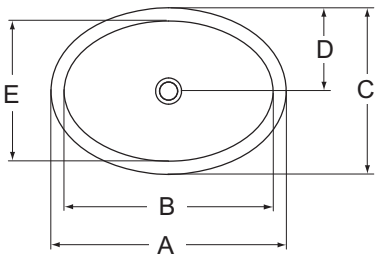

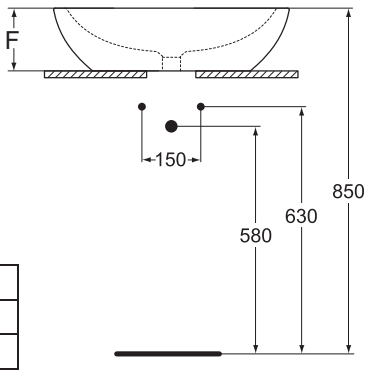

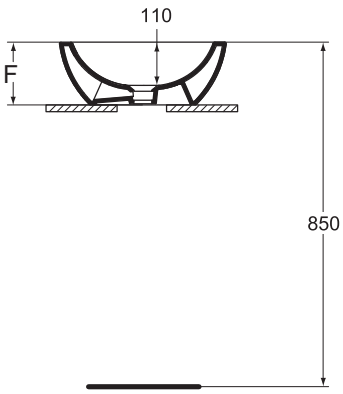

	A	B	C	D	E	F
K0784	600	535	420	210	360	160
K0785	755	675	430	215	345	155

Ceník 2019 - Ideal Standard s.r.o., Zemská 623, 415 74 Teplice - Tel.: +420 417 592 111 - www.idealstandard.cz
Výrobce si vyhrazuje právo na změny sortimentu, cen a technické specifikace. Pro instalaci výrobku jsou rozhodující rozměry uvedené v technických výkresech.

Popis výrobku

Strada O umyvadlo na desku kruhové z jemné žárohlíny včetně upevňovací sady (D570967). Montáž jen v kombinaci s umyvadlovou baterií s vysokým vývodem | podomítkovou umyvadlovou baterií a neuzavíratelnou odtokovou garniturou.

Včetně výřezové šablony: umyvadlo 425 mm (KK3470000)
umyvadlo 410 mm (KK3500000)
umyvadlo 340 mm (KK3480000)

KOMPATIBILITA: Umyvadla na desku Strada lze kombinovat se skříňkami pod umyvadla Connect Air, Tesi, Tempo a Tonic II (+ vrchní deskou) – více viz str.: 47

Doporučené příslušenství

Neuzavíratelná odtoková garnitura (J3291AA).

Uvedené ceny jsou DPC bez DPH

Výrobky	Objednací číslo	Š x H x V mm	kg	Balení	Kč	EUR	
Umyvadlo na desku kruhové 425 mm	**K078301**	425 x 425 x 160	9,0		5 750	221	R1
	K0783MA				7 250	279	R1
Umyvadlo na desku kruhové 410 mm	**K079501**	410 x 410 x 150	8,2		4 770	183	R1
	K0795MA				6 270	241	R1
Umyvadlo na desku kruhové 340 mm	**K079301**	340 x 340 x 155	7,1		5 000	192	R1
	K0793MA				6 500	250	R1
Doporučené příslušenství							
Neuzavíratelná odtoková garnitura	**J3291AA**		0,4		1 110	42	R2

Provedení

01 Bílá

MA Bílá + Ideal Plus

Provedení

AA Chrom

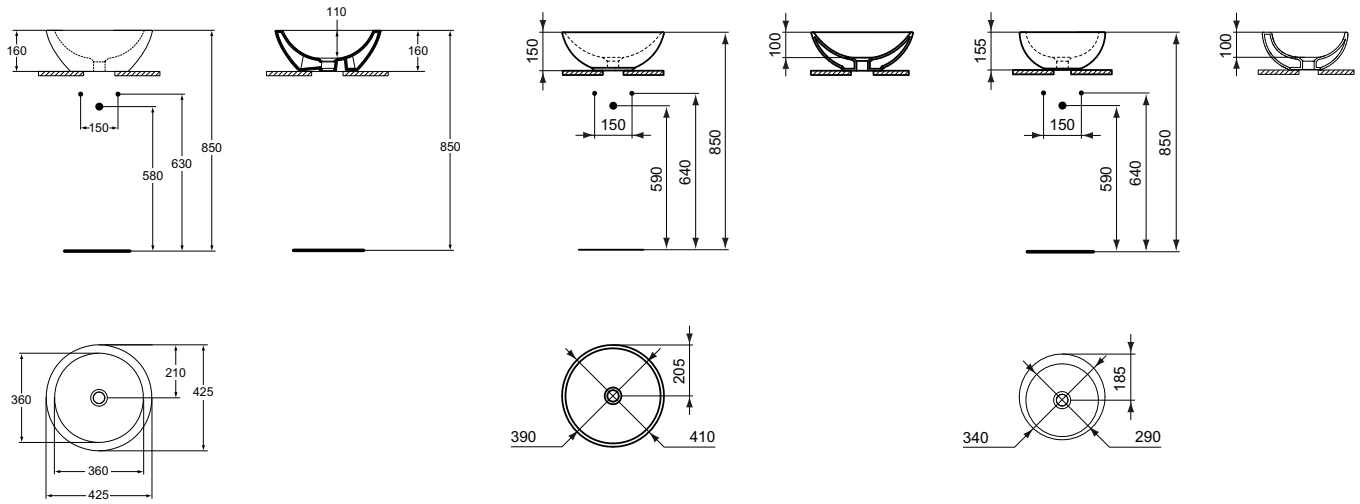

K0783.. K0795.. K0793..

Popis výrobku

Strada umyvadlo zápustné z jemné žárohlíny s přepadovým otvorem.
Instalace do desky.
Včetně výřezové šablony (KK3360000).

Strada umyvadlo pod desku z jemné žárohlíny s přepadovým otvorem.
Instalace pod desku.
Včetně upevňovací sady (T645567) a výřezové šablony (KK3350000).

Uvedené ceny jsou DPC bez DPH

Výrobky	Objednací číslo	Š x H x V mm	kg	Balení	Kč	EUR	
Umyvadlo zápustné 595 mm	**K078001**	595 x 440 x 180	17,0		5 610	216	R1
	K0780MA				7 110	273	R1
Umyvadlo pod desku 595 mm	**K077901**	595 x 440 x 170	17,0		5 610	216	R1
	K0779MA				7 110	273	R1

Provedení

01 Bílá
MA Bílá + Ideal Plus

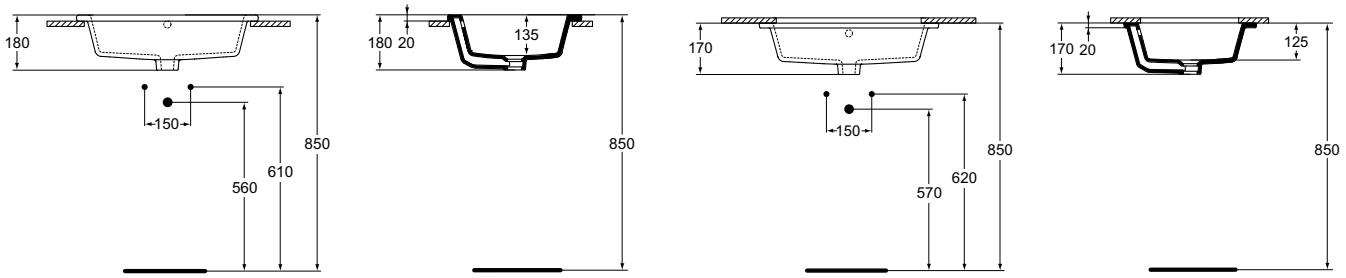

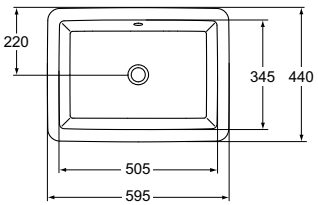

K0780..

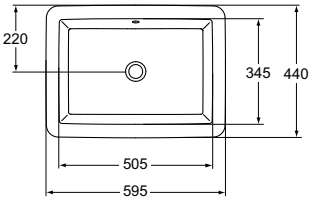

K0779..

Výrobce si vyhrazuje právo na změny sortimentu, cen a technické specifikace. Pro instalaci výrobku jsou rozhodující rozměry uvedené v technických výkresech.

Popis výrobku

Strada umývátko 45 cm z jemné žárohlíny bez přepadu.
1 otvor pro umyvadlovou baterii nalevo.
Upevnění – 2 šrouby M10 x 140 mm (K710767) – není součástí balení.
Instalujte pouze s neuzavíratelnou odtokovou garniturou.

Doporučené příslušenství

Neuzavíratelná odtoková garnitura (J3291AA).

Uvedené ceny jsou DPC bez DPH

Výrobky	Objednací číslo	Š x H x V mm	kg	Balení	Kč	EUR	
Umývátko 450 mm	**K081701**	450 x 270 x 130	10,0		5 260	202	R1
	K0817MA				6 760	260	R1
Doporučené příslušenství							
Neuzavíratelná odtoková garnitura	**J3291AA**		0,4		1 110	42	R2

Provedení

01 Bílá
MA Bílá + Ideal Plus

Provedení

AA Chrom

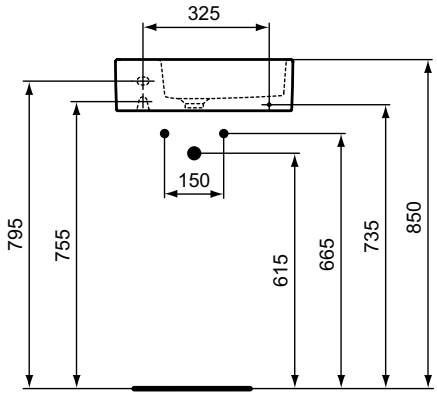

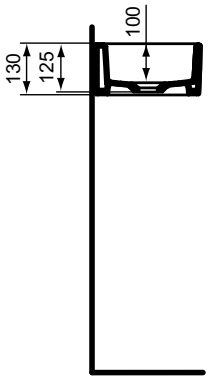

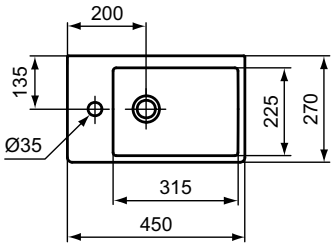

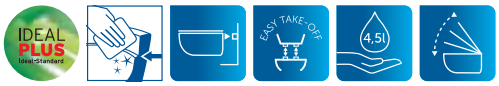

Popis výrobku

Mia závěsný klozet RIMLESS (bez splachovacího kruhu) s hlubokým splachováním se skrytým upevněním, ze slinutého keramického střepu (VC). Včetně upevňovacího setu (TT0299327). EN 997.
Pro podomítkovou nádržku se splachovací kapacitou od 4,5 l.

Instalace: s podomítkovým modulem do zdi nebo do sádrokartonové příčky.

Nezbytné příslušenství

Mia ultra ploché klozetové sedátko Soft-close z duroplastu.
Kloub k sedátku nerez.
Mia ultra ploché klozetové sedátko z duroplastu. Kloub k sedátku nerez.
Mia klozetové sedátko Soft-close z duroplastu. Kloub k sedátku nerez.
Mia klozetové sedátko z duroplastu. Kloub k sedátku nerez.

Mia ultra plochá sedátka jsou lehce odnímatelná pro snadnou údržbu (Take-off).

Uvedené ceny jsou DPC bez DPH

Výrobky	Objednací číslo	Š x H x V mm	kg	Balení	Kč	EUR	
Závěsný klozet RIMLESS (bez splachovacího kruhu)	**J504701**	360 x 550 x 375	27,0		10 300	396	R1
Nezbytné příslušenství							
Klozetové sedátko ultra ploché Soft-close	**J505801**				4 350	167	R1
Klozetové sedátko ultra ploché	**J505701**				3 030	116	R1
Klozetové sedátko Soft-close	**J469701**				3 540	136	R1
Klozetové sedátko	**J452201**				2 020	77	R1

Provedení

01 Bílá

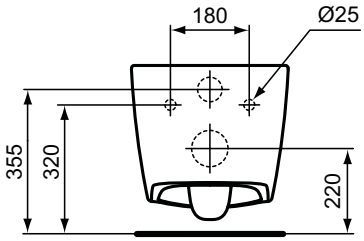

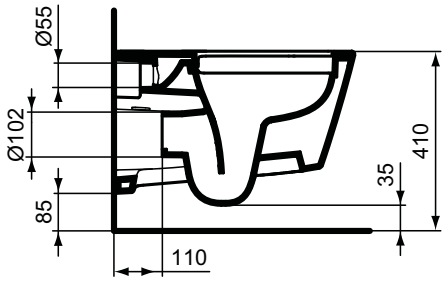

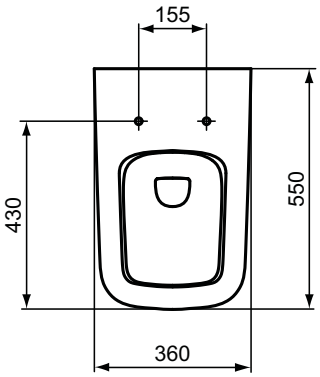

Výrobce si vyhrazuje právo na změny sortimentu, cen a technické specifikace. Pro instalaci výrobku jsou rozhodující rozměry uvedené v technických výkresech.

Umyvadla
na straně 274

Umývátka
na straně 278

Bidety
na straně 279

Klozety
na straně 280

Vysoké skříňky
na straně 283

Nová kolekce sanitární keramiky a koupelnového nábytku Tempo v sobě spojuje moderní styl, funkčnost a výhodnou cenu. Výsledkem spojení praktičnosti a stylu kolekce Tempo je universálnost sanitární keramiky, která nabízí celou řadu funkčních a krásných koupelnových řešení.

KOMPATIBILITA: Umyvadla Tempo lze kombinovat se skříňkami pod umyvadla Connect Air, Tesi, Tempo a Tonic II – více viz str. 47.

Nábytkové dvojumyvadlo + skříňka

Popis výrobku

Tempo nábytkové dvojumyvadlo 120 x 45 cm z jemné žárohlíny.
S přepadovým otvorem. 2 otvory pro umyvadlovou baterii.
Spodní strana umyvadla není glazovaná.

POZOR!
Umyvadlo nelze instalovat samostatně!

KOMPATIBILITA: Nábytková umyvadla Tempo lze kombinovat se skříňkami pod umyvadla Connect Air, Tesi, Tempo a Tonic II – více viz str.: 47

Nezbytné příslušenství

Tempo skříňka pod dvojumyvadlo 120 cm. 4 zásuvky s mechanismem pomalého dovírání (Soft-close). Skryté pojezdy zásuvek (Hettich Quadro).

Uvedené ceny jsou DPC bez DPH

Výrobky	Objednací číslo	Š x H x V mm	kg	Balení	Kč	EUR	
Nábytkové dvojumyvadlo 1200 mm	**E053401**	1215 x 450 x 155			7 710	296	R2
Nezbytné příslušenství							
Skříňka pod dvojumyvadlo 1200 mm (4 zásuvky)	**E0539WG**	1200 x 440 x 550			14 280	518	R2
	E0539OS				14 280	518	R2
	E0539SG				14 280	518	R2

Provedení
01 Bílá

Provedení
OS Dub pískový
SG Dub sv. šedý
WG Lesklý lak bílý

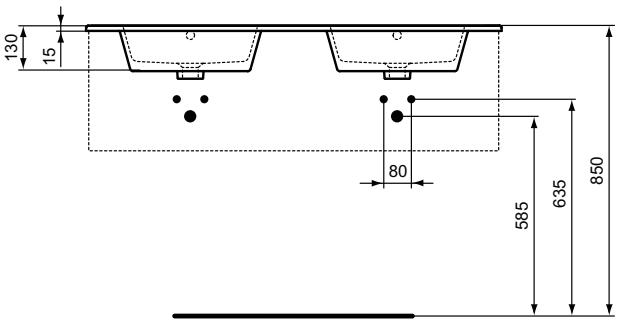

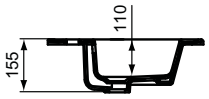

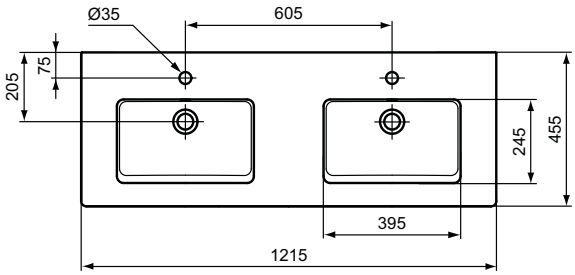

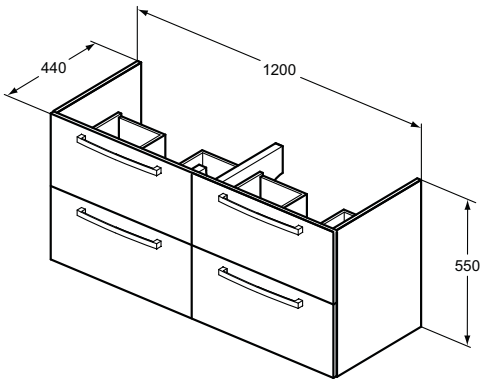

Výrobce si vyhrazuje právo na změny sortimentu, cen a technické specifikace. Pro instalaci výrobku jsou rozhodující rozměry uvedené v technických výkresech.

Popis výrobku

Tempo nábytkové umyvadlo 100 | 80 | 60 x 45 cm z jemné žárohlíny. S přepadovým otvorem. 1 otvor pro umyvadlovou baterii. Spodní strana umyvadla není glazovaná.

POZOR!
Umyvadlo nelze instalovat samostatně!

KOMPATIBILITA: Nábytková umyvadla Tempo lze kombinovat se skříňkami pod umyvadla Connect Air, Tesi, Tempo a Tonic II – více viz str.: 47

Nezbytné příslušenství

Tempo skříňka pod umyvadlo 100 | 80 | 60 cm. 2 zásuvky s mechanismem pomalého dovírání (Soft-close). Skryté pojezdy zásuvek (Hettich Quadro).

Tempo skříňka pod umyvadlo 80 | 60 cm. 2 dvířka s mechanismem pomalého dovírání (Soft-close). 1 vnitřní police. Součástí balení jsou nábytkové nohy.

Uvedené ceny jsou DPC bez DPH

Výrobky	Objednací číslo	Š x H x V mm	kg	Balení	Kč	EUR	
Nábytkové umyvadlo 100 cm	**E112901**	1015 x 450 x 155	17,5		6 170	237	R2
Nábytkové umyvadlo 80 cm	**E066901**	815 x 450 x 140	13,5		4 940	190	R2
Nábytkové umyvadlo 60 cm	**E066801**	610 x 450 x 140	11,0		3 910	150	R2
Nezbytné příslušenství							
Skříňka pod umyvadlo 1000 mm (2 zásuvky)	**E1105OS**	1000 x 440 x 550	30,4		8 230	299	R2
	E1105SG				8 230	299	R2
	E1105WG				8 230	299	R2
Skříňka pod umyvadlo 800 mm (2 zásuvky)	**E3242OS**	800 x 440 x 550	23,3		6 210	225	R2
	E3242SG				6 210	225	R2
	E3242WG				6 210	225	R2
Skříňka pod umyvadlo 600 mm (2 zásuvky)	**E3240OS**	600 x 440 x 550	20,0		5 690	206	R2
	E3240SG				5 690	206	R2
	E3240WG				5 690	206	R2
Skříňka pod umyvadlo 800 mm (2 dvířka)	**E3241OS**	800 x 440 x 740	23,7		3 600	131	R2
	E3241SG				3 600	131	R2
	E3241WG				3 600	131	R2
Skříňka pod umyvadlo 600 mm (2 dvířka)	**E3239OS**	600 x 440 x 740	18,8		3 080	112	R2
	E3239SG				3 080	112	R2
	E3239WG				3 080	112	R2

Provedení

01 Bílá

Provedení

OS Dub pískový
SG Dub sv. šedý
WG Lesklý lak bílý

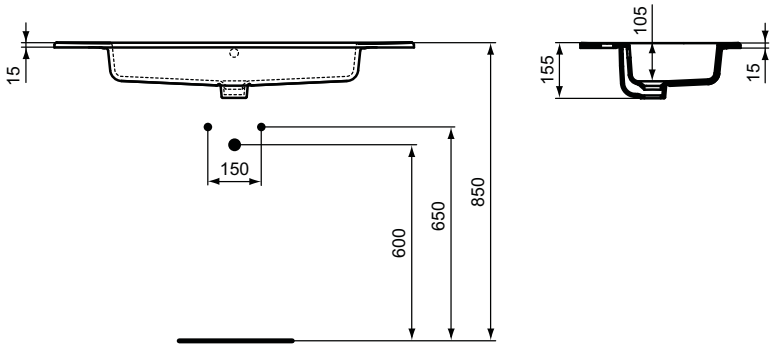

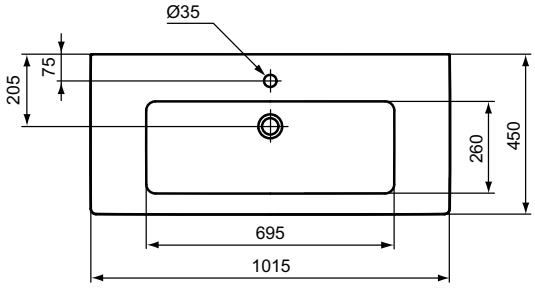

E1129..

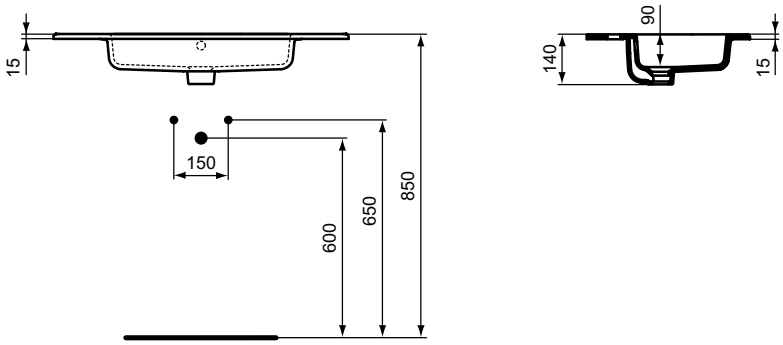

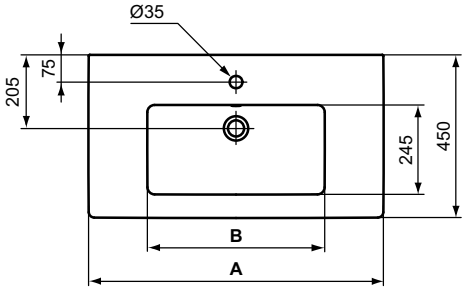

	A	B
E 0669 ..	815	490
E 0668 ..	610	400

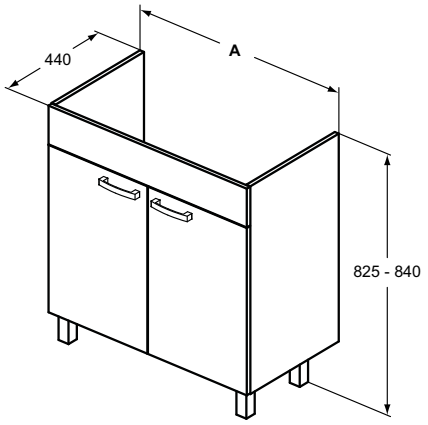

	A
E 3241 ..	800
E 3239 ..	600

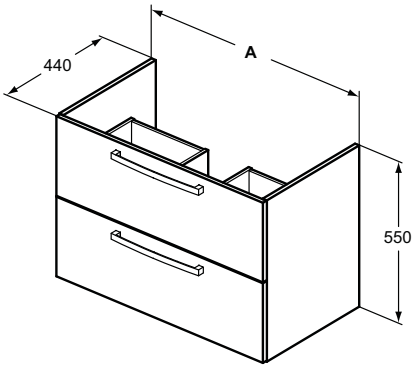

	A
E 1105 ..	1000
E 3242 ..	800
E 3240 ..	600

Výrobce si vyhrazuje právo na změny sortimentu, cen a technické specifikace. Pro instalaci výrobku jsou rozhodující rozměry uvedené v technických výkresech.

Popis výrobku

Tempo umyvadlo 65 | 60 | 55 | 50 cm ze slinutého keramického střepu (VC). S přepadovým otvorem. 1 otvor pro umyvadlovou baterii. Upevnění: 2 šrouby M10 x 140 mm (K710767) – není součástí balení.

Doporučené příslušenství

Tempo polosloup k umyvadlu z jemné žárohlíny.

Uvedené ceny jsou DPC bez DPH

Výrobky	Objednací číslo	Š x H x V mm	kg	Balení	Kč	EUR	
Umyvadlo 650 mm	**T056301**	650 x 525 x 185	22,0		2 500	96	R2
Umyvadlo 600 mm	**T058401**	600 x 495 x 185	20,4		2 260	87	R2
Umyvadlo 550 mm	**T058601**	550 x 450 x 185	16,0		2 130	82	R2
Umyvadlo 500 mm	**T058801**	500 x 440 x 190	15,8		2 020	77	R2
Doporučené příslušenství							
Polosloup pro umyvadlo	**T422501**		7,5		1 780	68	R2

Provedení

01 Bílá

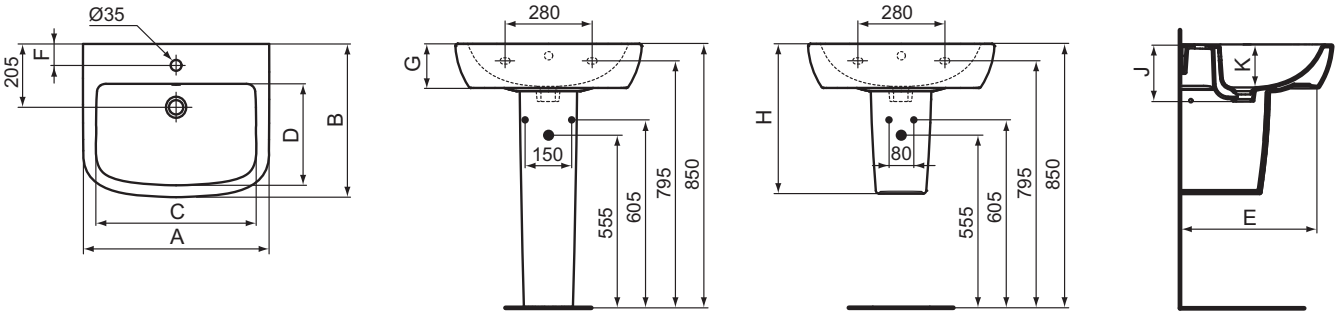

	A	B	C	D	E	F	G	H	J	K
T0563	650	525	560	355	480	65	145	485	185	140
T0584	600	495	520	330	450	70	145	480	185	140
T0586	550	450	475	290	320	70	140	485	185	135
T0588	500	440	430	285	400	60	150	480	190	135

Popis výrobku

Tempo umývátko 40 cm ze slinutého keramického střepu (VC).
S přepadem. 1 otvor pro umyvadlovou baterii uprostřed.
Upevnění – 2 šrouby M10 x 140 mm (K710767) – není součástí balení.

Tempo umývátko 35 cm ze slinutého keramického střepu (VC).
S přepadem. 1 otvor pro umyvadlovou baterii napravo | nalevo.
Upevnění – 2 šrouby M10 x 140 mm (K710767) – není součástí balení.

Doporučené příslušenství

Tempo polosloup k umývátku 40 cm z jemné žárohlíny.

Uvedené ceny jsou DPC bez DPH

Výrobky	Objednací číslo	Š x H x V mm	kg	Balení	Kč	EUR	
Umývátko 400 mm	**T059301**	400 x 360 x 170	8,0		1 760	67	R2
Umývátko 350 mm (otvor na levé straně)	**T059501**	350 x 300 x 150	6,8		1 540	59	R2
Umývátko 350 mm (otvor na pravé straně)	**T059701**	350 x 300 x 150	6,8		1 540	59	R2
Doporučené příslušenství							
Polosloup pro umývátko T0593	**T426701**		5,5		1 390	53	R2

Provedení

01 Bílá

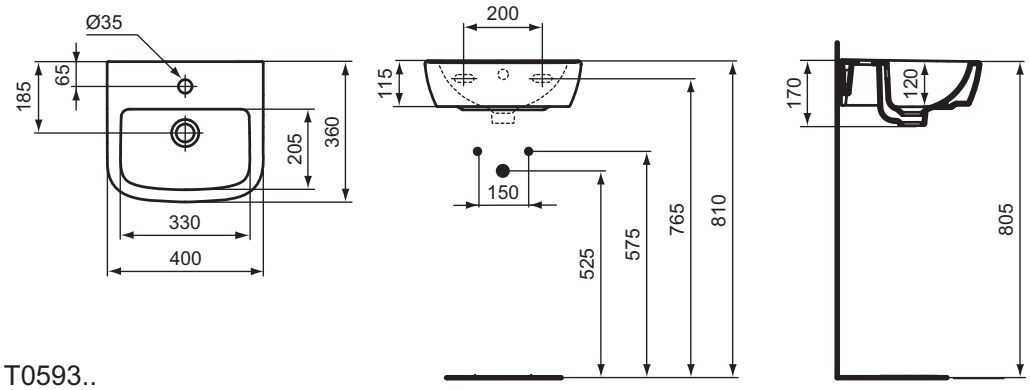

T0593..

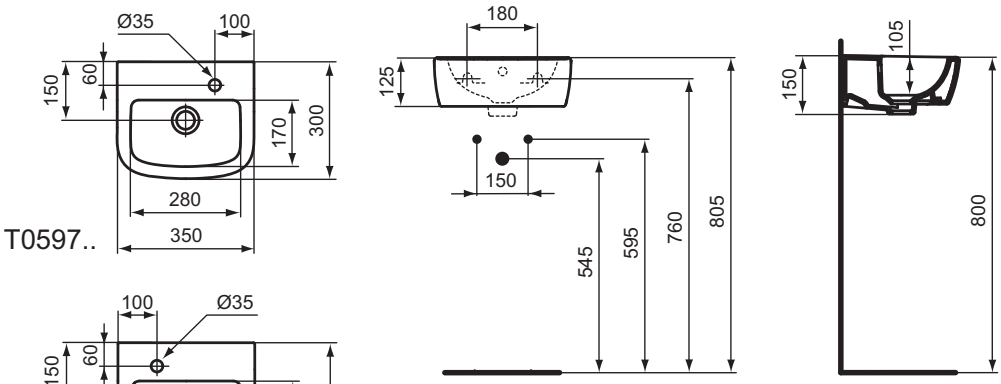

T0597..

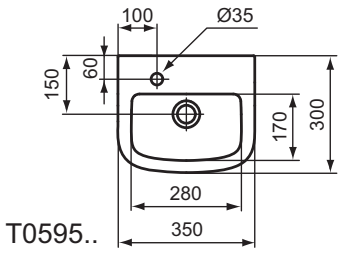

T0595..

Výrobce si vyhrazuje právo na změny sortimentu, cen a technické specifikace. Pro instalaci výrobku jsou rozhodující rozměry uvedené v technických výkresech.

Popis výrobku

Tempo závěsný bidet ze slinutého keramického střepu (VC).
1 otvor pro bidetovou baterii.

Upevnění – 2 šrouby M12 x 150 mm (K710867 – není součástí balení) do plné stěny nejméně 120 mm nebo s nosným rámem do lehkých zděných a sádrokartonových příček.

Uvedené ceny jsou DPC bez DPH

Výrobky	Objednací číslo	Š x H x V mm	kg	Balení	Kč	EUR	
Závěsný bidet	**T509501**	360 x 530 x 350	17,2		3 800	146	R2

Provedení

01 Bílá

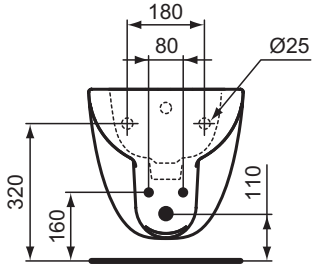

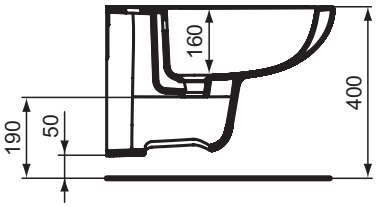

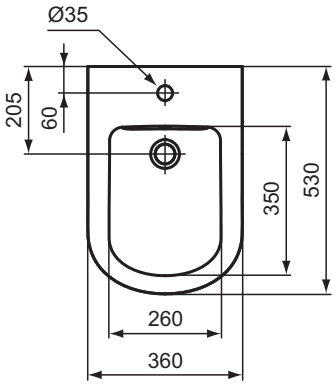

Popis výrobku

Tempo závěsný klozet RIMLESS (bez splachovacího kruhu) s hlubokým splachováním ze slinutého keramického střepu (VC). EN 997.
Pro podomítkovou nádržku se splachovací kapacitou od 4,5l.

Instalace: s podomítkovým modulem do zdi nebo do sádrokartonové příčky.

Nezbytné příslušenství

Tempo klozetové sedátko Soft-close.
Tempo klozetové sedátko.

Uvedené ceny jsou DPC bez DPH

Výrobky	Objednací číslo	Š x H x V mm	kg	Balení	Kč	EUR	
Závěsný klozet RIMLESS	**T041501**	360 x 530 x 340			4 600	177	R2
Nezbytné příslušenství							
klozetové sedátko Soft-close	**T679301**		2,1		1 900	73	R2
klozetové sedátko	**T679201**		2,1		1 250	48	R2

Provedení

01 Bílá

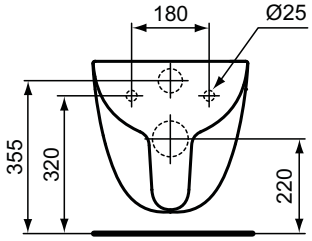

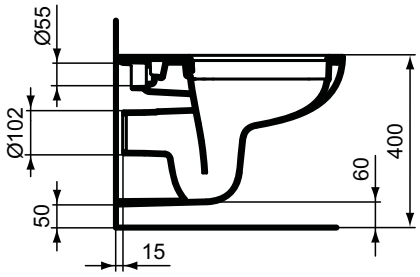

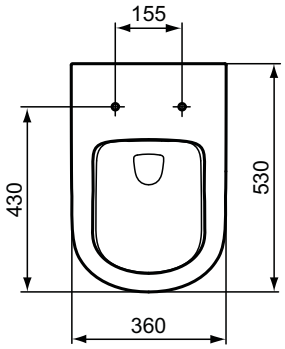

Výrobce si vyhrazuje právo na změny sortimentu, cen a technické specifikace. Pro instalaci výrobku jsou rozhodující rozměry uvedené v technických výkresech.

Popis výrobku

Tempo závěsný klozet s hlubokým splachováním ze slinutého keramického střepu (VC). EN 997. Glazováno pod kruhem.
Pro podomítkovou nádržku se splachovací kapacitou 6/3 litry nebo pro podomítkový tlakový splachovač 3/4".

Instalace: s podomítkovým modulem do zdi nebo do sádrokartonové příčky.

Varianty výrobku

Tempo závěsný klozet ZKRÁCENÝ s hlubokým splachováním ze slinutého keramického střepu (VC). EN 997. Glazováno pod kruhem.
Pro podomítkovou nádržku se splachovací kapacitou 6/3 litry nebo pro podomítkový tlakový splachovač 3/4".

Instalace: s podomítkovým modulem do zdi nebo do sádrokartonové příčky.

Nezbytné příslušenství

Tempo klozetové sedátko Soft-close.
Tempo klozetové sedátko.

Tempo klozetové sedátko Soft-close pro zkrácený klozet.
Tempo klozetové sedátko pro zkrácený klozet.

Uvedené ceny jsou DPC bez DPH

Výrobky	Objednací číslo	Š x H x V mm	kg	Balení	Kč	EUR	
Závěsný klozet	**T331101**	355 x 530 x 350	17,7		2 790	107	R2
Varianty výrobku							
Závěsný klozet (zkrácený 48 cm)	**T328801**	365 x 480 x 340	14,5		3 800	146	R2
Nezbytné příslušenství							
Klozetové sedátko Soft-close	**T679301**		2,1		1 900	73	R2
Klozetové sedátko	**T679201**		2,1		1 250	48	R2
Klozetové sedátko Soft-close (zkrácené)	**T679901**		1,9		2 400	92	R2
Klozetové sedátko (zkrácené)	**T679801**		1,9		1 290	50	R2

Provedení

01 Bílá

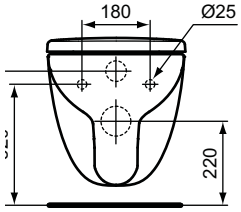

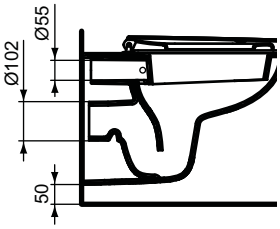

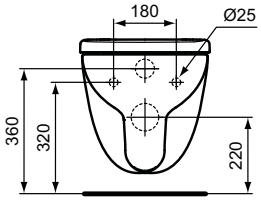

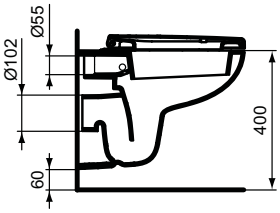

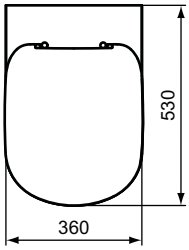

T3311..

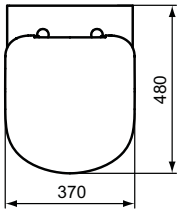

T3288..

Popis výrobku

Tempo kombinovaný klozet s hlubokým splachováním ze slinutého keramického střepu (VC) včetně upevňovací sady (TT0257919). EN 997. Odtok vodorovný. Glazováno pod kruhem.

Tempo kombinovaný klozet s hlubokým splachováním ze slinutého keramického střepu (VC) včetně upevňovací sady (TT0257919). EN 997. Odtok vnitřní kolmý. Glazováno pod kruhem.

Nezbytné příslušenství

Nádrž – boční napouštění (T427401).
Nádrž – spodní napouštění (T427301).
Tempo klozetové sedátko Soft-close.
Tempo klozetové sedátko.

Uvedené ceny jsou DPC bez DPH

Výrobky	Objednací číslo	Š x H x V mm	kg	Balení	Kč	EUR	
Kombinovaný klozet s hlubokým splachováním (odtok vodorovný)	**T331201**	360 x 660 x 400	26,3		3 800	146	R2
Kombinovaný klozet s hlubokým splachováním (odtok vnitřní kolmý)	**T331301**	360 x 660 x 400	27,7		3 910	150	R2
Nezbytné příslušenství							
Nádrž 4,5/2,5 l (boční napouštění)	**T427401**		11,0		2 200	84	R2
Nádrž 4,5/2,5 l (spodní napouštění)	**T427301**		11,0		2 200	84	R2
Klozetové sedátko Soft-close	**T679301**		2,1		1 900	73	R2
Klozetové sedátko	**T679201**		2,1		1 250	48	R2

Provedení

01 Bílá

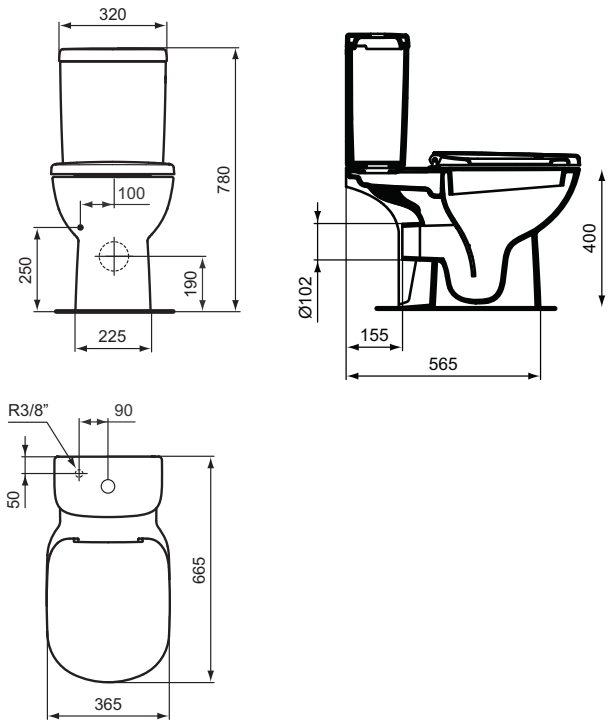

T 3312 ..

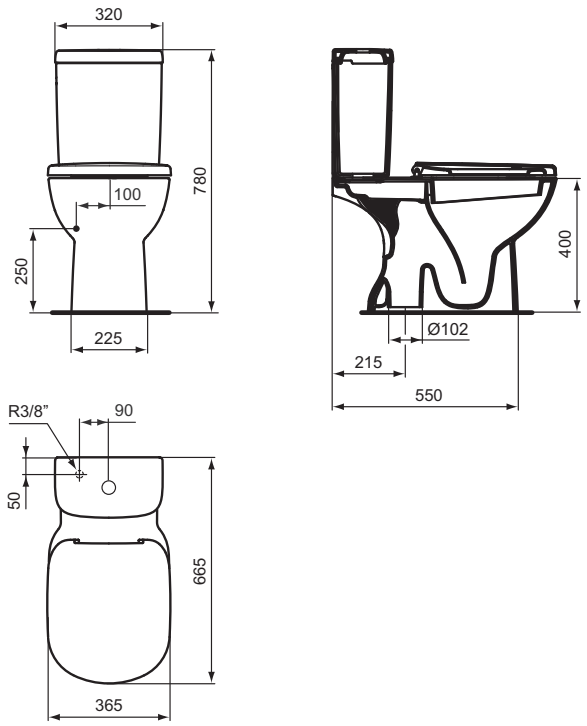

T 3313 ..

Výrobce si vyhrazuje právo na změny sortimentu, cen a technické specifikace. Pro instalaci výrobku jsou rozhodující rozměry uvedené v technických výkresech.

Popis výrobku
Tempo vysoká skříňka 30 x 150 cm. 2 dvířka s mechanismem pomalého dovírání (Soft-close). 2 nastavitelné vnitřní police. Včetně upevňovací sady.

Lze instalovat jako pravou i levou verzi.

Uvedené ceny jsou DPC bez DPH

Výrobky	Objednací číslo	Š x H x V mm	kg	Balení	Kč	EUR	
Vysoká skříňka 150 x 30 cm	**E3243OS**	300 x 235 x 1500	17,2		7 190	261	R2
	E3243SG				7 190	261	R2
	E3243WG				7 190	261	R2

Provedení
OS Dub pískový
SG Dub sv. šedý
WG Lesklý lak bílý

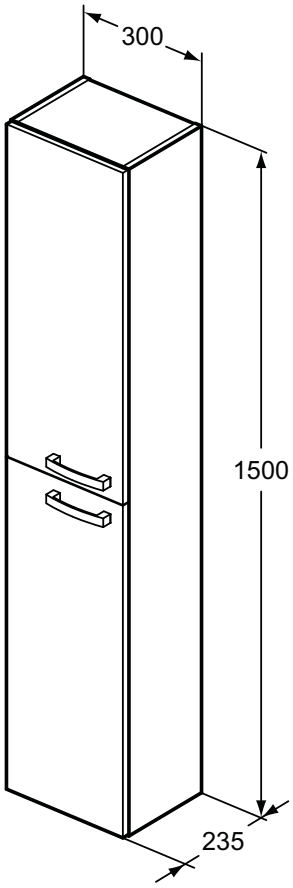

Design by Robin Levien.

Umyvadla
na straně 285

Bidety
na straně 287

Klozety
na straně 288

Nová kolekce Tesi byla navržena uznávaným britským designerem Robertem Levienem. Nádherné zaoblené křivky sanitární keramiky kontrastují s moderními tvary koupelnového nábytku a vytváří tak kolekci, která Vás nadchne svým čistým designem a cenovou dostupností.

Ideálně kombinujte s vodovodními bateriemi Tesi.

KOMPATIBILITA:
Umyvadla Tesi lze kombinovat se skříňkami pod umyvadla Connect Air, Tesi, Tempo a Tonic II - více viz str. 47.

Výrobce si vyhrazuje právo na změny sortimentu, cen a technické specifikace. Pro instalaci výrobku jsou rozhodující rozměry uvedené v technických výkresech.

Nábytkové umyvadlo

Design by Robin Levien.

Popis výrobku

Tesi nábytkové umyvadlo z jemné žárohlíny (FFC). 1 otvor pro umyvadlovou baterii.
Upevnění: 2 šrouby M10 x 140 mm (K710767) – není součástí balení.

KOMPATIBILITA: Nábytková umyvadla Tesi lze kombinovat se skříňkami pod umyvadla Connect Air, Tesi, Tempo a Tonic II – více viz str.: 47

Uvedené ceny jsou DPC bez DPH

Výrobky	Objednací číslo	Š x H x V mm	kg	Balení	Kč	EUR	
Nábytkové umyvadlo 100 cm	**T350801**	1025 x 450 x 165	21,4		9 160	352	R2
Nábytkové umyvadlo 80 cm	**T350901**	825 x 450 x 165	17,6		5 350	206	R2
Nábytkové umyvadlo 60 cm	**T351001**	625 x 450 x 165	13,4		3 820	147	R2

Provedení

01 Bílá

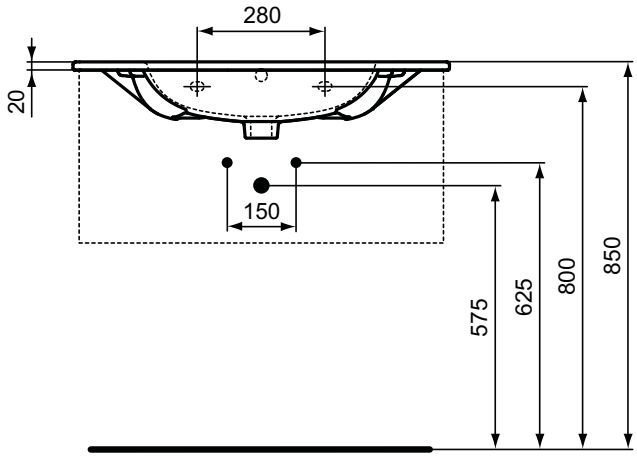

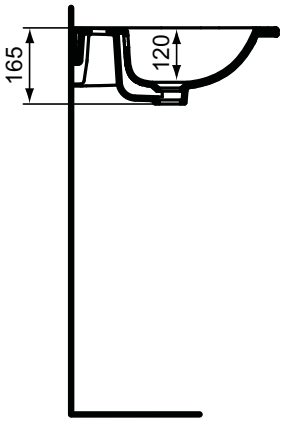

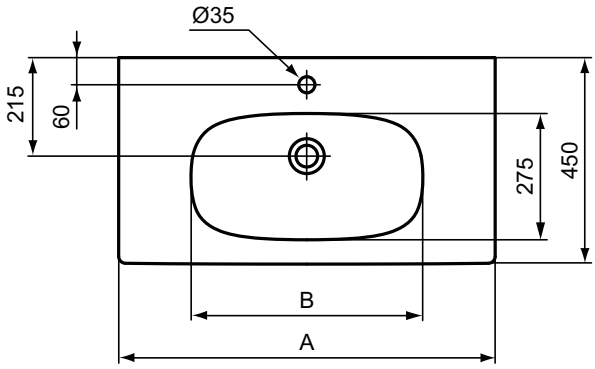

	A	B
T3508	1025	600
T3509	825	505
T3510	625	460

Umyvadlo

Tesi

Design by Robin Levien.

Popis výrobku

Tesi umyvadlo z jemné žárohlíny. 1 otvor pro umyvadlovou baterii.
S přepadovým otvorem.

Upevnění: 2 šrouby M10 x 140 mm (K710767) – není součástí balení.

Doporučené příslušenství

Polosloup k umyvadlu (T351801)

Uvedené ceny jsou DPC bez DPH

Výrobky	Objednací číslo	Š x H x V mm	kg	Balení	Kč	EUR	
Umyvadlo 70 cm	**T351201**	700 x 530 x 210	19,7		3 350	129	R2
Umyvadlo 65 cm	**T351301**	650 x 500 x 210	19,2		2 760	106	R2
Umyvadlo 60 cm	**T351401**	600 x 475 x 190	17,3		2 470	95	R2
Umyvadlo 55 cm	**T351501**	550 x 450 x 170	15,4		2 270	87	R2
Doporučené příslušenství							
Polosloup	**T351801**		7,0		1 880	72	R2

Provedení

01 Bílá

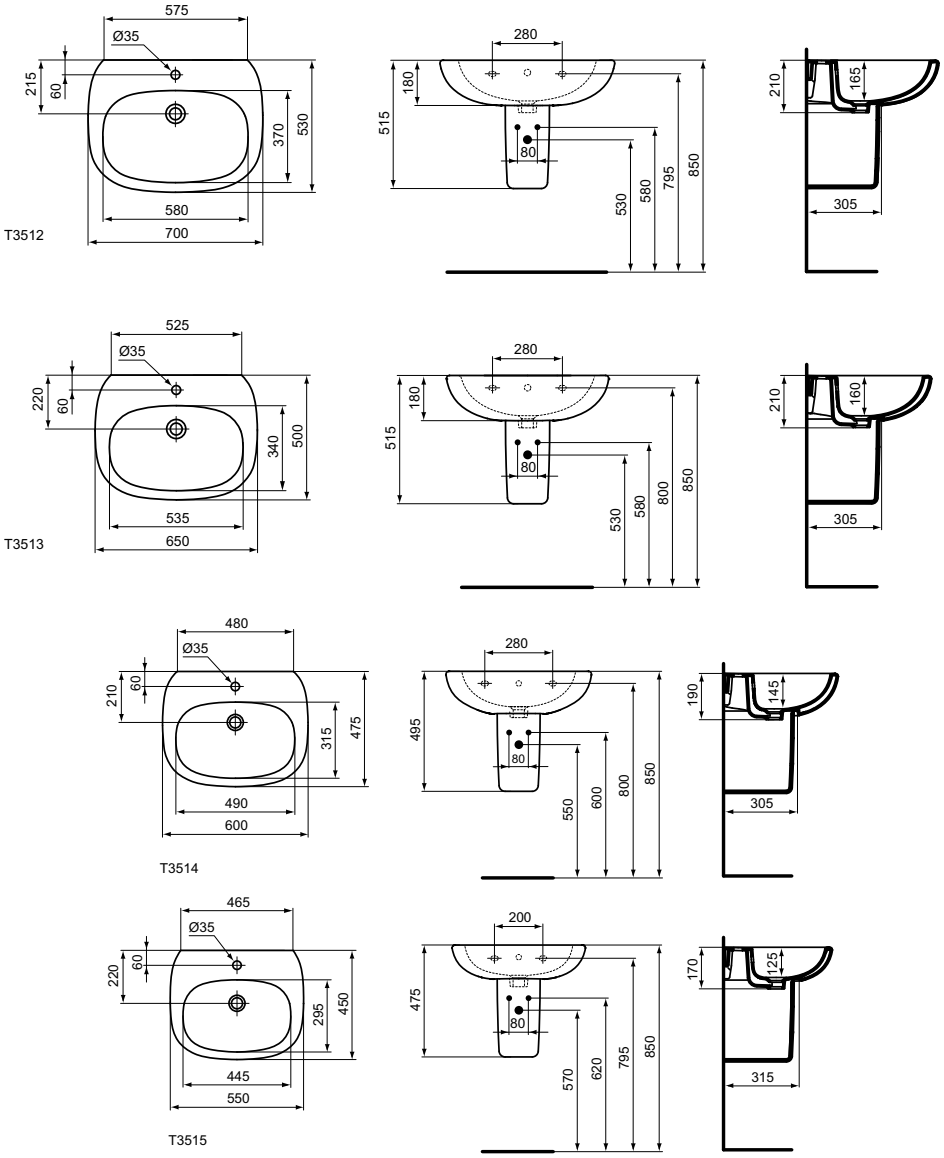

Výrobce si vyhrazuje právo na změny sortimentu, cen a technické specifikace. Pro instalaci výrobku jsou rozhodující rozměry uvedené v technických výkresech.

Závěsný bidet

Design by Robin Levien.

Popis výrobku

Tesi závěsný bidet se skrytým upevněním. 1 otvor pro bidetovou baterii. Včetně upevňovací sady (TT0299598).
Instalace: s podomítkovým modulem do zdi nebo do sádrokartonové příčky.

Uvedené ceny jsou DPC bez DPH

Výrobky	Objednací číslo	Š x H x V mm	kg	Balení	Kč	EUR	
Závěsný bidet	**T355201**	360 x 530 x 300	17,5		4 260	164	R2

Provedení

01 Bílá

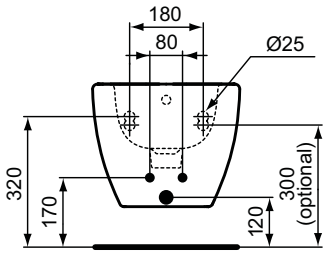

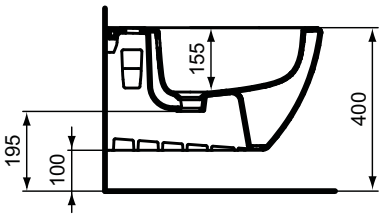

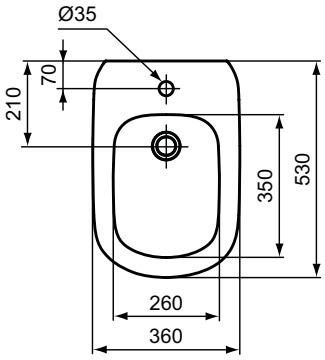

Závěsný klozet s AQUABLADE® technologií

Tesi

Design by Robin Levien.

Popis výrobku

Tesi závěsný klozet s inovativní splachovací technologií AQUABLADE® se skrytým upevněním (TT0299598), ze slinutého keramického střepu (VC). EN 997. Glazovaný skrytý kruh. Hluboké splachování.

Pro podomítkovou nádržku se splachovací kapacitou od 4,5 l.

Instalace: s podomítkovým modulem do zdi nebo do sádrokartonové příčky.

Varianty výrobku

Tesi závěsný klozet s AQUABLADE® technologií, s ultra plochým Soft-close klozetovým sedátkem.
Tesi závěsný klozet s AQUABLADE® technologií, s ultra plochým klozetovým sedátkem.
Tesi závěsný klozet s AQUABLADE® technologií, s overwrap Soft-close klozetovým sedátkem.

Nezbytné příslušenství

Tesi klozetové sedátko ultra ploché Soft-close (T352701).
Tesi klozetové sedátko ultra ploché (T352801).
Tesi klozetové sedátko wrapover Soft-close (T352901).
Tesi klozetové sedátko wrapover (T353001).

Tesi ultra plochá sedátka jsou lehce odnímatelná pro snadnou údržbu.

Uvedené ceny jsou DPC bez DPH

Výrobky	Objednací číslo	Š x H x V mm	kg	Balení	Kč	EUR	
Závěsný klozet s AQUABLADE® technologií	**T007901**	360 x 530 x 335	22,0		6 170	237	R2
Varianty výrobku							
Závěsný klozet s AQUABLADE® technologií, s ultra plochým Soft-close klozetovým sedátkem	**T354601**	365 x 535 x 335	24,2		7 780	299	R2
Závěsný klozet s AQUABLADE® technologií, s ultra plochým klozetovým sedátkem	**T354701**	365 x 535 x 335	24,2		7 150	275	R2
Závěsný klozet s AQUABLADE® technologií, s overwrap Soft-close klozetovým sedátkem	**T354801**	365 x 535 x 335	24,2		7 780	299	R2
Nezbytné příslušenství							
Klozetové sedátko ultra ploché Soft-close	**T352701**		2,2		2 020	77	R2
Klozetové sedátko ultra ploché	**T352801**		2,2		1 350	52	R2
Klozetové sedátko wrapover Soft-close	**T352901**		2,2		2 020	77	R2
Klozetové sedátko wrapover	**T353001**		2,2		1 350	52	R2

Provedení

01 Bílá

T0079..

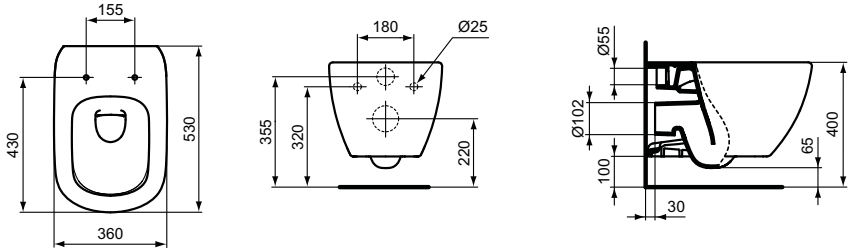

T3546..
T3547..

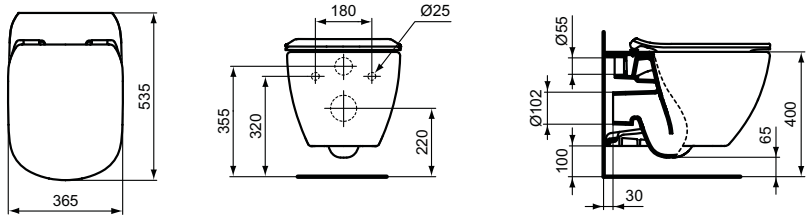

T3548..

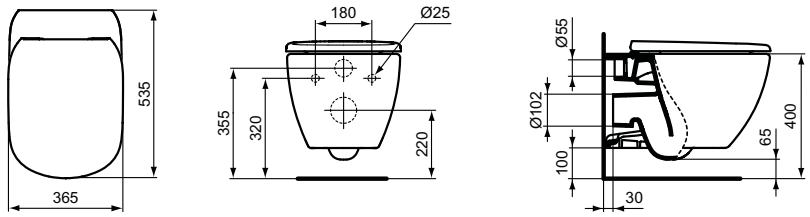

Výrobce si vyhrazuje právo na změny sortimentu, cen a technické specifikace. Pro instalaci výrobku jsou rozhodující rozměry uvedené v technických výkresech.

Závěsný klozet RIMLESS

Design by Robin Levien.

Popis výrobku

Tesi závěsný klozet RIMLESS (bez splachovacího kruhu) se skrytým upevněním (TT0299598), ze slinutého keramického střepu (VC). EN 997. Hluboké splachování.

Pro podomítkovou nádržku se splachovací kapacitou od 4,5 l.

Instalace: s podomítkovým modulem do zdi nebo do sádrokartonové příčky.

Varianty výrobku

Tesi závěsný klozet RIMLESS s ultra plochým Soft-close klozetovým sedátkem.

Nezbytné příslušenství

Tesi klozetové sedátko ultra ploché Soft-close (T352701).
Tesi klozetové sedátko ultra ploché (T352801).
Tesi klozetové sedátko wrapover Soft-close (T352901).
Tesi klozetové sedátko wrapover (T353001).

Tesi ultra plochá sedátka jsou lehce odnímatelná pro snadnou údržbu.

Uvedené ceny jsou DPC bez DPH

Výrobky	Objednací číslo	Š x H x V mm	kg	Balení	Kč	EUR	
Závěsný klozet RIMLESS	**T350301**	360 x 530 x 350	22,0		5 620	216	R2
Varianty výrobku							
Závěsný klozet RIMLESS s ultra plochým Soft-close klozetovým sedátkem.	**T355101**	365 x 535 x 350	24,2		7 260	279	R2
Nezbytné příslušenství							
Klozetové sedátko ultra ploché Soft-close	**T352701**		2,2		2 020	77	R2
Klozetové sedátko ultra ploché	**T352801**		2,2		1 350	52	R2
Klozetové sedátko wrapover Soft-close	**T352901**		2,2		2 020	77	R2
Klozetové sedátko wrapover	**T353001**		2,2		1 350	52	R2

Provedení

01 Bílá

T3503..

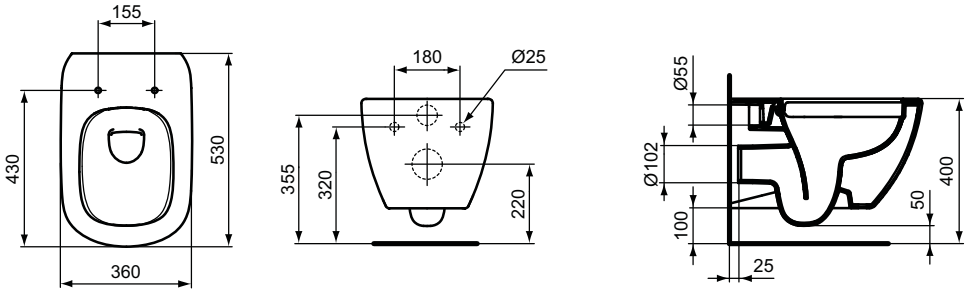

T3551..

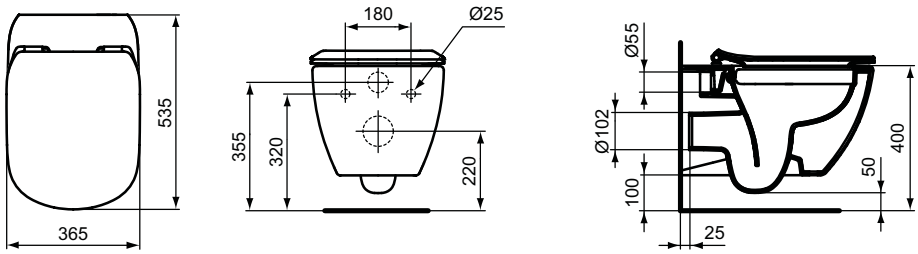

Závěsný klozet

Tesi

Design by Robin Levien.

Popis výrobku

Tesi závěsný klozet se skrytým upevněním (TT0299598), ze slinutého keramického střepu (VC). EN 997. Hluboké splachování. Glazováno pod kruhem.

Pro podomítkovou nádržku se splachovací kapacitou od 4,5 l.

Instalace: s podomítkovým modulem do zdi nebo do sádrokartonové příčky.

Varianty výrobku

Tesi závěsný klozet s ultra plochým Soft-close klozetovým sedátkem.
Tesi závěsný klozet s ultra plochým klozetovým sedátkem.
Tesi závěsný klozet s overwrap Soft-close klozetovým sedátkem.
Tesi závěsný klozet s overwrap klozetovým sedátkem.

Nezbytné příslušenství

Tesi klozetové sedátko ultra ploché Soft-close (T352701).
Tesi klozetové sedátko ultra ploché (T352801).
Tesi klozetové sedátko wrapover Soft-close (T352901).
Tesi klozetové sedátko wrapover (T353001).

Tesi ultra plochá sedátka jsou lehce odnímatelná pro snadnou údržbu.

Uvedené ceny jsou DPC bez DPH

Výrobky	Objednací číslo	Š x H x V mm	kg	Balení	Kč	EUR	
Závěsný klozet	**T007801**	360 x 530 x 335	23,1		4 530	174	R2
Varianty výrobku							
Závěsný klozet s ultra plochým Soft-close klozetovým sedátkem.	**T354101**	365 x 535 x 350	25,3		6 220	239	R2
Závěsný klozet s ultra plochým klozetovým sedátkem.	**T354201**	365 x 535 x 350	25,3		5 590	215	R2
Závěsný klozet s overwrap Soft-close klozetovým sedátkem.	**T354301**	365 x 535 x 350	25,3		6 220	239	R2
Závěsný klozet s overwrap klozetovým sedátkem.	**T354401**	365 x 535 x 350	25,3		5 590	215	R2
Nezbytné příslušenství							
Klozetové sedátko ultra ploché Soft-close	**T352701**		2,2		2 020	77	R2
Klozetové sedátko ultra ploché	**T352801**		2,2		1 350	52	R2
Klozetové sedátko wrapover Soft-close	**T352901**		2,2		2 020	77	R2
Klozetové sedátko wrapover	**T353001**		2,2		1 350	52	R2

Provedení

01 Bílá

T0078..

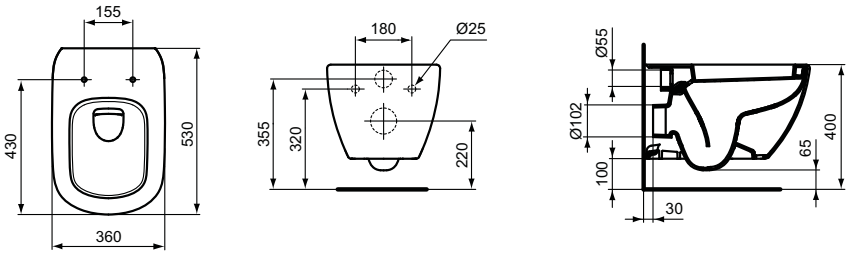

T3541..
T3542..

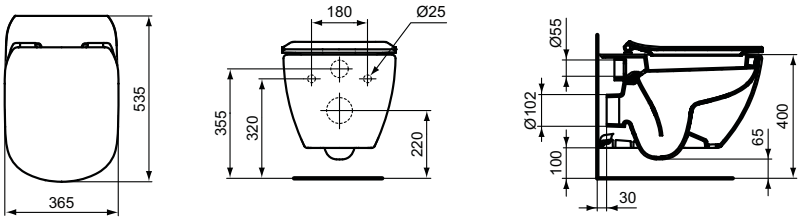

T3543..
T3544..

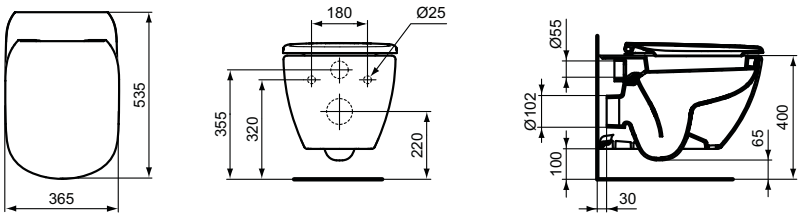

Výrobce si vyhrazuje právo na změny sortimentu, cen a technické specifikace. Pro instalaci výrobku jsou rozhodující rozměry uvedené v technických výkresech.

Kombinovaný klozet s AQUABLADE® technologií

Design by Robin Levien.

Popis výrobku

Tesi kombinovaný klozet (kapotovaný) s inovativní splachovací technologií AQUABLADE, ze slinutého keramického střepu (VC). Včetně upevňovací sady (TT0257919). EN 997. Hluboké splachování. Glazovaný skrytý kruh.

Nezbytné příslušenství

Tesi nádrž 4,5/3l – spodní napouštění (T356801).
Tesi klozetové sedátko ultra ploché Soft-close (T352701).
Tesi klozetové sedátko ultra ploché (T352801).
Tesi klozetové sedátko wrapover Soft-close (T352901).
Tesi klozetové sedátko wrapover (T353001).

Tesi ultra plochá sedátka jsou lehce odnímatelná pro snadnou údržbu.

Uvedené ceny jsou DPC bez DPH

Výrobky	Objednací číslo	Š x H x V mm	kg	Balení	Kč	EUR	
Kombi klozet s AQUABLADE® technologií	**T008201**	360 x 660 x 400	31,0		6 340	244	R2
Nezbytné příslušenství							
Nádrž (spodní napouštění)	**T356801**		11,0		2 980	115	R2
klozetové sedátko ultra ploché Soft-close	**T352701**		2,2		2 020	77	R2
klozetové sedátko ultra ploché	**T352801**		2,2		1 350	52	R2
Klozetové sedátko wrapover Soft-close	**T352901**		2,2		2 020	77	R2
Klozetové sedátko wrapover	**T353001**		2,2		1 350	52	R2

Provedení

01 Bílá

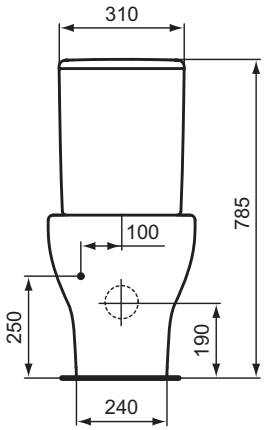

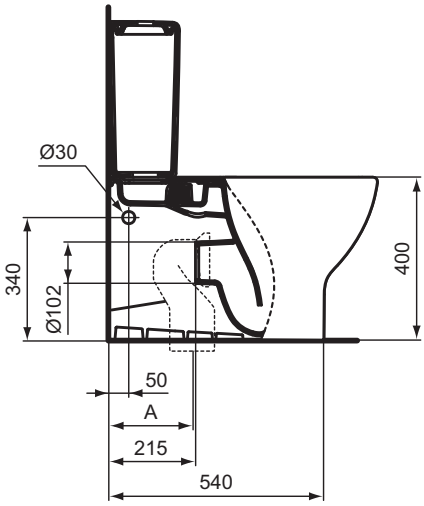

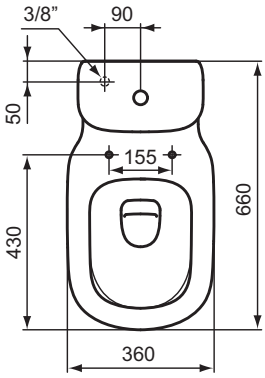

	T002767	T002767 + T002867	J324867	J324867 + T002867	T002667	T682067
A	60 - 85	80 - 105	125 - 135	105 -155	165 - 185	185 - 200

Designed by Robin Levien

Skříňky pod umyvadlo
na straně 293

Vysoké skříňky
na straně 295

Nová kolekce Tesi byla navržena uznávaným britským designerem Robertem Levienem. Nádherné zaoblené křivky sanitární keramiky kontrastují s moderními tvary koupelnového nábytku a vytváří tak kolekci, která Vás nadchne svým čistým designem a cenovou dostupností.

Ideálně kombinujte s vodovodními bateriemi Tesi.

KOMPATIBILITA:
Nábytek Tesi lze kombinovat s umyvadly Connect Air, Dea, Strada, Tesi, Tempo, Tonic II a Strada II - více viz str. 47.

Ceník 2019 - Ideal Standard s.r.o., Zemská 623, 415 74 Teplice - Tel.: +420 417 592 111 - www.idealstandard.cz
Výrobce si vyhrazuje právo na změny sortimentu, cen a technické specifikace. Pro instalaci výrobku jsou rozhodující rozměry uvedené v technických výkresech.

Skříňka pod umyvadlo

Designed by Robin Levien

Popis výrobku

Tesi skříňka pod nábytkové umyvadlo včetně upevnění.
2 zásuvky se Soft-close zavíracím mechanismem.
Úchyt kovový (po celé délce zásuvky).

Povrch: vícevrstvý lesklý/matný lak, v případě dekoru dřeva melaminová vrstva.

KOMPATIBILITA: Nábytek Tesi lze kombinovat s umyvadly Connect Air, Dea, Strada, Tesi, Tempo, Tonic II a Strada II – více viz str.: 47.

Uvedené ceny jsou DPC bez DPH

Výrobky	Objednací číslo	Š x H x V mm	kg	Balení	Kč	EUR	
Skříňka pod umyvadlo 100 cm - 2 zásuvky	**T0052OV**	1000 x 440 x 490	28,0		12 000	462	R2
	T0052WI				12 000	462	R2
	T0052PH				12 000	462	R2
	T0052VI				12 000	462	R2
Skříňka pod umyvadlo 80 cm - 2 zásuvky	**T0051OV**	800 x 440 x 490	24,0		11 220	431	R2
	T0051WI				11 220	431	R2
	T0051PH				11 220	431	R2
	T0051VI				11 220	431	R2
Skříňka pod umyvadlo 60 cm - 2 zásuvky	**T0050OV**	600 x 440 x 490	19,0		10 190	392	R2
	T0050WI				10 190	392	R2
	T0050PH				10 190	392	R2
	T0050VI				10 190	392	R2

Provedení

OV Lesklý lak bílý
PH Lesklý lak sv. šedý
VI Dekor sv. dřevo
WI Matný lak sv. modrý

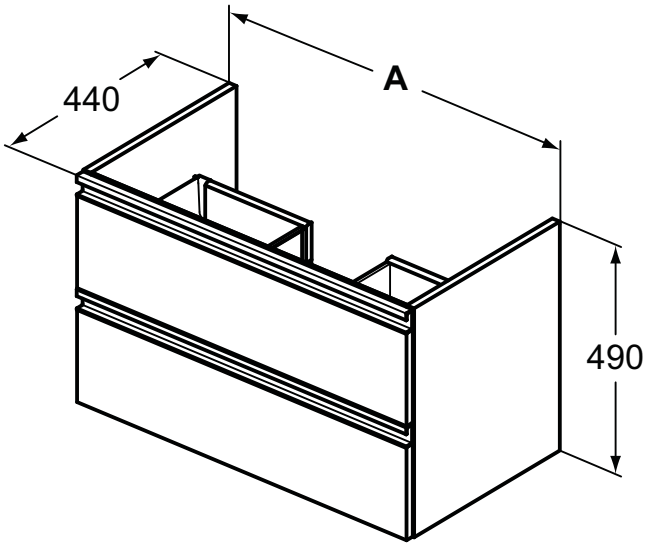

	A
T 0050 ..	600
T 0051 ..	800
T 0052 ..	1000

Skříňka pod umyvadlo

Tesi

Designed by Robin Levien

Popis výrobku

Tesi skříňka pod nábytkové umyvadlo včetně upevnění.
1 zásuvka se Soft-close zavíracím mechanismem.
Úchyt kovový (po celé délce zásuvky).

Povrch: vícevrstvý lesklý/matný lak, v případě dekoru dřeva melaminová vrstva.

KOMPATIBILITA: Nábytek Tesi lze kombinovat s umyvadly Connect Air, Dea, Strada, Tesi, Tempo, Tonic II a Strada II – více viz str.: 47.

Uvedené ceny jsou DPC bez DPH

Výrobky	Objednací číslo	Š x H x V mm	kg	Balení	Kč	EUR	
Skříňka pod umyvadlo 100 cm - 1 zásuvka	**T0048OV**	1000 x 440 x 400	22,0		8 870	341	R2
	T0048WI				8 870	341	R2
	T0048PH				8 870	341	R2
	T0048VI				8 870	341	R2
Skříňka pod umyvadlo 80 cm - 1 zásuvka	**T0047OV**	800 x 440 x 400	18,0		8 390	323	R2
	T0047WI				8 390	323	R2
	T0047PH				8 390	323	R2
	T0047VI				8 390	323	R2
Skříňka pod umyvadlo 60 cm - 1 zásuvka	**T0046OV**	600 x 440 x 400	14,0		7 670	295	R2
	T0046WI				7 670	295	R2
	T0046PH				7 670	295	R2
	T0046VI				7 670	295	R2

Provedení

OV Lesklý lak bílý
PH Lesklý lak sv. šedý
VI Dekor sv. dřevo
WI Matný lak sv. modrý

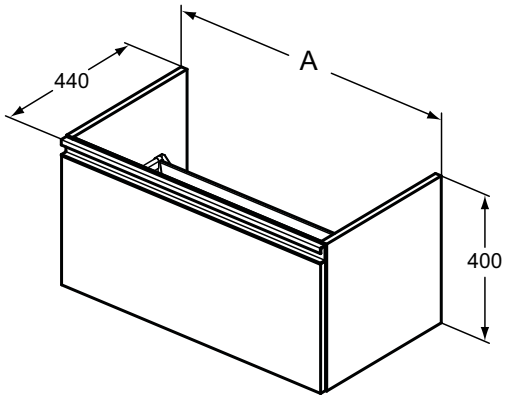

	A
T0048	1000
T0047	800
T0046	600

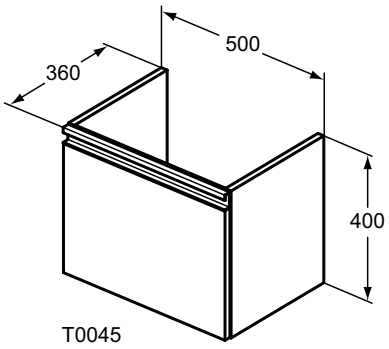

Výrobce si vyhrazuje právo na změny sortimentu, cen a technické specifikace. Pro instalaci výrobku jsou rozhodující rozměry uvedené v technických výkresech.

Vysoká | nástěnná skříňka

Designed by Robin Levien

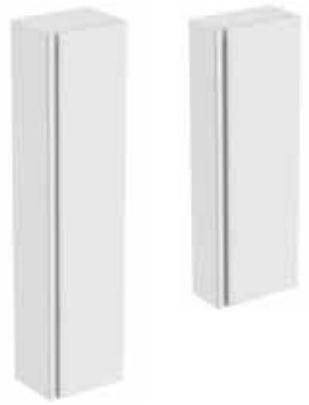

Popis výrobku

Tesi vysoká skříňka včetně upevnění. 1 dvířka se Soft-close zavíracím mechanismem.
5 vnitřních polic (4 skleněné + 1 dřevěná).
Reversibilní (možno istalovat jako pravou i levou verzi).

Tesi nástěnná skříňka včetně upevnění. 1 dvířka se Soft-close zavíracím mechanismem.
3 vnitřní police (2 skleněné + 1 dřevěná).
Reversibilní (možno istalovat jako pravou i levou verzi).

Povrch: vícevrstvý lesklý/matný lak, v případě dekoru dřeva melaminová vrstva.

Uvedené ceny jsou DPC bez DPH

Výrobky	Objednací číslo	Š x H x V mm	kg	Balení	Kč	EUR	
Vysoká skříňka 170 cm	**T0054OV**	400 x 300 x 1700	32,0		10 440	401	R2
	T0054WI				10 440	401	R2
	T0054PH				10 440	401	R2
	T0054VI				10 440	401	R2
Nástěnná skříňka 120 cm	**T0055OV**	400 x 208 x 1200	22,0		9 160	352	R2
	T0055WI				9 160	352	R2
	T0055PH				9 160	352	R2
	T0055VI				9 160	352	R2

Provedení

OV Lesklý lak bílý
PH Lesklý lak sv. šedý
VI Dekor sv. dřevo
WI Matný lak sv. modrý

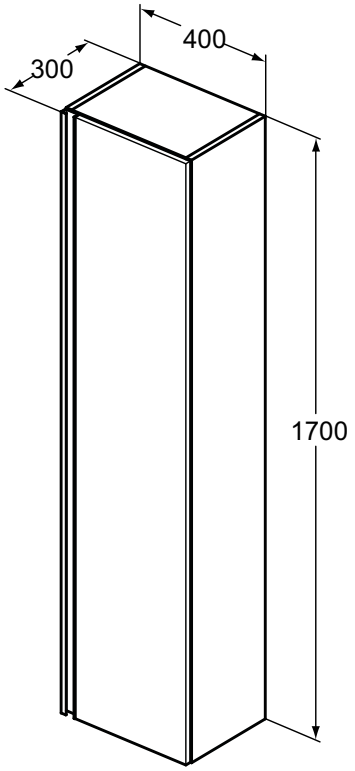

T0054

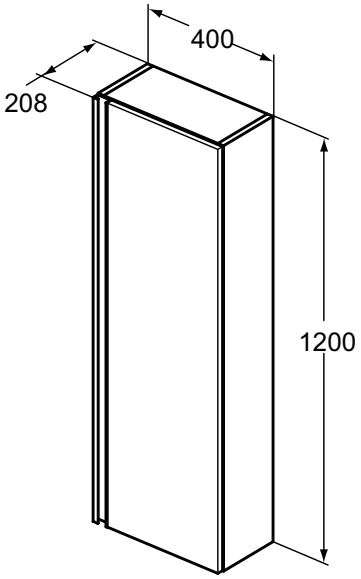

T0055

Design Artefakt Industriekultur

Umyvadla
na straně 297

Umyvadla na desku
na straně 301

Bidety
na straně 303

Klozety
na straně 304

Puristické linie a jemná krása kolekce Tonic II vytváří pocit klidu a čistoty. Vybízí k úniku z každodenního hektického života a vytváří prostor k zasloužené relaxaci. Do detailu promyšlená kolekce koupelnového vybavení nabízí díky své funkčnosti a vzhledu dostatečný prostor k vytvoření ideální koupelny dle vašich představ.

Tonic II představuje sanitární keramiku dokonalých proporcí, výrazných a rafinovaných tvarů. Hladké, čisté linie vytváří pocit přímočaré estetičnosti a z kolekce jako takové vyzařuje pocit klidu a čistoty. Klozety Tonic II jsou vybaveny inovativní splachovací technologií AquaBlade®. Tato unikátní splachovací technologie je kombinací nadčasového designu s dokonalou funkčností.

KOMPATIBILITA:
Umyvadla Tonic II lze kombinovat se skříňkami pod umyvadla Connect Air, Tesi, Tempo a Tonic II, Adapto – více viz str. 47.

Výrobce si vyhrazuje právo na změny sortimentu, cen a technické specifikace. Pro instalaci výrobku jsou rozhodující rozměry uvedené v technických výkresech.

Nábytkové dvojumyvadlo

Tonic II

Design Artefakt Industriekultur

Popis výrobku

Tonic II nábytkové dvojumyvadlo 1200 mm z jemné žárohlíny.
Se skrytým přepadem. Keramické krytky odpadu. 2 otvory pro umyvadlové baterie/ bez otvorů pro baterie (montáž jen v kombinaci s podomítkovou umyvadlovou baterií a neuzavíratelnou odtokovou garniturou).
Upevnění: 4 šrouby M10 x 140 mm (2x K710767) – není součástí balení.

Pro kombinaci se skříňkou pod dvojumyvadlo R4305xx.

Varianty výrobku

Tonic II nábytkové dvojumyvadlo 1200 mm z jemné žárohlíny.
Se skrytým přepadem. Keramické krytky odpadu. Se 2 otvory pro baterie/ bez otvorů pro umyvadlové baterie (montáž jen v kombinaci s podomítkovou umyvadlovou baterií a neuzavíratelnou odtokovou garniturou).
Včetně IdealFlow sifonu (N8326AA).
Upevnění: 4 šrouby M10 x 140 mm (2x K710767) – není součástí balení.

KOMPATIBILITA: Nábytková umyvadla Tonic II, jejichž součástí je IdealFlow sifon, lze kombinovat se skříňkami pod umyvadla Connect Air, Tesi a Tempo – více viz str.: 47.

Doporučené příslušenství

Neuzavíratelná odtoková garnitura (J3291AA).

Uvedené ceny jsou DPC bez DPH

Výrobky	Objednací číslo	Š x H x V mm	kg	Balení	Kč	EUR	
Nábytkové dvojumyvadlo 1200 mm	**K087001**	1215 x 490 x 170	34,3		24 630	947	R1
	K0870MA				26 180	1 007	R1
Nábytkové dvojumyvadlo 1200 mm (bez otvoru)	**K087101**	1215 x 490 x 170	34,3		24 630	947	R1
	K0871MA				26 180	1 007	R1
Varianty výrobku							
Nábytkové dvojumyvadlo 1200 mm	**K087301**	1215 x 490 x 170	34,3		24 630	947	R1
vč. IdealFlow sifonu	**K0873MA**				26 180	1 007	R1
Nábytkové dvojumyvadlo 1200 mm (bez otvoru)	**K087401**	1215 x 490 x 170	34,3		24 630	947	R1
vč. IdealFlow sifonu	**K0874MA**				26 180	1 007	R1
Doporučené příslušenství							
Polosloup	**T429301**		7,5		3 900	150	R1
Neuzaviratelná odtoková garnitura	**J3291AA**		0,4		1 110	42	R2

Provedení

01 Bílá
MA Bílá + Ideal Plus

Provedení

AA Chrom

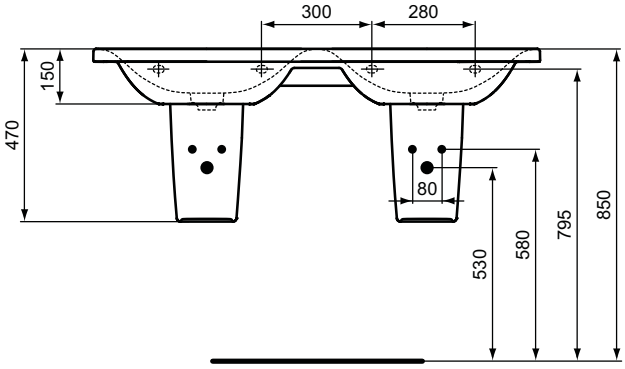

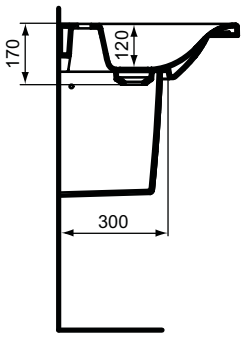

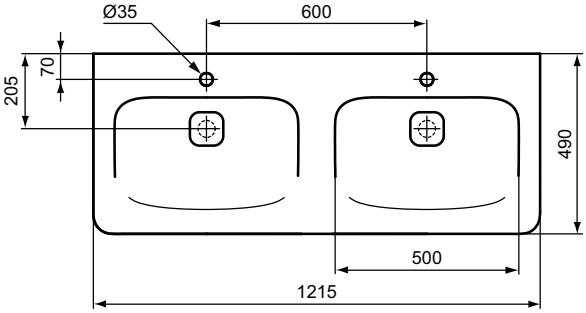

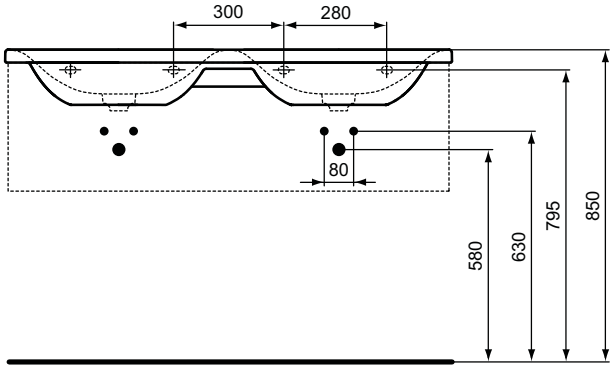

K0870..

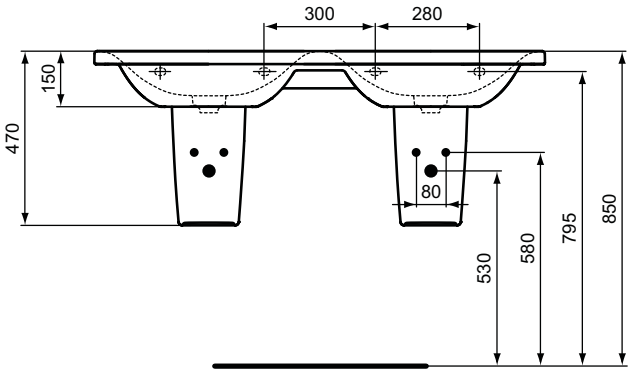

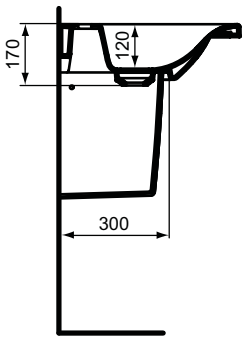

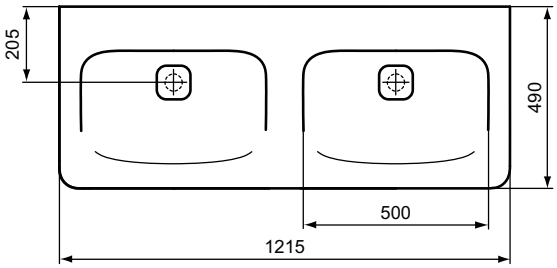

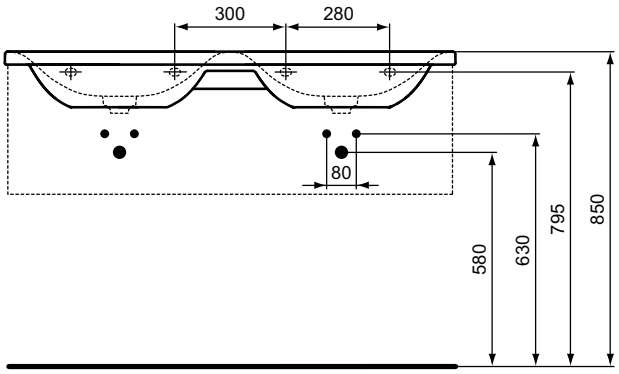

K0871..

Výrobce si vyhrazuje právo na změny sortimentu, cen a technické specifikace. Pro instalaci výrobku jsou rozhodující rozměry uvedené v technických výkresech.

Nábytkové umyvadlo

Tonic II

Design Artefakt Industriekultur

Popis výrobku

Tonic II nábytkové umyvadlo 100 | 80 | 60 cm z jemné žárohlíny. Se skrytým přepadem. 1 otvor pro umyvadlovou baterii. Keramická krytka odpadu. Upevnění: 2 šrouby M10 x 140 mm (2x K710767) – není součástí balení.
Pro kombinaci s Tonic II skříňkami pod umyvadla (R4304..,R4303.., R4302..).

Tonic II nábytkové umyvadlo 100 | 80 | 60 cm z jemné žárohlíny. Se skrytým přepadem. 1 otvor pro umyvadlovou baterii. Keramická krytka odpadu. Včetně IdealFlow sifonu (N8326AA). Upevnění: 2 šrouby M10 x 140 mm (2x K710767) – není součástí balení.

KOMPATIBILITA: Nábytková umyvadla Tonic II, jejichž součástí je IdealFlow sifon, lze kombinovat se skříňkami pod umyvadla Connect Air, Tesi a Tempo – více viz str.: 47.

Doporučené příslušenství

Tonic II polosloup (T4293).

Uvedené ceny jsou DPC bez DPH

Výrobky	Objednací číslo	Š x H x V mm	kg	Balení	Kč	EUR	
Nábytkové umyvadlo 1000 mm	**K086201**	1015 x 490 x 165	29,2		15 450	594	R1
	K0862MA				17 010	654	R1
Nábytkové umyvadlo 800 mm	**K083901**	815 x 490 x 170	23,2		12 210	469	R1
	K0839MA				13 770	529	R1
Nábytkové umyvadlo 600 mm	**K083701**	615 x 490 x 165	17,2		8 360	321	R1
	K0837MA				9 920	381	R1
Varianty výrobku							
Nábytkové umyvadlo 1000 mm vč. IdealFlow sifonu	**K087201**	1015 x 490 x 165	29,2		15 450	594	R1
	K0872MA				17 010	654	R1
Nábytkové umyvadlo 800 mm vč. IdealFlow sifonu	**K087901**	815 x 490 x 170	23,2		12 210	469	R1
	K0879MA				13 770	529	R1
Nábytkové umyvadlo 600 mm vč. IdealFlow sifonu	**K087801**	615 x 490 x 165	17,2		8 360	321	R1
	K0878MA				9 920	381	R1
Doporučené příslušenství							
Polosloup	**T429301**	290 x 350 x 210	7,5		3 900	150	R1

Provedení

01 Bílá
MA Bílá + Ideal Plus

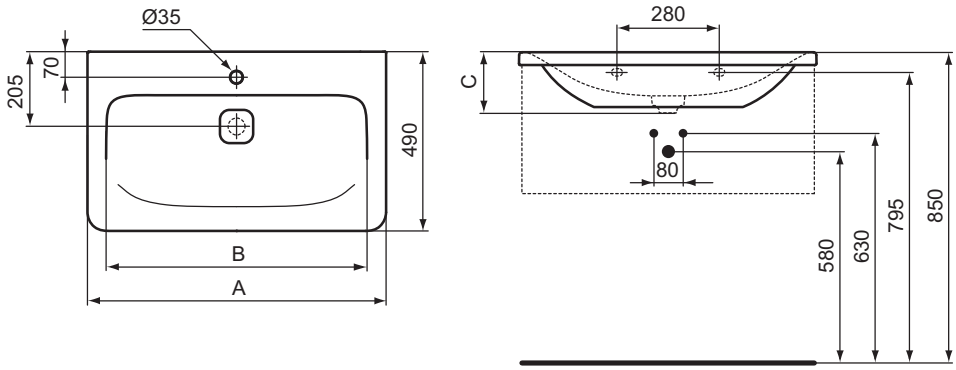

	A	B	C
K0862 / K0872	1015	885	165
K0839 / K0879	815	715	170
K0837 / K0878	615	500	165

Nábytkové umyvadlo

Tonic II

Design Artefakt Industriekultur

Popis výrobku

Tonic II nábytkové umyvadlo 515 mm z jemné žárohlíny. S přepadem. 1 otvor pro umyvadlovou baterii. Keramický kryt odpadu. Upevnění: 2 šrouby M10 x 140 mm (2x K710767) – není součástí balení.

Pro kombinaci se skříňkou pod umyvadlo (R4301..), polosloupem nebo designovým sifonem.

Doporučené příslušenství

Tonic II polosloup z jemné žárohlíny, včetně upevňovací sady (TT0299331).

Uvedené ceny jsou DPC bez DPH

Výrobky	Objednací číslo	Š x H x V mm	kg	Balení	Kč	EUR	
Nábytkové umyvadlo 515 mm	**K086801**	515 x 410 x 195	12,5		6 470	249	R1
	K0868MA				8 030	309	R1
Doporučené příslušenství							
Polosloup	**T429301**		7,5		3 900	150	R1

Provedení

01 Bílá

MA Bílá + Ideal Plus

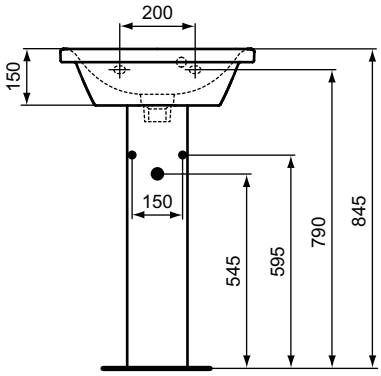

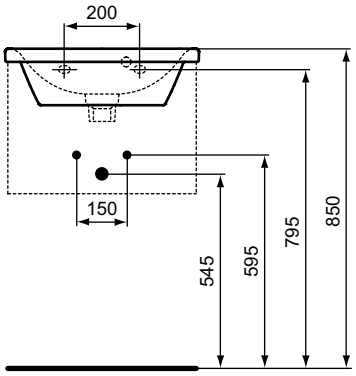

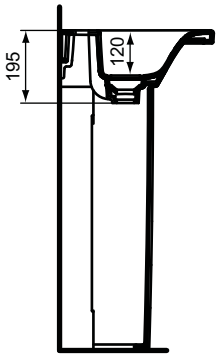

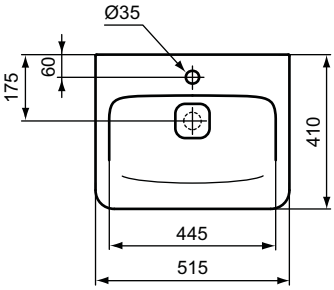

Ceník 2019 - Ideal Standard s.r.o., Zemská 623, 415 74 Teplice - Tel.: +420 417 592 111 - www.idealstandard.cz
Výrobce si vyhrazuje právo na změny sortimentu, cen a technické specifikace. Pro instalaci výrobku jsou rozhodující rozměry uvedené v technických výkresech.

Umyvadlo na desku

Tonic II

Design Artefakt Industriekultur

Popis výrobku

Tonic II umyvadlo na desku 550 mm – asymetrické, z jemné žárohlíny. Bez přepadu. Bez otvoru pro umyvadlovou baterii. Keramická krytka odpadu. Včetně upevňovací sady (T654867).

Tonic II umyvadlo na desku 550 mm – symetrické, z jemné žárohlíny. Bez přepadu. Bez otvoru pro umyvadlovou baterii. Keramická krytka odpadu. Včetně upevňovací sady (T654867).

Montáž jen v kombinaci s umyvadlovou baterií s vysokým vývodem nebo podomítkovou umyvadlovou baterií a neuzavíratelnou odtokovou garniturou.

KOMPATIBILITA: Umyvadla na desku Tonic II lze kombinovat se skříňkami pod umyvadla Connect Air, Tesi, Tempo, Tonic II a Adapto (+ vrchní deskou) – více viz str.: 47.

Doporučené příslušenství

Neuzavíratelná odtoková garnitura (J3291AA).

Uvedené ceny jsou DPC bez DPH

Výrobky	Objednací číslo	Š x H x V mm	kg	Balení	Kč	EUR	
Umyvadlo na desku 550 mm - asymetrické	**K083301**	550 x 400 x 150	12,0		8 320	320	R1
	K0833MA				9 880	380	R1
Umyvadlo na desku 550 mm - symetrické	**K083401**	550 x 400 x 150	9,7		8 320	320	R1
	K0834MA				9 880	380	R1
Doporučené příslušenství							
Neuzavíratelná odtoková garnitura	**J3291AA**		0,4		1 110	42	R2

Provedení

01 Bílá

MA Bílá + Ideal Plus

Provedení

AA Chrom

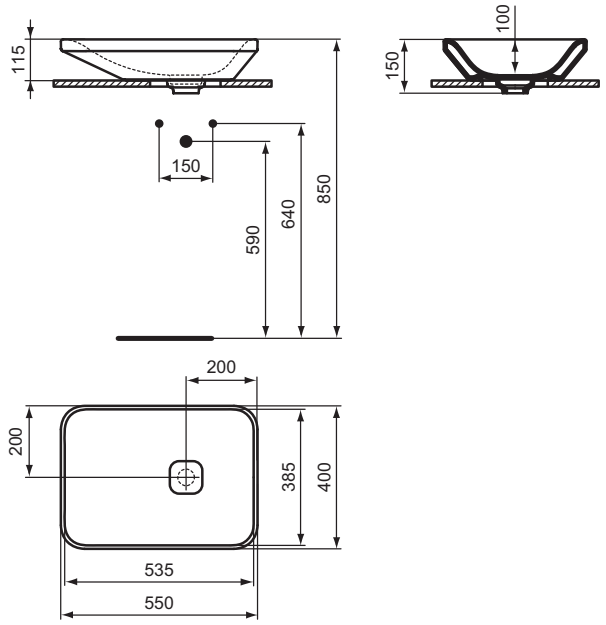

K 0833 ..

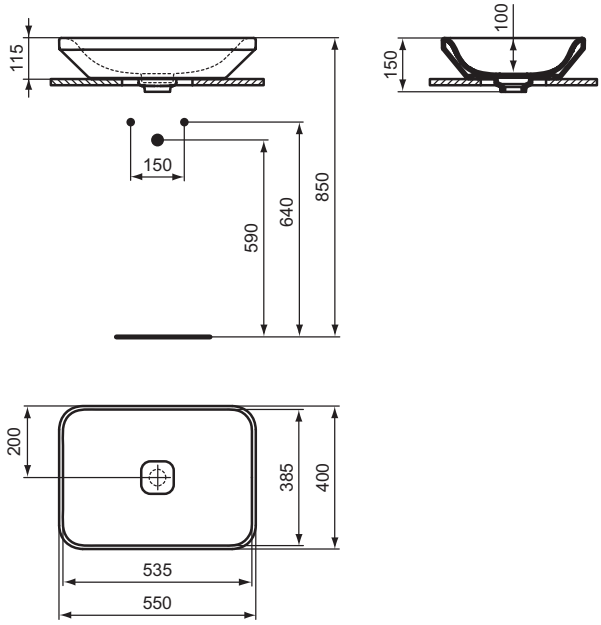

K 0834 ..

Umývátko

Tonic II

Design Artefakt Industriekultur

Popis výrobku

Tonic II umývátko 450 mm z jemné žárohlíny, s odkládací plochou a otvorem pro umyvadlovou baterii vlevo | vpravo. Se skrytým přepadem. Keramická krytka odpadu.
Pro instalaci se skříňkou pod umývátko (R4306.., R4318..).

Varianty výrobku

Tonic II umývátko 450 mm z jemné žárohlíny, s odkládací plochou a otvorem pro umyvadlovou baterii vlevo / vpravo. Se skrytým přepadem. Keramická krytka odpadu. Včetně IdealFlow sifonu (N8326AA).
Pro instalaci samostatně.

Uvedené ceny jsou DPC bez DPH

Výrobky	Objednací číslo	Š x H x V mm	kg	Balení	Kč	EUR	
Umývátko 450 mm, odkládací plocha vlevo -	**K086601**	460 x 310 x 145	7,0		5 070	195	R1
pro kombinaci s umyvadlovou skříňkou Tonic II	**K0866MA**				6 630	255	R1
Umývátko 450 mm, odkládací plocha vpravo -	**K086701**	460 x 310 x 145	7,0		5 070	195	R1
pro kombinaci s umyvadlovou skříňkou Tonic II	**K0867MA**				6 630	255	R1
Varianty výrobku							
Umývátko 450 mm, odkládací plocha vlevo -	**K087501**	460 x 310 x 145	7,0		5 070	195	R1
vč IdealFlow sifonu	**K0875MA**				6 630	255	R1
Umývátko 450 mm, odkládací plocha vpravo -	**K087601**	460 x 310 x 145	7,0		5 070	195	R1
vč IdealFlow sifonu	**K0876MA**				6 630	255	R1

Provedení

01 Bílá
MA Bílá + Ideal Plus

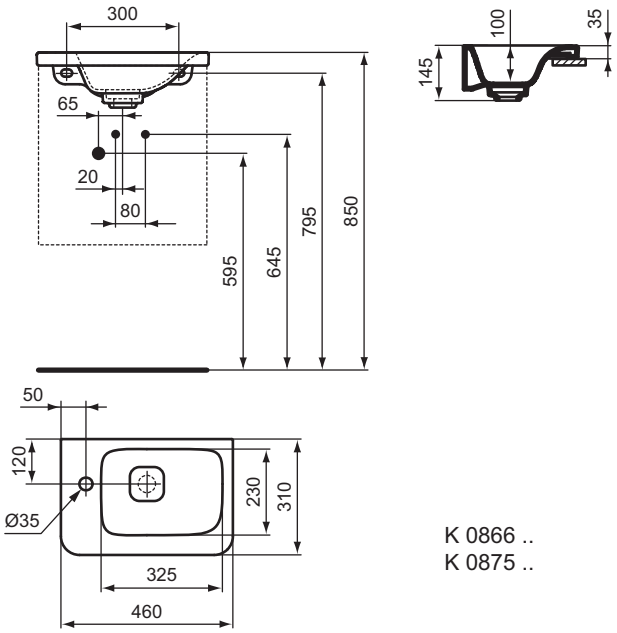

K 0866 ..
K 0875 ..

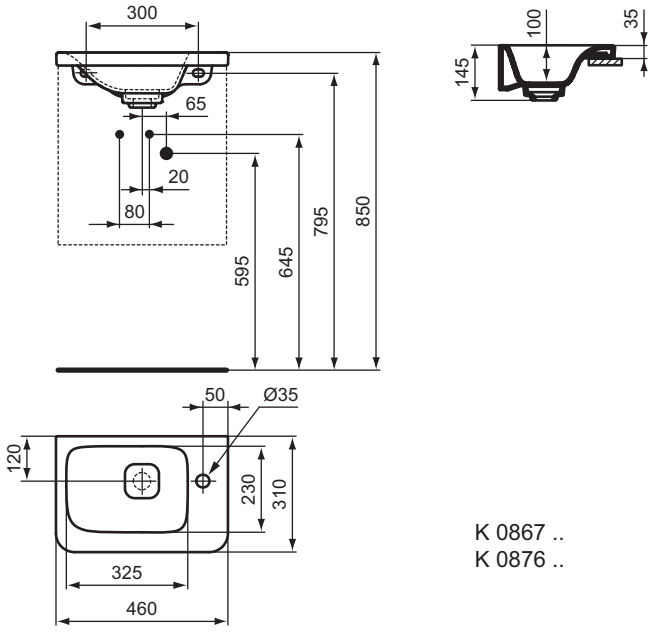

K 0867 ..
K 0876 ..

Výrobce si vyhrazuje právo na změny sortimentu, cen a technické specifikace. Pro instalaci výrobku jsou rozhodující rozměry uvedené v technických výkresech.

Závěsný | stacionární bidet

Tonic II

Design Artefakt Industriekultur

Popis výrobku

Tonic II závěsný bidet z jemné žárohlíny se skrytým upevněním. Včetně upevňovací sady (TT0299327). Keramická krytka odpadu. 1 otvor pro bidetovou baterii.
Instalace: s podomítkovým modulem do zdi nebo do sádrokartonové příčky.

Tonic II stacionární bidet z jemné žárohlíny. Včetně upevnění (TT0257919). Keramická krytka odpadu. 1 otvor pro bidetovou baterii.

Uvedené ceny jsou DPC bez DPH

Výrobky	Objednací číslo	Š x H x V mm	kg	Balení	Kč	EUR	
Závěsný bidet	**K523601**	355 x 560 x 350	22,0		11 320	435	R1
	K5236MA				12 880	495	R1
Stacionární bidet	**K523801**	355 x 560 x 400	23,9		11 580	445	R1
	K5238MA				13 140	505	R1

Provedení

01 Bílá
MA Bílá + Ideal Plus

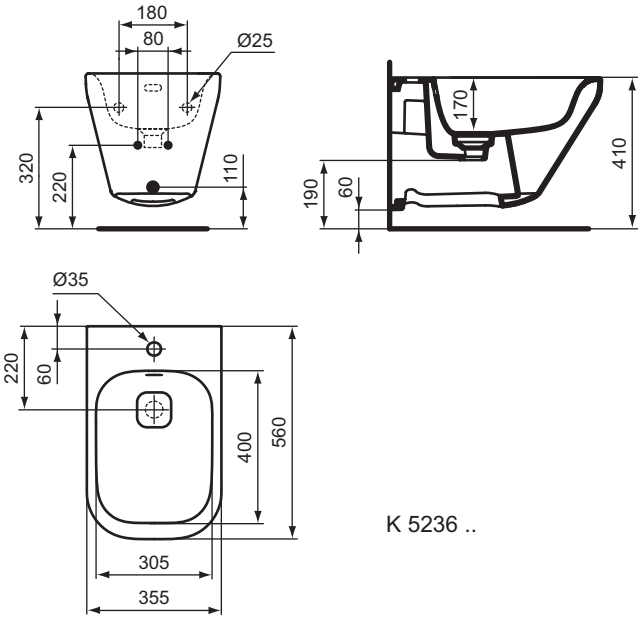

K 5236 ..

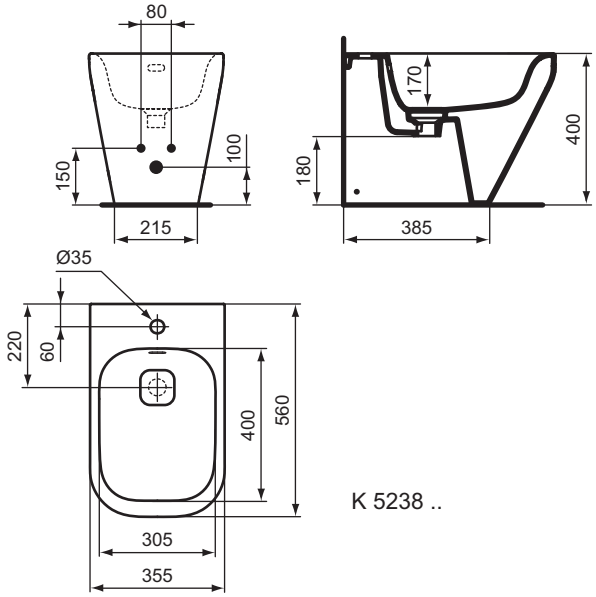

K 5238 ..

Závěsný klozet RIMLESS (bez splachovacího kruhu)

Tonic II

Design Artefakt Industriekultur

Popis výrobku

Tonic II závěsný klozet RIMLESS (bez splachovacího kruhu) s hlubokým splachováním ze slinutého keramického střepu (VC) se skrytým upevněním (TT0299327). EN 997. Pro podomítkovou nádržku se splachovací kapacitou od 4,5l.

Instalace: s podomítkovým modulem do zdi nebo do sádrokartonové příčky.

Nezbytné příslušenství

Tonic II ultra tenké klozetové sedátko Soft-close.
Tonic II ultra tenké klozetové sedátko.

Tonic II sedátka jsou lehce odnímatelné pro snadnou údržbu.

Uvedené ceny jsou DPC bez DPH

Výrobky	Objednací číslo	Š x H x V mm	kg	Balení	Kč	EUR	
Závěsný klozet RIMLESS (bez splachovacího kruhu)	**K316301**	355 x 560 x 350	24,6		10 280	395	R1
	K3163MA				11 840	455	R1
Nezbytné příslušenství							
Klozetové ultra ploché sedátko Soft-close	**K706501**		2,3		4 210	162	R1
Klozetové ultra ploché sedátko	**K706401**		2,3		2 910	112	R1

Provedení

01 Bílá
MA Bílá + Ideal Plus

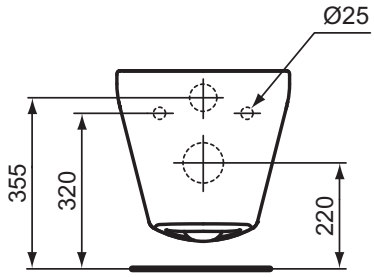

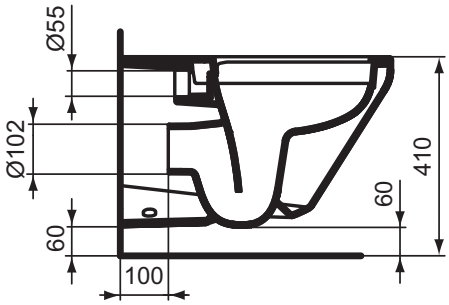

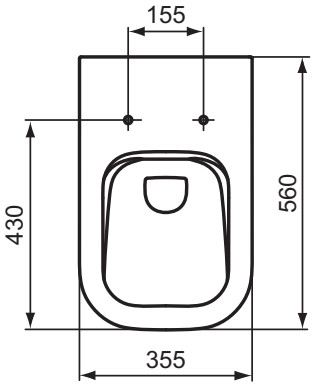

Výrobce si vyhrazuje právo na změny sortimentu, cen a technické specifikace. Pro instalaci výrobku jsou rozhodující rozměry uvedené v technických výkresech.

Závěsný | stacionární klozet s AQUABLADE® technologií

Tonic II

Design Artefakt Industriekultur

Popis výrobku

Tonic II závěsný klozet ze slinutého keramického střepu (VC) s inovativní splachovací technologií AquaBlade®, se skrytým upevněním. EN 997. Včetně upevňovací sady (TT0299327). Glazovaný vnitřní splachovací kruh. Pro podomítkovou nádržku se splachovací kapacitou od 4,5l.
Instalace: s podomítkovým modulem do zdi nebo do sádrokartonové příčky.

Tonic II stacionární klozet ze slinutého keramického střepu (VC) s inovativní splachovací technologií AquaBlade®. EN 997. Včetně upevňovací sady (TT0257919). Glazovaný vnitřní splachovací kruh. Pro podomítkovou nebo nástěnnou nádržku se splachovací kapacitou s obsahem od 4,5 l.

Nezbytné příslušenství

Tonic II ultra tenké klozetové sedátko Soft-close.
Tonic II ultra tenké klozetové sedátko.

Tonic II sedátka jsou lehce odnímatelné pro snadnou údržbu.

Uvedené ceny jsou DPC bez DPH

Výrobky	Objednací číslo	Š x H x V mm	kg	Balení	Kč	EUR	
Závěsný klozet s AQUABLADE® technologií	**K315801**	355 x 560 x 350	26,3		11 940	459	R1
	K3158MA				13 500	519	R1
Stacionární klozet s AQUABLADE® technologií	**K316201**	355 x 560 x 400	31,4		12 200	469	R1
	K3162MA				13 760	529	R1
Nezbytné příslušenství							
Klozetové ultra ploché sedátko Soft-close	**K706501**		2,3		4 210	162	R1
Klozetové ultra ploché sedátko	**K706401**		2,3		2 910	112	R1

Provedení

01 Bílá
MA Bílá + Ideal Plus

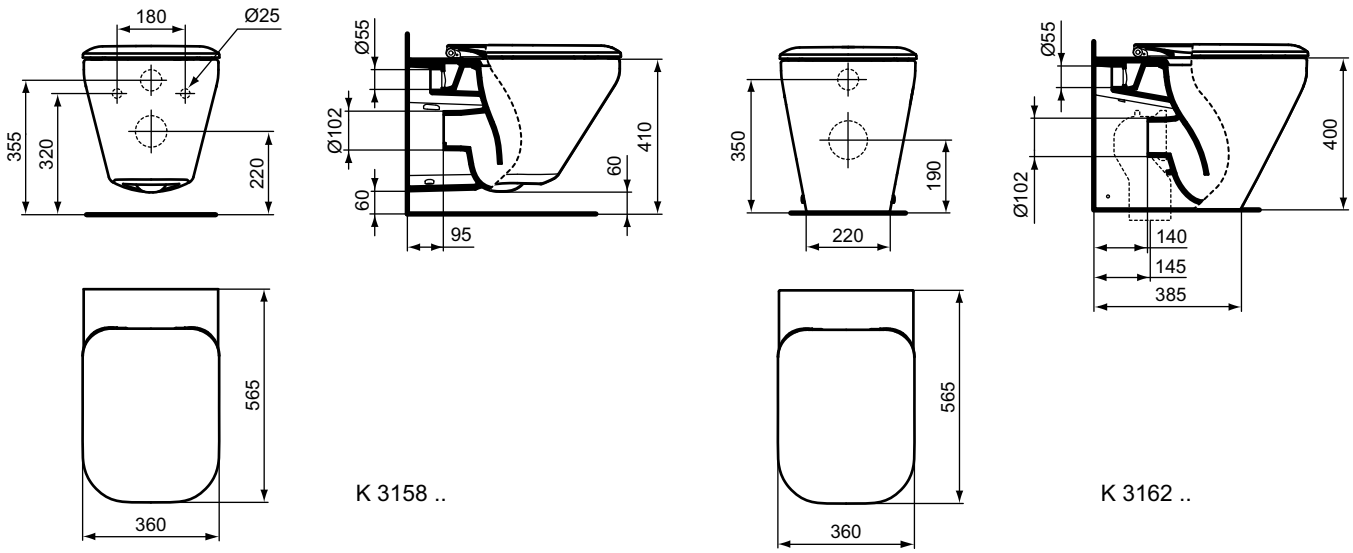

Kombi klozet s AQUABLADE® technologií

Tonic II

Design Artefakt Industriekultur

Popis výrobku

Tonic II kombinovaný klozet s inovativní splachovací technologií AquaBlade® ze slinutého keramického střepu (VC). EN 997. Včetně upevňovací sady (TT0257919). Glazovaný vnitřní splachovací kruh. Pro nádržku se splachovací kapacitou 3/6 l.

Nezbytné příslušenství

Tonic II nádrž 3/6 l ze slinutého keramického střepu (VC), pochromovaná splachovací armatura. Včetně upevňovňvací sady. EN 19542. Spodní přítok.
Tonic II ultra tenké klozetové sedátko Soft-close.
Tonic II ultra tenké klozetové sedátko.

Tonic II sedátka jsou lehce odnímatelné pro snadnou údržbu.

Uvedené ceny jsou DPC bez DPH

Výrobky	Objednací číslo	Š x H x V mm	kg	Balení	Kč	EUR	
Kombi klozet s AQUABLADE® technologií	**K316001**	355 x 660 x 400	35,0		14 690	565	R1
	K3160MA				16 250	625	R1
Nezbytné příslušenství							
Nádrž	**K404901**		12,5		8 590	330	R1
Klozetové ultra ploché sedátko Soft-close	**K706501**		2,3		4 210	162	R1
Klozetové ultra ploché sedátko	**K706401**		2,3		2 910	112	R1

Provedení

01 Bílá
MA Bílá + Ideal Plus

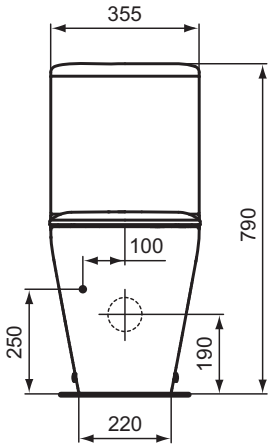

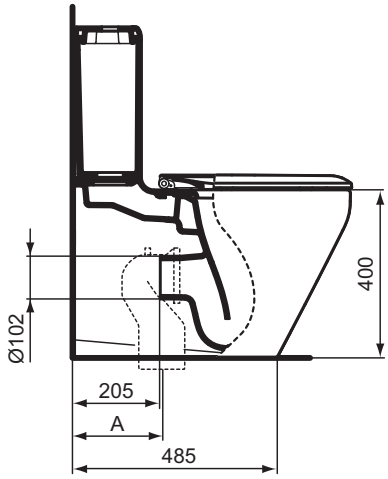

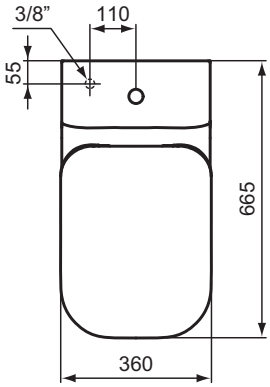

	T002767	T002767 + T002867	J324867	J324867 + T002867	T002667	T682067
A	60 - 85	80 - 105	125 - 135	105 -155	165 - 185	185 - 200

Výrobce si vyhrazuje právo na změny sortimentu, cen a technické specifikace. Pro instalaci výrobku jsou rozhodující rozměry uvedené v technických výkresech.

Design Artefakt Industriekultur

Skříňky pod umyvadlo
na straně 308

Postranní skříňky
na straně 312

Vysoké skříňky
na straně 313

Nábytkové konzole
na straně 315

Vrchní desky
na straně 317

Koupelnový nábytek Tonic II promyšlen do sebemenšího detailu tak, aby Vám usnadňoval udržení pořádku a vaše koupelna mohla vypadat stále krásně. Při vývoji umyvadlových skříněk byl kladen velký důraz na velikost vnitřního prostoru zásuvek a proto byl vyvinut nový typ úsporného IdealFlow sifonu, díky kterému se docílilo nadstandardně velkého úložného prostoru. Vyberte si z ucelené řady modulárního nábytku Tonic II a vytvořte tak koupelnu, která bude nejenom skvěle vypadat, ale bude i vysoce funkční. Nábytek je k dispozici v 5 decentních barevných provedení se kterými dokonale ladí madla ve 2. kontrastních površích: lesklá bílá a chrom.

KOMPATIBILITA:
Nábytek Tonic II lze kombinovat s umyvadly Connect Air, Dea, Strada, Tesi, Tempo, Tonic II a Strada II - více viz str. 47.

Skříňka pod dvojumyvadlo

Design Artefakt Industriekultur

Popis výrobku

Tonic II skříňka pod dvojumyvadlo 1200 mm včetně upevňovací sady.
2 zásuvky se Soft-close zavíráním.
Skříňka je dodávána včetně:
- 2x prostorově úsporný sifon IdealFlow
- 2x dělící příčka
- 2x prostiskluzová podložka na dno zásuvek
- 4x odkládací box s víčkem
- 2x LED osvětlení s pohybovým senzorem (IP44) – lze snadno vyjmout a dobít přes USB kabel

POZOR: Designová madla nutno objednat zvlášť.

KOMPATIBILITA: Nábytek Tonic II lze kombinovat s umyvadly Connect Air, Dea, Strada, Tesi, Tempo, Tonic II a Strada II – více viz str.: 47.

Nezbytné příslušenství

Tonic II designové madlo 1200 mm (R4361..).

Doporučené příslušenství

Tonic II postranní skříňka 600 mm (R4308..)
Tonic II postranní skříňka 350 mm (R4307..)

Uvedené ceny jsou DPC bez DPH

Výrobky	Objednací číslo	Š x H x V mm	kg	Balení	Kč	EUR	
Skříňka pod dvojumyvadlo 1200 mm	**R4305WG**	1200 x 440 x 350	27,0		22 000	846	R2
	R4305FA				22 000	846	R2
	R4305FC				22 000	846	R2
	R4305FE				22 000	846	R2
	R4305FF				22 000	846	R2
Nezbytné příslušenství							
Designové madlo 1200 mm	**R4361AA**	1197 x 66 x 30	1,1		4 180	160	R2
	R4361WG				2 430	93	R2
Doporučené příslušenství							
Postranní skříňka 600 mm ke skříňce pod umyvadlo	**R4308WG**	350 x 440 x 600	14,0		9 340	359	R2
	R4308FA				9 340	359	R2
	R4308FC				9 340	359	R2
	R4308FE				9 340	359	R2
	R4308FF				9 340	359	R2
Postranní skříňka 350 mm ke skříňce pod umyvadlo	**R4307WG**	350 x 440 x 350	12,5		6 810	262	R2
	R4307FA				6 810	262	R2
	R4307FC				6 810	262	R2
	R4307FE				6 810	262	R2
	R4307FF				6 810	262	R2

Provedení

AA Chrom

Provedení

FA Lesklý lak světle šedý
FC Lesklý lak světle hnědý
FE Světle šedý dub
FF Světlá pinie
WG Lesklý lak bílý

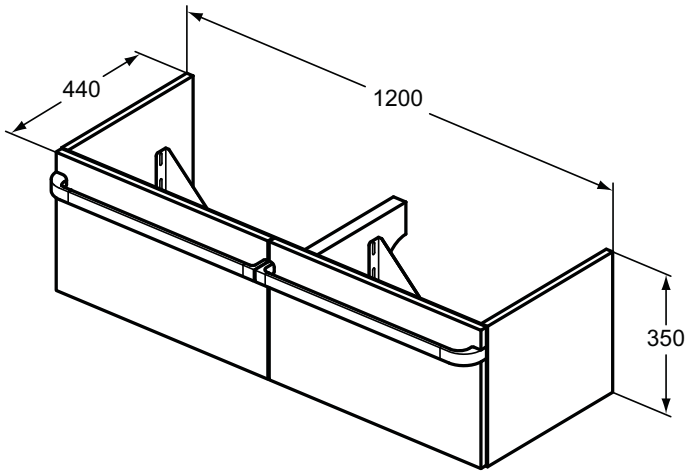

Výrobce si vyhrazuje právo na změny sortimentu, cen a technické specifikace. Pro instalaci výrobku jsou rozhodující rozměry uvedené v technických výkresech.

Skříňka pod umyvadlo

Design Artefakt Industriekultur

Popis výrobku

Tonic II skříňka pod umyvadlo 1000 | 800 | 600 mm včetně upevňovací sady. 1 zásuvka se Soft-close zavíráním.
Skříňka 1000 | 800 | 600 mm je dodávána včetně těchto doplňků:
- 1 | 1 | 1 prostorově úsporný IdealFlow sifon
- 2 | 2 | 1 dělící příčky (možné vyjmout)
- 1 | 1 | 1 prostiskluzová podložka na dno zásuvky
- 4 | 4 | 2 odkládací boxy s víčkem
- 2 | 1 | 1 LED osvětlení s pohybovým senzorem (IP44) – lze vyjmout a dobít přes USB kabel

Tonic II skříňka pod umyvadlo 500 mm včetně upevňovací sady a prostorově úsporného sifonu. 1 zásuvka se Soft-close zavíráním.
Skříňka je dodávána včetne:
- 1 prostorově úsporný IdealFlow sifon
- 1 dělící příčky (možné vyjmout)
- 1 prostiskluzová podložka na dno zásuvky
- 2 odkládací boxy s víčkem
- 1 LED osvětlení s pohybovým senzorem (IP44) – lze vyjmout a dobít přes USB kabel

POZOR: Designová madla nutno objednat zvlášť.

KOMPATIBILITA: Nábytek Tonic II lze kombinovat s umyvadly Connect Air, Dea, Strada, Tesi, Tempo, Tonic II a Strada II – více viz str.: 47.

Nezbytné příslušenství

Tonic II designové madlo 1000 mm (R4360..).
Tonic II designové madlo 800 mm (R4359..).
Tonic II designové madlo 600 mm (R4358..).
Tonic II designové madlo 500 mm (R4357..).

Doporučené příslušenství

Tonic II postranní skříňka 600 mm (R4308..)
Tonic II postranní skříňka 350 mm (R4307..)
Tonic II otevřená police 800 | 600 | 500 mm – kov.

Uvedené ceny jsou DPC bez DPH

Výrobky	Objednací číslo	Š x H x V mm	kg	Balení	Kč	EUR	
Skříňka pod umyvadlo 1000 mm	**R4304WG**	1000 x 440 x 350	22,0		16 300	627	R2
	R4304FA				16 300	627	R2
	R4304FC				16 300	627	R2
	R4304FE				16 300	627	R2
	R4304FF				16 300	627	R2
Skříňka pod umyvadlo 800 mm	**R4303WG**	800 x 440 x 350	18,0		14 250	548	R2
	R4303FA				14 250	548	R2
	R4303FC				14 250	548	R2
	R4303FE				14 250	548	R2
	R4303FF				14 250	548	R2
Skříňka pod umyvadlo 600 mm	**R4302WG**	600 x 440 x 350	15,0		13 000	500	R2
	R4302FA				13 000	500	R2
	R4302FC				13 000	500	R2
	R4302FE				13 000	500	R2
	R4302FF				13 000	500	R2
Skříňka pod umyvadlo 500 mm	**R4301WG**	500 x 360 x 350	12,0		12 320	473	R2
	R4301FA				12 320	473	R2
	R4301FC				12 320	473	R2
	R4301FE				12 320	473	R2
	R4301FF				12 320	473	R2
Nezbytné příslušenství							
Designové madlo 1000 mm	**R4360AA**	997 x 66 x 30	0,7		2 540	97	R2
	R4360WG				1 670	64	R2
Designové madlo 800 mm	**R4359AA**	797 x 66 x 30	0,6		2 220	85	R2
	R4359WG				1 330	51	R2
Designové madlo 600 mm	**R4358AA**	597 x 66 x 30	0,6		2 100	81	R2
	R4358WG				1 230	47	R2
Designové madlo 500 mm	**R4357AA**	497 x 66 x 30	0,5		2 100	81	R2
	R4357WG				1 230	47	R2

Nezbytné příslušenství							
Designové madlo 450 mm	**R4356AA**	447 x 66 x 30	0,5		2 100	81	R2
	R4356WG				1 230	47	R2
Doporučené příslušenství							
Postranní skříňka 600 mm ke skříňce pod umyvadlo	**R4308FA**	350 x 440 x 600	14,0		9 340	359	R2
	R4308FC				9 340	359	R2
	R4308FE				9 340	359	R2
	R4308FF				9 340	359	R2
	R4308WG				9 340	359	R2
Postranní skříňka 350 mm ke skříňce pod umyvadlo	**R4307FA**	350 x 440 x 350	12,5		6 810	262	R2
	R4307FC				6 810	262	R2
	R4307FE				6 810	262	R2
	R4307FF				6 810	262	R2
	R4307WG				6 810	262	R2
Otevřená police 800 mm (pod skříňku R4303..)	**R4343WG**	800 x 440 x 170	8,0		4 360	168	R2
Otevřená police 600 mm (pod skříňku R4302..)	**R4342WG**	600 x 440 x 170	7,0		3 940	151	R2
Otevřená police 500 mm (pod skříňku R4301..)	**R4341WG**	500 x 360 x 170	5,0		3 750	144	R2

Provedení

AA Chrom

Provedení

FA Lesklý lak světle šedý
FC Lesklý lak světle hnědý
FE Světle šedý dub
FF Světlá pinie
WG Lesklý lak bílý

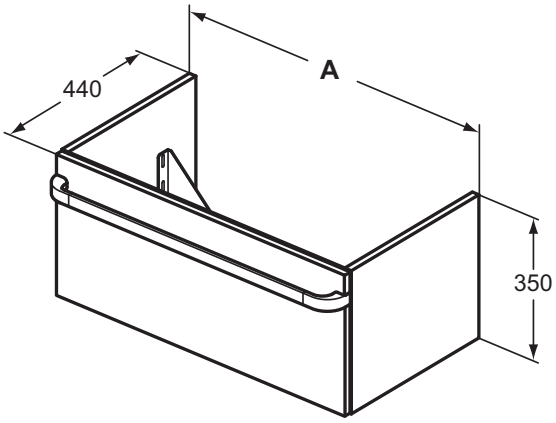

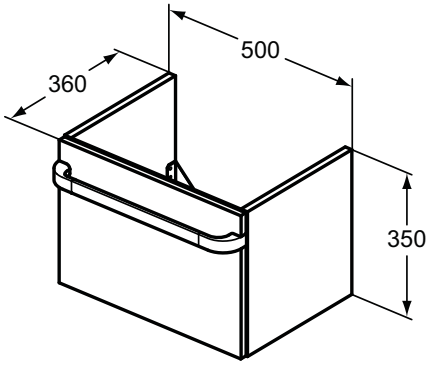

R4301..

	A
R 4304 ..	1000
R 4303 ..	800
R 4302 ..	600

Výrobce si vyhrazuje právo na změny sortimentu, cen a technické specifikace. Pro instalaci výrobku jsou rozhodující rozměry uvedené v technických výkresech.

Skříňka pod umývátko

Design Artefakt Industriekultur

Popis výrobku

Tonic II skříňka pod umývátko 450 mm (s odkládací plochou vlevo).
Včetně upevňovací sady a prostorově úsporného sifonu IdealFlow.
1 dvířka levé se Soft-close zavíracím mechanizmem.

Tonic II skříňka pod umývátko 450 mm (s odkládací plochou vpravo).
Včetně upevňovací sady a prostorově úsporného sifonu IdealFlow.
1 dvířka pravé se Soft-close zavíracím mechanizmem.

Designová madla nutno objednat zvlášť.

Nezbytné příslušenství

Tonic II designové madlo 450 mm (R4356..).

Doporučené příslušenství

Tonic II postranní skříňka 225 mm (R4317..)
Tonic II otevřená police 450 mm (R4344..) – kov.

Uvedené ceny jsou DPC bez DPH

Výrobky	Objednací číslo	Š x H x V mm	kg	Balení	Kč	EUR	
Skříňka pod umývátko 450 mm s odkládací plochou vlevo	**R4318WG**	450 x 260 x 480	7,5		5 840	224	R2
	R4318FA				5 840	224	R2
	R4318FC				5 840	224	R2
	R4318FE				5 840	224	R2
	R4318FF				5 840	224	R2
Skříňka pod umývátko 450 mm s odkládací plochou vpravo	**R4306WG**	450 x 260 x 480	7,5		5 840	224	R2
	R4306FA				5 840	224	R2
	R4306FC				5 840	224	R2
	R4306FE				5 840	224	R2
	R4306FF				5 840	224	R2
Nezbytné příslušenství							
Designové madlo 450 mm	**R4356AA**	447 x 66 x 30	0,5		2 100	81	R2
	R4356WG				1 230	47	R2
Doporučené příslušenství							
Postranní skříňka 225 mm ke skříňce pod umývátko	**R4317FA**	225 x 260 x 480	7,0		5 930	228	R2
	R4317FC				5 930	228	R2
	R4317FE				5 930	228	R2
	R4317FF				5 930	228	R2
	R4317WG				5 930	228	R2
Otevřená police 450 mm	**R4344WG**	450 x 260 x 170	3,5		3 420	131	R2

Provedení

AA Chrom

Provedení

FA Lesklý lak světle šedý
FC Lesklý lak světle hnědý
FE Světle šedý dub
FF Světlá pinie
WG Lesklý lak bílý

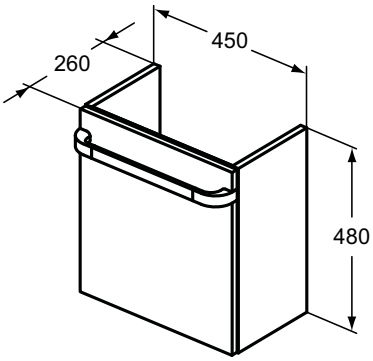

R 4306 ..

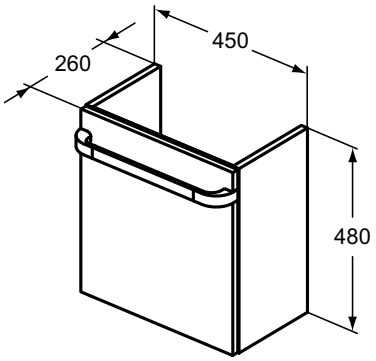

R 4318 ..

Postranní skříňka

Tonic II

Design Artefakt Industriekultur

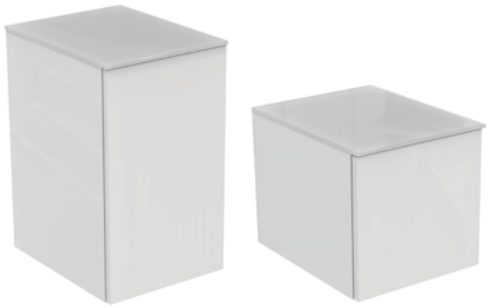

Popis výrobku

Tonic II postranní skříňka 350 x 600 mm, včetně upevnění. 1 dvířka (reversibilní: levá i pravá) s otvíracím mechanizmem Push-Pull. Skleněná vrchní deska 10 mm (bílá). 1 vnitřní skleněná police.

Tonic II postranní skříňka 350 x 350 mm, včetně upevnění. 1 dvířka (reversibilní: levá i pravá) s otvíracím mechanizmem Push-Pull. Skleněná vrchní deska 10 mm (bílá).

Lze kombinovat se všemi umyvadlovými skříňkami a nábytkovými konzolemi Tonic II.

Doporučené příslušenství

Tonic II otevřená police 350 mm (R4340..) – kov.

Uvedené ceny jsou DPC bez DPH

Výrobky	Objednací číslo	Š x H x V mm	kg	Balení	Kč	EUR	
Postranní skříňka 350 x 600 mm	**R4308WG**	353 x 445 x 600	14,0		9 340	359	R2
	R4308FA				9 340	359	R2
	R4308FC				9 340	359	R2
	R4308FE				9 340	359	R2
	R4308FF				9 340	359	R2
Postranní skříňka 350 x 350 mm	**R4307WG**	353 x 445 x 350	12,5		6 810	262	R2
	R4307FA				6 810	262	R2
	R4307FC				6 810	262	R2
	R4307FE				6 810	262	R2
	R4307FF				6 810	262	R2
Doporučené příslušenství							
Otevřená police 350 mm pod postranní skříňku	**R4340WG**	350 x 440 x 170	5,0		3 310	127	R2

Provedení

FA Lesklý lak světle šedý
FC Lesklý lak světle hnědý
FE Světle šedý dub
FF Světlá pinie
WG Lesklý lak bílý

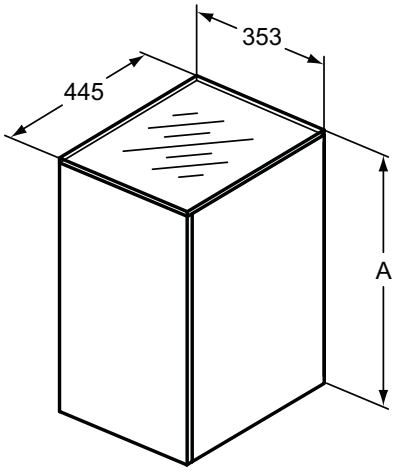

	A
R 4308 ..	600
R 4307 ..	350

Výrobce si vyhrazuje právo na změny sortimentu, cen a technické specifikace. Pro instalaci výrobku jsou rozhodující rozměry uvedené v technických výkresech.

Vysoká skříňka

Design Artefakt Industriekultur

Popis výrobku

Tonic II vysoká skříňka 600 x 1735 mm, včetně upevnění.
2 dvířka s otvíracím mechanizmem Push-Pull. 1 zásuvka se Soft-close zavíráním. 1 zásuvka s otvíracím mechanizmem Push-Pull.
2 protiskluzové podložky v zásuvkách. 3 vnitřní skleněné police.

Tonic II vysoká skříňka 350 x 1735 mm, včetně upevnění. 2 dvířka (pravá a levá) se Soft-close zavíracím mechanizmem. 4 vnitřní police (3 nahoře, 1 dole).

Designová madla nutno objednat zvlášť.

Nezbytné příslušenství

Tonic II designové madlo 600 mm (R4358..).
Tonic II designové madlo 350 mm (R4355..)

Uvedené ceny jsou DPC bez DPH

Výrobky	Objednací číslo	Š x H x V mm	kg	Balení	Kč	EUR	
Vysoká skříňka 600 x 1735 mm	**R4316WG**	600 x 350 x 1735	55,0		20 060	771	R2
	R4316FA				20 060	771	R2
	R4316FC				20 060	771	R2
	R4316FE				20 060	771	R2
	R4316FF				20 060	771	R2
Vysoká skříňka 350 x 1735 mm - pravá verze	**R4315WG**	350 x 300 x 1735	29,5		12 660	487	R2
	R4315FA				12 660	487	R2
	R4315FC				12 660	487	R2
	R4315FE				12 660	487	R2
	R4315FF				12 660	487	R2
Vysoká skříňka 350 x 1735 mm - levá verze	**R4319WG**	350 x 300 x 1735	29,5		12 660	487	R2
	R4319FA				12 660	487	R2
	R4319FC				12 660	487	R2
	R4319FE				12 660	487	R2
	R4319FF				12 660	487	R2
Nezbytné příslušenství							
Designové madlo 600 mm	**R4358AA**	597 x 66 x 30	0,6		2 100	81	R2
	R4358WG				1 230	47	R2
Designové madlo 350 mm	**R4355AA**	347 x 66 x 30	0,5		1 880	72	R2
	R4355WG				900	34	R2

Provedení

AA Chrom

Provedení

FA Lesklý lak světle šedý
FC Lesklý lak světle hnědý
FE Světle šedý dub
FF Světlá pinie
WG Lesklý lak bílý

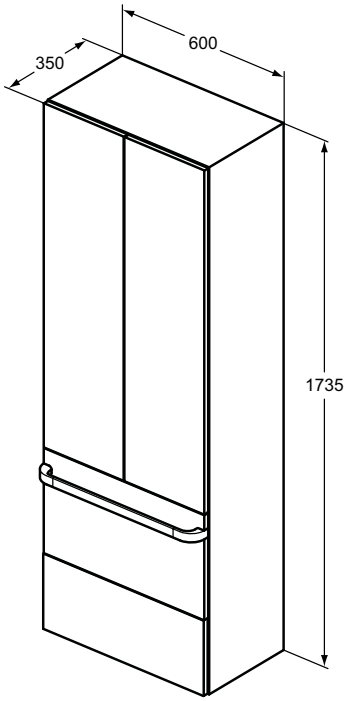

R 4316 ..

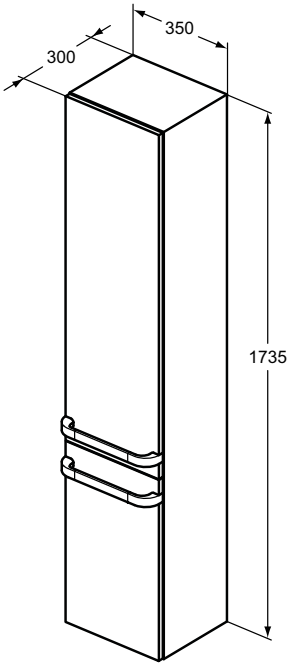

R 4315 .., R 4319 ..

Ceník 2019 - Ideal Standard s.r.o., Zemská 623, 415 74 Teplice - Tel.: +420 417 592 111 - www.idealstandard.cz
Výrobce si vyhrazuje právo na změny sortimentu, cen a technické specifikace. Pro instalaci výrobku jsou rozhodující rozměry uvedené v technických výkresech.

Nábytková konzole

Design Artefakt Industriekultur

Popis výrobku

Tonic II nábytková konzole 1200 | 1000 | 800 | 600 mm, vč. upevnění.

Lze kombinovat s:
- nábytkovým umyvadlem
- umyvadlem na desku (nutno dokoupit skleněnou nebo dřevěnou vrchní desku)
- samostatně jako polici (nutno dokoupit dřevenou vrchní desku)

Možné instalovat s i bez designového madla.

KOMPATIBILITA: Nábytkové konzole Tonic II lze kombinovat s umyvadly Connect Air, Dea, Strada, Tesi, Tempo, Tonic II a Strada II – více viz str.: 47.

Doporučené příslušenství

Tonic II designové madlo 1200 | 1000 | 800 | 600 mm.

Uvedené ceny jsou DPC bez DPH

Výrobky	Objednací číslo	Š x H x V mm	kg	Balení	Kč	EUR	
Nábytková konzole 1200 mm	**R4313WG**	1197 x 440 x 120	7,0		8 680	334	R2
	R4313FA				8 680	334	R2
	R4313FC				8 680	334	R2
	R4313FE				8 680	334	R2
	R4313FF				8 680	334	R2
Nábytková konzole 1000 mm	**R4312WG**	997 x 440 x 120	5,5		7 690	295	R2
	R4312FA				7 690	295	R2
	R4312FC				7 690	295	R2
	R4312FE				7 690	295	R2
	R4312FF				7 690	295	R2
Nábytková konzole 800 mm	**R4311WG**	797 x 440 x 120	5,0		7 030	270	R2
	R4311FA				7 030	270	R2
	R4311FC				7 030	270	R2
	R4311FE				7 030	270	R2
	R4311FF				7 030	270	R2
Nábytková konzole 600 mm	**R4310WG**	597 x 440 x 120	4,5		6 480	249	R2
	R4310FA				6 480	249	R2
	R4310FC				6 480	249	R2
	R4310FE				6 480	249	R2
	R4310FF				6 480	249	R2
Doporučené příslušenství							
Designové madlo 1200 mm	**R4361AA**	1197 x 66 x 30	1,1		4 180	160	R2
	R4361WG				2 430	93	R2
Designové madlo 1000 mm	**R4360AA**	997 x 66 x 30	0,7		2 540	97	R2
	R4360WG				1 670	64	R2
Designové madlo 800 mm	**R4359AA**	797 x 66 x 30	0,6		2 220	85	R2
	R4359WG				1 330	51	R2
Designové madlo 600 mm	**R4358AA**	597 x 66 x 30	0,6		2 100	81	R2
	R4358WG				1 230	47	R2

Provedení

AA Chrom

Provedení

FA Lesklý lak světle šedý
FC Lesklý lak světle hnědý
FE Světle šedý dub
FF Světlá pinie
WG Lesklý lak bílý

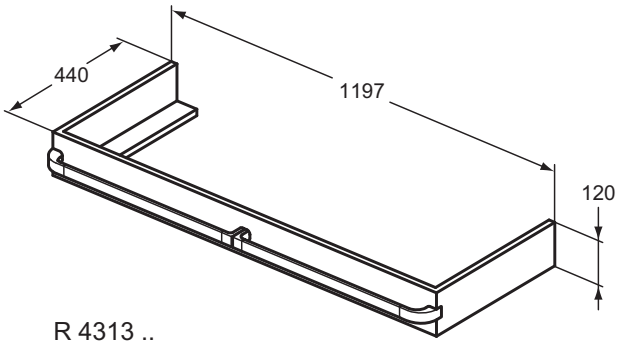

R 4313 ..

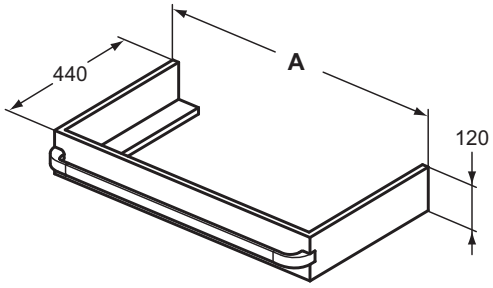

	A
R 4312 ..	997
R 4311 ..	797
R 4310 ..	597

Výrobce si vyhrazuje právo na změny sortimentu, cen a technické specifikace. Pro instalaci výrobku jsou rozhodující rozměry uvedené v technických výkresech.

Vrchní skleněná deska

Design Artefakt Industriekultur

Popis výrobku

Tonic II vrchní skleněná deska 1200 | 1000 | 800 | 600 mm pod Tonic II symetrické umyvadlo na desku (K0834..).

Tonic II vrchní skleněná deska 1000 | 800 mm pod Tonic II asymetrické umyvadlo na desku (K0833..). S otvorem pro umyvadlovou baterii.

Obě desky lze kombinovat s Tonic II skříňkou pod umyvadlo nebo nábytkovou konzolí.

Doporučené příslušenství

Tonic II nábytkové konzole 1200 | 1000 | 800 | 600 mm.

Uvedené ceny jsou DPC bez DPH

Výrobky	Objednací číslo	Š x H x V mm	kg	Balení	Kč	EUR	
Vrchní skleněná deska 1200 mm pod 2 umyvadla na desku (symetrická)	**R4333SA**	1203 x 445 x 10	13,5		8 680	334	R2
Vrchní skleněná deska 1000 mm pod 1 umyvadlo na desku (symetrické)	**R4332SA**	1003 x 445 x 10	12,5		8 030	309	R2
Vrchní skleněná deska 800 mm pod 1 umyvadlo na desku (symetrické)	**R4331SA**	803 x 445 x 10	9,5		7 480	287	R2
Vrchní skleněná deska 600 mm pod 1 umyvadlo na desku (symetrické)	**R4330SA**	603 x 445 x 10	6,5		6 810	262	R2
Vrchní skleněná deska 1000 mm pod 1 umyvadlo na desku (asymetrické)	**R4336SA**	1003 x 445 x 10	12,5		8 030	309	R2
Vrchní skleněná deska 800 mm pod 1 umyvadlo na desku (asymetrické)	**R4335SA**	803 x 445 x 10	9,5		7 480	287	R2
Doporučené příslušenství							
Nábytková konzole 1200 mm	**R4313WG**	1197 x 440 x 120	7,0		8 680	334	R2
	R4313FA				8 680	334	R2
	R4313FC				8 680	334	R2
	R4313FE				8 680	334	R2
	R4313FF				8 680	334	R2
Nábytková konzole 1000 mm	**R4312WG**	997 x 440 x 120	5,5		7 690	295	R2
	R4312FA				7 690	295	R2
	R4312FC				7 690	295	R2
	R4312FE				7 690	295	R2
	R4312FF				7 690	295	R2
Nábytková konzole 800 mm	**R4311WG**	797 x 440 x 120	5,0		7 030	270	R2
	R4311FA				7 030	270	R2
	R4311FC				7 030	270	R2
	R4311FE				7 030	270	R2
	R4311FF				7 030	270	R2
Nábytková konzole 600 mm	**R4310WG**	597 x 440 x 120	4,5		6 480	249	R2
	R4310FA				6 480	249	R2
	R4310FC				6 480	249	R2
	R4310FE				6 480	249	R2
	R4310FF				6 480	249	R2

Provedení

SA Bílá

Provedení

FA Lesklý lak světle šedý
FC Lesklý lak světle hnědý
FE Světle šedý dub
FF Světlá pinie
WG Lesklý lak bílý

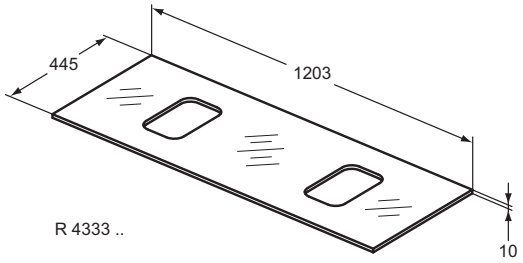

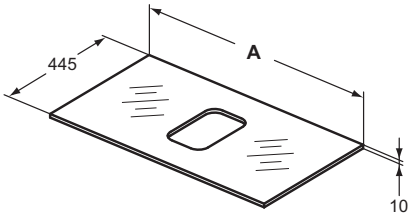

	A
R 4332 ..	1003
R 4331 ..	803
R 4330 ..	603

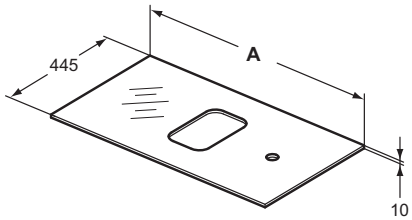

	A
R 4336 ..	1003
R 4335 ..	803

Výrobce si vyhrazuje právo na změny sortimentu, cen a technické specifikace. Pro instalaci výrobku jsou rozhodující rozměry uvedené v technických výkresech.

Vrchní dřevěná deska

Design Artefakt Industriekultur

Popis výrobku

Tonic II vrchní dřevěná deska 1200 | 1000 | 800 | 600 mm bez otvoru.

Lze použít v kombinaci s nábytkovou konzolí pro vytvoření otevřené police nebo v kombinaci s Tonic II skříňkou a umyvadlem na desku (nutno vyříznout otvor).

Uvedené ceny jsou DPC bez DPH

Výrobky	Objednací číslo	Š x H x V mm	kg	Balení	Kč	EUR	
Vrchní dřevěná deska 1200 mm (bez otvoru)	**R4324WG**	1202 x 444 x 12	6,0		5 170	199	R2
	R4324FA				5 170	199	R2
	R4324FC				5 170	199	R2
	R4324FE				5 170	199	R2
	R4324FF				5 170	199	R2
Vrchní dřevěná deska 1000 mm (bez otvoru)	**R4323WG**	1002 x 444 x 12	4,5		4 280	164	R2
	R4323FA				4 280	164	R2
	R4323FC				4 280	164	R2
	R4323FE				4 280	164	R2
	R4323FF				4 280	164	R2
Vrchní dřevěná deska 800 mm (bez otvoru)	**R4322WG**	802 x 444 x 12	4,0		3 910	150	R2
	R4322FA				3 910	150	R2
	R4322FC				3 910	150	R2
	R4322FE				3 910	150	R2
	R4322FF				3 910	150	R2
Vrchní dřevěná deska 600 mm (bez otvoru)	**R4321WG**	602 x 444 x 12	3,0		2 910	112	R2
	R4321FA				2 910	112	R2
	R4321FC				2 910	112	R2
	R4321FE				2 910	112	R2
	R4321FF				2 910	112	R2

Provedení

FA Lesklý lak světle šedý
FC Lesklý lak světle hnědý
FE Světle šedý dub
FF Světlá pinie
WG Lesklý lak bílý

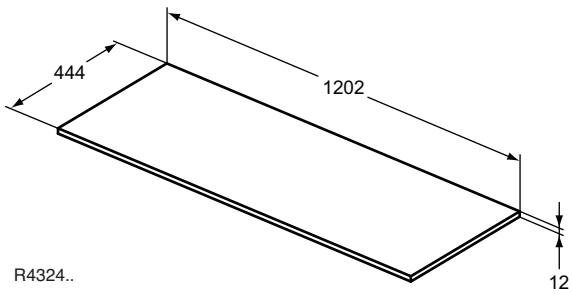

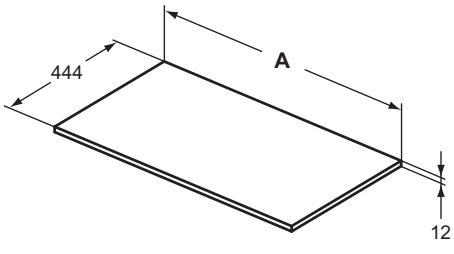

	A
R 4323 ..	1002
R 4322 ..	802
R 4321 ..	602

Designové madlo

Tonic II

Design Artefakt Industriekultur

Popis výrobku

Tonic II designové madlo 1200 | 1000 | 800 | 600 | 500 mm pro kombinaci se skříňkou pod umyvadlo, vysokou skříňkou nebo nábytkovou konzolí. Kov – pochromované.

Tonic II designové madlo 450 | 350 mm pro kombinaci se skříňkou pod umývátko a vysokou skříňkou. Kov – pochromované.

Uvedené ceny jsou DPC bez DPH

Výrobky	Objednací číslo	Š x H x V mm	kg	Balení	Kč	EUR	
Designové madlo 1200 mm	**R4361AA**	1197 x 66 x 30	1,1		4 180	160	R2
	R4361WG				2 430	93	R2
Designové madlo 1000 mm	**R4360AA**	997 x 66 x 30	0,7		2 540	97	R2
	R4360WG				1 670	64	R2
Designové madlo 800 mm	**R4359AA**	797 x 66 x 30	0,6		2 220	85	R2
	R4359WG				1 330	51	R2
Designové madlo 600 mm	**R4358AA**	597 x 66 x 30	0,6		2 100	81	R2
	R4358WG				1 230	47	R2
Designové madlo 500 mm	**R4357AA**	497 x 66 x 30	0,5		2 100	81	R2
	R4357WG				1 230	47	R2
Designové madlo 450 mm	**R4356AA**	447 x 66 x 30	0,5		2 100	81	R2
	R4356WG				1 230	47	R2
Designové madlo 350 mm	**R4355AA**	347 x 66 x 30	0,5		1 880	72	R2
	R4355WG				900	34	R2

Provedení
AA Chrom

Provedení
WG Lesklý lak bílý

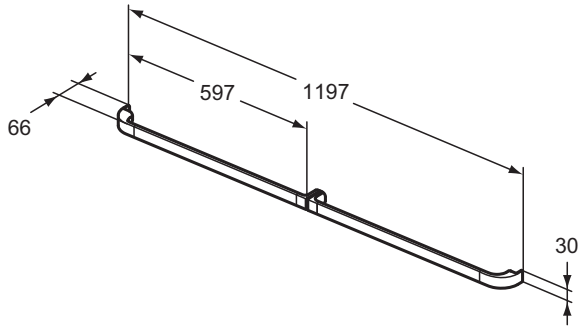

R 4361 ..

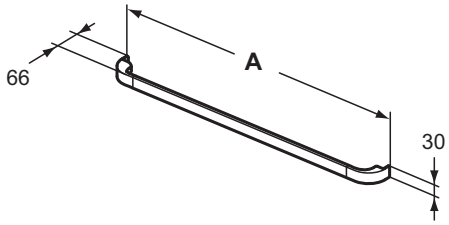

	A
R 4360 ..	997
R 4359 ..	797
R 4358 ..	597
R 4357 ..	497
R 4356 ..	447
R 4355 ..	347

Ceník 2019 - Ideal Standard s.r.o., Zemská 623, 415 74 Teplice - Tel.: +420 417 592 111 - www.idealstandard.cz
Výrobce si vyhrazuje právo na změny sortimentu, cen a technické specifikace. Pro instalaci výrobku jsou rozhodující rozměry uvedené v technických výkresech.

Otevřená kovová police

Design Artefakt Industriekultur

Popis výrobku

Tonic II otevřená police – kovová (bílý lak). Včetně upevnění.

Lze kombinovat s Tonic II skříňkami pod umyvadla nebo umývátka, vysokými skříňkami a nábytkovými konzolemi.

Uvedené ceny jsou DPC bez DPH

Výrobky	Objednací číslo	Š x H x V mm	kg	Balení	Kč	EUR	
Otevřená police 800 mm	**R4343WG**	800 x 440 x 170	8,0		4 360	168	R2
Otevřená police 600 mm	**R4342WG**	600 x 440 x 170	7,0		3 940	151	R2
Otevřená police 500 mm	**R4341WG**	500 x 360 x 170	5,0		3 750	144	R2
Otevřená police 450 mm	**R4344WG**	450 x 260 x 170	3,5		3 420	131	R2
Otevřená police 350 mm	**R4340WG**	350 x 440 x 170	5,0		3 310	127	R2

Provedení

WG Lesklý lak bílý

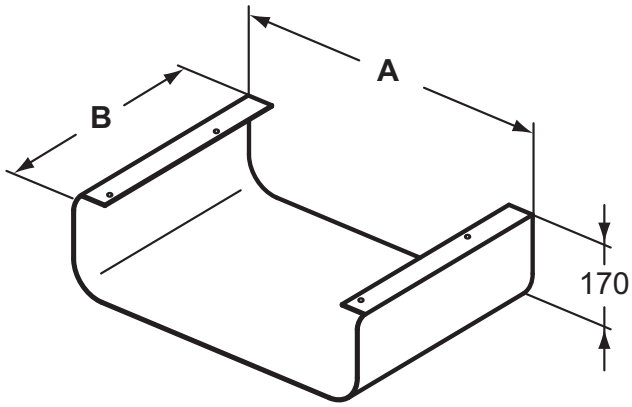

	A	B
R 4343 ..	800	440
R 4342 ..	600	440
R 4341 ..	500	360
R 4344 ..	450	260
R 4340 ..	350	440

Urinál Connect WATERLESS

Popis výrobku

Connect urinál WATERLESS ze slinutého keramického střepu, vč. upevňovací sady, odpadní trubky, kartuše a servisního klíče (nutný pro výměnu kartuše). Urinál funguje bez použití vody nebo jiných tekutin – speciální membrána v kartuši uzavře odpad urinálu tak, že nepropustí žádný zápach zpět z odpadních trubek.
V závislosti na intenzitě používání urinálu je doporučeno vyměnit kartuši 2–3x do roka. Roční úspora až 120 000 litrů vody.

Nezbytné příslušenství

Náhradní kartuše (RV06067).

Doporučené příslušenství

Keramická dělící přepážka (S612001).

Uvedené ceny jsou DPC bez DPH

Výrobky	Objednací číslo	Š x H x V mm	kg	Balení	Kč	EUR	
Urinál WATERLESS	**E567501**	325 x 315 x 650	16,7		8 960	345	R2
	E5675MA				10 520	404	R2
Nezbytné příslušenství							
Náhradní kartuše	**RV06067**		1,0		1 080	42	R3
Doporučené příslušenství							
Keramická dělící přepážka	**S612001**	130 x 320 x 675	8,7		1 710	65	R2

Provedení

01 Bílá
MA Bílá + Ideal Plus

Provedení

67

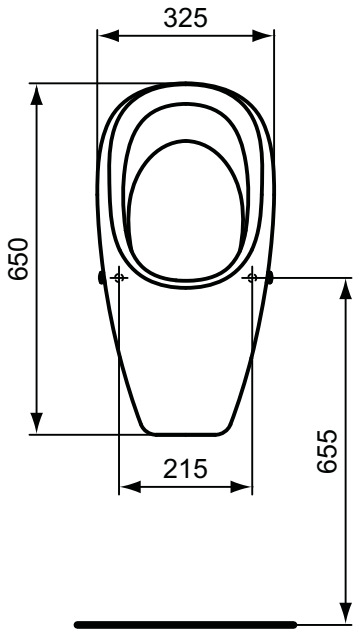

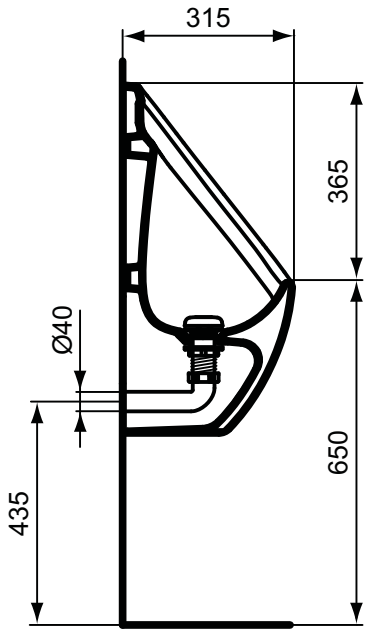

Výrobce si vyhrazuje právo na změny sortimentu, cen a technické specifikace. Pro instalaci výrobku jsou rozhodující rozměry uvedené v technických výkresech.

Popis výrobku

Connect urinál s poklopem (poklop není součástí balení) ze slinutého keramického střepu, vč. upevňovací sady (TT0257919). EN 13407. Přítok i odtok zakrytý. Lze kombinovat se všemi běžnými splachovacími systémy. Průtok cca 0,3–0,7 l/sec. Pro jedno spláchnutí je zapotřebí 2 l vody.

Nezbytné příslušenství

Connect poklop k urinálu (E567401).

Uvedené ceny jsou DPC bez DPH

Výrobky	Objednací číslo	Š x H x V mm	kg	Balení	Kč	EUR	
Urinál	**E567601**	295 x 295 x 535	11,7		5 200	200	R1
	E5676MA				6 700	258	R1
Nezbytné příslušenství							
Poklop k urinálu	**E567401**		0,9		2 580	99	R1

Provedení

01 Bílá

MA Bílá + Ideal Plus

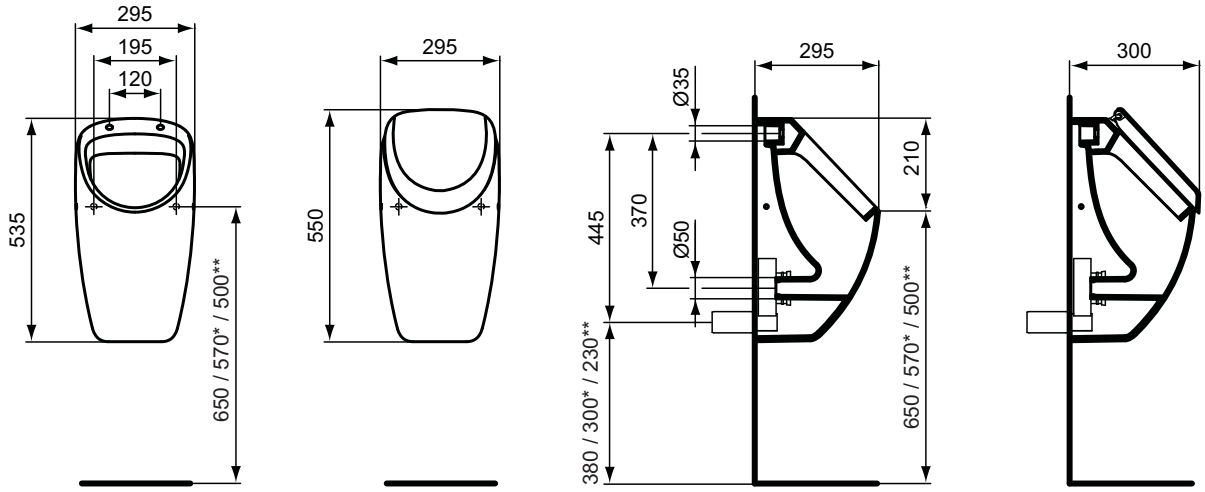

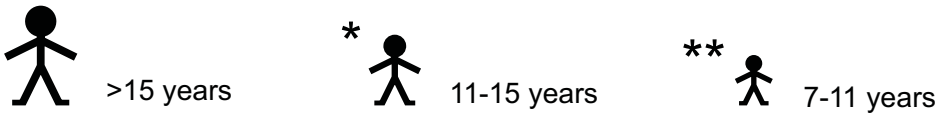

Popis výrobku

Connect urinál ze slinutého keramického střepu včetně upevňovací sady (TT0257919). EN 13407. Přítok i odtok zakrytý. Pro všechny běžné splachovací systémy. Průtok 0,3–0,7 l/sec. Nejméně 2 litry vody na jedno spláchnutí.

Doporučené příslušenství

Keramická dělící přepážka.

Uvedené ceny jsou DPC bez DPH

Výrobky	Objednací číslo	Š x H x V mm	kg	Balení	Kč	EUR	
Urinál	**E621501**	355 x 300 x 580	16,8		8 130	313	R1
Doporučené příslušenství							
Keramická dělící přepážka	**S612001**	130 x 320 x 675	8,7		1 710	65	R2

Provedení

01 Bílá

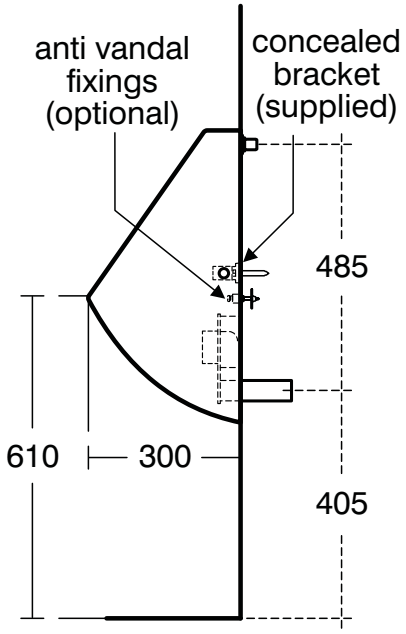

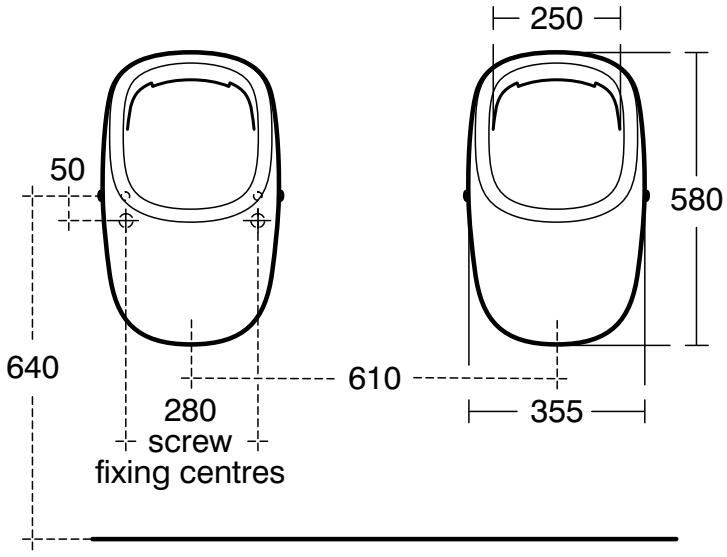

Výrobce si vyhrazuje právo na změny sortimentu, cen a technické specifikace. Pro instalaci výrobku jsou rozhodující rozměry uvedené v technických výkresech.

Popis výrobku

Connect urinál ze slinutého keramického střepu včetně upevňovací sady (TT0257919). EN 13407. Přítok i odtok zakrytý. Pro všechny běžné splachovací systémy. Průtok 0,3–0,7 l/sec. Nejméně 2 litry vody na jedno spláchnutí.

Connect urinál ze slinutého keramického střepu včetně upevňovací sady (TT0257919). EN 13407. Přítok kolmý shora. Pro všechny běžné splachovací systémy. Průtok 0,3–0,7 l/sec. Nejméně 2 litry vody na jedno spláchnutí.

Doporučené příslušenství

Odsávací zařízení s odtokem vodorovným (K822367).
Keramická dělící přepážka (S612001).

Uvedené ceny jsou DPC bez DPH

Výrobky	Objednací číslo	Š x H x V mm	kg	Balení	Kč	EUR	
Urinál (přítok zakrytý)	**E567101**	310 x 335 x 570	13,0		6 360	244	R1
	E5671MA				7 910	304	R1
Urinál (přítok shora)	**E567201**	310 x 335 x 570	13,0		6 720	258	R1
	E5672MA				8 280	318	R1
Doporučené příslušenství							
Keramická dělící přepážka	**S612001**	130 x 320 x 675	8,7		1 710	65	R2

Provedení

01 Bílá
MA Bílá + Ideal Plus

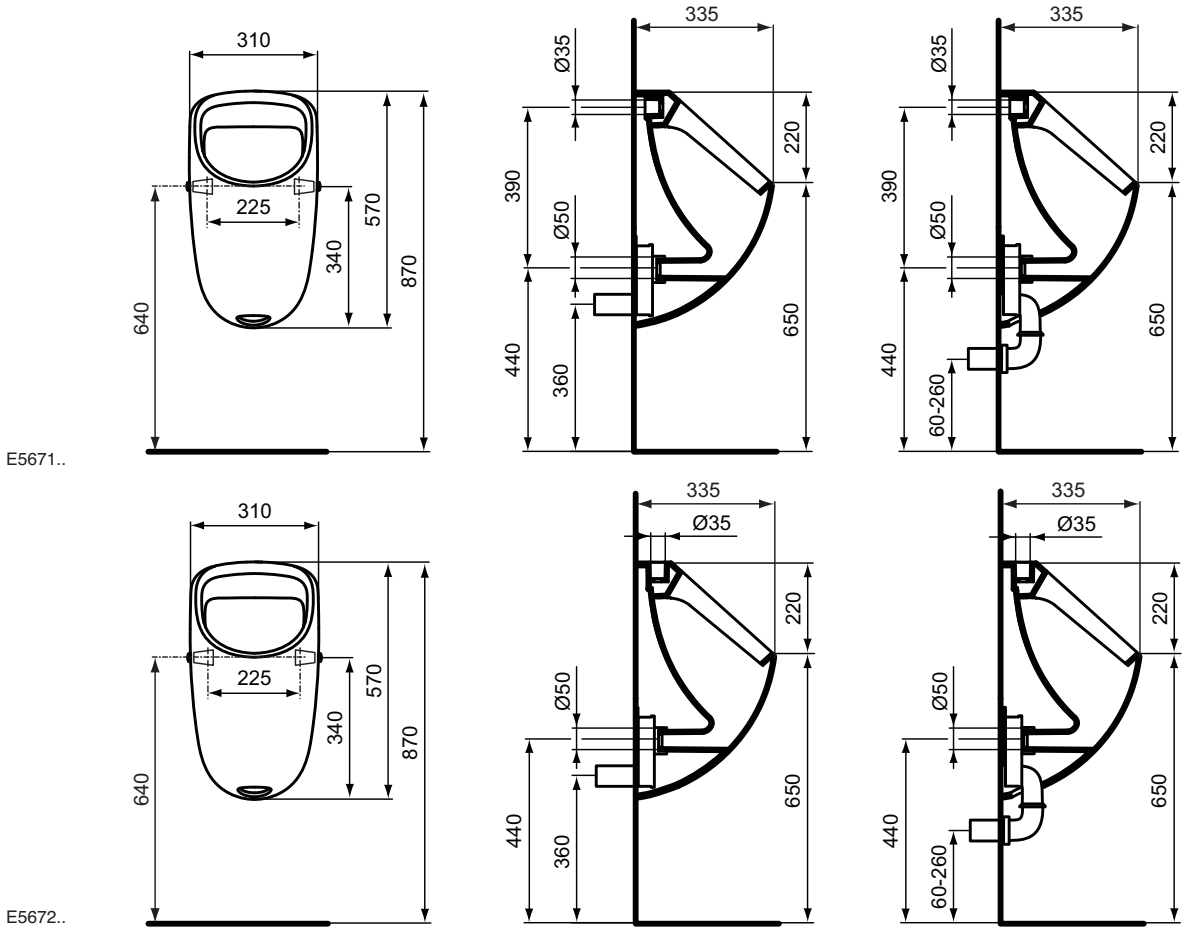

Popis výrobku

Golf urinál ze slinutého keramického střepu (VC) včetně upevňovací sady (TT0257919). EN 13407. Přítok i odtok zakrytý. Pro všechny běžné splachovací systémy. Průtok cca 0,3–0,7 l/sec. Splachovací kapacita min. 2 litry vody na jedno spláchnutí.

Golf urinál ze slinutého keramického střepu (VC) včetně upevňovací sady (TT0257919). EN 13407. Přítok kolmý shora, odtok zakrytý. Pro všechny běžné splachovací systémy. Průtok cca 0,3–0,7 l/sec. Splachovací kapacita min. 2 litry vody na jedno spláchnutí.

Doporučené příslušenství

Keramická dělící přepážka (S612001).

Elektronická automatická splachovací sada se samonasávacím sifonem. Elektronika reaguje a vyhodnocuje chemické změny, které se dějí přímo v sifonu. Nereaguje na žádné vnější vlivy jako procházející osoby apod.

Automatická splachovací sada (12V, 50Hz) (VV20017000).
Automatická splachovací sada (6V – 4x1,5V) (VV20018000).
Napájecí zdroj 230/12V, 50Hz (1-3 urinály) (VV20022000).
Napájecí zdroj 230/12V, 50Hz (4-8 urinálů) (VV20023000).

Uvedené ceny jsou DPC bez DPH

Výrobky	Objednací číslo	Š x H x V mm	kg	Balení	Kč	EUR	
Urinál (přítok zakrytý)	**V553801**	360 x 335 x 560	12,5		3 700	142	R2
Urinál (přítok shora)	**K553901**	360 x 335 x 560	12,5		3 130	120	R2
Doporučené příslušenství							
Keramická dělící přepážka	**S612001**	130 x 320 x 675	8,7		1 710	65	R2
Automatická splachovací sada (12V, 50Hz)	**VV20017000**				8 550	329	R2
Automatická splachovací sada (6V - 4x1,5V)	**VV20018000**				11 840	455	R2
Napájecí zdroj 230/12V, 50Hz (1-3 urinály)	**VV20022000**				2 310	89	R2
Napájecí zdroj 230/12V, 50Hz (4-8 urinálů)	**VV20023000**				2 960	114	R2

Provedení

01 Bílá

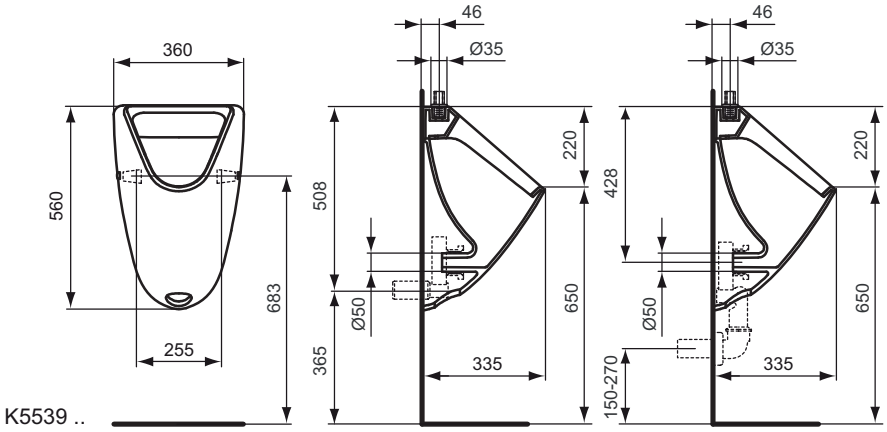

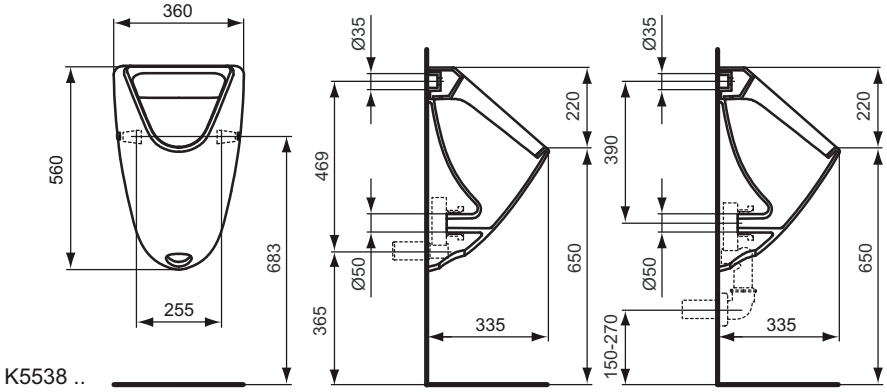

Výrobce si vyhrazuje právo na změny sortimentu, cen a technické specifikace. Pro instalaci výrobku jsou rozhodující rozměry uvedené v technických výkresech.

Popis výrobku

Eurovit urinál ze slinutého keramického střepu (VC) včetně upevňovací sady. EN 13407. Přítok shora. Včetně příslušenství – splachovací tryska a sifon.

Doporučené příslušenství

Keramická dělící přepážka (S612001)

Uvedené ceny jsou DPC bez DPH | * Cena na vyžádání u distributora

Výrobky	Objednací číslo	Š x H x V mm	kg	Balení	Kč	EUR	
Urinál včetně příslušenství	**V510501**	300 x 290 x 490	6,5		*	*	
Doporučené příslušenství							
Keramická dělící přepážka	**S612001**	130 x 320 x 675	8,7		1 710	65	R2

Provedení

01 Bílá

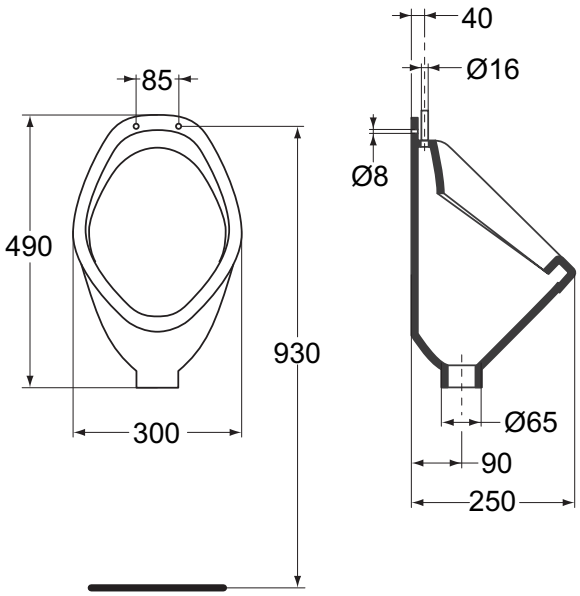

V5105

Keramická dělící přepážka

Popis výrobku
Keramická dělicí přepážka mezi urinály z jemné žárohlíny, včetně upevňovací sady.

Uvedené ceny jsou DPC bez DPH

Výrobky	Objednací číslo	Š x H x V mm	kg	Balení	Kč	EUR	
Keramická dělící přepážka	**S612001**	130 x 320 x 675	8,7		1 710	65	R2

Provedení
01 Bílá

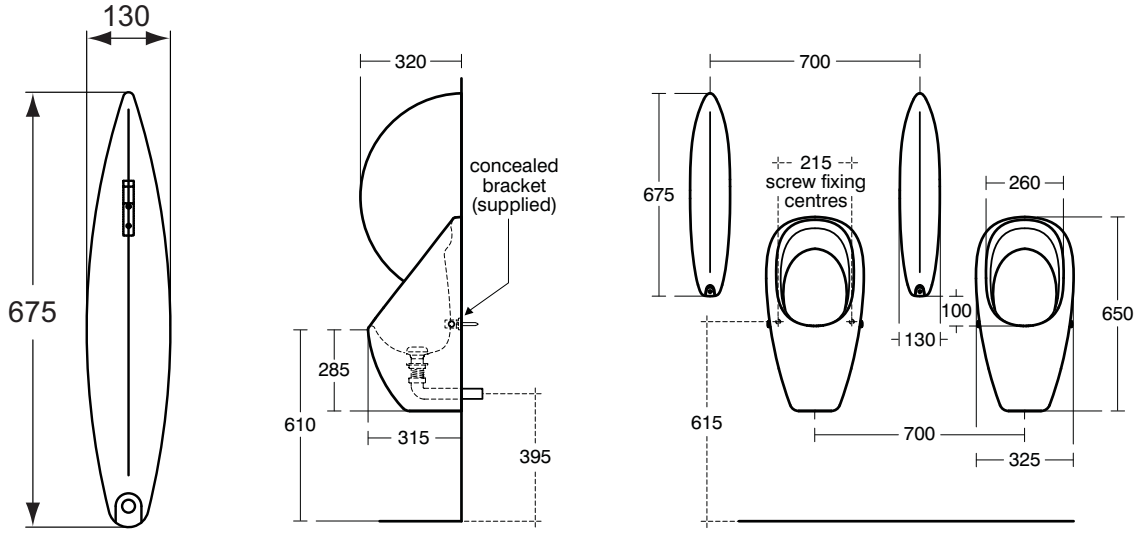

Výrobce si vyhrazuje právo na změny sortimentu, cen a technické specifikace. Pro instalaci výrobku jsou rozhodující rozměry uvedené v technických výkresech.

Popis výrobku
Brenta závěsná výlevka ze slinutého keramického střepu (VC).
Přítok vody zezadu, odtok vodorovný.
S otvory pro mřížku.

Nezbytné příslušenství
Mřížka k závěsné výlevce Brenta (J2909AA).

Doporučené příslušenství
Ceraplan III baterie nástěnná (B0726AA).
Ceraflex baterie nástěnná (B1730AA).
Slimline II baterie nástěnná (B8599AA).

Uvedené ceny jsou DPC bez DPH

Výrobky	Objednací číslo	Š x H x V mm	kg	Balení	Kč	EUR	
Brenta výlevka 460 mm	**J349301**	460 x 530 x 460	29,6		8 340	321	R2
Nezbytné příslušenství							
Mřížka - pochromovaná	**J2909AA**		2,0		2 340	90	R2
Doporučené příslušenství							
Ceraplan III kuchyňská baterie nástěnná – vývod 200 mm	**B0726AA**				2 900	111	R2
Ceraflex kuchyňská baterie nástěnná – vývod 200 mm	**B1730AA**				2 830	109	R2
Slimline II kuchyňská baterie nástěnná – vývod 200 mm	**B8599AA**				1 540	59	R2

Provedení
01 Bílá

Provedení
AA Chrom

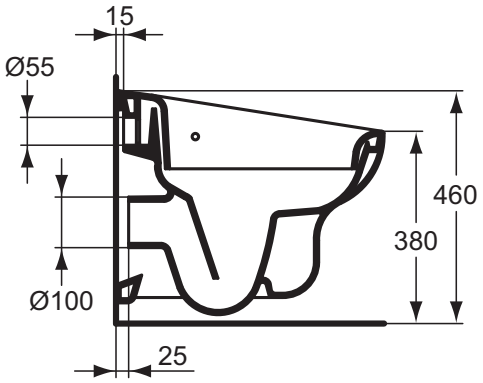

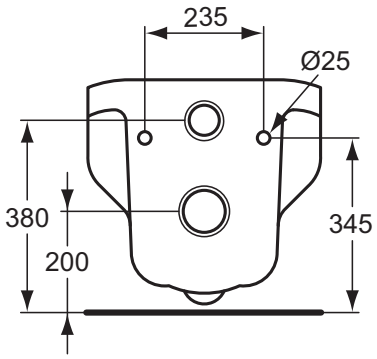

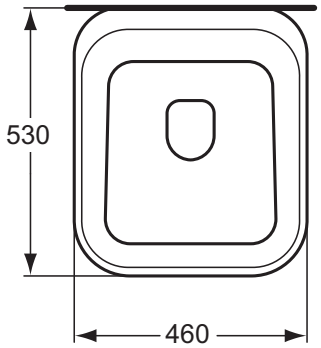

Popis výrobku
Service závěsná výlevka z jemné žárohlíny. Dodáváno vč. chromované mřížky.

Nezbytné příslušenství
Plastový sifon včetně chromové krytky (D5870AA).

Doporučené příslušenství
Ceraplan III baterie nástěnná (B0726AA).
Ceraflex baterie nástěnná (B1730AA).
Slimline II baterie nástěnná (B8599AA).

Uvedené ceny jsou DPC bez DPH

Výrobky	Objednací číslo	Š x H x V mm	kg	Balení	Kč	EUR	
Service výlevka 455 mm včetně mřížky	**S593901**	455 x 380 x 355	21,1		5 100	196	R2
Nezbytné příslušenství							
Sifon vč. krytky odpadu	**D5870AA**		0,3		430	16	R2
Doporučené příslušenství							
Ceraplan III kuchyňská baterie nástěnná – vývod 200 mm	**B0726AA**				2 900	111	R2
Ceraflex kuchyňská baterie nástěnná – vývod 200 mm	**B1730AA**				2 830	109	R2
Slimline II kuchyňská baterie nástěnná – vývod 200 mm	**B8599AA**				1 540	59	R2

Provedení
01 Bílá

Provedení
AA Chrom

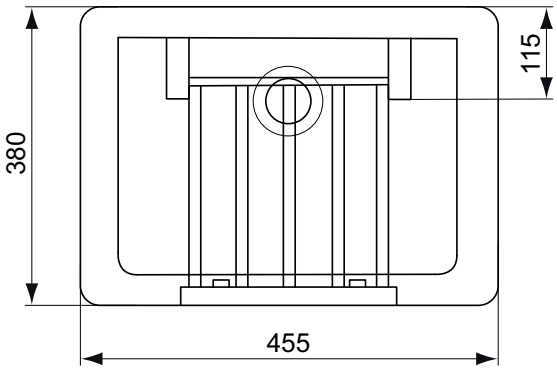

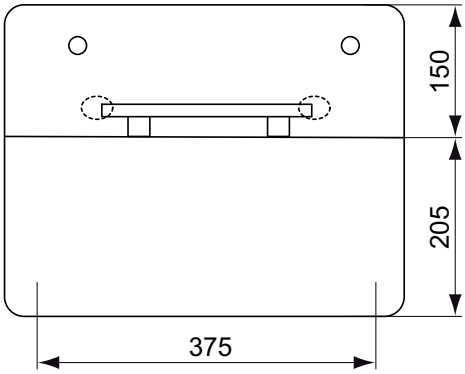

Výrobce si vyhrazuje právo na změny sortimentu, cen a technické specifikace. Pro instalaci výrobku jsou rozhodující rozměry uvedené v technických výkresech.

Popis výrobku
Duoro závěsná výlevka ze slinutého keramického střepu (VC).
S montážními otvory pro mřížku. Upevnění pomocí upevňovací sady (K730567) – není součástí balení.

Nezbytné příslušenství
Mřížka k závěsné výlevce (R6378AA).
Upevňovací sada pro výlevku Duoro (K730567).

Doporučené příslušenství
Ceraplan III baterie nástěnná (B0726AA).
Ceraflex baterie nástěnná (B1730AA).
Slimline II baterie nástěnná (B8599AA).

Uvedené ceny jsou DPC bez DPH

Výrobky	Objednací číslo	Š x H x V mm	kg	Balení	Kč	EUR	
Duoro výlevka 445 mm	**R380601**	445 x 340 x 345	16,0		3 420	131	R2
Nezbytné příslušenství							
Mřížka - pochromovaná	**R6378AA**		0,6		520	20	R2
Upevňovací sada pro Duoro	**K730567**		0,4		650	25	R2
Doporučené příslušenství							
Ceraplan III kuchyňská baterie nástěnná – vývod 200 mm	**B0726AA**				2 900	111	R2
Ceraflex kuchyňská baterie nástěnná – vývod 200 mm	**B1730AA**				2 830	109	R2
Slimline II kuchyňská baterie nástěnná – vývod 200 mm	**B8599AA**				1 540	59	R2

Provedení
01 Bílá

Provedení
AA Chrom

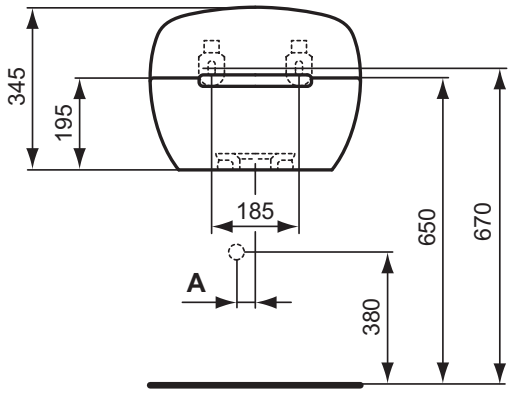

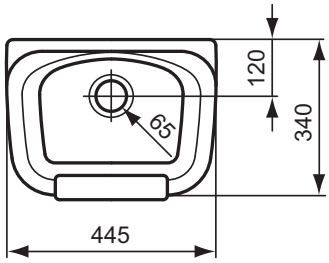

A	
80	Viega siphon
70	Geberit siphon

Popis výrobku

Eurovit stacionární výlevka ze slinutého keramického střepu (VC). EN 997. Odtok vodorovný. Pro podmítkovou nebo nadomítkovou nádržku se splachovací kapacitou 6 litrů nebo pro podomítkový nebo nadomítkový tlakový splachovač 3/4".
Upevnění – 2 šrouby M6 x 70 mm (K711067) – není součástí balení.

Nezbytné příslušenství

Plastová mřížka k výlevce.

Doporučené příslušenství

Ceraplan III baterie nástěnná (B0726AA).
Ceraflex baterie nástěnná (B1730AA).
Slimline II baterie nástěnná (B8599AA).

Uvedené ceny jsou DPC bez DPH

Výrobky	Objednací číslo	Š x H x V mm	kg	Balení	Kč	EUR	
Stacionární výlevka	**V312701**	350 x 475 x 390	14,0		2 860	110	R2
Nezbytné příslušenství							
Plastová mřížka k výlevce Eurovit	**VV612000**		0,2		330	13	R2
Doporučené příslušenství							
Ceraplan III kuchyňská baterie nástěnná – vývod 200 mm	**B0726AA**				2 900	111	R2
Ceraflex kuchyňská baterie nástěnná – vývod 200 mm	**B1730AA**				2 830	109	R2
Slimline II kuchyňská baterie nástěnná – vývod 200 mm	**B8599AA**				1 540	59	R2

Provedení

01 Bílá

Provedení

AA Chrom

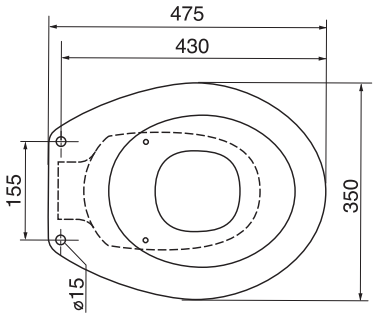

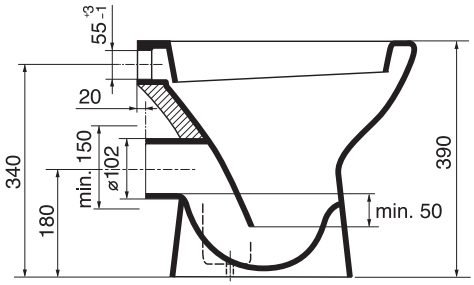

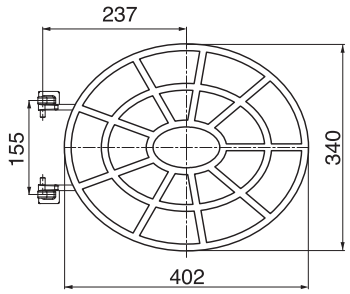

Výrobce si vyhrazuje právo na změny sortimentu, cen a technické specifikace. Pro instalaci výrobku jsou rozhodující rozměry uvedené v technických výkresech.

Popis výrobku

Podomítkový modul pro závěsné klozety – kotvení do pevné stěny.

- dvojčinné splachování 3/6 l
- nastavitelný rám:
  - hloubka: 135–245 mm
  - výška: 1100–1300 mm
  - šířka: 350 mm
- s úpravou zabraňující kondenzaci vody.
- stop rohový ventil G1/2", vrchní přívod vody
- včetně splachovací trubky
- včetně odpadní trubky a šroubů k upevnění WC

Nezbytné příslušenství

Ovládací deska Ideal Systems (mechanická).

Doporučené příslušenství

Akustická a izolační vložka (VV996036).

Uvedené ceny jsou DPC bez DPH

Výrobky	Objednací číslo	Š x H x V mm	kg	Balení	Kč	EUR	
Podomítkový modul pro závěsné klozety, kotvení do stěny	**W370567**	350 x 135 x 1100	10,6		4 780	184	R2
Nezbytné příslušenství							
Ovládací deska Ideal System (ostré rohy)	**W3708AC**	230 x 10 x 170	0,4		980	38	R2
	W3708AA				1 240	48	R2
	W3708AD				1 240	48	R2
Ovládací deska Ideal System (oblé rohy)	**W3709AA**	230 x 10 x 170	0,4		1 170	45	R2
Doporučené příslušenství							
Akustická a izolační vložka	**VV996036**				400	15	R2

Provedení

AA Chrom
AC Bílá
AD Satin chrom

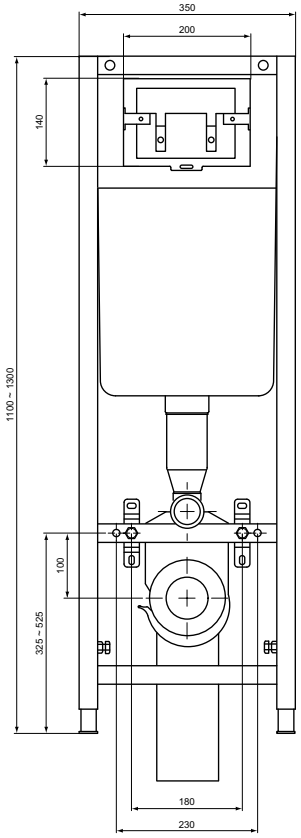

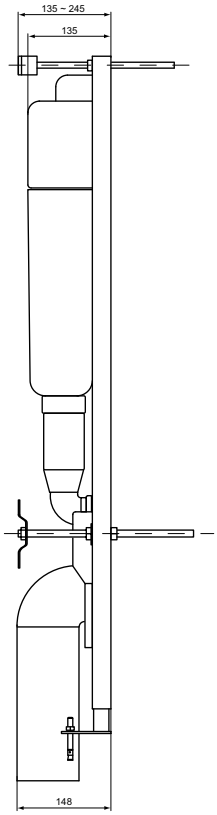

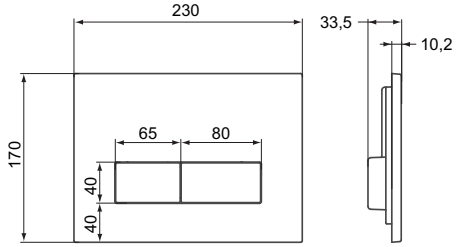

W3708

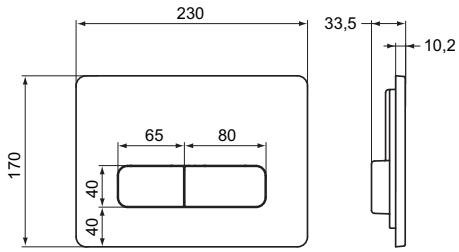

W3709

Podomítkový modul Ideal Systems

Popis výrobku

Podomítkový modul pro závěsné klozety – kotvení do země (vhodné do sádrokartonových příček)

- dvojčinné splachování 3/6 l
- nastavitelný rám:
  - hloubka: 180 mm
  - výška: 1100–1300 mm
  - šířka: 350 mm
- s úpravou zabraňující kondenzaci vody.
- stop rohový ventil G1/2", vrchní přívod vody
- včetně splachovací trubky
- včetně odpadní trubky a šroubů k upevnění WC

Nezbytné příslušenství

Ovládací deska Ideal Systems (mechanická).

Uvedené ceny jsou DPC bez DPH

Výrobky	Objednací číslo	Š x H x V mm	kg	Balení	Kč	EUR	
Podomítkový modul pro závěsné klozety, kotvení do země	**W370767**	350 x 180 x 1100	16,5		5 380	207	R2
Nezbytné příslušenství							
Ovládací deska Ideal System (ostré rohy)	**W3708AA**	230 x 10 x 170	0,4		1 240	48	R2
	W3708AD				1 240	48	R2
	W3708AC				980	38	R2
Ovládací deska Ideal System (oblé rohy)	**W3709AA**	230 x 10 x 170	0,4		1 170	45	R2

Provedení

AA Chrom
AC Bílá
AD Satin chrom

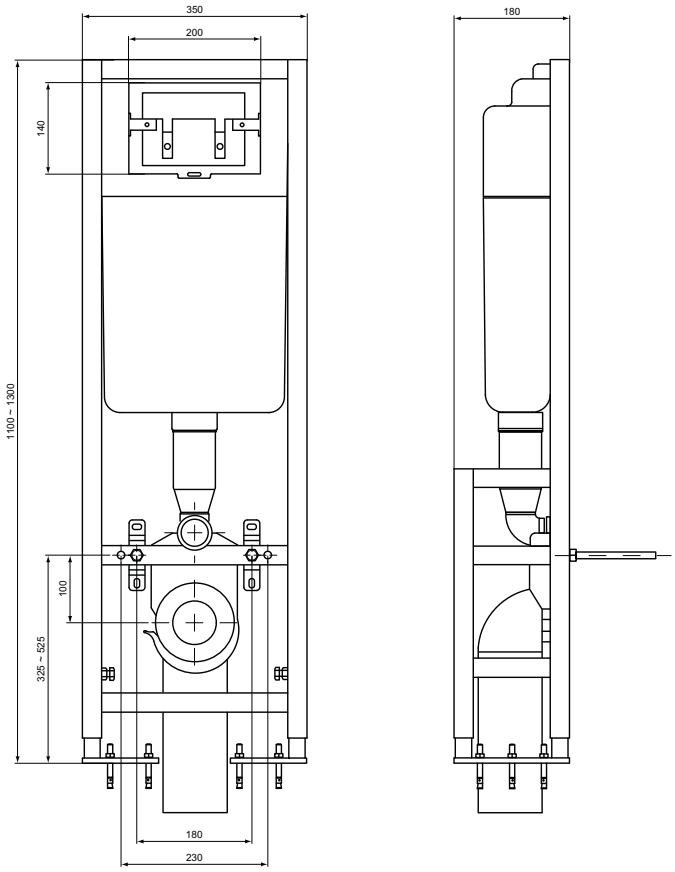

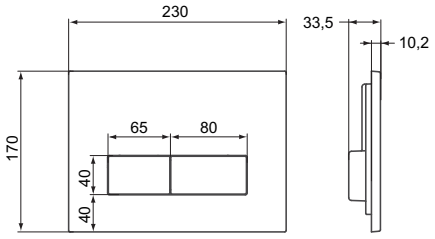

W3708

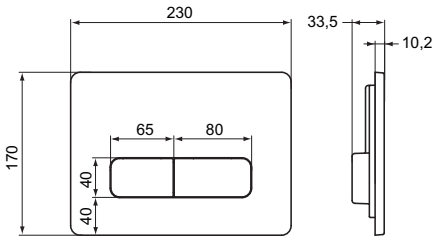

W3709

Výrobce si vyhrazuje právo na změny sortimentu, cen a technické specifikace. Pro instalaci výrobku jsou rozhodující rozměry uvedené v technických výkresech.

Podomítkový modul - umyvadlo

Popis výrobku

Podomítkový modul pro UMYVADLO
Výška – 1180 mm, šířka – 500 mm

- kovový rám (práškově lakovaný)
- snadné upevnění – není potřeba další příslušenství
- nastavitelná hloubka – 170-240 mm (70 mm)
- nastavitelná výška – 1180-1350 mm (170 mm)
- samostatné nastavení uchycení umyvadla
- samostatné nastavení kolena odpadních trubky a mosazných přípojek 1/2"
- součástí je sada pro upevnění umyvadla a závitové tyče se šrouby M10

Uvedené ceny jsou DPC bez DPH

Výrobky	Objednací číslo	Š x H x V mm	kg	Balení	Kč	EUR	
Podomítkový modul - umyvadlo	**W589867**	500 x 170 x 1180	12,0		2 970	114	R2

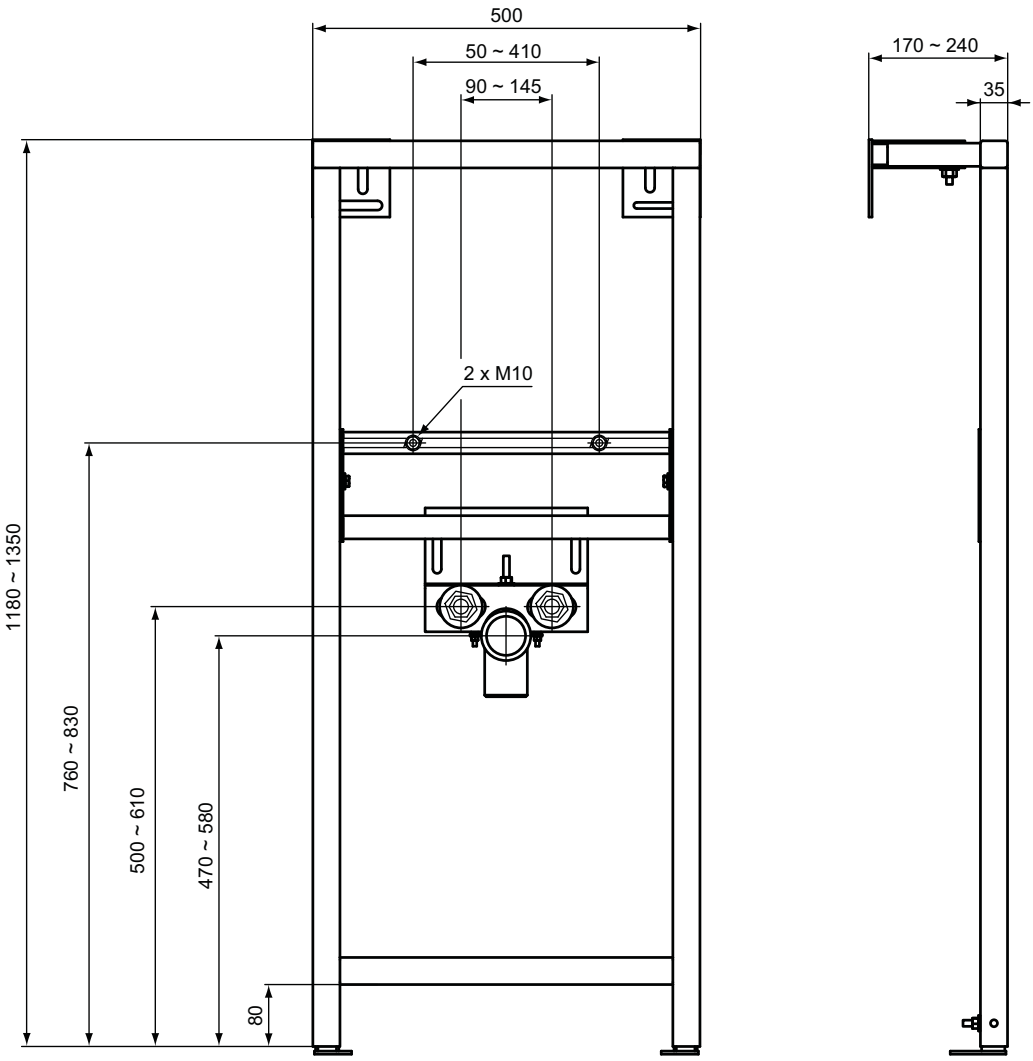

Výrobce si vyhrazuje právo na změny sortimentu, cen a technické specifikace. Pro instalaci výrobku jsou rozhodující rozměry uvedené v technických výkresech.

Podomítkový modul - umyvadlo pro tělesně postižené

Popis výrobku

Podomítkový modul pro UMYVADLO pro tělesně postižené
Výška – 1180 mm, šířka – 500 mm

- kovový rám (práškově lakovaný)
- kovová deska s podomítkovou zápachovou zátkou (sifonem)
- set odpadní trubky
- snadné upevnění – není potřeba další příslušenství
- nastavitelná hloubka – 170-240 mm (70 mm)
- nastavitelná výška – 1180-1350 mm (170 mm)
- samostatné nastavení uchycení umyvadla
- samostatné nastavení mosazných přípojek 1/2"
- součástí je sada pro upevnění umyvadla a závitové tyče se šrouby M10

Uvedené ceny jsou DPC bez DPH

Výrobky	Objednací číslo	Š x H x V mm	kg	Balení	Kč	EUR	
Podomítkový modul - umyvadlo pro tělesně postižené	**W588967**	500 x 170 x 1180	12,0		6 750	260	R2

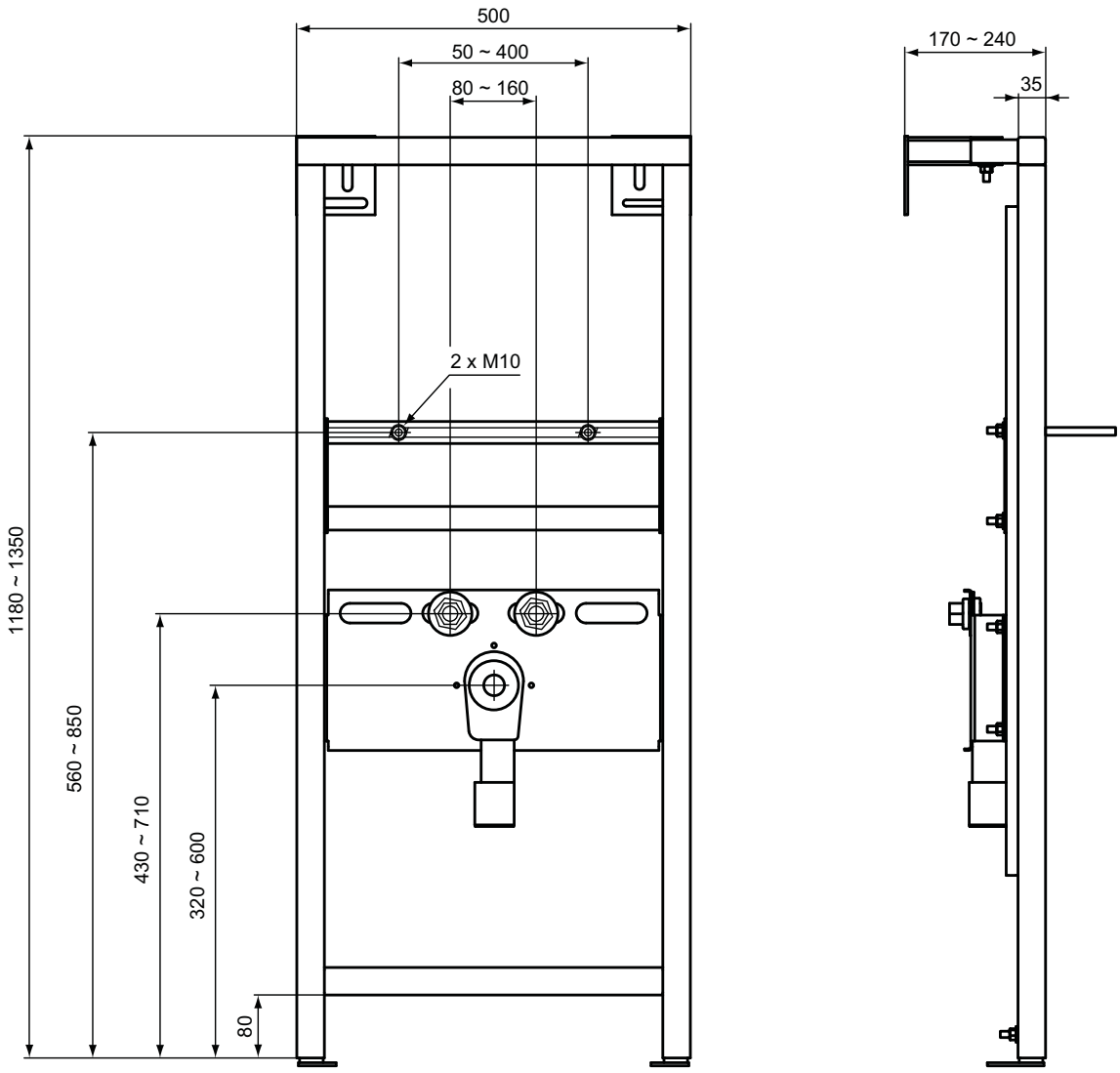

Výrobce si vyhrazuje právo na změny sortimentu, cen a technické specifikace. Pro instalaci výrobku jsou rozhodující rozměry uvedené v technických výkresech.

Podomítkový modul - bidet

Popis výrobku

Podomítkový modul pro BIDET
Výška – 1110 mm, šířka – 500 mm

- kovový rám (práškově lakovaný)
- snadné upevnění – není potřeba další příslušenství
- nastavitelná hloubka – 170-240 mm (70 mm)
- nastavitelná výška – 1180-1350 mm (170 mm)
- samostatné nastavení kolena odpadních trubky a mosazných přípojek 1/2"
- 3 možnosti montáže: 320, 340, 360 mm nad podlahou
- Upevňovací sada pro bidet

Uvedené ceny jsou DPC bez DPH

Výrobky	Objednací číslo	Š x H x V mm	kg	Balení	Kč	EUR	
Podomítkový modul pro bidet	**W589667**	500 x 170 x 1180	12,0		3 760	145	R2

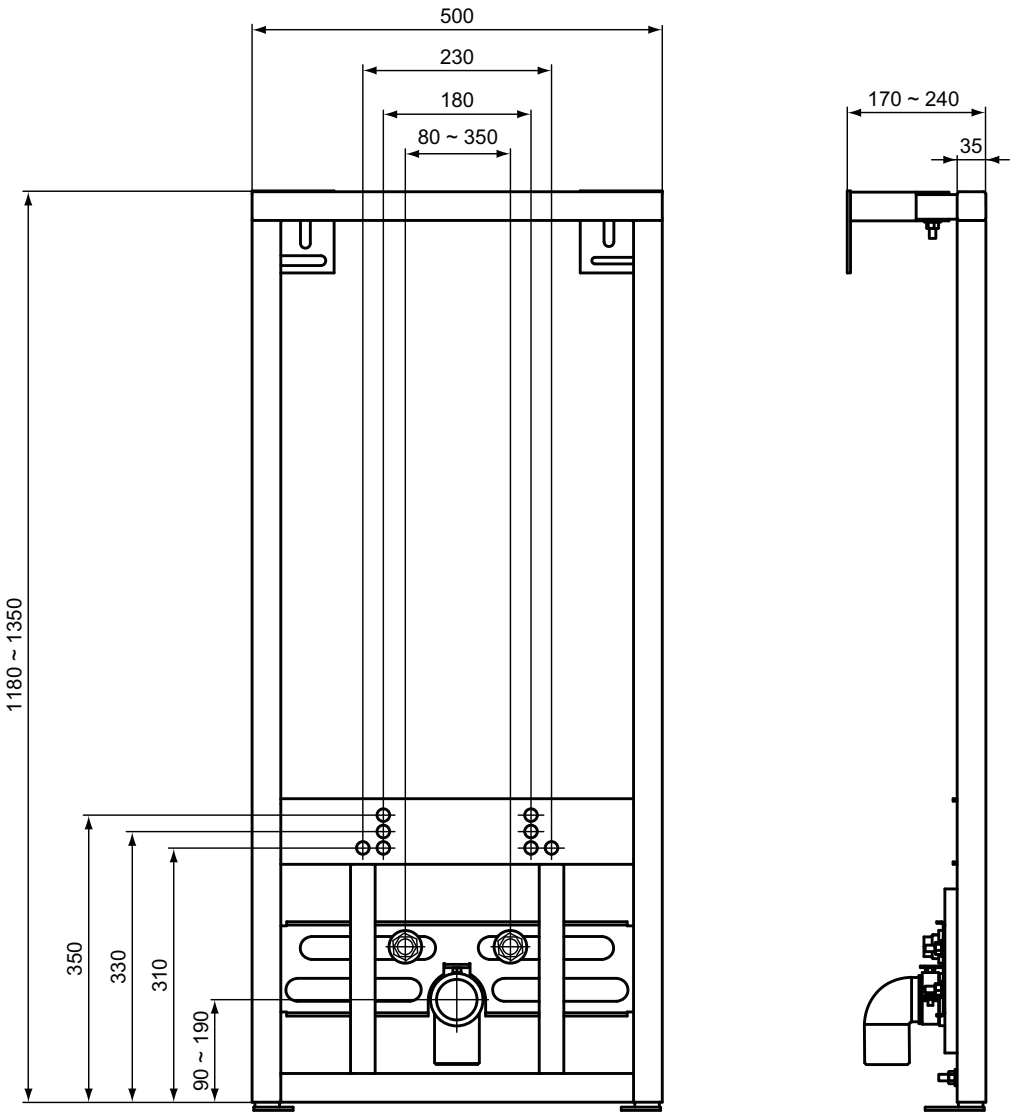

Výrobce si vyhrazuje právo na změny sortimentu, cen a technické specifikace. Pro instalaci výrobku jsou rozhodující rozměry uvedené v technických výkresech.

Popis výrobku

Podomítkový modul pro URINÁL
výška – 1180 mm, šířka – 500 mm

- kovový rám (práškově lakovaný)
- snadné upevnění – není potřeba další příslušenství
- nastavitelná hloubka – 170-240 mm (70 mm)
- nastavitelná výška – 1180-1350 mm (170 mm)
- samostatné nastavení všech 3 montážních lišt
- koleno odpadové trubky 50 mm a mosazné přípojky 1/2"
- upevňovací set a závitové tyče se šrouby M10

Doporučené příslušenství

Těsnění pro připojení vody k urinálu (K710667).

Uvedené ceny jsou DPC bez DPH

Výrobky	Objednací číslo	Š x H x V mm	kg	Balení	Kč	EUR	
Podomítkový modul - urinál (skrytý přítok)	**W589367**	500 x 170 x 1180	12,0		4 020	155	R2
Podomítkový modul - urinál (přítok shora)	**W589467**	500 x 170 x 1180	12,0		4 020	155	R2
Doporučené příslušenství							
Těsnění pro připojení vody k urinálu	**K710667**		0,1		540	21	R2

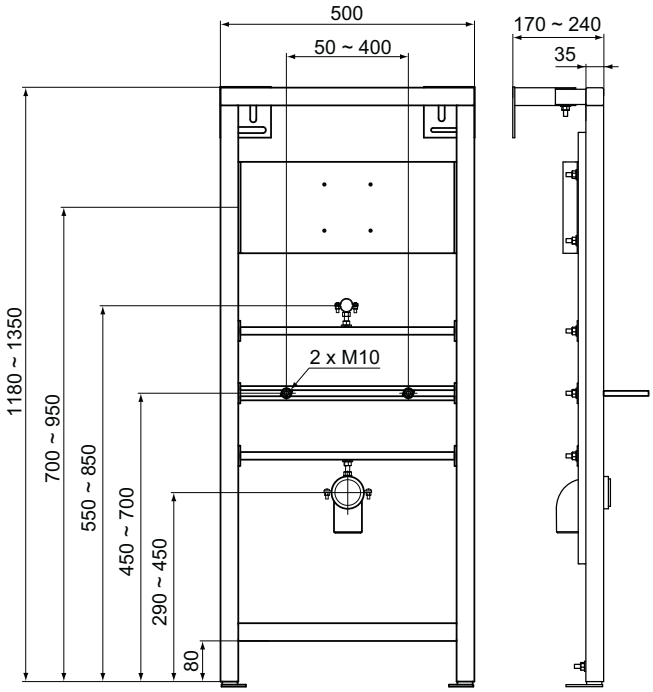

W589467

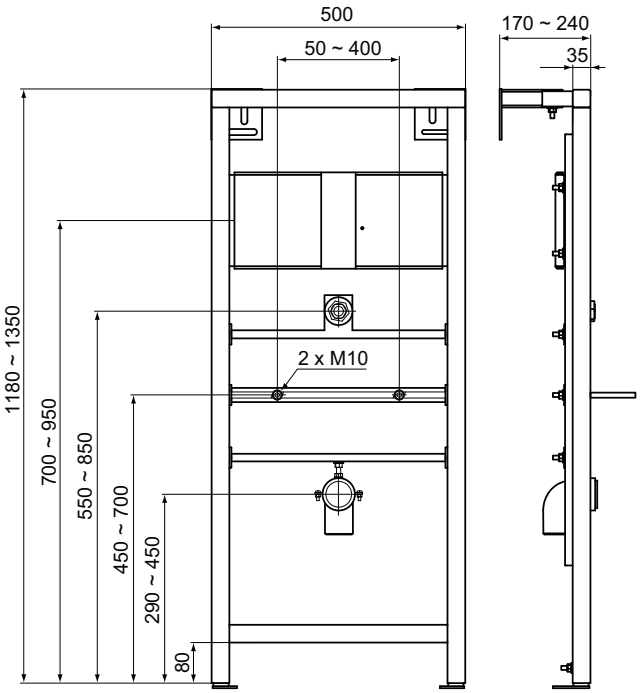

W589367

Výrobce si vyhrazuje právo na změny sortimentu, cen a technické specifikace. Pro instalaci výrobku jsou rozhodující rozměry uvedené v technických výkresech.

Podomítkový modul - madlo

Popis výrobku

Podomítkový modul pro upevnění podpůrných madel

- kovový rám (práškově lakovaný)
- vodotěsná deska (35 mm) pro montáž podpůrných madel
- nastavitelná hloubka – 170-240 mm (70 mm)
- nastavitelná výška – 1180-1350 mm (170 mm)
- upevňovací set

Uvedené ceny jsou DPC bez DPH

Výrobky	Objednací číslo	Š x H x V mm	kg	Balení	Kč	EUR	
Podomítkový modul - madlo	**W588767**	410 x 170 x 1180	12,0		4 020	155	R2

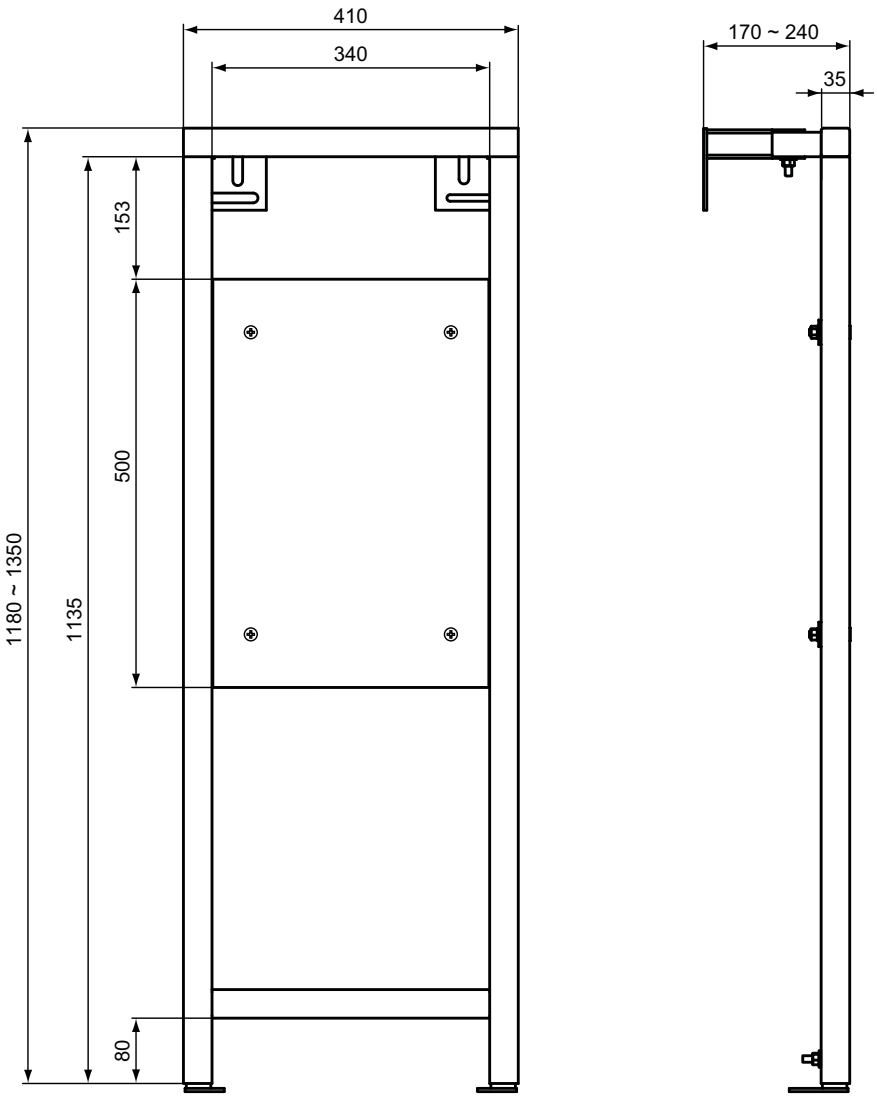

Podomítkový modul OLI 74 SIMFLEX

Popis výrobku

OLI 74 SIMFLEX podomítkový modul pro závěsné klozety – pro zazdění, dvojčinné splachování 3/6–7,5 litru, průměr odpadu 90/110 mm, hloubka 120 mm. Instalace ovládací desky pouze zepředu. Ovládací desku nutno objednat zvlášť. K systému OLI 74 použijte ovládací desky Better, Karisma nebo Expert.

Doporučené příslušenství

Boční podpěrné nohy (VV620001).

Uvedené ceny jsou DPC bez DPH

Výrobky	Objednací číslo	Š x H x V mm	kg	Balení	Kč	EUR	
Oli 74 SIMFLEX	**C6611AA**	460 x 80 x 1080	7,5		5 100	196	R2
Doporučené příslušenství							
Boční podpěrné nohy	**VV620001**		5,0		1 110	43	R2

Provedení

01 Bílá

Provedení

AA Chrom

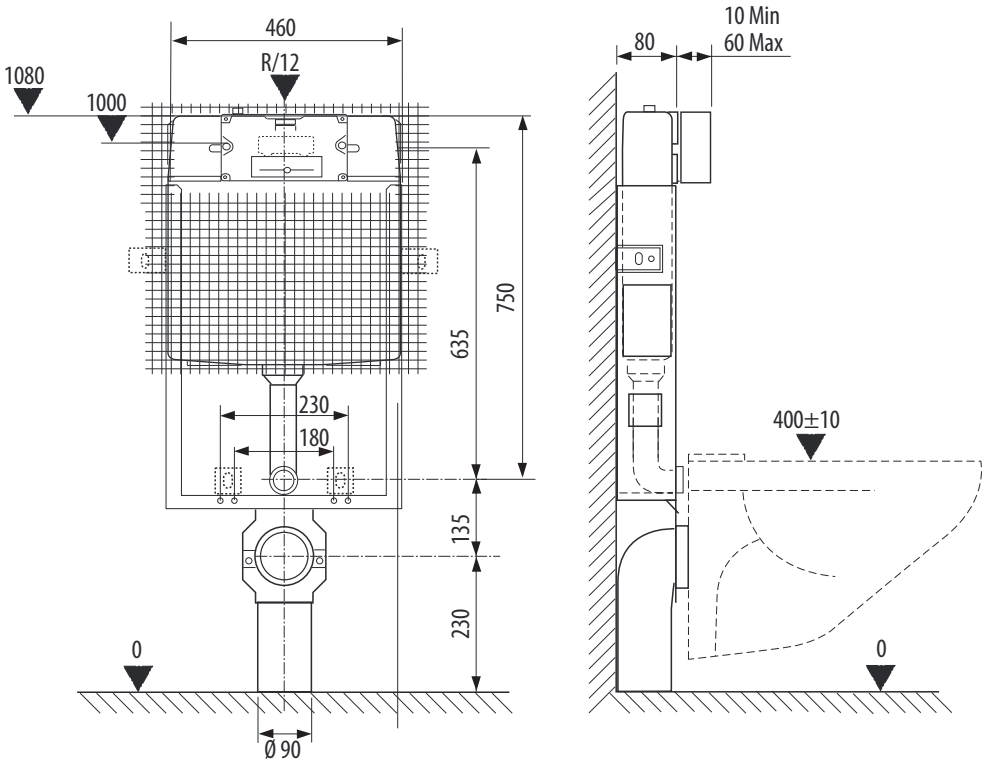

Výrobce si vyhrazuje právo na změny sortimentu, cen a technické specifikace. Pro instalaci výrobku jsou rozhodující rozměry uvedené v technických výkresech.

Podomítkový modul OLI 74 SANITARBLOCK

Popis výrobku

OLI 74 SANITARBLOCK podomítkový modul pro závěsné klozety – univerzální instalace, dvojčinné splachování 3/6–7,5 litru, průměr odpadu 90/110 mm, hloubka 120 mm. Instalace ovládací desky pouze zepředu. Ovládací desku nutno objednat zvlášť.

K systému OLI 74 použijte ovládací desky Better, Karisma nebo Expert.

Uvedené ceny jsou DPC bez DPH

Výrobky	Objednací číslo	Š x H x V mm	kg	Balení	Kč	EUR	
Oli 74 SANITARBLOCK	**C6612AA**	580 x 120 x 1150	15,5		6 640	255	R2

Provedení

AA Chrom

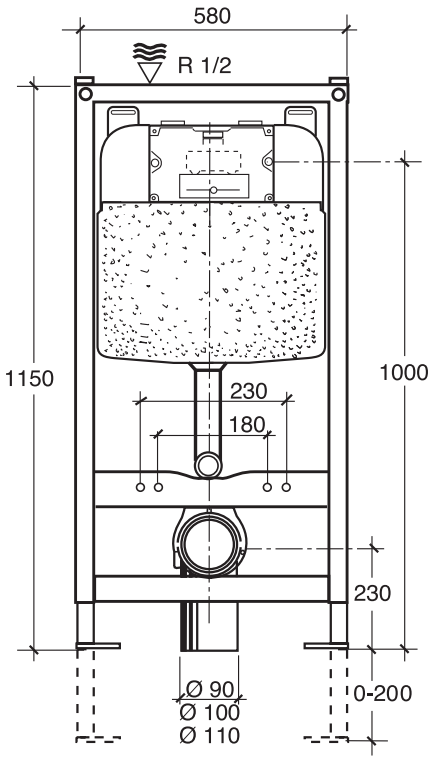

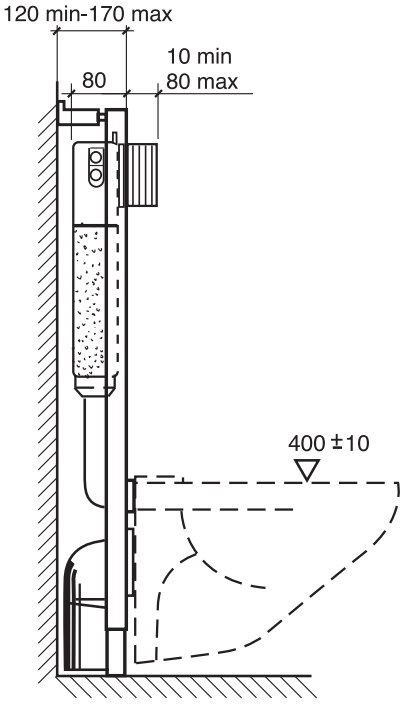

Výrobce si vyhrazuje právo na změny sortimentu, cen a technické specifikace. Pro instalaci výrobku jsou rozhodující rozměry uvedené v technických výkresech.

Ovládací deska BETTER 2

Popis výrobku
Better 2 ovládací deska. Materiál – plast.
Kompatibilní s podomítkovým modulem OLI 74 Simflex a OLI 74 Sanitarblock.

Uvedené ceny jsou DPC bez DPH

Výrobky	Objednací číslo	Š x H x V mm	kg	Balení	Kč	EUR	
Better 2 ovládací deska - mechanická	**VV638581**	245 x 165	0,5		690	27	R2
	VV638584				1 200	46	R2
	VV638586				1 330	51	R2

Provedení
81 Bílá
84 Chrom lesk
86 Chrom satin (mat)

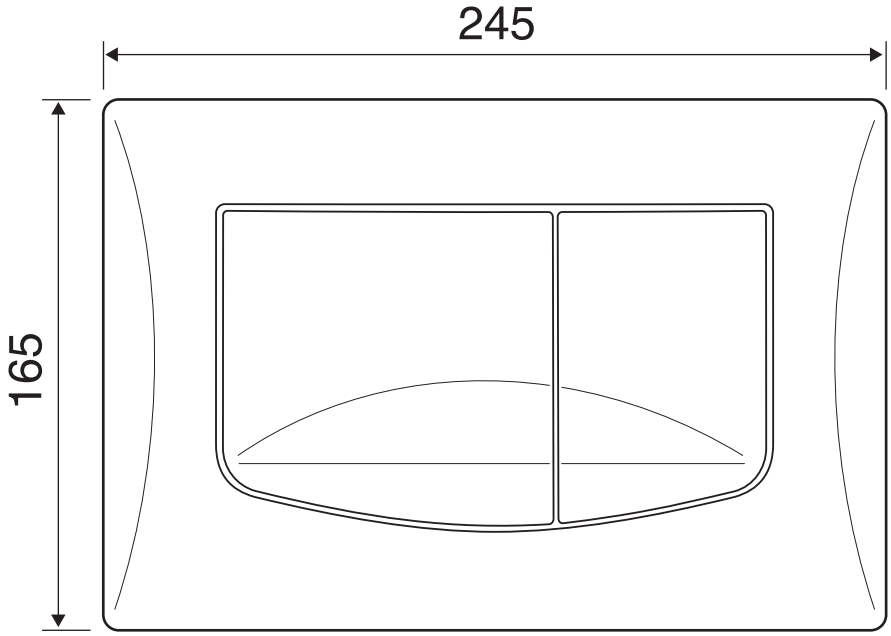

Výrobce si vyhrazuje právo na změny sortimentu, cen a technické specifikace. Pro instalaci výrobku jsou rozhodující rozměry uvedené v technických výkresech.

Ovládací deska BETTER 2

Popis výrobku
Better 2 ovládací deska mechanická. Materiál – kov.
Kompatibilní s podomítkovým modulem OLI 74 Simflex a OLI 74 Sanitarblock.

Uvedené ceny jsou DPC bez DPH

Výrobky	Objednací číslo	Š x H x V mm	kg	Balení	Kč	EUR	
Better 2 ovládací deska - mechanická (kov)	**VV656004**	245 x 165	1,0		3 580	138	R2
	VV656006				4 250	163	R2

Provedení
04 Chrom lesk
06 Chrom satin (mat)

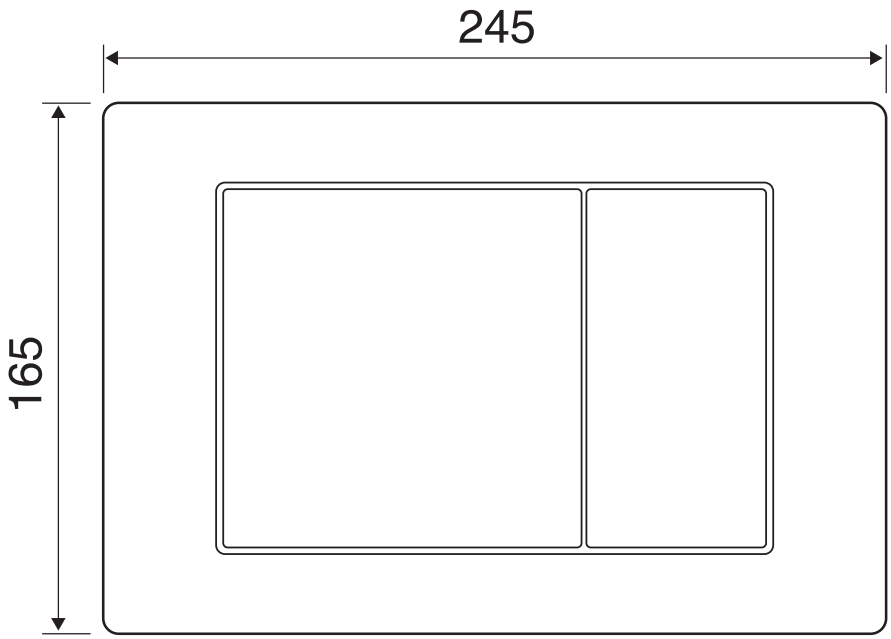

Ovládací deska BETTER SLIM

Popis výrobku
Better Slim ovládací deska. Materiál – plast.
Kompatibilní s podomítkovým modulem OLI 74 Simflex a OLI 74 Sanitarblock.

Uvedené ceny jsou DPC bez DPH

Výrobky	Objednací číslo	Š x H x V mm	kg	Balení	Kč	EUR	
Better Slim ovládací deska - mechanická	**VV659041**	255 x 150	0,2		1 330	51	R2
	VV659044				2 170	83	R2
	VV659046				2 360	91	R2
	VV659055				3 670	141	R2

Provedení
41 Bílá
44 Chrom lesk
46 Chrom satin (mat)
55 Černá mat

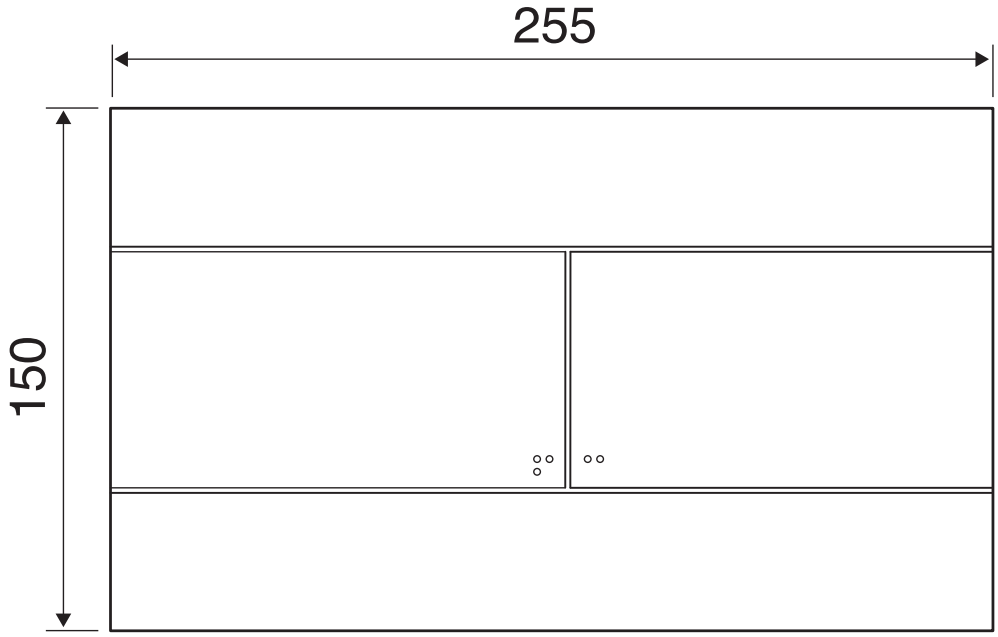

Výrobce si vyhrazuje právo na změny sortimentu, cen a technické specifikace. Pro instalaci výrobku jsou rozhodující rozměry uvedené v technických výkresech.

Ovládací deska KARISMA

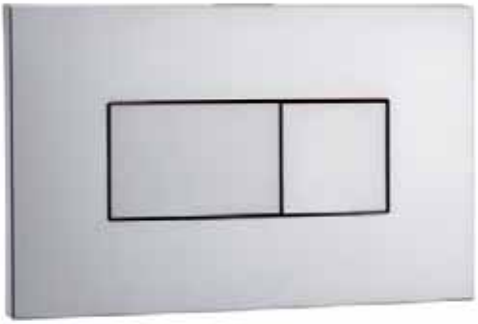

Popis výrobku

KARISMA ovládací deska pneumatická. Materiál – plast.
Kompatibilní s podomítkovým modulem OLI 74 Simflex a OLI 74 Sanitarblock.

Nezbytné příslušenství

Set pro přestavbu z mechanického ovládání na pneumatické pro připojení až do vzdálenosti 2,5 m (C6621NU).

Uvedené ceny jsou DPC bez DPH

Výrobky	Objednací číslo	Š x H x V mm	kg	Balení	Kč	EUR	
Karisma ovládací deska pneumatická	**VV641001**	230 x 146	0,2		1 470	57	R2
	VV641015				3 250	125	R2
Karisma ovládací deska pneumatická	**E4465AA**	230 x 146	0,2		2 040	78	R2
	E4465GN				2 260	87	R2
Nezbytné příslušenství							
Set pro přestavbu z mechanického ovládání na pneumatické	**C6621NU**		0,4		600	23	R2

Provedení

01 Bílá
15 Černá mat

Provedení

AA Chrom
GN Ušlechtilá ocel
NU Neutralní

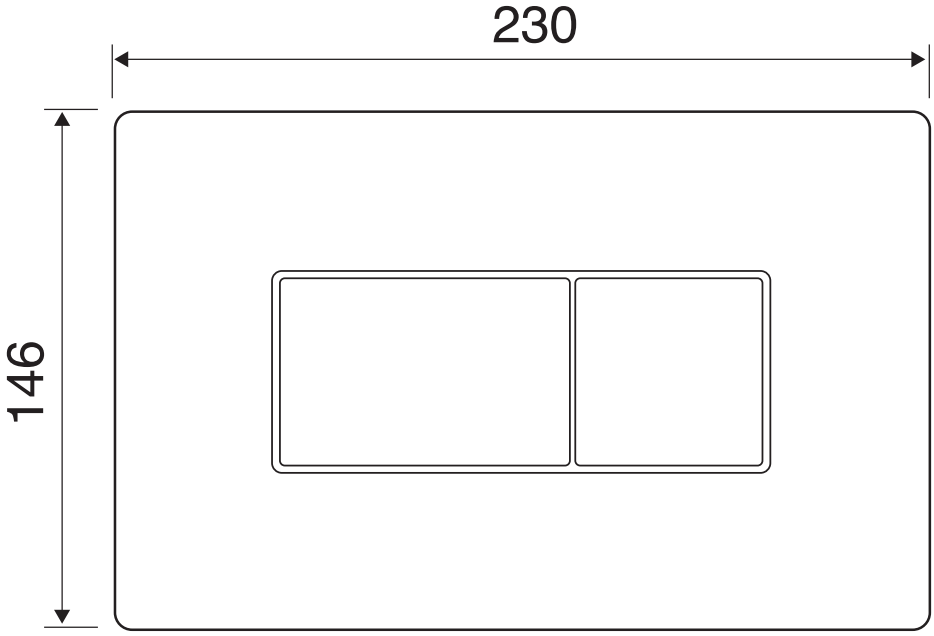

Výrobce si vyhrazuje právo na změny sortimentu, cen a technické specifikace. Pro instalaci výrobku jsou rozhodující rozměry uvedené v technických výkresech.

Ovládací deska EXPERT SALINA

Popis výrobku

EXPERT SALINA ovládací deska pneumatická, Materiál – plast. Kompatibilní s podomítkovým modulem OLI 74 Simflex a OLI 74 Sanitarblock.

Nezbytné příslušenství

Set pro přestavbu z mechanického ovládání na pneumatické pro připojení až do vzdálenosti 2,5 m (C6621NU).

Uvedené ceny jsou DPC bez DPH

Výrobky	Objednací číslo	Š x H x V mm	kg	Balení	Kč	EUR	
Expert Salina ovládací deska pneumatická	**VV640081**	215 x 145	1,0		1 510	58	R2
	VV640084				2 270	87	R2
	VV640086				2 470	95	R2
	VV640097				3 390	130	R2
	VV640099				3 490	134	R2
Nezbytné příslušenství							
Set pro přestavbu z mechanického ovládání na pneumatické	**C6621NU**		0,4		600	23	R2

Provedení

81 Bílá
84 Chrom lesk
86 Chrom satin (mat)
97 Černá mat/chrom lesk
99 Černá mat/chrom mat

Provedení

NU Neutralní

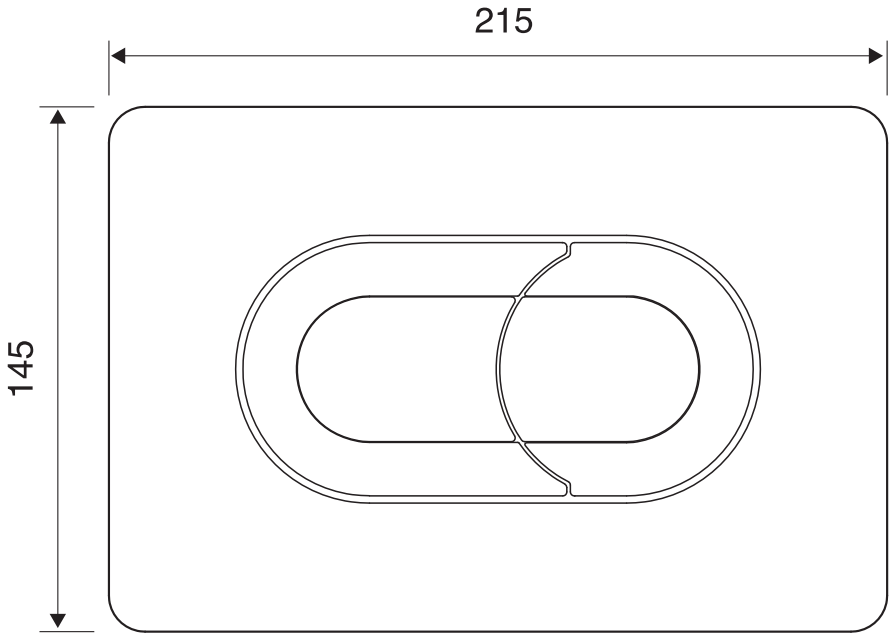

Výrobce si vyhrazuje právo na změny sortimentu, cen a technické specifikace. Pro instalaci výrobku jsou rozhodující rozměry uvedené v technických výkresech.

Ovládací deska EXPERT

Popis výrobku

Expert ovládací deska pneumatická. Materiál – kov.
Kompatibilní s podomítkovým modulem OLI 74 Simflex a OLI 74 Sanitarblock.

Nezbytné příslušenství

Set pro přestavbu z mechanického ovládání na pneumatické pro připojení až do vzdálenosti 2,5 m (C6621NU).

Uvedené ceny jsou DPC bez DPH

Výrobky	Objednací číslo	Š x H x V mm	kg	Balení	Kč	EUR	
Expert ovládací deska pneumatická	**VV639864**	215 x 145	1,0		4 330	167	R2
	VV639866				5 170	199	R2
Nezbytné příslušenství							
Set pro přestavbu z mechanického ovládání na pneumatické	**C6621NU**		0,4		600	23	R2

Provedení

64 Chrom lesk
66 Chrom satin (mat)

Provedení

NU Neutralní

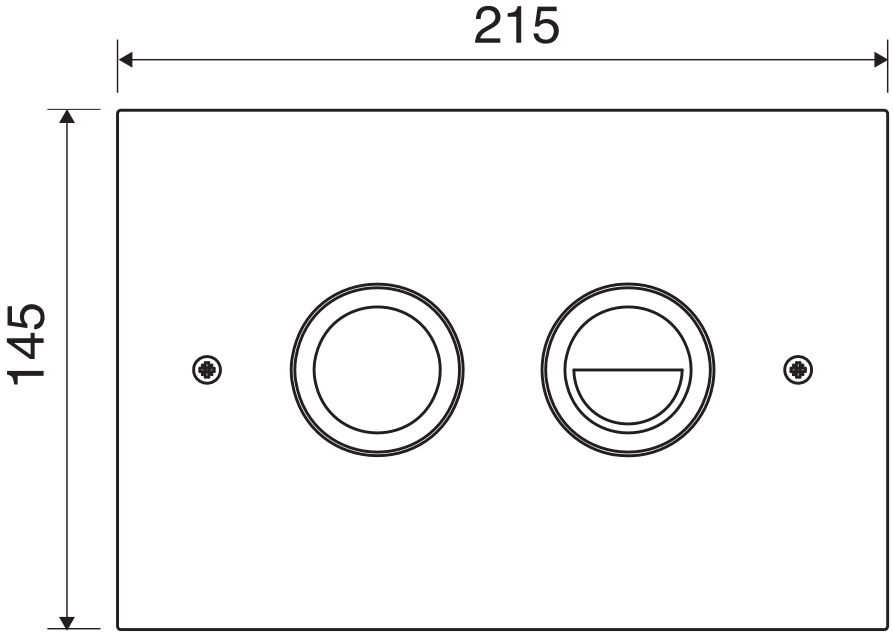

Ovládací deska EXPERT

Popis výrobku
EXPERT ovládací deska pneumatická – pro tělesně postižené.
Materiál – plast

Nezbytné příslušenství
Set pro přestavbu z mechanického ovládání na pneumatické pro připojení až do vzdálenosti 2,5 m (C6621NU).
Inspekční krytka – ABS (C662601).

Uvedené ceny jsou DPC bez DPH

Výrobky	Objednací číslo	Š x H x V mm	kg	Balení	Kč	EUR	
Expert ovládací deska pneumatická - pro tělesně postižené	**V718063**		0,5		740	28	R2
Nezbytné příslušenství							
Set pro přestavbu z mechanického ovládání na pneumatické	**C6621NU**		0,4		600	23	R2
Inspekční krytka (materiál plast ABS)	**C662601**		0,3		670	26	R2

Provedení
01 Bílá
63 Bílá

Provedení
NU Neutralní

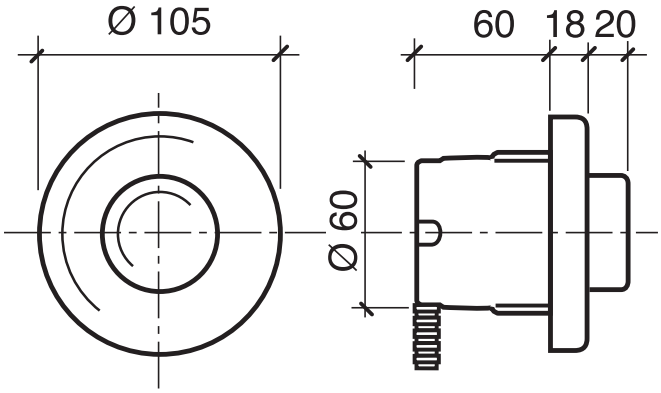

Výrobce si vyhrazuje právo na změny sortimentu, cen a technické specifikace. Pro instalaci výrobku jsou rozhodující rozměry uvedené v technických výkresech.

Nízko položená nádržka

Popis výrobku

Nízko položená nádržka pro stacionární klozety. Tloušťka 15 cm. Stop tlačítko pro úsporu vody, průtok lze regulovat nastavením plovákového ventilu.

Uvedené ceny jsou DPC bez DPH

Doporučené příslušenství

Nízko položená nádržka pro stacionární klozety.	**W630301**	360 x 150 x 375	2,5		880	34	R2

Provedení

01 Bílá

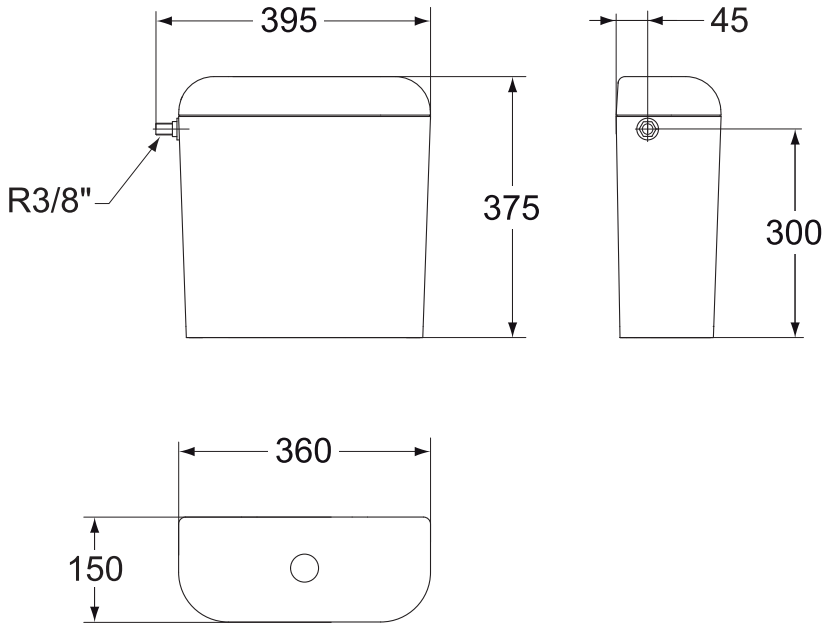

Popis výrobku
Nábytková konzole včetně upevnění a držáku na ručníky. Chromované.

Uvedené ceny jsou DPC bez DPH

Výrobky	Objednací číslo	Š x H x V mm	kg	Balení	Kč	EUR	
Nábytková konzole 1200 mm	**T784467**	1130 x 414 x 198	2,8		9 460	364	R2
Nábytková konzole 1000 mm	**T783767**	930 x 414 x 198	1,9		9 400	361	R2
Nábytková konzole 800 mm	**T783867**	730 x 414 x 198	1,7		8 630	332	R2
Nábytková konzole 600 mm	**T783167**	530 x 415 x 190	1,6		7 860	302	R2

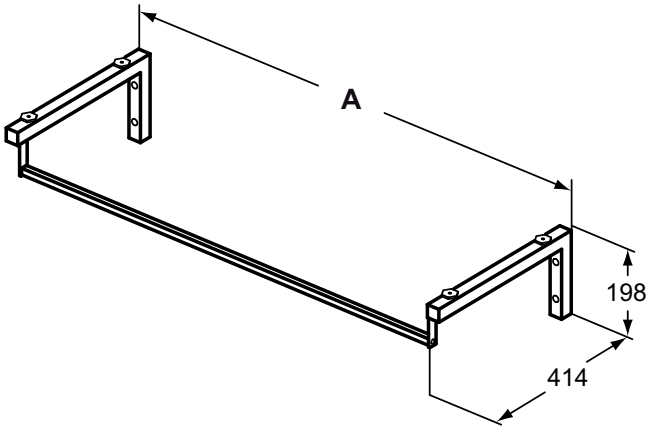

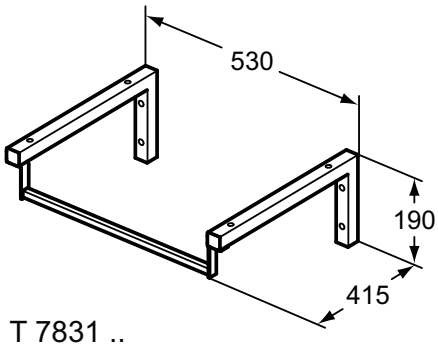

	A
T 7844 ..	1130
T 7837 ..	930
T 7838 ..	730

Výrobce si vyhrazuje právo na změny sortimentu, cen a technické specifikace. Pro instalaci výrobku jsou rozhodující rozměry uvedené v technických výkresech.

Uvedené ceny jsou DPC bez DPH | * Cena na vyžádání u distributora

Kolekce	Popis		Objednací číslo	Kč	EUR	
Avance	klozetové sedátko		**K703101**	3 250	125	R1
Calla	klozetové sedátko		**T627801**	6 650	256	R1
Cantica	klozetové sedátko		**T629901**	1 850	71	R1
	klozetové sedátko	x	**T629801**	4 240	163	R1
Celia	klozetové sedátko		**K704601**	3 230	124	R1
Connect	klozetové sedátko wrapover		**E712801**	2 050	79	R1
	klozetové sedátko wraoover	x	**E712701**	3 610	139	R1
	klozetové sedátko ultra ploché		**E772301**	2 050	79	R1
	klozetové sedátko ultra ploché	x	**E772401**	3 610	139	R1
	klozetové sedátko bez poklopu		**K706001**	1 530	59	R1
Connect Air	klozetové sedátko ultra ploché		**E036501**	2 140	82	R1
	klozetové sedátko ultra ploché	x	**E036601**	3 700	142	R1
	klozetové sedátko wrapover	x	**E036801**	3 700	142	R1
	klozetové sedátko wrapover		**E036701**	2 140	82	R1
Connect Freedom	klozetové sedátko		**E607801**	2 300	88	R1
	klozetové sedátko	x	**E824001**	3 780	145	R1
	klozetové sedátko		**E822501**	2 110	81	R1
	klozetové sedátko bez poklopu		**E822601**	1 870	72	R1
	klozetové sedátko bez poklopu		**E824201**	1 820	70	R1
	klozetové sedátko se zpevněnými panty		**E824401**	2 070	80	R1
Contour 21	klozetové sedátko		**S407701**	*	*	
Dea	klozetové sedátko ultra ploché		**T676601**	3 410	131	R1
	klozetové sedátko ultra ploché	x	**T676701**	4 930	189	R1
	klozetové sedátko ultra ploché mat	x	**T676783**	6 160	237	R1
Eurovit	klozetové sedátko		**VV300601**	*	*	
	klozetové sedátko		**W302601**	*	*	
	klozetové sedátko	x	**W303001**	*	*	
	klozetové sedátko		**W300201**	*	*	
	klozetové sedátko	x	**W301801**	*	*	
	klozetové sedátko bez poklopu		**S406601**	1 400	54	R2
Esedra	klozetové sedátko	x	**T318101**	1 980	76	R2
	klozetové sedátko		**T318201**	1 300	50	R2
Esprit	klozetové sedátko		**K702401**	3 540	136	R1
Imagine	klozetové sedátko		**T667401**	2 810	108	R1
Kimera	klozetové sedátko		**K700801**	2 960	114	R1
Marc Newson	klozetové sedátko		**T628101**	3 820	147	R1
Mia	klozetové sedátko		**J452201**	2 020	77	R1
	klozetové sedátko	x	**J469701**	3 540	136	R1
	klozetové sedátko ultra ploché		**J505701**	3 030	116	R1
	klozetové sedátko ultra ploché	x	**J505801**	4 350	167	R1
Moments	klozetové sedátko	x	**K705801**	6 210	239	R1
Playa	klozetové sedátko		**J492901**	990	38	R2
	klozetové sedátko	x	**J493001**	2 380	91	R2
Riviera / Rio	klozetové sedátko		**J101300**	2 680	103	R1
SanRemo	klozetové sedátko		**R391601**	1 350	52	R1
SanRemo (stacionární WC)	klozetové sedátko		**K705301**	1 200	46	R2
Simplicity	klozetové sedátko		**E131701**	*	*	
Softmood	klozetové sedátko		**T639101**	2 520	97	R1
	klozetové sedátko	x	**T639201**	3 840	147	R1
	klozetové sedátko ultra ploché	x	**T661501**	4 350	167	R1
Small+	klozetové sedátko		**T638401**	2 470	95	R1
	klozetové sedátko	x	**T638501**	4 210	162	R1
Small+ Twin	klozetové sedátko		**T638601**	2 780	107	R1
Sweet Life	Klozetové sedátko	x	**J406001**	3 430	132	R1
Tempo	Klozetové sedátko		**T679201**	1 250	48	R2
	Klozetové sedátko	x	**T679301**	1 900	73	R2
	Klozetové sedátko		**T679801**	1 290	50	R2
	Klozetové sedátko	x	**T679901**	2 400	92	R2

Kolekce	Popis		Objednací číslo	Kč	EUR	
Tesi (k WC T6116)	klozetové sedátko		**T663001**	1 900	73	R2
Tesi	klozetové sedátko ultra ploché		**T352801**	1 350	52	R2
	klozetové sedátko ultra ploché	x	**T352701**	2 020	77	R2
	klozetové sedátko wrapover	x	**T352901**	2 020	77	R2
	klozetové sedátko wrapover		**T353001**	1 350	52	R2
Tizio	klozetové sedátko		**K701501**	3 590	138	R1
Tonic	klozetové sedátko		**K704701**	4 650	179	R1
	klozetové sedátko	x	**K706101**	5 800	223	R1
Tonic II	klozetové sedátko ultra ploché		**K706401**	2 910	112	R1
	klozetové sedátko ultra ploché	x	**K706501**	4 210	162	R1
Venice	klozetové sedátko		**K703301**	3 950	152	R1
Ventuno	klozetové sedátko		**T663701**	2 240	86	R1
	klozetové sedátko	x	**T663801**	3 730	143	R1
Washpoint	klozetové sedátko	x	**R392101**	3 490	134	R1
UNIVERSAL ECO	klozetové sedátko		**E131601**	550	21	R2

Sedátko s mechanizmem pomalého a tichého zavírání.

Výrobce si vyhrazuje právo na změny sortimentu, cen a technické specifikace. Pro instalaci výrobku jsou rozhodující rozměry uvedené v technických výkresech.

Uvedené ceny jsou DPC bez DPH

Kolekce	Popis**	Objednací číslo	Kč	EUR	
Avance	upevnění k sedátku K703101	**K725067**	711	27	R3
	upevnění k sedátku K703101 (zlatý kov)	**T2051AB**	5 694	219	R3
Calla	upevnění k sedátku T627801	**T2017AA**	3 768	145	R3
Cantica	upevnění k sedátku T629901	**T2062BJ**	492	19	R3
	upevnění k sedátku T629801	**T2324BJ**	1 794	69	R3
Celia	upevnění k sedátku K704601	**K7289AA**	948	36	R3
Connect	upevnění k sedátku E712801, E772301	**EV286AA**	728	28	R3
	upevnění k sedátku E712901, E772401	**EV287AA**	728	28	R3
	zpomalovač k sedátku E712901 (do 11/2010)	**EV26667**	1 717	66	R3
	zpomalovač k sedátku E712901 (od 12/2010)	**T299067**	1 717	66	R3
Contour 21	upevnění k sedátku S407701	**SV818AA**	893	34	R3
Cresta	upevnění k sedátku K701801, K702801	**K7192AA**	2 521	97	R3
Dea	upevnění k sedátku T676601, T676701	**T2960BJ**	728	28	R3
	zpomalovač k sedátku T676701	**T290267**	1 794	69	R3
Imagine	upevnění k sedátku T667401	**T2104BJ**	492	19	R3
	upevnění k sedátku T667501	**T2162BJ**	2 521	97	R3
Marc Newson	upevnění k sedátku T628101	**T2060BJ**	492	19	R3
Mia	upevnění k sedátku J452201 (do 08/2012)	**J4555BJ**	492	19	R3
	upevnění k sedátku J452201 (od 09/2012)	**T2955BJ**	492	19	R3
	upevnění k sedátku J469701 (do 08/2012)	**J4556BJ**	2 521	97	R3
	upevnění k sedátku J469701 (od 09/2012)	**J5162BJ**	2 521	97	R3
Moments	upevnění k sedátku K705801	**K8017AA**	3 138	121	R3
	upevnění k sedátku K705901	**K8018AA**	2 106	81	R3
Playa	upevnění k sedátku J492901	**J4665BJ**	492	19	R3
	upevnění k sedátku J493001	**J4666BJ**	1 717	67	R3
Small +	upevnění k sedátku T638401	**T2106BJ**	492	19	R3
	upevnění k sedátku T638501	**T2105BJ**	2 521	97	R3
Softmood	upevnění k sedátku T639101	**J4765BJ**	385	15	R3
	upevnění k sedátku T639201 (do 08/2012)	**J4766BJ**	2 521	97	R3
	upevnění k sedátku T639201 (od 09/2012)	**T2326BJ**	2 521	97	R3
Tesi	upevnění k sedátku T3528 a T3530	**TV09767**	492	19	R3
	upevnění k sedátku T3528 a T3530 soft close bez zpomalovače	**TV04767**	492	19	R3
	upevnění k sedátku T3528 a T3530 soft close se zpomalovačem	**TV04867**	1 534	59	R3
Tizio	upevnění k sedátku K701501	**K7188AA**	893	34	R3
Tonic	upevnění k sedátku K704701	**K7288AA**	385	15	R3
	upevnění k sedátku K706101 (do 12/2010)	**K7313AA**	1 991	77	R3
	upevnění k sedátku K706101 (od 01/2011)	**K1940AA**	1 991	77	R3
Venice	upevnění k sedátku K703301, K703401	**K729367**	884	34	R3
Ventuno	upevnění k sedátku T663801 (do 08/2012)	**J4556BJ**	2 521	97	R3
	upevnění k sedátku T663801 (od 09/2012)	**J5162BJ**	2 521	97	R3
Washpoint	upevnění k sedátku R392101 (do 12/2010)	**R6436AA**	2 521	97	R3
	upevnění k sedátku R392101 (od 01/2011)	**R6439AA**	2 521	97	R3

**výše uvedená data se vztahují k datu výroby sedátka

Klozetová sedátka – dorazy

Uvedené ceny jsou DPC bez DPH

Kolekce	Popis**	Objednací číslo	Kč	EUR	
Avance	dorazy k sedátku K703101	**K785401**	192	7	R3
Calla	dorazy k sedátku T627801	**K768901**	182	7	R3
Cantica	dorazy k sedátku T629901, T629801	**T217601**	192	7	R3
Celia	dorazy k sedátku K704601	**K798001**	182	7	R3
Connect	dorazy k sedátku E712801, E712801	**EV28567**	353	14	R3
	dorazy k sedátku E772301, E772401	**TV16567**	182	7	R3
Cresta	dorazy k sedátku K701801, K702801	**K779801**	182	7	R3
Dea	dorazy k sedátku T676601, T676701	**T262501**	182	7	R3
Imagine	dorazy k sedátku T667401, T667501	**T217801**	182	7	R3
Kimera	dorazy k sedátku K700801	**K769001**	182	7	R3
Marc Newson	dorazy k sedátku T628101	**T217601**	192	7	R3
Moments	dorazy k sedátku K705801, K705901	**K801901**	182	7	R3
Playa	dorazy k sedátku J492901, J493001	**K785401**	192	7	R3
Riviera/Rio	dorazy k sedátku J101300	**J099400**	182	7	R3
San Remo	dorazy k sedátku K705301	**K785401**	192	7	R3
Softmood	dorazy k sedátku T639101, T639201	**J476800**	182	7	R3
Small+	dorazy k sedátku T638401, T638501	**T204000**	182	7	R3
Tesi	dorazy k sedátku T3528; T3530; T3527; T3529	**TV04967**	182	7	R3
Tizio	dorazy k sedátku K701501 (do 12/2002)	**K768301**	182	7	R3
	dorazy k sedátku K701501 (od 1/2003)	**K798701**	182	7	R3
Tonic	dorazy k sedátku K704701 (do 12/2007)	**K797901**	182	7	R3
	dorazy k sedátku K704701 (od 1/2008), K706101	**K802401**	182	7	R3
Venice	dorazy k sedátku K703301, K703401	**K794001**	182	7	R3
Ventuno	dorazy k sedátku T663701, T663801	**T217801**	182	7	R3
Washpoint	dorazy k sedátku R392201, R392101	**R643801**	182	7	R3
X-L	dorazy k sedátku T628801	**T204000**	182	7	R3

**výše uvedená data se vztahují k datu výroby sedátka

Výrobce si vyhrazuje právo na změny sortimentu, cen a technické specifikace. Pro instalaci výrobku jsou rozhodující rozměry uvedené v technických výkresech.

Vodovodní baterie

Archimodule 357
Attitude 379
CeraFlex 388
Ceraline NOVINKA 396
CeraMix Blue 408
Ceraplan III 415
CeraPlan 427
CeraPlus - senzorové 433
CeraPlus - bezpečnostní (zdravotnický sektor) 445
CeraPlus - termostatické 448
CeraPlus - speciální 455
CeraSprint 465
CeraTherm 472
Connect Air 480
Connect Blue 499
Edge NOVINKA 506
Gio 522
Mara 529
Melange 538
Reflections NOVINKA 554
Strada 559
Tesi 568
Tonic II 582
Podomítkové díly 597
Doplňující sortiment 604

CLICK TECHNOLOGIE
Snadno použitelná funkce, která omezuje jak teplotu, tak proud vody, za účelem každodenní úspory a bezpečí.

ÚSPORA VODY
Omezovač průtoku ekonomicky a ekologicky snižuje plýtvání vodou.

ÚSPORA ENERGIE
Termostatická funkce nebo technologie BlueStart může významně šetřit energii.

SKRYTÝ PERLÁTOR
Zabudovaný perlátor dodá baterii vysoce elegantní styl a zajistí také snadnou dlouhodobou údržbu a zabezpečení proti poškození.

SNADNÉ ČIŠTĚNÍ
Všechny sprchy jsou vybaveny funkcí Anti-Kalk – systém proti tvorbě vodního kamene.

COOL BODY
Žádné riziko popálení: technologie Cool Body znamená, že při jakkoli vysoké teplotě vody je baterie vždy 100% bezpečná na dotek.

IDEALPURE
Díky oddělené vodní cestě v těle vodovodní baterie a speciálním flexibilním hadicím je nyní zcela vyloučeno vyplavování částic olova a niklu z těla baterie do protékající vody.

TOP FIX
Systém upevnění baterie shora, který usnadňuje montáž, urychluje dotažení a je zaručeně spolehlivý.

EASY FIX
Jednoduchý a rychlý upevňovací systém pro stojánkové baterie.

Poznámky:
Všechny uvedené ceny jsou doporučené maloobchodní prodejní ceny bez DPH.

R1, R2, R3	Zařazení výrobků do rabatové skupiny
Balení	Počet ks na paletě
IB	Individuální balení
*	Ceny na vyžádání u distributora

Výrobce si vyhrazuje právo na změny sortimentu, cen a technické specifikace. Pro instalaci výrobku jsou rozhodující rozměry uvedené v technických výkresech.

Design Artefakt Industriekultur

Sprchové systémy
na straně 358

Vanové vývody
na straně 372

Sprchové příslušenství
na straně 373

Archimodule je dílem renomovaného designérského studia Artefakt a přináší alternativu k tradičním koupelnovým vodovodním bateriím. Nabízí nekonečné možnosti k vytvoření zcela osobitých variací na téma podomítková vodovodní baterie, které jistě splní veškeré vaše požadavky. Jednoduchá montáž podomítkových modulů i nástěnných dílů řady Archimodule zajistí dokonalý vzhled vaší koupelny. Ovládací ventily je nyní možné umístit opravdu kamkoli a to bez omezení jejich vlastností a výkonu. Technologické komponenty série Archimodule jsou diskrétně ukryté ve zdi. Uživatel tedy přichází do styku jen s ovládacími prvky, které lze instalovat na libovolně určené místo s ohledem jen na ergonomické a estetické parametry. Opravdu si můžete přát téměř nemožné a Archimodule vám splní vaše přání a vytvoří pro vás tak individuální řešení koupelnového prostoru s důrazem na jeho pohledovou kvalitu, bezpečí a uživatelský komfort.

Sprchový systém s hlavovou a ruční sprchou

Archimodule

Design Artefakt Industriekultur

Popis výrobku

Archimodule sprchový systém s hlavovou a ruční sprchou se skládá z:
- 1-otvorová rozeta (A1504AA)
- 2-otvorová rozeta (A1505AA)
- 3-otvorová rozeta (A1506AA)
- kovové ovládání ventilu k ruční sprše (A1544AA)
- kovové ovládání ventilu k hlavové sprše (A1545AA)
- kovové ovládání ventilu teploty vody (A1548AA)
- ruční sprcha (A1519AA)
- držák ruční sprchy (A1520AA)
- díl pro připojení ruční sprchy (A1521AA)
- připevnění hlavové sprchy 370 mm (A1524AA)
- sprchová hadice „Idealflex" 1250 mm (A3306AA)
- hlavová sprcha 300 x 300 mm (B9844AA)

Nezbytné příslušenství

Archimodule termostatický podomítkový díl 1 (A1500NU) – 1ks.
Archimodule universální podomítkový díl 1 (A1501NU) – 4ks.

Doporučené příslušenství

Archimodule montážní lišta 600 mm (A1503NU).
Upevňovací set pro montážní systém (A963713NU).

Uvedené ceny jsou DPC bez DPH

Výrobky	Objednací číslo	Průtok při 3 barech	kg	Balení	Kč	EUR	
Sprchový systém s hlavovou a ruční sprchou	**A1556AA**				41 380	1 591	R1
Nezbytné příslušenství							
Termostatický podomítkový díl 1	**A1500NU**				9 460	364	R1
Univerzální podomítkový díl 1	**A1501NU**				2 890	111	R1
Doporučené příslušenství							
Montážní lišta 600 mm	**A1503NU**				1 260	48	R1
Upevňovací set pro montážní systém	**A963713NU**				1 310	50	R1

Provedení

AA Chrom
NU Neutralní

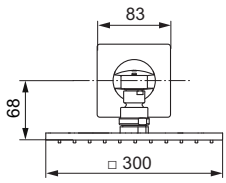

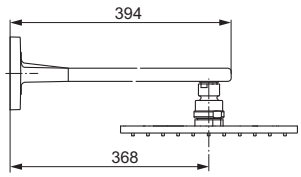

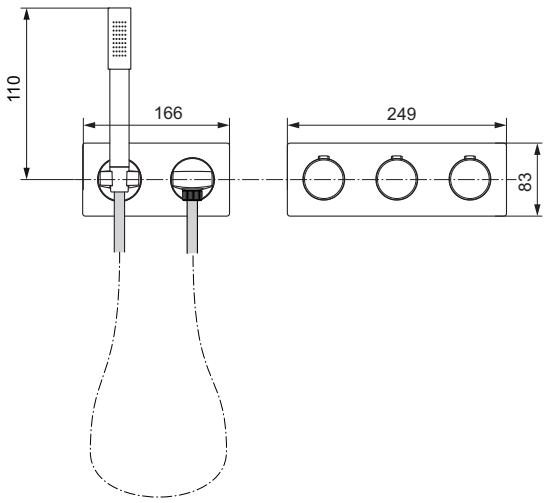

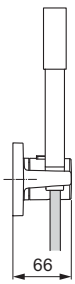

Výrobce si vyhrazuje právo na změny sortimentu, cen a technické specifikace. Pro instalaci výrobku jsou rozhodující rozměry uvedené v technických výkresech.

Sprchový systém s ruční sprchou

Design Artefakt Industriekultur

Popis výrobku

Archimodule sprchová kombinace s ruční sprchou se skládá z:
– 1-otvorová rozeta (A1504AA)
– 3-otvorová rozeta (A1506AA)
– kovové ovládání ventilu k ruční sprše (A1544AA)
– kovové ovládání ventilu teploty vody (A1548AA)
– ruční sprcha (A1519AA)
– sprchová tyč 900 mm s integrovaným dílem pro připojení sprchy držák ruční sprchy (A1529AA)
– sprchová hadice „Idealflex" 1750 mm (A4109AA)

Nezbytné příslušenství

Archimodule termostatický podomítkový díl 1 (A1500NU) – 1ks.
Archimodule universální podomítkový díl 1 (A1501NU) – 1ks.

Doporučené příslušenství

Archimodule montážní lišta 600 mm (A1503NU).
Upevňovací set pro montážní systém (A963713NU).

Uvedené ceny jsou DPC bez DPH

Výrobky	Objednací číslo	Průtok při 3 barech	kg	Balení	Kč	EUR	
Sprchový systém s ruční sprchou	**A1557AA**				22 750	875	R1
Nezbytné příslušenství							
Termostatický podomítkový díl 1	**A1500NU**				9 460	364	R1
Univerzální podomítkový díl 1	**A1501NU**				2 890	111	R1
Doporučené příslušenství							
Montážní lišta 600 mm	**A1503NU**				1 260	48	R1
Upevňovací set pro montážní systém	**A963713NU**				1 310	50	R1

Provedení

AA Chrom
NU Neutralní

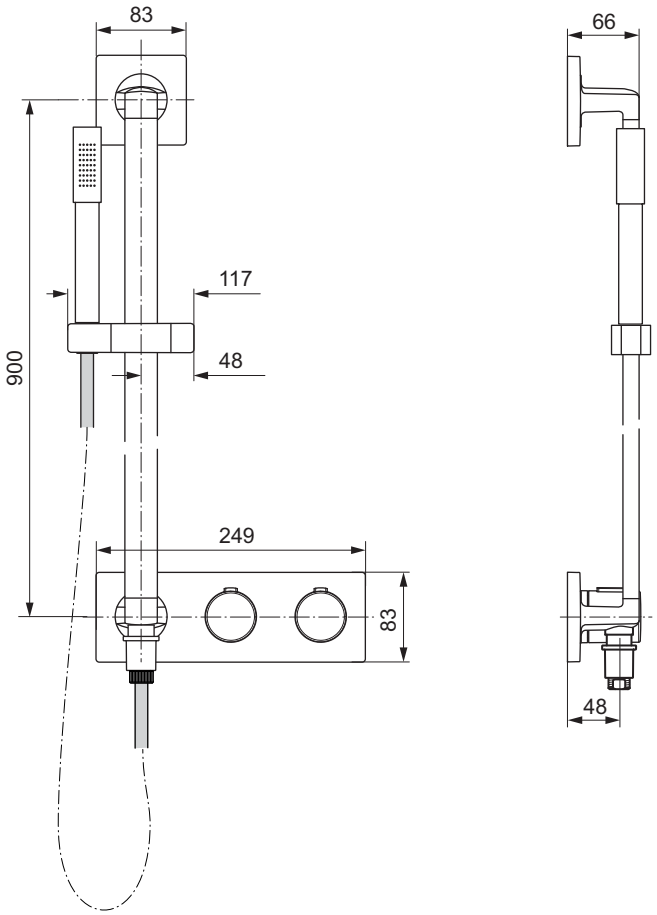

Sprchový systém s hlavovou a ruční sprchou

Design Artefakt Industriekultur

Popis výrobku

Archimodule sprchový systém s hlavovou a ruční sprchou se skládá z:
- 1-otvorová rozeta (A1504AA)
- 2-otvorová rozeta (A1505AA)
- 3-otvorová rozeta (A1506AA)
- kovové ovládání ventilu k ruční sprše (A1544AA)
- kovové ovládání ventilu k hlavové sprše (A1545AA)
- kovové ovládání ventilu teploty vody (A1548AA)
- ruční sprcha (A1519AA)
- díl pro připojení ruční sprchy (A1521AA)
- sprchový systém bez ruční a hlavové sprchy (A1530AA)
- sprchová hadice „Idealflex" 1750 mm (A4109AA)
- hlavová sprcha 300 x 300 mm (B9844AA)

Nezbytné příslušenství

Archimodule termostatický podomítkový díl 1 (A1500NU) – 1ks.
Archimodule universální podomítkový díl 1 (A1501NU) – 3ks.

Doporučené příslušenství

Archimodule montážní lišta 600 mm (A1503NU).
Upevňovací set pro montážní systém (A963713NU).

Uvedené ceny jsou DPC bez DPH

Výrobky	Objednací číslo	Průtok při 3 barech	kg	Balení	Kč	EUR	
Sprchový systém s hlavovou a ruční sprchou	**A1558AA**				48 460	1 864	R1
Nezbytné příslušenství							
Termostatický podomítkový díl 1	**A1500NU**				9 460	364	R1
Univerzální podomítkový díl 1	**A1501NU**				2 890	111	R1
Doporučené příslušenství							
Montážní lišta 600 mm	**A1503NU**				1 260	48	R1
Upevňovací set pro montážní systém	**A963713NU**				1 310	50	R1

Provedení

AA Chrom
NU Neutralní

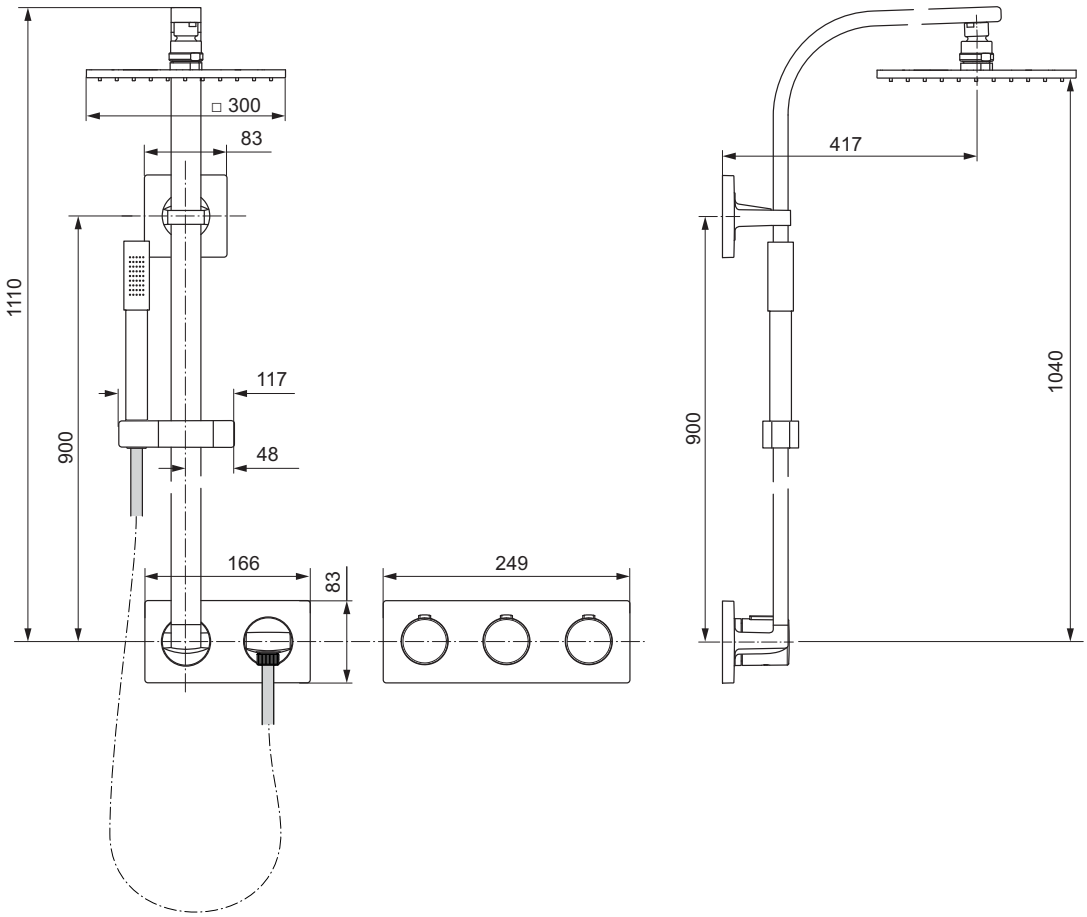

Výrobce si vyhrazuje právo na změny sortimentu, cen a technické specifikace. Pro instalaci výrobku jsou rozhodující rozměry uvedené v technických výkresech.

Sprchový systém s ruční sprchou a vanovým vývodem

Design Artefakt Industriekultur

Popis výrobku

Archimodule sprchový systém s ruční sprchou a vanovým vývodem se skládá z:
- 3-otvorová rozeta (2 x A1506AA)
- kovové ovládání ventilu k ruční sprše (A1544AA)
- kovové ovládání ventilu k vanovému vývodu (A1547AA)
- kovové ovládání ventilu teploty vody (A1548AA)
- vanový vývod (A1513AA), ruční sprcha (A1519AA)
- držák ruční sprchy (A1520AA)
- díl pro připojení ruční sprchy (A1521AA)
- sprchová hadice „Idealflex" 1250 mm (A3306AA)

Nezbytné příslušenství

Archimodule termostatický podomítkový díl 1 (A1500NU) – 1ks.
Archimodule universální podomítkový díl 1 (A1501NU) – 4ks.

Doporučené příslušenství

Archimodule montážní lišta 600 mm (A1503NU).
Upevňovací set pro montážní systém (A963713NU).

Uvedené ceny jsou DPC bez DPH

Výrobky	Objednací číslo	Průtok při 3 barech	kg	Balení	Kč	EUR	
Sprchový systém s ruční sprchou a vanovým vývodem	**A1559AA**				25 730	989	R1
Nezbytné příslušenství							
Termostatický podomítkový díl 1	**A1500NU**				9 460	364	R1
Univerzální podomítkový díl 1	**A1501NU**				2 890	111	R1
Doporučené příslušenství							
Montážní lišta 600 mm	**A1503NU**				1 260	48	R1
Upevňovací set pro montážní systém	**A963713NU**				1 310	50	R1

Provedení

AA Chrom
NU Neutralní

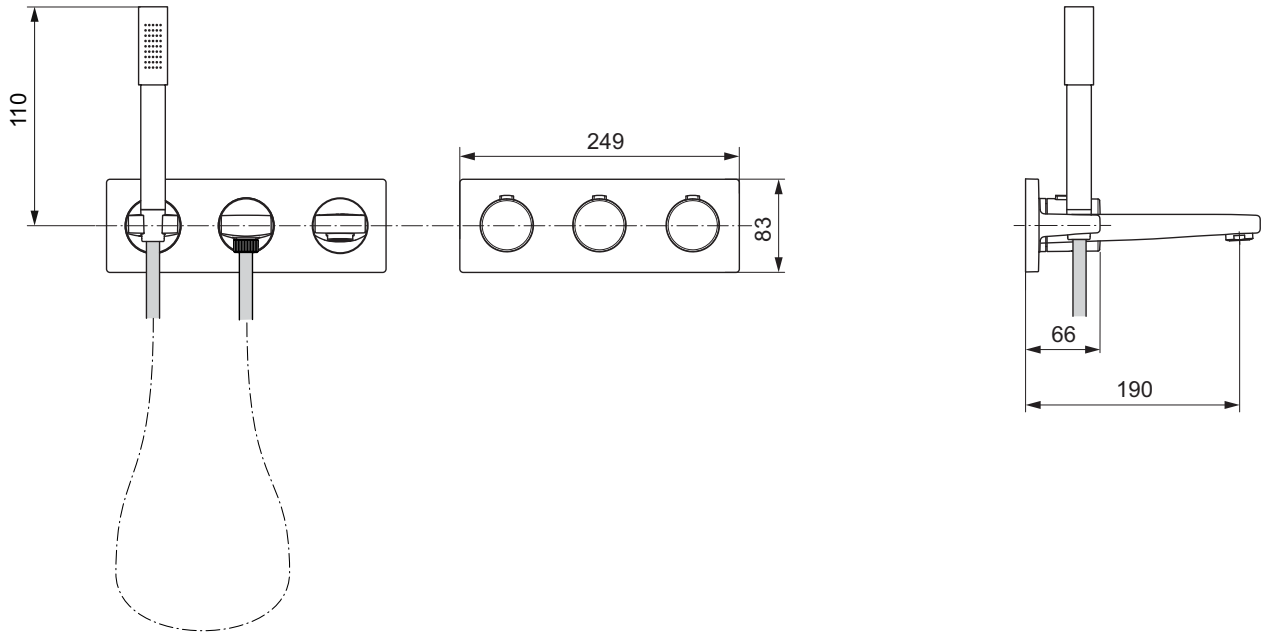

Sprchový systém pro kombinaci s Multiplex Trio

Design Artefakt Industriekultur

Popis výrobku

Archimodule sprchový systém pro kombinaci s odpadovou a přepadovou garniturou vč. napouštění se skládá z:
- 2-otvorová rozeta (A1505AA)
- 3-otvorová rozeta (A1506AA)
- kovové ovládání ventilu k ruční sprše (A1544AA)
- kovové ovládání ventilu k vanovému vývodu (A1547AA)
- kovové ovládání ventilu teploty vody (A1548AA)
- ruční sprcha (A1519AA)
- držák ruční sprchy (A1520AA)
- díl pro připojení ruční sprchy (A1521AA)
- sprchová hadice „Idealflex" 1250 mm (A3306AA)

Nezbytné příslušenství

Archimodule termostatický podomítkový díl 1 (A1500NU) – 1ks.
Archimodule universální podomítkový díl 1 (A1501NU) – 3ks.
Multiplex-Trio odpadová a přepadová garnitura (K7807AA) – 1ks.

Doporučené příslušenství

Archimodule montážní lišta 600 mm (A1503NU).
Upevňovací set pro montážní systém (A963713NU).

Uvedené ceny jsou DPC bez DPH

Výrobky	Objednací číslo	Průtok při 3 barech	kg	Balení	Kč	EUR	
Sprchový systém pro kombinaci s Multiplex Trio	**A1560AA**				20 850	802	R1
Nezbytné příslušenství							
Termostatický podomítkový díl 1	**A1500NU**				9 460	364	R1
Univerzální podomítkový díl 1	**A1501NU**				2 890	111	R1
Doporučené příslušenství							
Montážní lišta 600 mm	**A1503NU**				1 260	48	R1
Upevňovací set pro montážní systém	**A963713NU**				1 310	50	R1

Provedení

AA Chrom
NU Neutralní

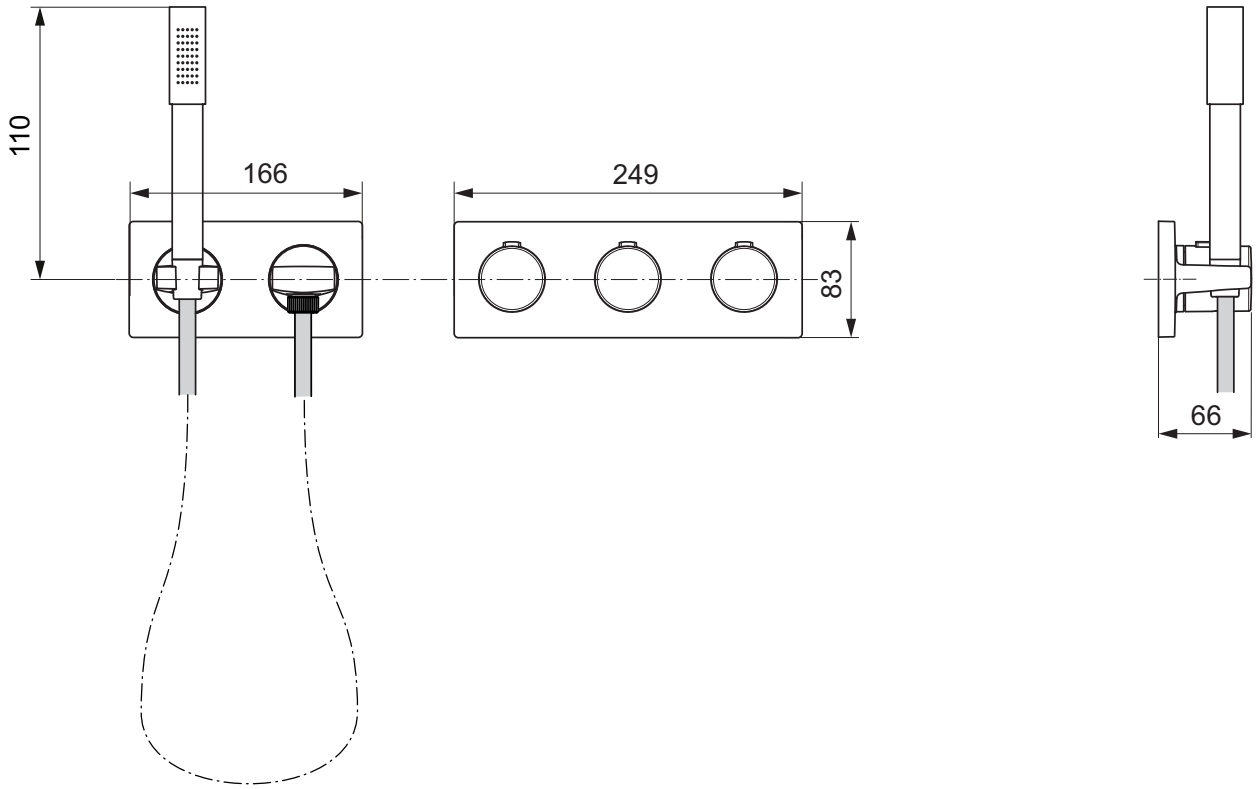

Výrobce si vyhrazuje právo na změny sortimentu, cen a technické specifikace. Pro instalaci výrobku jsou rozhodující rozměry uvedené v technických výkresech.

Sprchový systém s hlavovou a ruční sprchou (SOFT)

Design Artefakt Industriekultur

Popis výrobku

Archimodule SOFT sprchový systém s hlavovou a ruční sprchou se skládá z:

- 1-otvorová rozeta (A1540AA)
- 2-otvorová rozeta (A1541AA)
- 3-otvorová rozeta (A1542AA)
- kovové ovládání ventilu k ruční sprše (A1544AA)
- kovové ovládání ventilu k hlavové sprše (A1545AA)
- kovové ovládání ventilu teploty vody (A1548AA)
- ruční sprcha (A1519AA)
- držák ruční sprchy (A1520AA)
- díl pro připojení ruční sprchy (A1521AA)
- připevnění hlavové sprchy 370 mm (A1524AA)
- sprchová hadice „Idealflex" 1250 mm (A3306AA)
- hlavová sprcha Ø300 mm (B9443AA).

Nezbytné příslušenství

Archimodule termostatický podomítkový díl 1 (A1500NU) – 1ks.
Archimodule universální podomítkový díl 1 (A1501NU) – 4ks.

Doporučené příslušenství

Archimodule montážní lišta 600 mm (A1503NU).
Upevňovací set pro montážní systém (A963713NU).

Uvedené ceny jsou DPC bez DPH

Výrobky	Objednací číslo	Průtok při 3 barech	kg	Balení	Kč	EUR	
SOFT - Sprchový systém s hlavovou a ruční sprchou	**A1549AA**				35 570	1 368	R1
Nezbytné příslušenství							
Termostatický podomítkový díl 1	**A1500NU**				9 460	364	R1
Univerzální podomítkový díl 1	**A1501NU**				2 890	111	R1
Doporučené příslušenství							
Montážní lišta 600 mm	**A1503NU**				1 260	48	R1
Upevňovací set pro montážní systém	**A963713NU**				1 310	50	R1

Provedení

AA Chrom
NU Neutralní

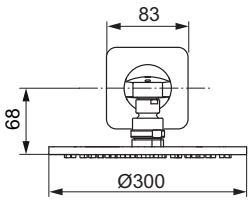

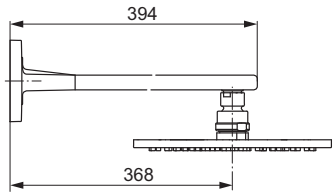

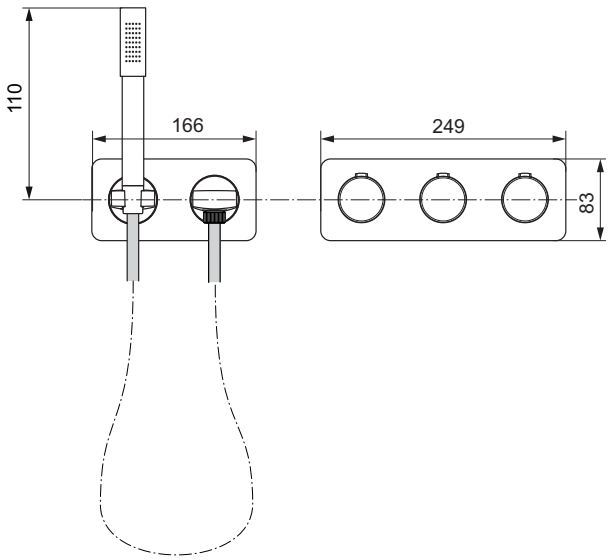

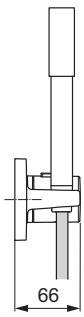

Sprchový systém s ruční sprchou (SOFT)

Design Artefakt Industriekultur

Popis výrobku

Archimodule SOFT sprchová kombinace s ruční sprchou se skládá z:
– 1-otvorová rozeta (A1540AA)
– 3-otvorová rozeta (A1542AA)
– kovové ovládání ventilu k ruční sprše (A1544AA)
– kovové ovládání ventilu teploty vody (A1548AA)
– ruční sprcha (A1519AA)
– sprchová tyč 900 mm s integrovaným dílem pro připojení sprchy (A1529AA)
– sprchová hadice „Idealflex" 1750 mm (A4109AA)

Nezbytné příslušenství

Archimodule termostatický podomítkový díl 1 (A1500NU) – 1ks.
Archimodule universální podomítkový díl 1 (A1501NU) – 1ks.

Doporučené příslušenství

Archimodule montážní lišta 600 mm (A1503NU).
Upevňovací set pro montážní systém (A963713NU).

Uvedené ceny jsou DPC bez DPH

Výrobky	Objednací číslo	Průtok při 3 barech	kg	Balení	Kč	EUR	
SOFT - Sprchový systém s ruční sprchou	**A1550AA**				22 750	875	R1
Nezbytné příslušenství							
Termostatický podomítkový díl 1	**A1500NU**				9 460	364	R1
Univerzální podomítkový díl 1	**A1501NU**				2 890	111	R1
Doporučené příslušenství							
Montážní lišta 600 mm	**A1503NU**				1 260	48	R1
Upevňovací set pro montážní systém	**A963713NU**				1 310	50	R1

Provedení

AA Chrom
NU Neutralní

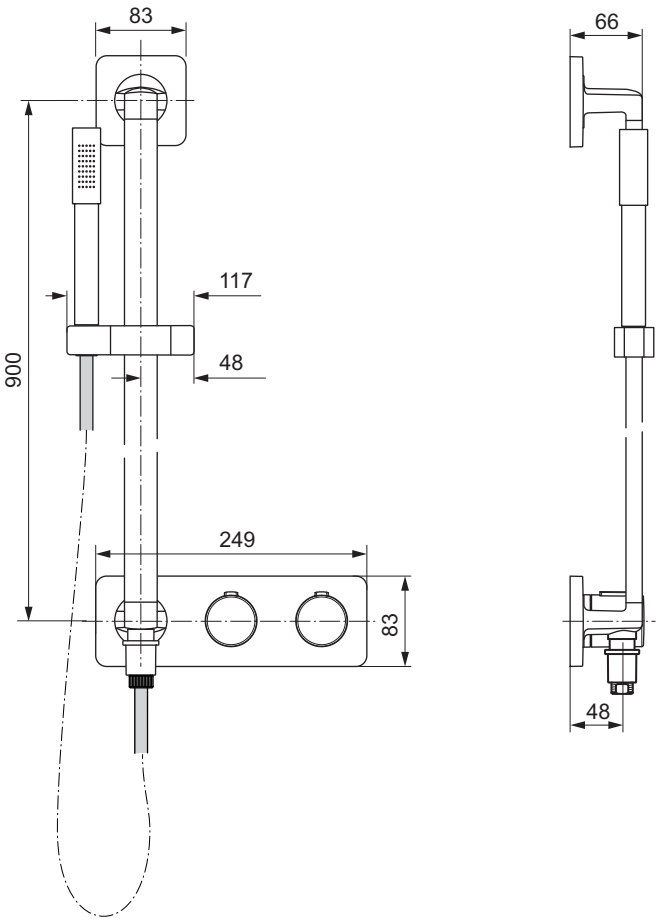

Výrobce si vyhrazuje právo na změny sortimentu, cen a technické specifikace. Pro instalaci výrobku jsou rozhodující rozměry uvedené v technických výkresech.

Sprchový systém s hlavovou a ruční sprchou (SOFT)

Design Artefakt Industriekultur

Popis výrobku

Archimodule SOFT sprchový systém s hlavovou a ruční sprchou se skládá z:
- 1-otvorová rozeta (A1540AA)
- 2-otvorová rozeta (A1541AA)
- 3-otvorová rozeta (A1542AA)
- kovové ovládání ventilu k ruční sprše (A1544AA)
- kovové ovládání ventilu k hlavové sprše (A1545AA)
- kovové ovládání ventilu teploty vody (A1548AA)
- ruční sprcha (A1519AA)
- díl pro připojení ruční sprchy (A1521AA)
- sprchový systém bez ruční a hlavové sprchy (A1530AA)
- sprchová hadice „Idealflex" 1750 mm (A4109AA)
- hlavová sprcha Ø 300 mm (B9443AA).

Nezbytné příslušenství

Archimodule termostatický podomítkový díl 1 (A1500NU) – 1ks.
Archimodule universální podomítkový díl 1 (A1501NU) – 3ks.

Doporučené příslušenství

Archimodule montážní lišta 600 mm (A1503NU).
Upevňovací set pro montážní systém (A963713NU).

Uvedené ceny jsou DPC bez DPH

Výrobky	Objednací číslo	Průtok při 3 barech	kg	Balení	Kč	EUR	
SOFT - Sprchový systém s hlavovou a ruční sprchou	**A1551AA**				42 650	1 640	R1
Nezbytné příslušenství							
Termostatický podomítkový díl 1	**A1500NU**				9 460	364	R1
Univerzální podomítkový díl 1	**A1501NU**				2 890	111	R1
Doporučené příslušenství							
Montážní lišta 600 mm	**A1503NU**				1 260	48	R1
Upevňovací set pro montážní systém	**A963713NU**				1 310	50	R1

Provedení

AA Chrom
NU Neutralní

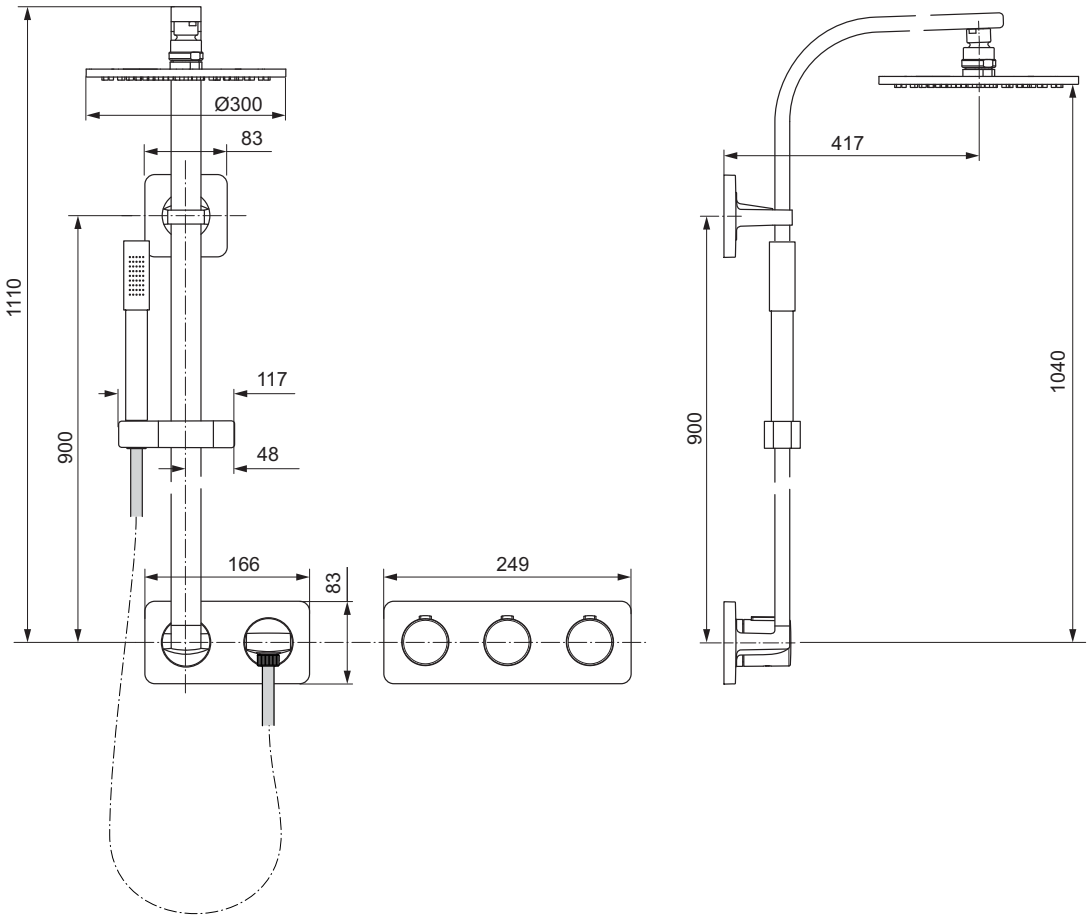

Sprchový systém s ruční sprchou a vanovým vývodem (SOFT)

Design Artefakt Industriekultur

Popis výrobku

Archimodule SOFT sprchový systém s ruční sprchou a vanovým vývodem se skládá z:
- 3-otvorová rozeta (2 x A1542AA)
- kovové ovládání ventilu k ruční sprše (A1544AA)
- kovové ovládání ventilu k vanovému vývodu (A1547AA)
- kovové ovládání ventilu teploty vody (A1548AA)
- vanový vývod (A1513AA)
- ruční sprcha (A1519AA)
- držák ruční sprchy (A1520AA)
- díl pro připojení ruční sprchy (A1521AA)
- sprchová hadice „Idealflex" 1250 mm (A3306AA)

Nezbytné příslušenství

Archimodule termostatický podomítkový díl 1 (A1500NU) – 1ks.
Archimodule universální podomítkový díl 1 (A1501NU) – 4ks.

Doporučené příslušenství

Archimodule montážní lišta 600 mm (A1503NU).
Upevňovací set pro montážní systém (A963713NU).

Uvedené ceny jsou DPC bez DPH

Výrobky	Objednací číslo	Průtok při 3 barech	kg	Balení	Kč	EUR	
SOFT - Sprchový systém s ruční sprchou a vanovým vývodem	**A1552AA**				25 730	989	R1
Nezbytné příslušenství							
Termostatický podomítkový díl 1	**A1500NU**				9 460	364	R1
Univerzální podomítkový díl 1	**A1501NU**				2 890	111	R1
Doporučené příslušenství							
Montážní lišta 600 mm	**A1503NU**				1 260	48	R1
Upevňovací set pro montážní systém	**A963713NU**				1 310	50	R1

Provedení

AA Chrom
NU Neutralní

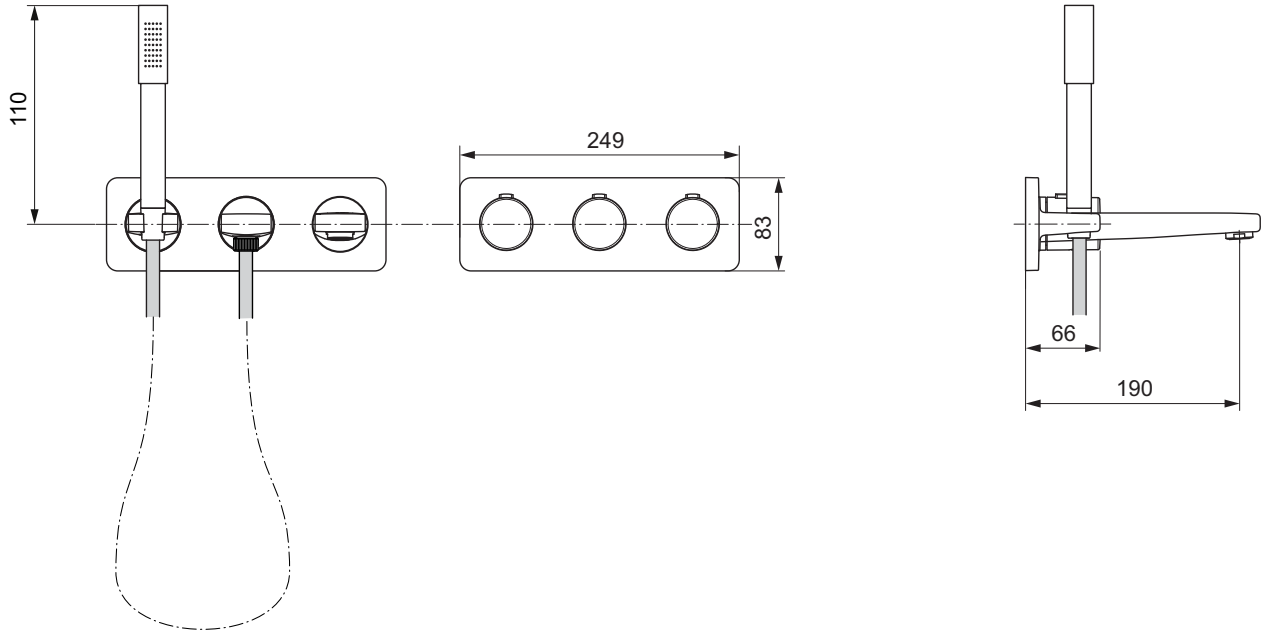

Výrobce si vyhrazuje právo na změny sortimentu, cen a technické specifikace. Pro instalaci výrobku jsou rozhodující rozměry uvedené v technických výkresech.

Sprchový systém pro kombinaci s Multiplex Trio (SOFT)

Design Artefakt Industriekultur

Popis výrobku

Archimodule SOFT sprchový systém pro kombinaci s odpadovou a přepadovou garniturou vč. napouštění se skládá z:
- 2-otvorová rozeta (A1541AA)
- 3-otvorová rozeta (A1542AA)
- kovové ovládání ventilu k ruční sprše (A1544AA)
- kovové ovládání ventilu k vanovému vývodu (A1547AA)
- kovové ovládání ventilu teploty vody (A1548AA)
- ruční sprcha (A1519AA)
- držák ruční sprchy (A1520AA)
- díl pro připojení ruční sprchy (A1521AA)
- sprchová hadice „Idealflex" 1250 mm (A3306AA)

Nezbytné příslušenství

Archimodule termostatický podomítkový díl 1 (A1500NU) – 1ks.
Archimodule universální podomítkový díl 1 (A1501NU) – 3ks.
Multiplex-Trio odpadová a přepadová garnitura (K7807AA) – 1ks.

Doporučené příslušenství

Archimodule montážní lišta 600 mm (A1503NU).
Upevňovací set pro montážní systém (A963713NU).

Uvedené ceny jsou DPC bez DPH

Výrobky	Objednací číslo	Průtok při 3 barech	kg	Balení	Kč	EUR	
SOFT - Sprchový systém pro kombinaci s Multiplex Trio	**A1553AA**				20 850	802	R1
Nezbytné příslušenství							
Termostatický podomítkový díl 1	**A1500NU**				9 460	364	R1
Univerzální podomítkový díl 1	**A1501NU**				2 890	111	R1
Doporučené příslušenství							
Montážní lišta 600 mm	**A1503NU**				1 260	48	R1
Upevňovací set pro montážní systém	**A963713NU**				1 310	50	R1
Odtoková a přepadová garnitura Multiplex Trio (Ø 52 mm)	**K7807AA**				3 900	150	R2

Provedení

AA Chrom
NU Neutralní

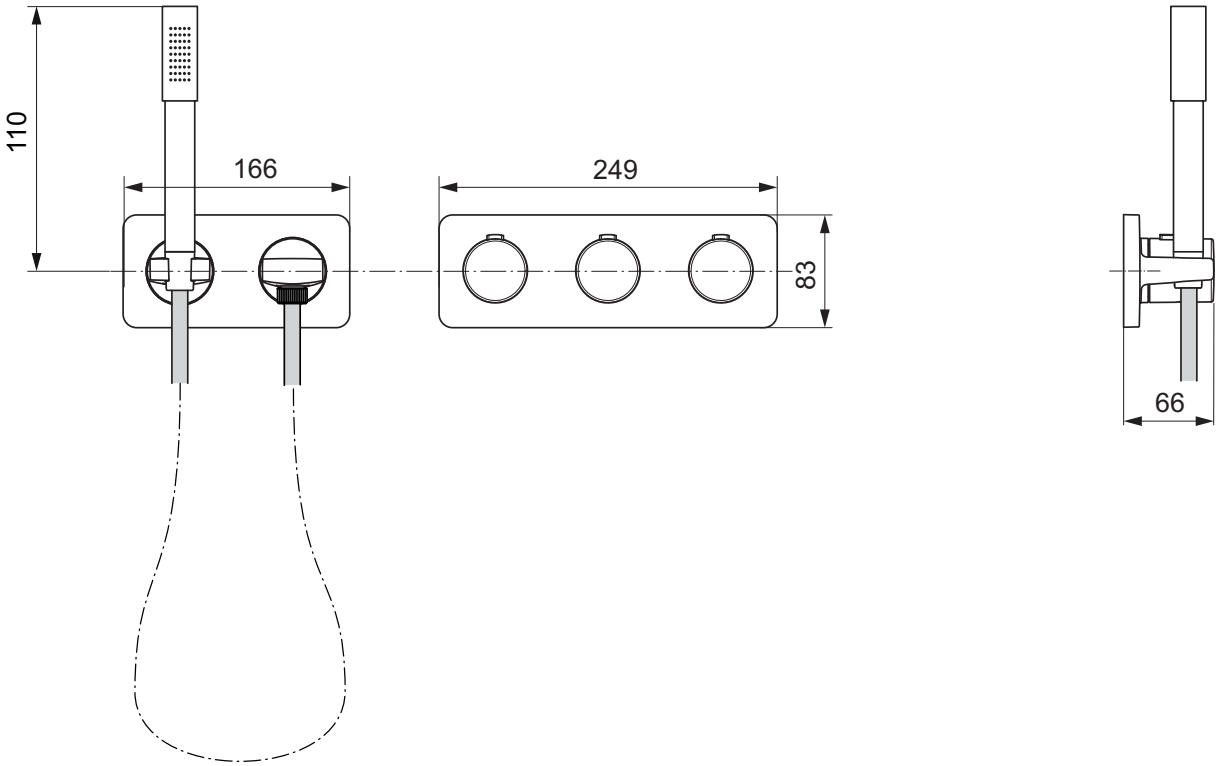

Design Artefakt Industriekultur

Popis výrobku

Archimodule ovládání ventilů, díl 2. S piktogramem své funkce a ECO-tlačítkem. Montáž jen v kombinaci s Archimodule termostatickým podomítkovým dílem 1 (A1500NU) nebo s univerzálním podomítkovým dílem 1 (A1501NU) a Archimodule rozetou.
- pro ruční sprchu
- pro hlavovou sprchu
- pro boční sprchu – trysku
- pro vanový vývod

Archimodule ovládání ventilu pro studenou vodu, díl 2. Montáž jen v kombinaci s Archimodule univerzálním podomítkovým dílem 1 (A1501NU) a Archimodule rozetou.

Archimodule ovládání ventilu teploty vody, díl 2. S označením teplé/studené vody (červená/modrá). Montáž jen v kombinaci s Archimodule termostatickým podomítkovým dílem 1 (A1500NU) a Archimodule rozetou.

Nezbytné příslušenství

Archimodule termostatický podomítkový díl 1 (A1500NU).
Archimodule univerzální podomítkový díl 1 (A1501NU).

Doporučené příslušenství

Prodloužení k ovládání ventilu průtoku (15 mm) (A963738NU).
Prodloužení k ovládání ventilu teploty (15 mm) (A963739NU).

Uvedené ceny jsou DPC bez DPH

Výrobky	Objednací číslo	Průtok při 3 barech	kg	Balení	Kč	EUR	
Ovládání ventilu průtoku pro ruční sprchu	**A1508AA**				2 160	83	R1
Ovládání ventilu průtoku pro hlavovou sprchu	**A1509AA**				2 160	83	R1
Ovládání ventilu průtoku pro boční sprchu - trysku	**A1510AA**				2 160	83	R1
Ovládání ventilu průtoku pro vanový vývod	**A1511AA**				2 160	83	R1
Ovládání ventilu průtoku pro studenou vodu	**A1523AA**				2 160	83	R1
Ovládání ventilu teploty vody	**A1512AA**				2 160	83	R1
Nezbytné příslušenství							
Termostatický podomítkový díl 1	**A1500NU**				9 460	364	R1
Univerzální podomítkový díl 1	**A1501NU**				2 890	111	R1
Doporučené příslušenství							
Prodloužení k ovládání průtoku (15 mm)	**A963738NU**				2 250	87	R1
Prodloužení k ovládání teploty (15 mm)	**A963739NU**				2 250	87	R1

Provedení

AA Chrom
NU Neutralní

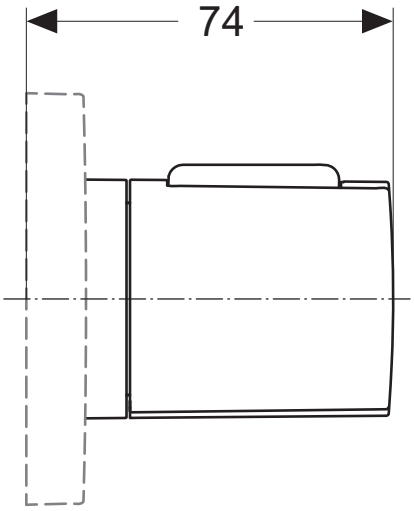

Výrobce si vyhrazuje právo na změny sortimentu, cen a technické specifikace. Pro instalaci výrobku jsou rozhodující rozměry uvedené v technických výkresech.

Design Artefakt Industriekultur

Popis výrobku

Archimodule ovládání ventilů, díl 2. S piktogramem své funkce a ECO-tlačítkem. Materiál:kov. Montáž jen v kombinaci s Archimodule termostatickým podomítkovým dílem 1 (A1500NU) nebo s univerzálním podomítkovým dílem 1 (A1501NU) a Archimodule rozetou.
- pro ruční sprchu
- pro hlavovou sprchu
- pro boční sprchu
- pro vanový vývod

Archimodule ovládání ventilů, díl 2. S označením teplé/studené vody (červená/modrá). Materiál:kov. Montáž jen v kombinaci s Archimodule univerzálním podomítkovým dílem 1 (A1501NU) a Archimodule rozetou.

Archimodule ovládání ventilu teploty vody, díl 2. S označením teplé/studené vody (červená/modrá). Materiál:kov. Montáž jen v kombinaci s Archimodule termostatickým podomítkovým dílem 1 (A1500NU) a Archimodule rozetou.

Nezbytné příslušenství

Archimodule termostatický podomítkový díl 1 (A1500NU).
Archimodule univerzální podomítkový díl 1 (A1501NU).

Doporučené příslušenství

Prodloužení k ovládání ventilu průtoku (15 mm) (A963738NU).
Prodloužení k ovládání ventilu teploty (15 mm) (A963739NU).

Uvedené ceny jsou DPC bez DPH

Výrobky	Objednací číslo	Průtok při 3 barech	kg	Balení	Kč	EUR	
Ovládání ventilu průtoku pro ruční sprchu (kov)	**A1544AA**				3 160	121	R1
Ovládání ventilu průtoku pro hlavovou sprchu (kov)	**A1545AA**				3 160	121	R1
Ovládání ventilu průtoku pro boční sprchu - trysku (kov)	**A1546AA**				3 160	121	R1
Ovládání ventilu průtoku pro vanový vývod (kov)	**A1547AA**				3 160	121	R1
Ovládání ventilu průtoku pro teplou vodu (kov)	**A1555AA**				3 160	121	R1
Ovládání ventilu průtoku pro studenou vodu (kov)	**A1554AA**				3 160	121	R1
Ovládání ventilu teploty vody (kov)	**A1548AA**				3 160	121	R1
Nezbytné příslušenství							
Termostatický podomítkový díl 1	**A1500NU**				9 460	364	R1
Univerzální podomítkový díl 1	**A1501NU**				2 890	111	R1
Doporučené příslušenství							
Prodloužení k ovládání průtoku (15 mm)	**A963738NU**				2 250	87	R1
Prodloužení k ovládání teploty (15 mm)	**A963739NU**				2 250	87	R1

Provedení

AA Chrom
NU Neutralní

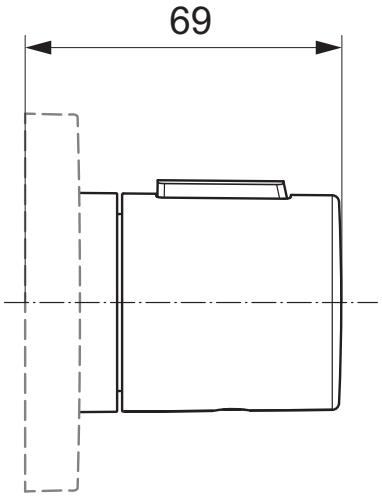

Rosety - ostré rohy

Design Artefakt Industriekultur

Popis výrobku

Archimodule 1-otvorová rozeta – s ostrými rohy .
Montáž jen v kombinaci s Archimodule univerzálním podomítkovým dílem 1 (A1501NU) a Archimodule funkčním dílem 2 (např. ovládání ventilu pro ruční sprchu, atd.)

Archimodule 2-, 3-, 4-otvorová rozeta – s ostrými rohy .
Montáž jen v kombinaci s Archimodule termostatickým podomítkovým dílem 1 (A1500NU) nebo s univerzálním podomítkovým dílem 1 (A1501NU) a Archimodule funkčním dílem 2 (např. ovládání ventilu pro ruční sprchu, atd.)

Varianty výrobku

1-otvorová rozeta 100 x 100 mm (A963724AA).
2-otvorová rozeta 100 x 183 mm (A963725AA).
3-otvorová rozeta 100 x 266 mm (A963732AA).
4-otvorová rozeta 100 x 349 mm (A963735AA).

Doporučené příslušenství

Distanční rámeček pro 1-otvorovou rosetu (83 x 83 mm) (10 mm) (A963746AA).
Distanční rámeček pro 2-otvorovou rosetu (83 x 166 mm) (10 mm) (A963765AA).
Distanční rámeček pro 3-otvorovou rosetu (83 x 249 mm) (10 mm) (A963766AA).
Distanční rámeček pro 4-otvorovou rosetu (83 x 332 mm) (10 mm) (A963767AA).

Uvedené ceny jsou DPC bez DPH

Výrobky	Objednací číslo	Průtok při 3 barech	kg	Balení	Kč	EUR	
1-otvorová rozeta 83 x 83 mm	**A1504AA**				970	37	R1
2-otvorová rozeta 83 x 166 mm	**A1505AA**				1 460	56	R1
3-otvorová rozeta 83 x 249 mm	**A1506AA**				2 380	91	R1
4-otvorová rozeta 83 x 332 mm	**A1507AA**				4 280	164	R1
Varianty výrobku							
1-otvorová rozeta 100 x 100 mm	**A963724AA**				4 910	189	R1
2-otvorová rozeta 100 x 183 mm	**A963725AA**				6 870	264	R1
3-otvorová rozeta 100 x 266 mm	**A963732AA**				8 160	314	R1
4-otvorová rozeta 100 x 349 mm	**A963735AA**				10 630	409	R1
Doporučené příslušenství							
Distanční rámeček pro 1-otvorovou rozetu (83 x 83 mm) (10 mm)	**A963746AA**				3 870	149	R1
Distanční rámeček pro 2-otvorovou rozetu (83 x 166 mm) (10 mm)	**A963765AA**				4 290	165	R1
Distanční rámeček pro 3-otvorovou rozetu (83 x 249 mm) (10 mm)	**A963766AA**				6 740	259	R1
Distanční rámeček pro 4-otvorovou rozetu (83 x 332 mm) (10 mm)	**A963767AA**				7 420	285	R1

Provedení

AA Chrom

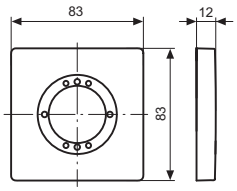

A1504

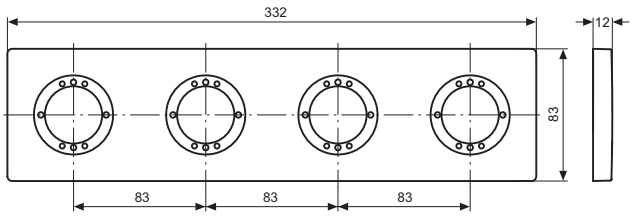

A1507

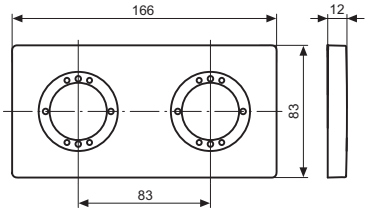

A1505

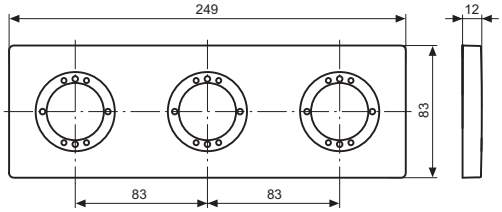

A1506

Výrobce si vyhrazuje právo na změny sortimentu, cen a technické specifikace. Pro instalaci výrobku jsou rozhodující rozměry uvedené v technických výkresech.

Rosety - oblé rohy (SOFT)

Design Artefakt Industriekultur

Popis výrobku

Archimodule SOFT 1-otvorová rozeta – s oblými rohy .
Montáž jen v kombinaci s Archimodule univerzálním podomítkovým dílem 1 (A1501NU) a Archimodule funkčním dílem 2 (např. ovládání ventilu pro ruční sprchu, atd.)

Archimodule SOFT 2-, 3-, 4-otvorová rozeta – s oblými rohy .
Montáž jen v kombinaci s Archimodule termostatickým podomítkovým dílem 1 (A1500NU) nebo s univerzálním podomítkovým dílem 1 (A1501NU) a Archimodule funkčním dílem 2 (např. ovládání ventilu pro ruční sprchu, atd.)

Doporučené příslušenství

Distanční rámeček pro 1-otvorovou rosetu (83 x 83 mm) (10 mm) (A963746AA).
Distanční rámeček pro 2-otvorovou rosetu (83 x 166 mm) (10 mm) (A963765AA).
Distanční rámeček pro 3-otvorovou rosetu (83 x 249 mm) (10 mm) (A963766AA).
Distanční rámeček pro 4-otvorovou rosetu (83 x 332 mm) (10 mm) (A963767AA).

Uvedené ceny jsou DPC bez DPH

Výrobky	Objednací číslo	Průtok při 3 barech	kg	Balení	Kč	EUR	
1-otvorová rozeta SOFT 83 x 83 mm	**A1540AA**				970	37	R1
2-otvorová rozeta SOFT 83 x 166 mm	**A1541AA**				1 460	56	R1
3-otvorová rozeta SOFT 83 x 249 mm	**A1542AA**				2 380	91	R1
4-otvorová rozeta SOFT 83 x 332 mm	**A1543AA**				4 280	164	R1
Doporučené příslušenství							
Distanční rámeček pro 1-otvorovou rozetu (83 x 83 mm) (10 mm)	**A963746AA**				3 870	149	R1
Distanční rámeček pro 2-otvorovou rozetu (83 x 166 mm) (10 mm)	**A963765AA**				4 290	165	R1
Distanční rámeček pro 3-otvorovou rozetu (83 x 249 mm) (10 mm)	**A963766AA**				6 740	259	R1
Distanční rámeček pro 4-otvorovou rozetu (83 x 332 mm) (10 mm)	**A963767AA**				7 420	285	R1

Provedení

AA Chrom

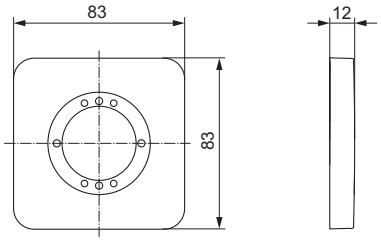

A1540..

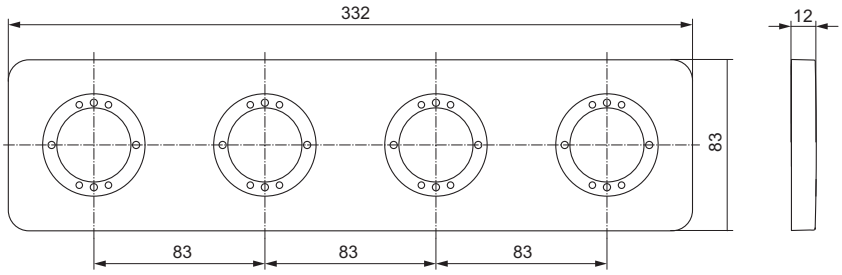

A1543..

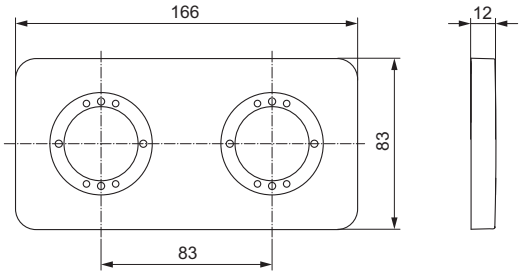

A1541..

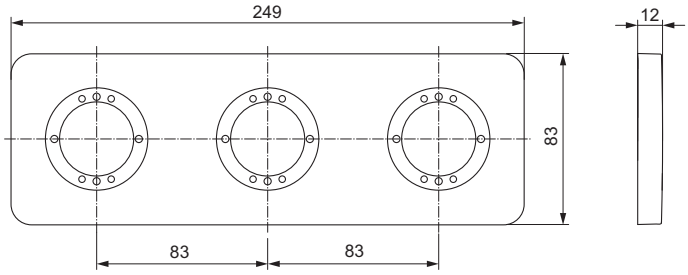

A1542..

Vanový vývod ze zdi

Design Artefakt Industriekultur

Popis výrobku

Archimodule vanový vývod ze zdi – díl 2, DN20, pevný vývod a perlátor. Montáž jen v kombinaci s Archimodule univerzálním podomítkovým dílem 1 (A1501NU) a Archimodule rozetou.

Nezbytné příslušenství

Archimodule univerzální podomítkový díl 1 (A1501NU).

Uvedené ceny jsou DPC bez DPH

Výrobky	Objednací číslo	Průtok při 3 barech	kg	Balení	Kč	EUR	
Vanový vývod ze zdi	**A1513AA**				3 960	152	R1
Nezbytné příslušenství							
Univerzální podomítkový díl 1	**A1501NU**				2 890	111	R1

Provedení

AA Chrom

NU Neutralní

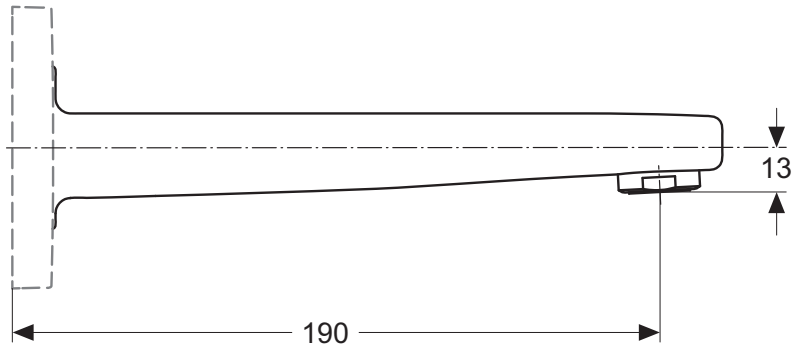

Výrobce si vyhrazuje právo na změny sortimentu, cen a technické specifikace. Pro instalaci výrobku jsou rozhodující rozměry uvedené v technických výkresech.

Sprchová hadice

Design Artefakt Industriekultur

Popis výrobku

Sprchová hadice „Idealflex" 1250 mm – plast. Stříbrná barva.
Připojovací závit G1/2 x G1/2.

Sprchová hadice „Idealflex" 1600 mm – plast. Stříbrná barva.
Připojovací závit G1/2 x G1/2.

Sprchová hadice „Idealflex" 1750 mm – plast. Stříbrná barva.
Připojovací závit G1/2 x G1/2.

Uvedené ceny jsou DPC bez DPH

Výrobky	Objednací číslo	Průtok při 3 barech	kg	Balení	Kč	EUR	
Sprchová hadice „Idealflex" 1250 mm	**A3306AA**				970	37	R1
Sprchová hadice „Idealflex" 1600 mm	**A3330AA**				1 020	39	R1
Sprchová hadice „Idealflex" 1750 mm	**A4109AA**				1 430	55	R1

Provedení

AA Chrom

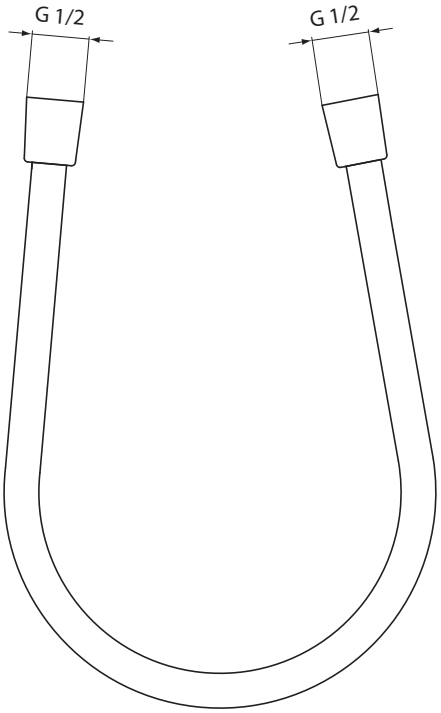

Ruční sprcha

Design Artefakt Industriekultur

Popis výrobku

Archimodule ruční sprcha. 1-funkční ruční sprcha (normální proud).

Archimodule držák pro ruční sprchu – díl 2. Montáž jen v kombinaci s Archimodule univerzálním podomítkovým dílem 1 (A1501NU) a rozetou.

Archimodule díl pro připojení sprchy – díl 2. Se zařízením na zamezení zpětného toku a integrovaným zpětným ventilem.
Připojovací závit G1/2.

Montáž jen v kombinaci s Archimodule univerzálním podomítkovým dílem 1 (A1501NU) a rozetou.

Nezbytné příslušenství

Archimodule univerzální podomítkový díl 1 (A1501NU).

Uvedené ceny jsou DPC bez DPH

Výrobky	Objednací číslo	Průtok při 3 barech	kg	Balení	Kč	EUR	
Ruční sprcha	**A1519AA**				1 670	64	R1
Držák pro ruční sprchu	**A1520AA**				2 070	79	R1
Díl pro připojení sprchy	**A1521AA**				2 890	111	R1
Nezbytné příslušenství							
Univerzální podomítkový díl 1	**A1501NU**				2 890	111	R1

Provedení

AA Chrom
NU Neutralní

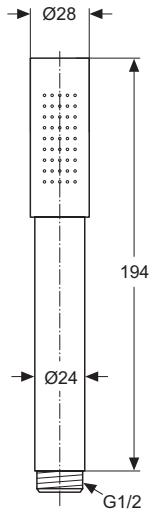

A1519..

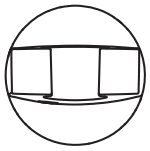

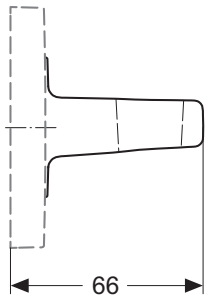

A1520..

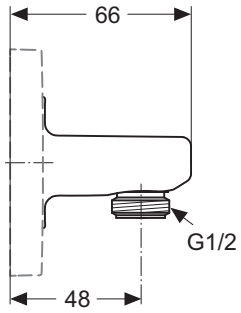

A1521..

Výrobce si vyhrazuje právo na změny sortimentu, cen a technické specifikace. Pro instalaci výrobku jsou rozhodující rozměry uvedené v technických výkresech.

Sprchová tyč kovová

Design Artefakt Industriekultur

Popis výrobku

Archimodule sprchová tyč 600 mm – díl 2 s posuvným držákem sprchy. Montáž jen v kombinaci s Archimodule univerzálním podomítkovým dílem 1 (A1501NU), Archimodule 1-otvorovou rozetou (A1504NU) a ruční sprchou se sprchovou hadicí.

Archimodule sprchová tyč 600 mm – díl 2 s integrovaným dílem pro připojení sprchy G1/2 a s posuvným držákem sprchy. Montáž jen v kombinaci s Archimodule univerzálním podomítkovým dílem 1 (A1501NU), Archimodule 1-otvorovou rozetou (A1504NU) a ruční sprchou se sprchovou hadicí.

Archimodule sprchová tyč 900 mm – díl 2 s posuvným držákem sprchy. Montáž jen v kombinaci s Archimodule univerzálním podomítkovým dílem 1 (A1501NU), Archimodule 1-otvorovou rozetou (A1504NU) a ruční sprchou se sprchovou hadicí.

Archimodule sprchová tyč 900 mm – díl 2 s integrovaným dílem pro připojení sprchy G1/2 a s posuvným držákem sprchy. Montáž jen v kombinaci s Archimodule univerzálním podomítkovým dílem 1 (A1501NU), Archimodule 1-otvorovou rozetou (A1504NU) a ruční sprchou se sprchovou hadicí.

Nezbytné příslušenství

Archimodule univerzální podomítkový díl 1 (A1501NU).

Doporučené příslušenství

Prodloužovací set pro sprchovou tyč (horní upevnění) (A860823AA).
Mezikroužek pro sprchovou tyč (horní upevnění) (A860825AA).

Uvedené ceny jsou DPC bez DPH

Výrobky	Objednací číslo	Průtok při 3 barech	kg	Balení	Kč	EUR	
Sprchová tyč 600 mm	**A1526AA**				8 270	318	R1
Sprchová tyč 600 mm s integrovaným dílem pro připojení sprchy	**A1527AA**				9 130	351	R1
Sprchová tyč 900 mm	**A1528AA**				8 870	341	R1
Sprchová tyč 900 mm s integrovaným dílem pro připojení sprchy	**A1529AA**				10 010	385	R1
Nezbytné příslušenství							
Univerzální podomítkový díl 1	**A1501NU**				2 890	111	R1
Doporučené příslušenství							
Prodlužovací set pro sprchovou tyč (horní upevnění)	**A860823AA**				2 250	87	R1
Mezikroužek pro sprchovou tyč (horní upevnění)	**A860825AA**				2 250	87	R1

Provedení

AA Chrom
NU Neutralní

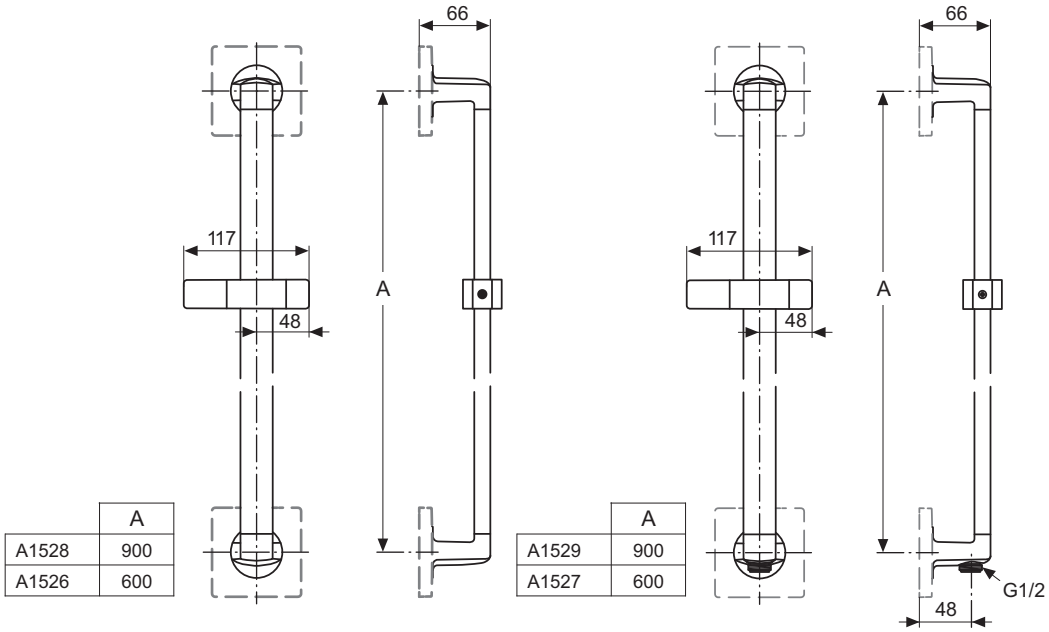

	A
A1528	900
A1526	600

	A
A1529	900
A1527	600

Hlavová sprcha

Design Artefakt Industriekultur

Popis výrobku

Idealrain kovová hlavová sprcha Ø300 mm | Ø200 mm. Funkce Anti-Kalk – systém proti tvorbě vodního kamene. Připojovací závit G1/2. Sprchová hlavice s kulovým kloubem, otočný 10°. Průtok 12l/min.

Idealrain Cube (oblé rohy) kovová hlavová sprcha 300 x 300 mm | 200 x 200 mm. Funkce Anti-Kalk – systém proti tvorbě vodního kamene. Připojovací závit G1/2. Sprchová hlavice s kulovým kloubem, otočný 10°. Průtok 12l/min.

Idealrain Pro (ostré rohy) kovová hlavová sprcha 400x400 mm | 300x300 mm. Funkce Anti-Kalk – systém proti tvorbě vodního kamene. Připojovací závit G1/2. Sprchová hlavice s kulovým kloubem, otočný 10°. Průtok 12l/min.

Nezbytné příslušenství

Archimodule připevnění ke stěně díl 2. Montáž jen v kombinaci s Archimodule univerzálním podomítkovým dílem 1 (A1501NU), Archimodule 1-otvorovou rozetou a libovolnou hlavovou sprchou (A1524AA).
Archimodule připevnění ke stropu 150 mm. G1/2 připojení (B9446AA).
Archimodule univerzální podomítkový díl 1 (A1501NU).

Uvedené ceny jsou DPC bez DPH

Výrobky	Objednací číslo	Průtok při 3 barech	kg	Balení	Kč	EUR	
Hlavová sprcha Ø300 mm	**B9443AA**	12 l			7 790	299	R1
Hlavová sprcha Ø200 mm	**B9442AA**	12 l			5 350	206	R1
Hlavová sprcha 300 x 300 mm (oblé rohy)	**B0025AA**	12 l			8 350	321	R1
Hlavová sprcha 200 x 200 mm (oblé rohy)	**B0024AA**	12 l			5 620	216	R1
Hlavová sprcha 400 x 400 mm (ostré rohy)	**B9845AA**	12 l			16 620	639	R1
Hlavová sprcha 300 x 300 mm (ostré rohy)	**B9844AA**	12 l			12 850	494	R1
Nezbytné příslušenství							
Připevnění ke stěně 370 mm	**A1524AA**				5 660	218	R1
Univerzální podomítkový díl 1	**A1501NU**				2 890	111	R1
Připevnění ke stropu 150 mm	**B9446AA**				2 500	96	R1

Provedení

AA Chrom
NU Neutralní

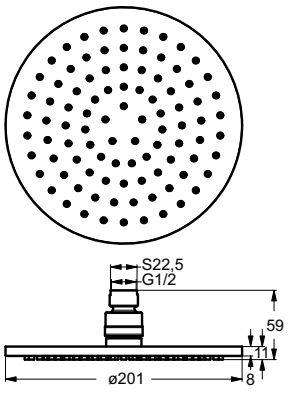

B9443..

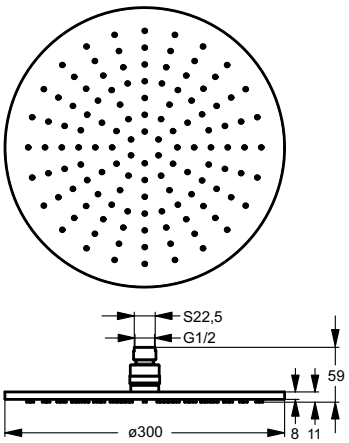

B9442..

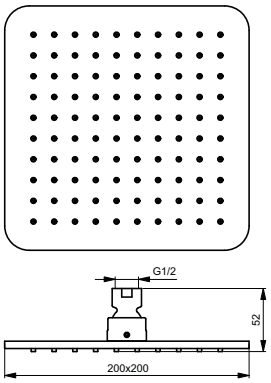

B0024..

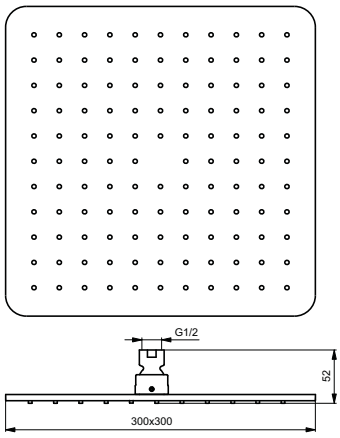

B0025..

A1524..

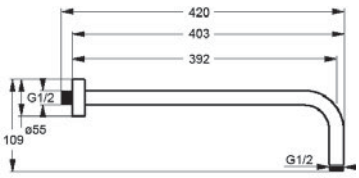

B9445..

B9444..

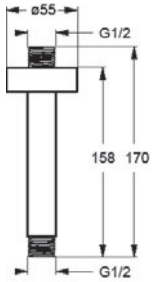

B9446..

Výrobce si vyhrazuje právo na změny sortimentu, cen a technické specifikace. Pro instalaci výrobku jsou rozhodující rozměry uvedené v technických výkresech.

Design Artefakt Industriekultur

Popis výrobku

Archimodule sprchový systém – díl 2, sprchová tyč vedoucí vodu, s posuvným držákem sprchy. Montáž jen v kombinaci s Archimodule rozetou a hlavovou sprchou.

Archimodule sprchový systém – díl 2, sprchová tyč vedoucí vodu s integrovaným dílem pro připojení sprchy a s posuvným držákem sprchy. Montáž jen v kombinaci s Archimodule rozetou a hlavovou sprchou.

Nezbytné příslušenství

Archimodule univerzální podomítkový díl 1 (A1501NU).

Archimodule kovová hlavová sprcha Ø 300 mm. Funkce Anti-Kalk - systém proti tvorbě vodního kamene. Připojovací závit G1/2. Sprchová hlavice s kulovým kloubem, otočný 10° (B9442AA).

Archimodule kovová hlavová sprcha Ø 200 mm. Funkce Anti-Kalk - systém proti tvorbě vodního kamene. Připojovací závit G1/2. Sprchová hlavice s kulovým kloubem, otočný 10° (B9443AA).

POZNÁMKA: je možné kombinovat s jakoukoliv jinou hlavovou sprchou Idealrain, Idealrain Cube nebo Idealrain Pro.

Uvedené ceny jsou DPC bez DPH

Výrobky	Objednací číslo	Průtok při 3 barech	kg	Balení	Kč	EUR	
Sprchový systém (bez ruční sprchy)	**A1530AA**				14 320	551	R1
Sprchový systém s integrovaným přepínačem (bez ruční sprchy)	**A1531AA**				16 300	627	R1
Nezbytné příslušenství							
Univerzální podomítkový díl 1	**A1501NU**				2 890	111	R1

Provedení

AA Chrom

NU Neutralní

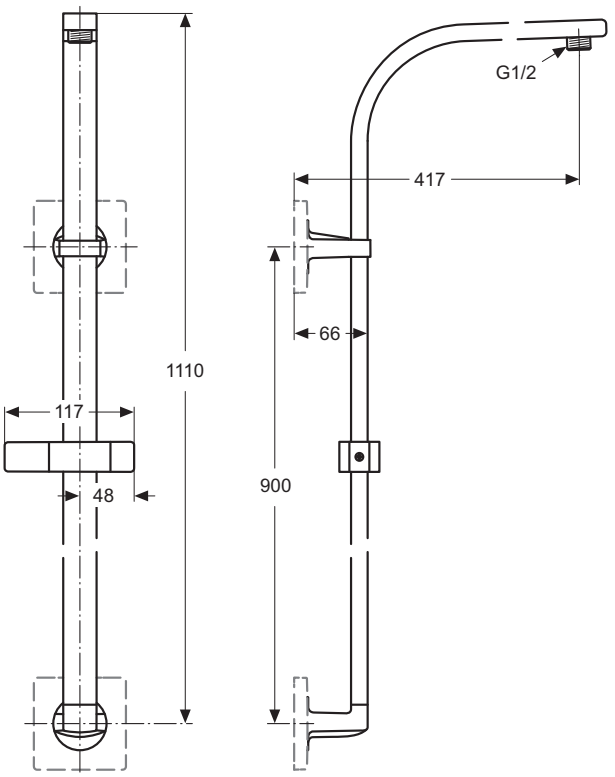

A1530..

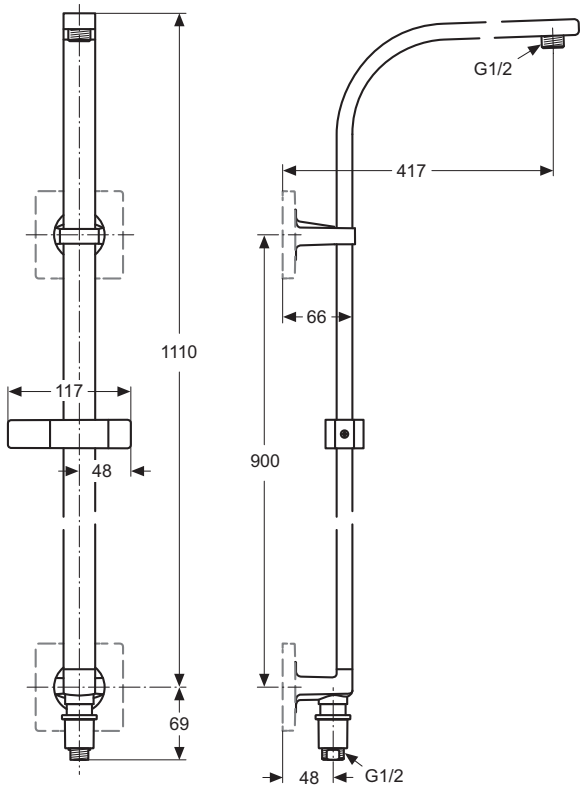

A1531..

Výrobce si vyhrazuje právo na změny sortimentu, cen a technické specifikace. Pro instalaci výrobku jsou rozhodující rozměry uvedené v technických výkresech.

Design Artefakt Industriekultur

Popis výrobku

Archimodule termostatický podomítkový díl 1 včetně montážní lišty 600 mm. Boční uzavírací ventily. Zařízení na zamezení zpětného toku. Pro podomítkovou instalaci nebo pro předmontáž do hrubé stavby. Komplet s instalační šablonou a proplachovacím dílem. Vhodný pro Archimodule ventily pro ovládání průtoku a teploty – díly 2. Přečnívající přípojky G1/2. Odolný proti uvolňování zinku „DZR". Přímé připevnění nebo nastavitelná hloubka montáže. Celková hloubka 78 – 95 mm. Ochrana proti hluku DIN 4109, třída 1.

Archimodule univerzální podmítkový díl 1. Pro podomítkovou instalaci nebo pro předmontáž do hrubé stavby. Komplet s instalační šablonou a proplachovacím dílem. Vhodný pro Archimodule – díly 2 (mimo termostatický díl). Přečnívající přípojky G1/2. Odolný proti uvolňování zinku „DZR". Přímé připevnění nebo nastavitelná hloubka montáže. Celková hloubka 78 – 95 mm. Ochrana proti hluku DIN 4109, třída 1.

Doporučené příslušenství

Archimodule montážní lišta 600 mm. Doporučeno pro montáž termostatického podomítkového dílu 1 (A1500NU) a univerzálního podomítkového dílu 1 (A1501NU).
Upevňovací set pro montážní lištu (A963713NU).
Proplachovací zařízení pro termostatickou jednotku (A963723NU).

Uvedené ceny jsou DPC bez DPH

Výrobky	Objednací číslo	Průtok při 3 barech	kg	Balení	Kč	EUR	
Termostatický podomítkový díl 1	**A1500NU**				9 460	364	R1
Univerzální podomítkový díl 1	**A1501NU**				2 890	111	R1
Doporučené příslušenství							
Montážní lišta 600 mm	**A1503NU**				1 260	48	R1
Upevňovací set pro montážní systém	**A963713NU**				1 310	50	R1
Proplachovací zařízení	**A963723NU**				2 630	101	R1

Provedení

NU Neutralní

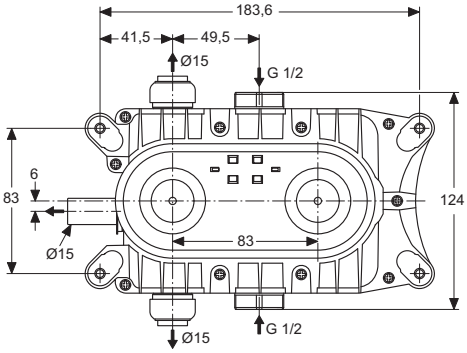

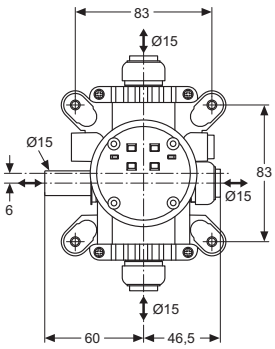

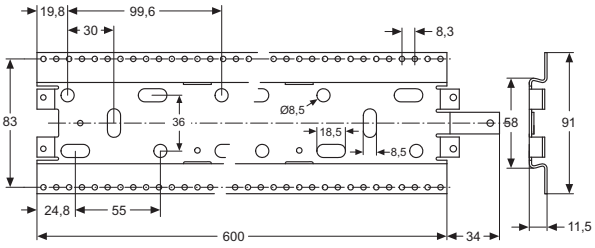

A1503 ..

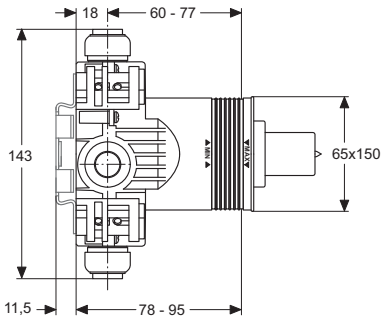

A1500 ..

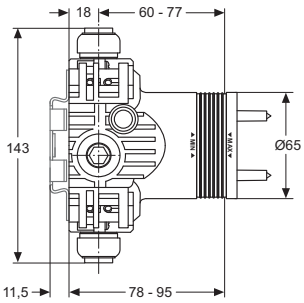

A1501 ..

Výrobce si vyhrazuje právo na změny sortimentu, cen a technické specifikace. Pro instalaci výrobku jsou rozhodující rozměry uvedené v technických výkresech.

Umyvadlové baterie
na straně 380

Bidetové baterie
na straně 385

Vanové | Sprchové baterie
na straně 386

Potěšte se a obdivujte plynulé linie vodovodních baterií Attitude, které pozvednou vzhled celé vaší koupelny. Design těchto baterií je tak harmonický, protože nemá žádné ostré hrany ani komplikované tvary. Smyslné a minimalistické řešení a zároveň skvělé inovační prvky zajišťují maximální využití úspory vody, bezpečnost a zdravý životní styl. Kolekce Attitude je opravdovým potěšením, ať již koupelna slouží vaší rodině nebo se jedná o komerční prostory. Materiály vysoké kvality a dokonalá funkčnost se spojily, aby vytvořily mistrovské dílo praktičnosti a spolehlivosti, které je zároveň promyšleně ekonomické.

Popis výrobku

Attitude jednopáková umyvadlová baterie s vodopádovým perlátorem a odtokovou garniturou G1 1/4, DN 15. Pevný vývod. Vodní cesty v baterii neobsahují nikl. Cool Body technologie. Vývod 128 mm. S flexibilními hadicemi G3/8. Kovová ovládací páka. Montáž zespodu – upevnění EASY FIX s centrovacím a těsnicím kroužkem. MULTIPORT – kartuše Ø40 mm s keramickými disky. Integrovaný omezovač teplé vody. Omezovač konstantního průtoku 5 l/min. Životnost testována dle EN 817. Ochrana proti hluku DIN 4109, třída 1.

Attitude umyvadlová baterie s odtokovou garniturou G1 1/4, DN 15. Pevný vývod a skrytý perlátor. Vodní cesty v baterii neobsahují nikl. CoolBody technologie. Vývod 116 mm. S flexibilními hadicemi G3/8. Kovová ovládací páka. Montáž zespodu – upevnění EASY FIX s centrovacím a těsnicím kroužkem. CLICK-kartuše Ø40 mm s keramickými disky.
Integrovaný omezovač teplé vody s ECO funkcí. Životnost testována dle EN 817. Ochrana proti hluku DIN 4109, třída 1.

Varianty výrobku

Attitude umyvadlová baterie s vodopádovým perlátorem bez odtokové garnitury, DN 15.
Attitude umyvadlová baterie bez odtokové garnitury, DN 15.

Uvedené ceny jsou DPC bez DPH

Výrobky	Objednací číslo	Průtok při 3 barech	kg	Balení	Kč	EUR	
Umyvadlová baterie s vodopádovým perlátorem a odtokovou garniturou	**A4598AA**	5 l			6 360	244	R1
Umyvadlová baterie s odtokovou garniturou	**A4594AA**	13 l			5 990	230	R1
Varianty výrobku							
Umyvadlová baterie s vodopádovým perlátorem, bez odtokové garnitury	**A4599AA**	5 l			6 230	240	R1
Umyvadlová baterie bez odtokové garnitury	**A4595AA**	13 l			5 800	223	R1

Provedení

AA Chrom

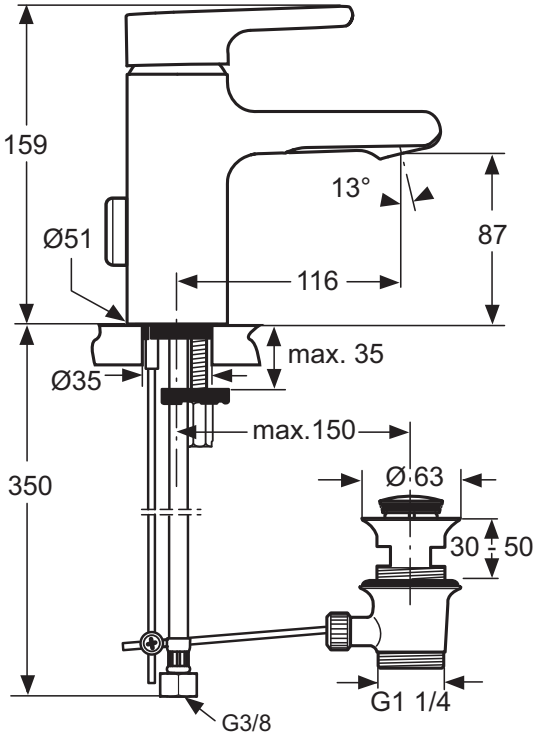

A4594..

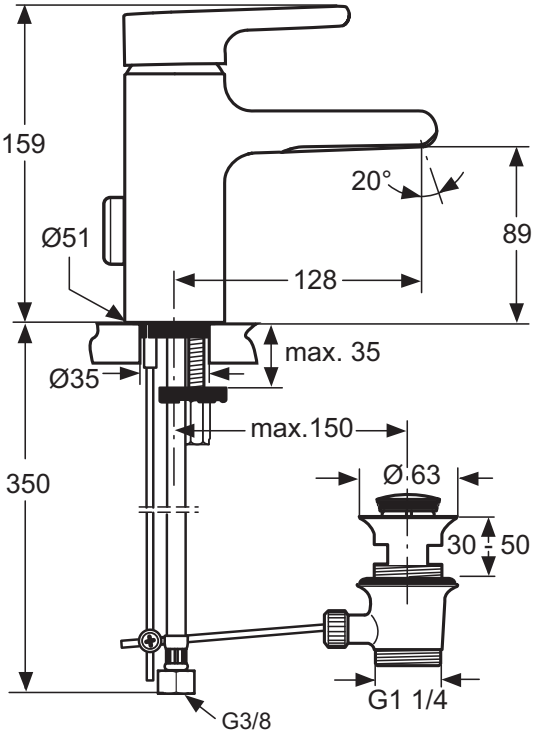

A4598..

Výrobce si vyhrazuje právo na změny sortimentu, cen a technické specifikace. Pro instalaci výrobku jsou rozhodující rozměry uvedené v technických výkresech.

Popis výrobku

Attitude umyvadlová baterie PICCOLO s odtokovou garniturou G1 1/4, DN 15. Pevný vývod a skrytý perlátor. Vodní cesty v baterii neobsahují nikl. Cool Body technologie. Vývod 104 mm. S flexibilními hadicemi G3/8. Kovová ovládací páka. Montáž zespodu – upevnění EASY FIX s centrovacím a těsnicím kroužkem. CLICK-kartuše Ø40 mm s keramickými disky. Integrovaný omezovač teplé vody s ECO funkcí. Životnost testována dle EN 817. Ochrana proti hluku DIN 4109, třída 1.

Attitude umyvadlová baterie PICCOLO s vodopádovým perlátorem a odtokovou garniturou G1 1/4, DN 15. Pevný vývod. Vodní cesty v baterii neobsahují nikl. Cool Body technologie. Vývod 117 mm. S flexibilními hadicemi G3/8. Kovová ovládací páka. Montáž zespodu – upevnění EASY FIX s centrovacím a těsnicím kroužkem. MULTIPORT-kartuše Ø40 mm s keramickými disky. Integrovaný omezovač teplé vody. Omezovač konstantního průtoku 5 l/min. Životnost testována dle EN 817. Ochrana proti hluku DIN 4109, třída 1.

Varianty výrobku

Attitude umyvadlová baterie PICCOLO bez odtokové garnitury, DN 15.

Uvedené ceny jsou DPC bez DPH

Výrobky	Objednací číslo	Průtok při 3 barech	kg	Balení	Kč	EUR	
Umyvadlová baterie PICCOLO s vodopádovým perlátorem s odtokovou garniturou	**A4754AA**	5 l			6 360	244	R1
Umyvadlová baterie PICCOLO s odtokovou garniturou	**A4753AA**	13 l			5 990	230	R1
Varianty výrobku							
Umyvadlová baterie PICCOLO bez odtokové garnitury	**A4761AA**	13 l			5 800	223	R1

Provedení

AA Chrom

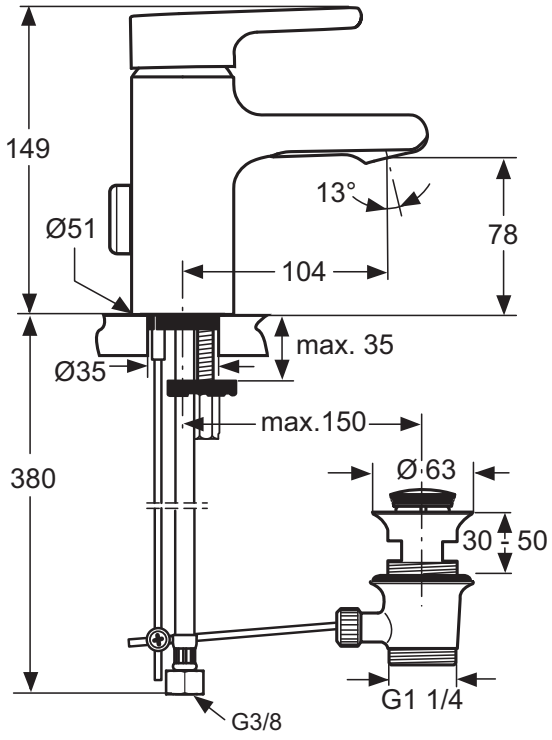

A4753..

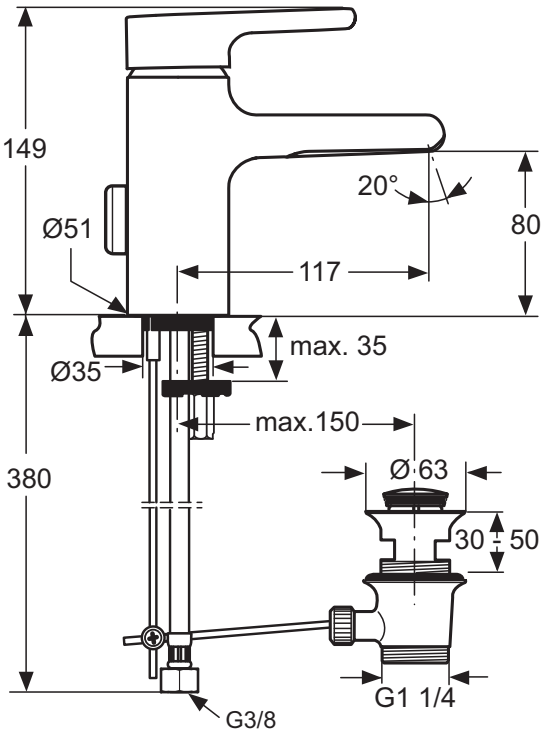

A4754..

Popis výrobku

Attitude jednopáková umyvadlová baterie s vysokým vývodem a vodopádovým perlátorem bez odtokové garnitury, DN 15. Pevný vývod. Vodní cesty v baterii neobsahují nikl. Cool Body technologie. Vývod 128 mm. S flexibilními hadicemi G3/8. Kovová ovládací páka. Montáž zespodu – upevnění EASY FIX s centrovacím a těsnicím kroužkem. MULTIPORT-kartuše Ø40 mm s keramickými disky. Integrovaný omezovač teplé vody. Omezovač konstantního průtoku 5 l/min. Životnost testována dle EN 817. Ochrana proti hluku DIN 4109, třída 1.

Attitude umyvadlová baterie s vysokým vývodem bez odtokové garnitury, DN 15. Pevný vývod a skrytý perlátor. Vodní cesty v baterii neobsahují nikl. Cool Body technologie. Vývod 116 mm. S flexibilními hadicemi G3/8. Kovová ovládací páka. Montáž zespodu – upevnění EASY FIX s centrovacím a těsnicím kroužkem. CLICK-kartuše Ø40 mm s keramickými disky. Integrovaný omezovač teplé vody s ECO funkcí. Životnost testována dle EN 817. Ochrana proti hluku DIN 4109, třída 1.

Uvedené ceny jsou DPC bez DPH

Výrobky	Objednací číslo	Průtok při 3 barech	kg	Balení	Kč	EUR	
Umyvadlová baterie s vysokým vývodem a vodopádovým perlátorem, bez odtokové garnitury	**A4601AA**	5 l			8 080	311	R1
Umyvadlová baterie s vysokým vývodem bez odtokové garnitury	**A4600AA**	13 l			7 540	290	R1

Provedení

AA Chrom

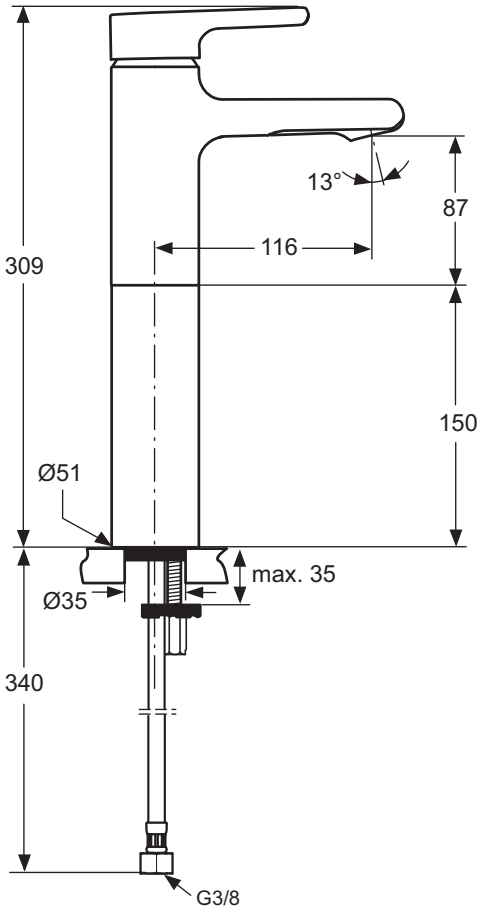

A4600..

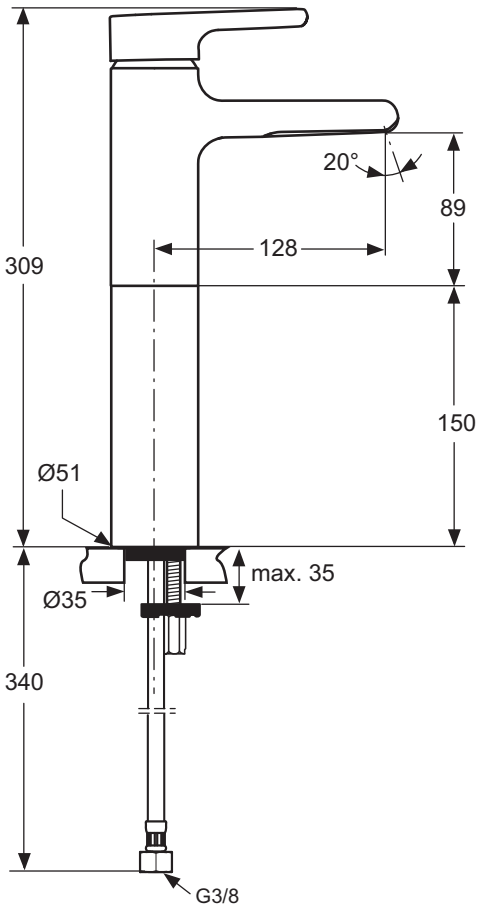

A4601..

Výrobce si vyhrazuje právo na změny sortimentu, cen a technické specifikace. Pro instalaci výrobku jsou rozhodující rozměry uvedené v technických výkresech.

Popis výrobku

Attitude umyvadlová baterie s vysokým otočným vývodem DN 15. S odtokovou gariturou G1 1/4. Skrytý perlátor. Vývod 168 mm. Výška vývodu 242 mm. Flexibilní hadice G3/8. Kovová ovládací páka. Montáž zespodu – upevnění EASY FIX s centrovacím a těsnicím kroužkem. Kartuše Ø35 mm s keramickými disky. Integrovaný omezovač teplé vody. Životnost testována dle EN 817. Ochrana proti hluku DIN 4109, třída 1.

Varianty výrobku

Attitude umyvadlová baterie s vysokým otočným vývodem DN 15. Bez odtokové garitury.

Uvedené ceny jsou DPC bez DPH

Výrobky	Objednací číslo	Průtok při 3 barech	kg	Balení	Kč	EUR	
Umyvadlová baterie s vysokým otočným vývodem s odtokovou garniturou	**A6043AA**	12 l			12 900	496	R1
Varianty výrobku							
Umyvadlová baterie s vysokým otočným vývodem bez odtokové garnitury	**A6044AA**	12 l			12 520	481	R1

Provedení

AA Chrom

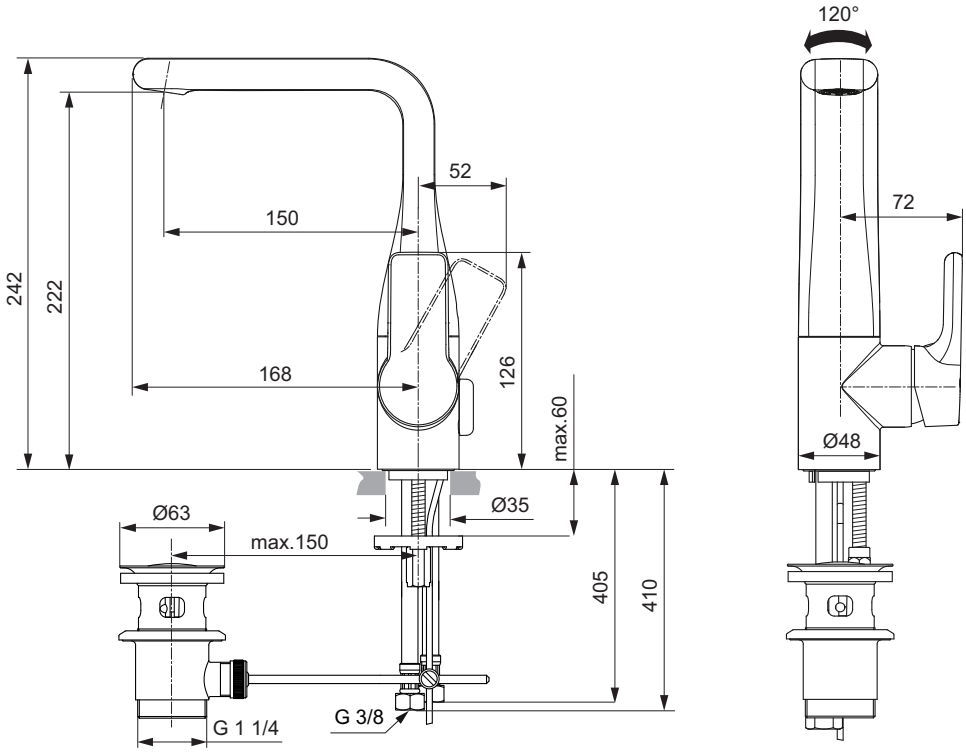

Popis výrobku

Attitude umyvadlová baterie podomítková – díl 2 pro konečnou montáž. Pevný vývod a skrytý perlátor. Vývod 180 mm. Kovová ovládací páka. S kovovou obdélníkovou rozetou (193 mm x 83 mm). Balení obsahuje všechny pohledové vrchní díly. Kartuše Ø47 mm s keramickými disky. Integrovaný omezovač teplé vody. Životnost testována dle EN 817. Ochrana proti hluku DIN 4109, třída 1.

Nezbytné příslušenství

Podomítkový díl 1 pro předmontáž pro umyvadlovou podomítkovou baterii (A5948NU). DN 15. Montážní hloubka: 49 – 66 mm. Životnost testována dle EN 817. Ochrana proti hluku DIN 4109, třída 1.

Uvedené ceny jsou DPC bez DPH

Výrobky	Objednací číslo	Průtok při 3 barech	kg	Balení	Kč	EUR	
Umyvadlová baterie podomítková, díl 2	**A5120AA**	5 l			8 310	319	R1
Nezbytné příslušenství							
Podomítkový díl 1 pro umyvadlovou baterii	**A5948NU**				3 840	147	R2

Provedení

AA Chrom

NU Neutralní

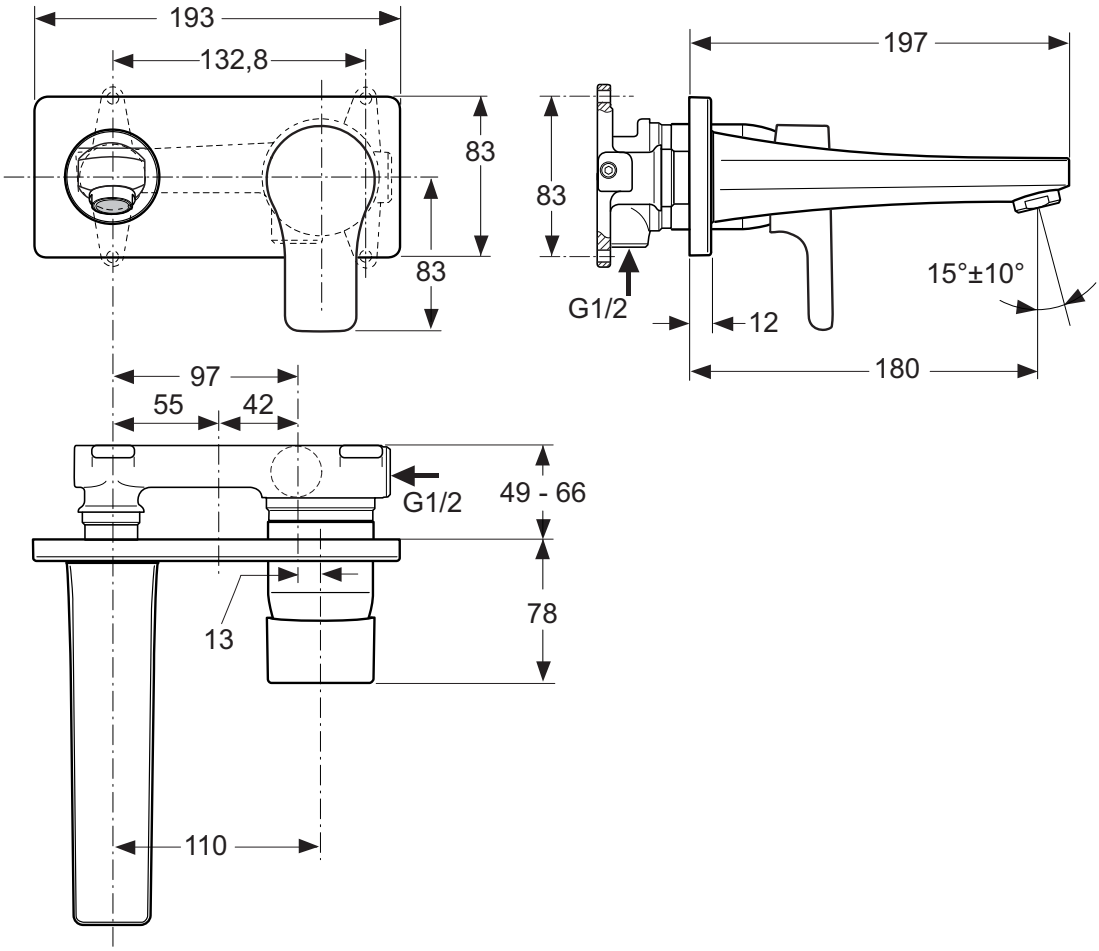

Výrobce si vyhrazuje právo na změny sortimentu, cen a technické specifikace. Pro instalaci výrobku jsou rozhodující rozměry uvedené v technických výkresech.

Popis výrobku

Attitude bidetová baterie s odtokovou garniturou G1 1/4, DN 15. Pevný vývod a kloubový perlátor. Cool Body technologie. Vývod 133 mm. S flexibilními hadicemi G3/8. Kovová ovládací páka. Montáž zespodu – upevnění EASY FIX s centrovacím a těsnicím kroužkem. CLICK-kartuše Ø40 mm s keramickými disky. Integrovaný omezovač teplé vody s ECO funkcí. Životnost testována dle EN 817. Ochrana proti hluku DIN 4109, třída 1.

Uvedené ceny jsou DPC bez DPH

Výrobky	Objednací číslo	Průtok při 3 barech	kg	Balení	Kč	EUR	
Bidetová baterie	**A4602AA**				6 500	250	R1

Provedení

AA Chrom

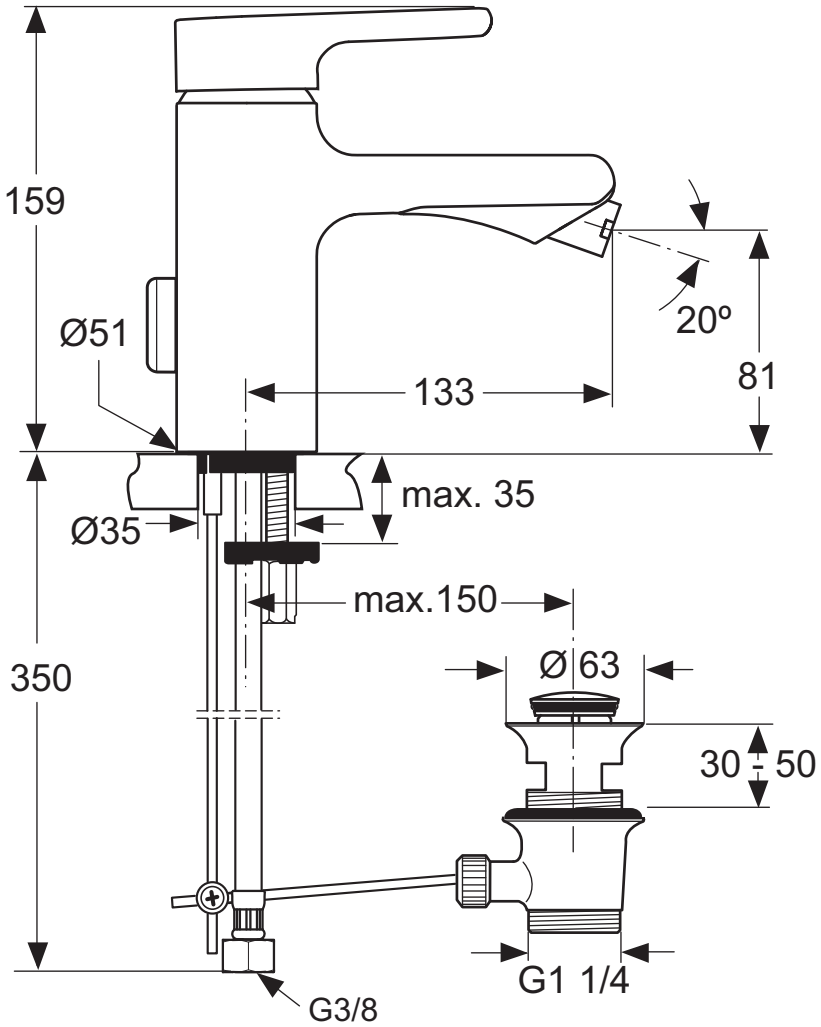

Výrobce si vyhrazuje právo na změny sortimentu, cen a technické specifikace. Pro instalaci výrobku jsou rozhodující rozměry uvedené v technických výkresech.

Popis výrobku

Attitude vanová baterie nástěnná DN 15. Skrytý perlátor. Se zařízením na zamezení zpětného toku. Připojení sprchy ve středu G1/2. Vodní cesty v baterii neobsahují nikl. Cool Body technologie. Vývod 180 mm. Skryté S-přípojky s nízkou hlučností (nastavitelné od 137 – 163 mm). Kovová ovládací páka. Integrovaný automatický přepínač ze sprchy do vany. CLICK-kartuše Ø40 mm s keramickými disky. Integrovaný omezovač teplé vody s ECO funkcí. Životnost testována dle EN 817. Ochrana proti hluku DIN 4109, třída 1.

Attitude sprchová baterie nástěnná DN 15. Se zařízením na zamezení zpětného toku. Připojení sprchy vpravo G1/2. Vodní cesty v baterii neobsahují nikl. Cool Body technologie. Vývod 65 mm. Skryté S-přípojky s nízkou hlučností (nastavitelné od 137 – 163 mm). Kovová ovládací páka. CLICK-kartuše Ø40 mm s keramickými disky. Integrovaný omezovač teplé vody s ECO funkcí. Životnost testována dle EN 817. Ochrana proti hluku DIN 4109, třída 1.

Uvedené ceny jsou DPC bez DPH

Výrobky	Objednací číslo	Průtok při 3 barech	kg	Balení	Kč	EUR	
Vanová baterie nástěnná	**A4604AA**	21 l			8 650	333	R1
Sprchová baterie nástěnná	**A4603AA**	21 l / 13 l			6 630	255	R1

Provedení

AA Chrom

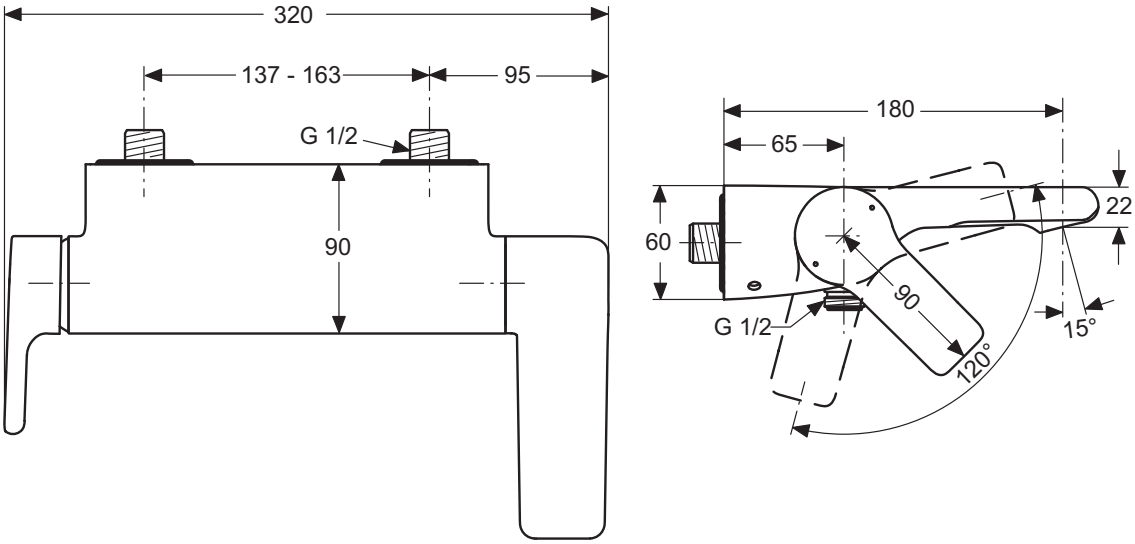

A4604..

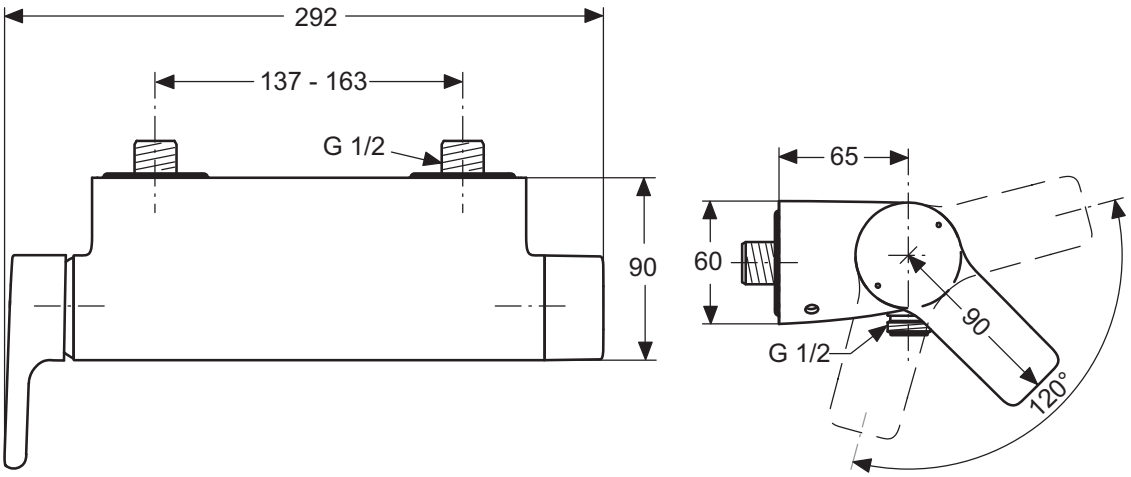

A4603..

Výrobce si vyhrazuje právo na změny sortimentu, cen a technické specifikace. Pro instalaci výrobku jsou rozhodující rozměry uvedené v technických výkresech.

Popis výrobku

Attitude vanová baterie podomítková – díl 2 pro konečnou montáž. Všechny pohledové díly. Rozměry 157 x 157 mm. Kovová rozeta. Kovová ovládací páka. S automatickým přepínáním ze sprchy do vany. CLICK-kartuše Ø47 mm s keramickými disky. Integrovaný omezovač teplé vody s ECO funkcí. Těsnicí systém DICHT-FIX. Životnost testována dle EN 817. Ochrana proti hluku DIN 4109, třída 1.

Attitude sprchová baterie podomítková – díl 2 pro konečnou montáž. Všechny pohledové díly. Rozměry 157 x 157 mm. Kovová rozeta. Kovová ovládací páka. CLICK-kartuše Ø47 mm s keramickými disky. Integrovaný omezovač teplé vody s ECO funkcí. Těsnicí systém DICHT-FIX. Životnost testována dle EN 817. Ochrana proti hluku DIN 4109, třída 1.

Nezbytné příslušenství

Univerzální podomítkový díl 1 EASY-Box pro předmontáž pro vanové, sprchové a termostatické baterie (A1000NU).
Příslušenství viz strana 598.

Uvedené ceny jsou DPC bez DPH

Výrobky	Objednací číslo	Průtok při 3 barech	kg	Balení	Kč	EUR	
Vanová baterie podomítková, díl 2	**A4758AA**				5 680	218	R1
Sprchová baterie podomítková, díl 2	**A4757AA**				4 410	169	R1
Nezbytné příslušenství							
Univerzální podomítkový díl 1 EASY-Box pro vanové a sprchové baterie	**A1000NU**	26/24 l			1 980	76	R2

Provedení

AA Chrom
NU Neutralní

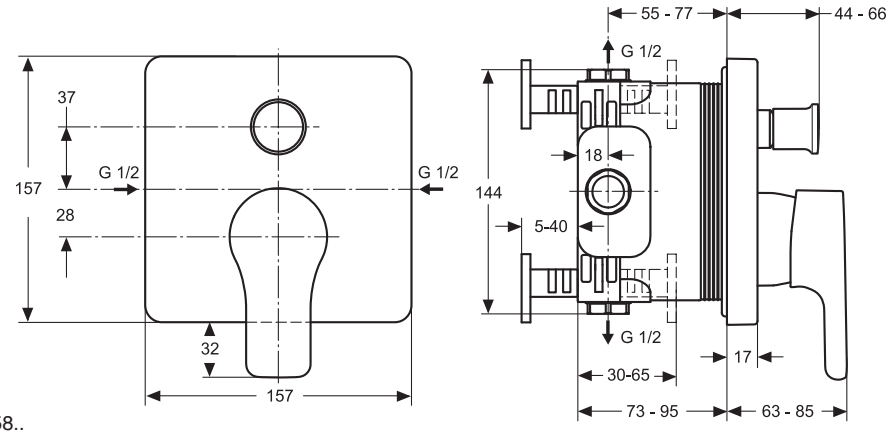

A4758..

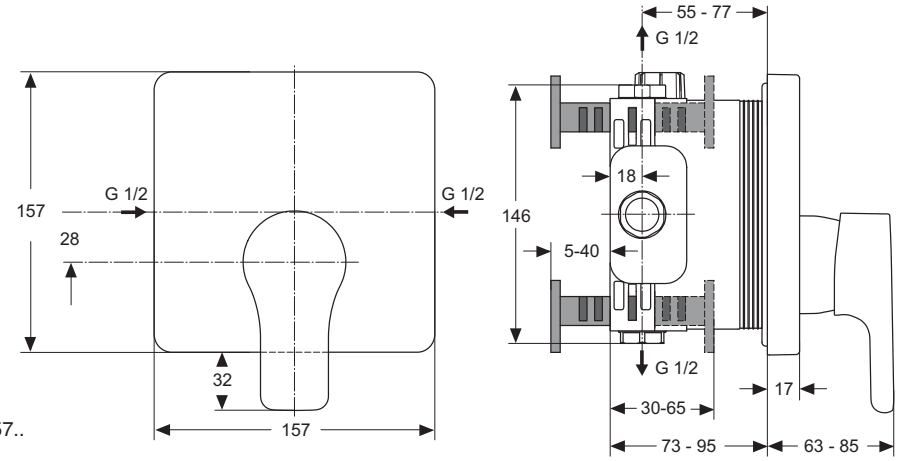

A4757..

Umyvadlové baterie
na straně 389

Bidetové baterie
na straně 393

Vanové | Sprchové baterie
na straně 394

Naše nová kolekce vodovodních baterií Ceraflex® je kombinací inovativní technologie s chytře řešeným designem, která Vám ušetří peníze v průběhu mnoha let. Se svými jednoduchými, ale moderními liniemi, doplní baterie Ceraflex® vybavení každé koupelny nebo kuchyně. Nejdůležitější je ale vnitřek baterie Ceraflex® - inovativní keramická kartuše HWTC. Zatím naše nejlepší kartuše vůbec, přináší značné úspory nákladů, protože šetří energii, šetří vodu a vydrží téměř dvakrát tak dlouho než je u vodovodních baterií obvyklé.

Výrobce si vyhrazuje právo na změny sortimentu, cen a technické specifikace. Pro instalaci výrobku jsou rozhodující rozměry uvedené v technických výkresech.

Popis výrobku

CeraFlex umyvadlová baterie, DN 15. Pevný vývod. Omezovač průtoku bez závislosti na tlaku vody (5 l/min). S odtokovou garniturou G1 1/4. Vývod 101 mm. Výška vývodu 68 mm. S flexibilními hadicemi PEX G3/8. Kovová ovládací páka. Montáž zespodu – upevnění EASY FIX s centrovacím a těsnicím kroužkem. Kartuše HWTC Ø40 mm s keramickými disky. Pivot kartuše z nerez oceli. Omezovač teplé vody. Životnost testována dle EN 817. Ochrana proti hluku DIN 4109, třída 1.

Varianty výrobku

CeraFlex umyvadlová baterie, DN 15. Bez odtokové garnitury.
CeraFlex umyvadlová baterie - nízkotlaká, DN 15. S odtokovou garniturou.
CeraFlex umyvadlová baterie BlueStart, DN 15. S odtokovou garniturou.

Uvedené ceny jsou DPC bez DPH

Výrobky	Objednací číslo	Průtok při 3 barech	kg	Balení	Kč	EUR	
Umyvadlová baterie s odtokovou garniturou (5 l/min)	**B1708AA**	5 l			1 730	66	R2
Varianty výrobku							
Umyvadlová baterie bez odtokové garnitury (5 l/min)	**B1710AA**	5 l			1 550	59	R2
Umyvadlová baterie s odtokovou garniturou (5 l/min) - nízkotlaká	**B1838AA**	5 l			2 430	93	R2
Umyvadlová baterie „BlueStart" s odtokovou garniturou	**B1711AA**	5 l			1 830	71	R2

Provedení

AA Chrom

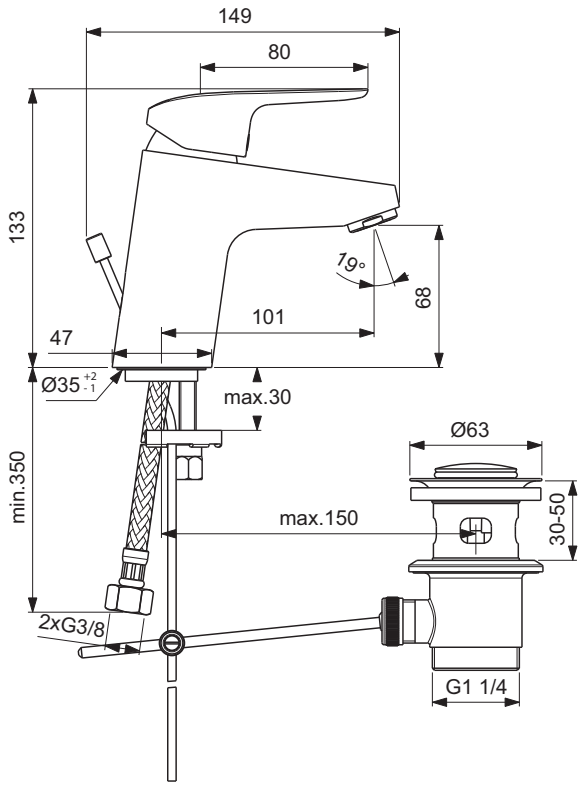

B1708..

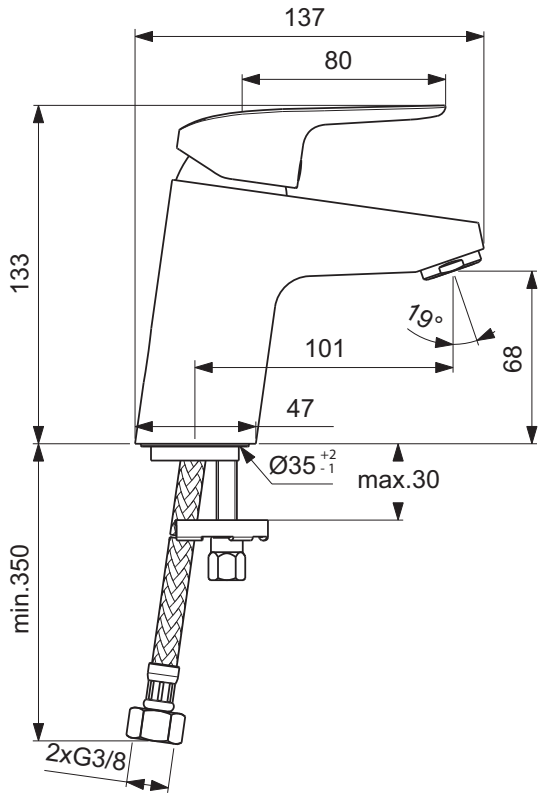

B1710..

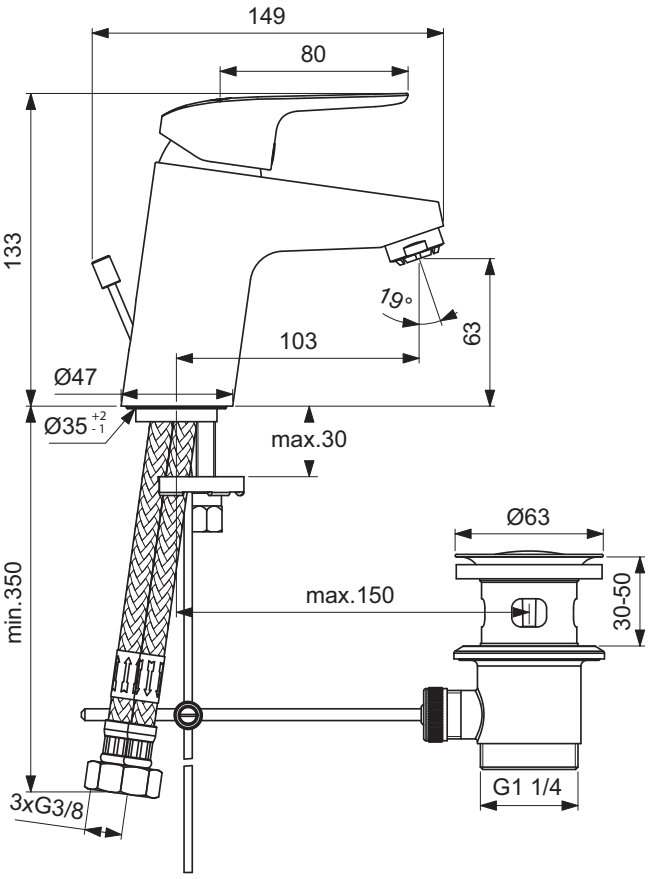

B1838..

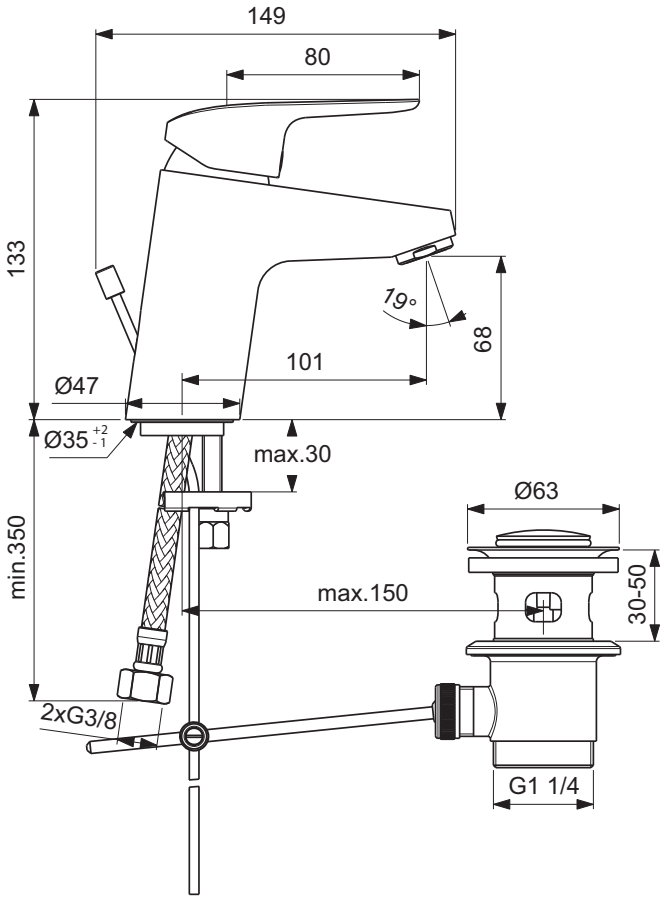

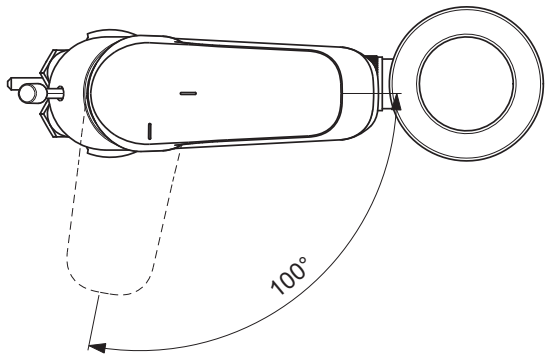

B1711..

Ceník 2019 - Ideal Standard s.r.o., Zemská 623, 415 74 Teplice - Tel.: +420 417 592 111 - www.idealstandard.cz
Výrobce si vyhrazuje právo na změny sortimentu, cen a technické specifikace. Pro instalaci výrobku jsou rozhodující rozměry uvedené v technických výkresech.

Popis výrobku

CeraFlex umyvadlová baterie GRANDE, DN 15. Pevný vývod. Omezovač průtoku bez závislosti na tlaku vody (5 l/min). S odtokovou garniturou G1 1/4. Vývod 110 mm. Výška vývodu 95 mm. S flexibilními hadicemi PEX G3/8. Kovová ovládací páka. Montáž zespodu – upevnění EASY FIX s centrovacím a těsnicím kroužkem. Kartuše HWTC Ø 40 mm s keramickými disky. Pivot kartuše z nerez oceli. Omezovač teplé vody. Životnost testována dle EN 817. Ochrana proti hluku DIN 4109, třída 1.

Varianty výrobku

CeraFlex umyvadlová baterie GRANDE, DN 15. Bez odtokové garnitury.

CeraFlex umyvadlová baterie GRANDE „BlueStart", DN 15. S odtokovou garniturou.

Uvedené ceny jsou DPC bez DPH

Výrobky	Objednací číslo	Průtok při 3 barech	kg	Balení	Kč	EUR	
Umyvadlová baterie GRANDE s odtokovou garniturou (5 l/min)	**B1713AA**	5 l			2 030	78	R2
Varianty výrobku							
Umyvadlová baterie GRANDE bez odtokové garnitury (5 l/min)	**B1714AA**	5 l			1 850	71	R2
Umyvadlová baterie GRANDE „BlueStart" s odtokovou garniturou	**B1715AA**	5 l			2 130	82	R2

Provedení

AA Chrom

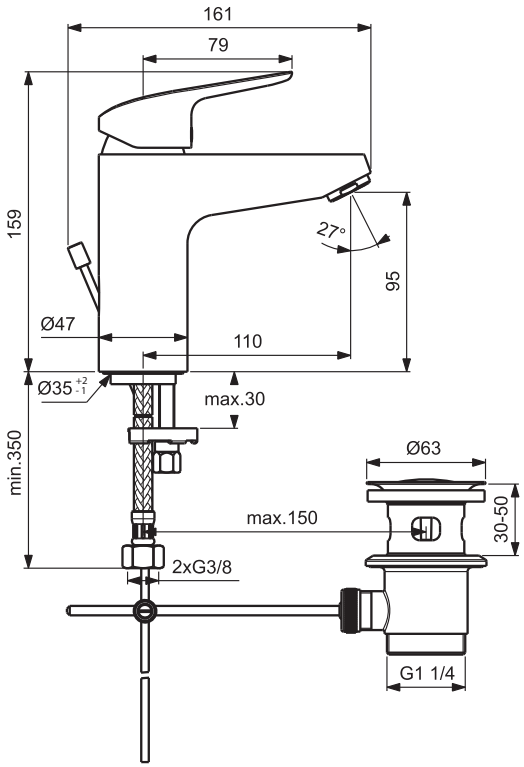

B1713
B1714 (bez odtokové garnitury)

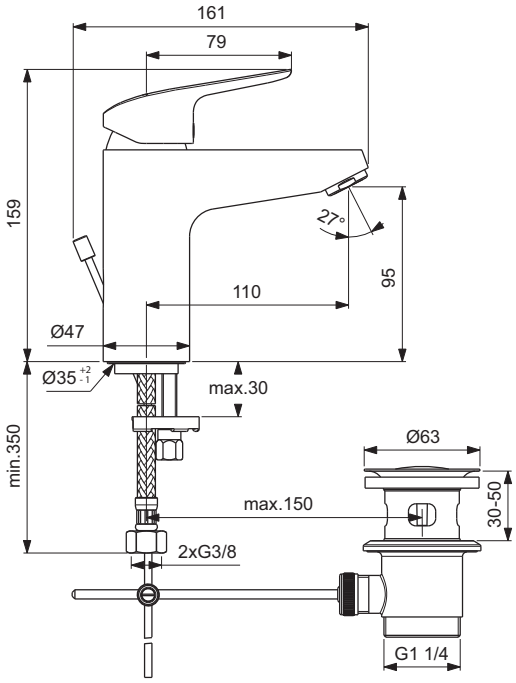

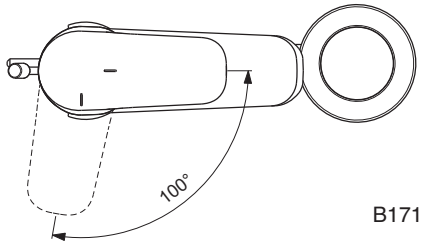

B1715..

Popis výrobku

CeraFlex umyvadlová baterie s otočným vývodem a odtokovou garniturou, DN 15. S odtokovou garniturou G1 1/4. Vývod 146 mm. Výška vývodu 191 mm. S flexibilními hadicemi PEX G3/8. Kovová ovládací páka. Montáž zespodu – upevnění EASY FIX s centrovacím a těsnicím kroužkem. Kartuše HWTC Ø40 mm s keramickými disky. CLICK technologie. Pivot kartuše z nerez oceli. Omezovač teplé vody. Životnost testována dle EN 817. Ochrana proti hluku DIN 4109, třída 1.

Uvedené ceny jsou DPC bez DPH

Výrobky	Objednací číslo	Průtok při 3 barech	kg	Balení	Kč	EUR	
Umyvadlová baterie s otočným vývodem (5 l/min)	**B1716AA**	5 l			2 900	111	R2

Provedení

AA Chrom

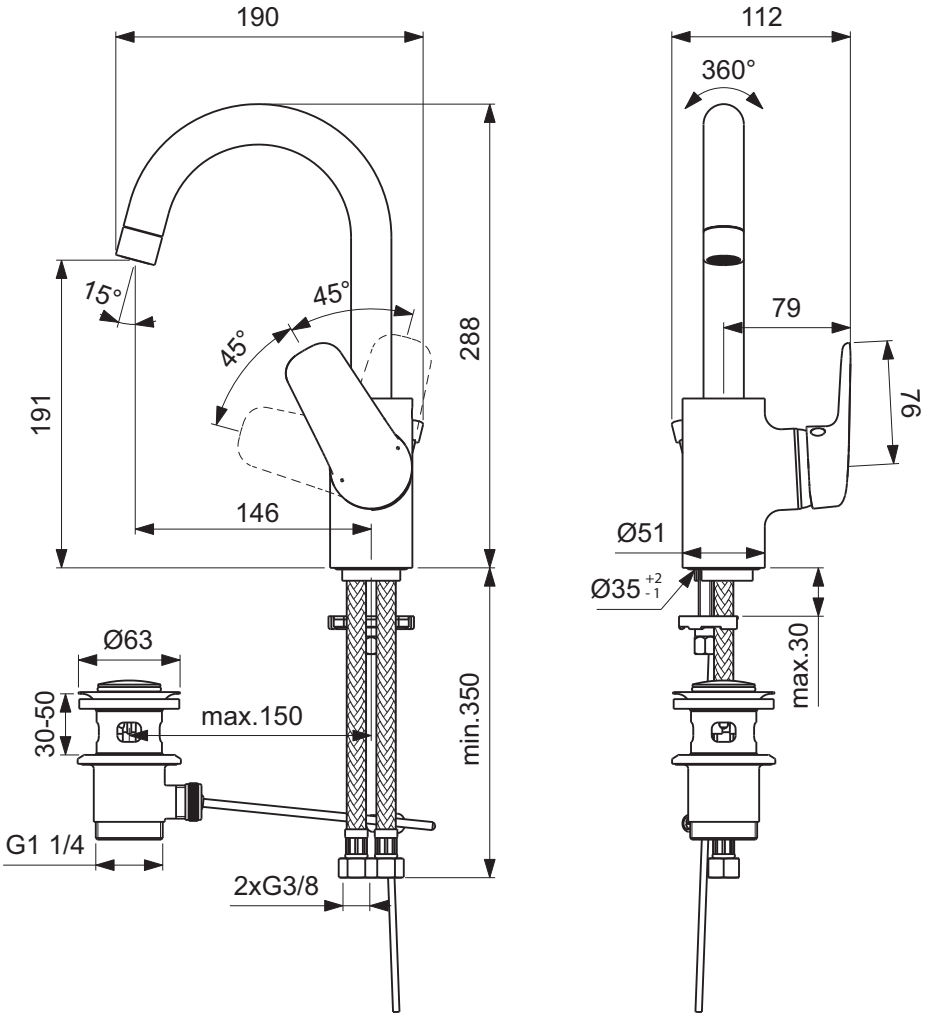

Výrobce si vyhrazuje právo na změny sortimentu, cen a technické specifikace. Pro instalaci výrobku jsou rozhodující rozměry uvedené v technických výkresech.

Popis výrobku

CeraFlex bidetová baterie s odtokovou garniturou G1 1/4, DN 15. Pevný vývod. Omezovač průtoku vody (5 l/min). Nastavitelný kloubový perlátor. Vývod 114 mm. Výška vývodu 78 mm. S flexibilními hadicemi PEX G3/8. Kovová ovládací páka. Montáž zespodu – upevnění EASY FIX s centrovacím těsnícím kroužkem. Kartuše HWTC Ø 40 mm s keramickými disky. CLICK technologie. Omezovač teplé vody (separátně v balení). Životnost testována dle EN 817. Ochrana proti hluku DIN 4109, třída 1.

Uvedené ceny jsou DPC bez DPH

Výrobky	Objednací číslo	Průtok při 3 barech	kg	Balení	Kč	EUR	
Bidetová baterie (5 l/min)	**B1718AA**	5 l			2 030	78	R2

Provedení

AA Chrom

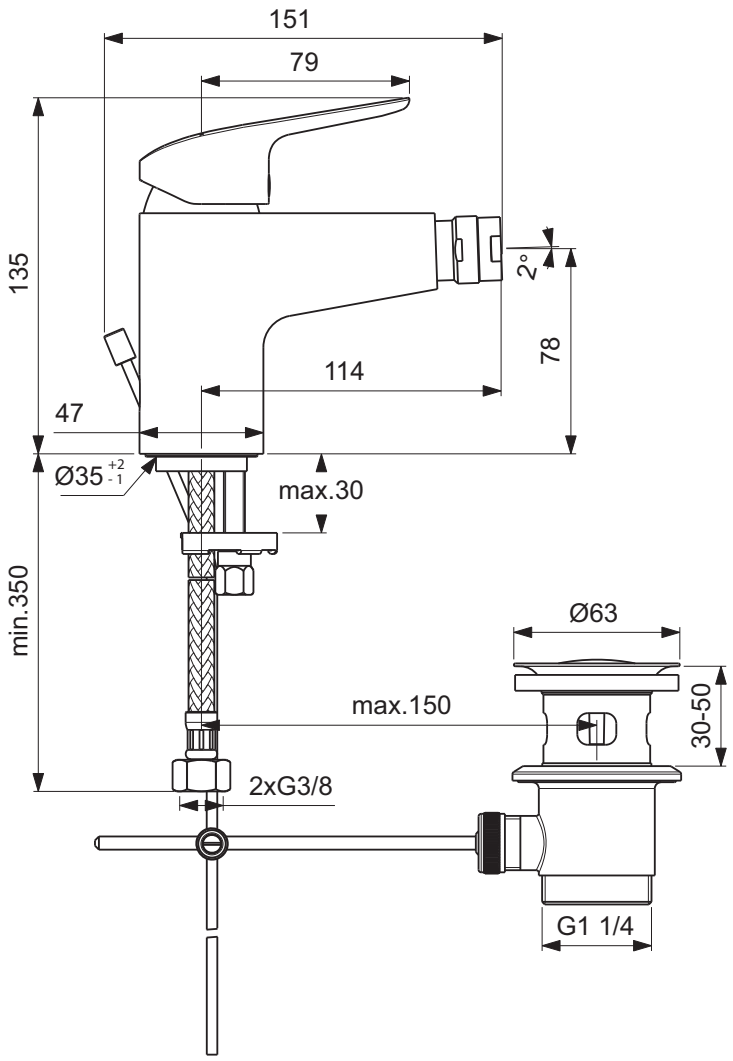

Popis výrobku

CeraFlex vanová baterie nástěnná, DN 15. Se zařízením na zamezení zpětného toku. Vývod 162-171 mm. Skryté S-přípojky s nízkou hlučností (nastavitelné od 137–163 mm). Kovová ovládací páka. Automatický přepínač ze sprchy do vany. Kartuše HWTC Ø40 mm s keramickými disky. CLICK technologie. Pivot kartuše z nerez oceli. Integrovaný omezovač teplé vody a omezovač průtoku. Životnost testována dle EN 817. Ochrana proti hluku DIN 4109, třída 1.

CeraFlex sprchová baterie nástěnná, DN 15. Se zařízením na zamezení zpětného toku. Skryté S-přípojky s nízkou hlučností (nastavitelné od 137–163 mm). Kovová ovládací páka. Kartuše HWTC Ø40 mm s keramickými disky. CLICK technologie. Pivot kartuše z nerez oceli. Integrovaný omezovač teplé vody a omezovač průtoku. Životnost testována dle EN 817. Ochrana proti hluku DIN 4109, třída 1.

Varianty výrobku

CeraFlex vanová baterie nástěnná (DN15) se sprchovým příslušenstvím s průtokem 8 l/min (kovová sprchová hadice 1500 mm, 1-funkční sprchová hlavice Idealrain 80mm, pevný držák sprchy plastový).

Uvedené ceny jsou DPC bez DPH

Výrobky	Objednací číslo	Průtok při 3 barech	kg	Balení	Kč	EUR	
Vanová baterie nástěnná	**B1721AA**	20 l/13 l			2 330	89	R2
Sprchová baterie nástěnná	**B1720AA**	13 l			2 100	81	R2
Varianty výrobku							
Vanová baterie nástěnná s příslušenstvím	**B1722AA**	20 l/8 l			2 930	113	R2

Provedení

AA Chrom

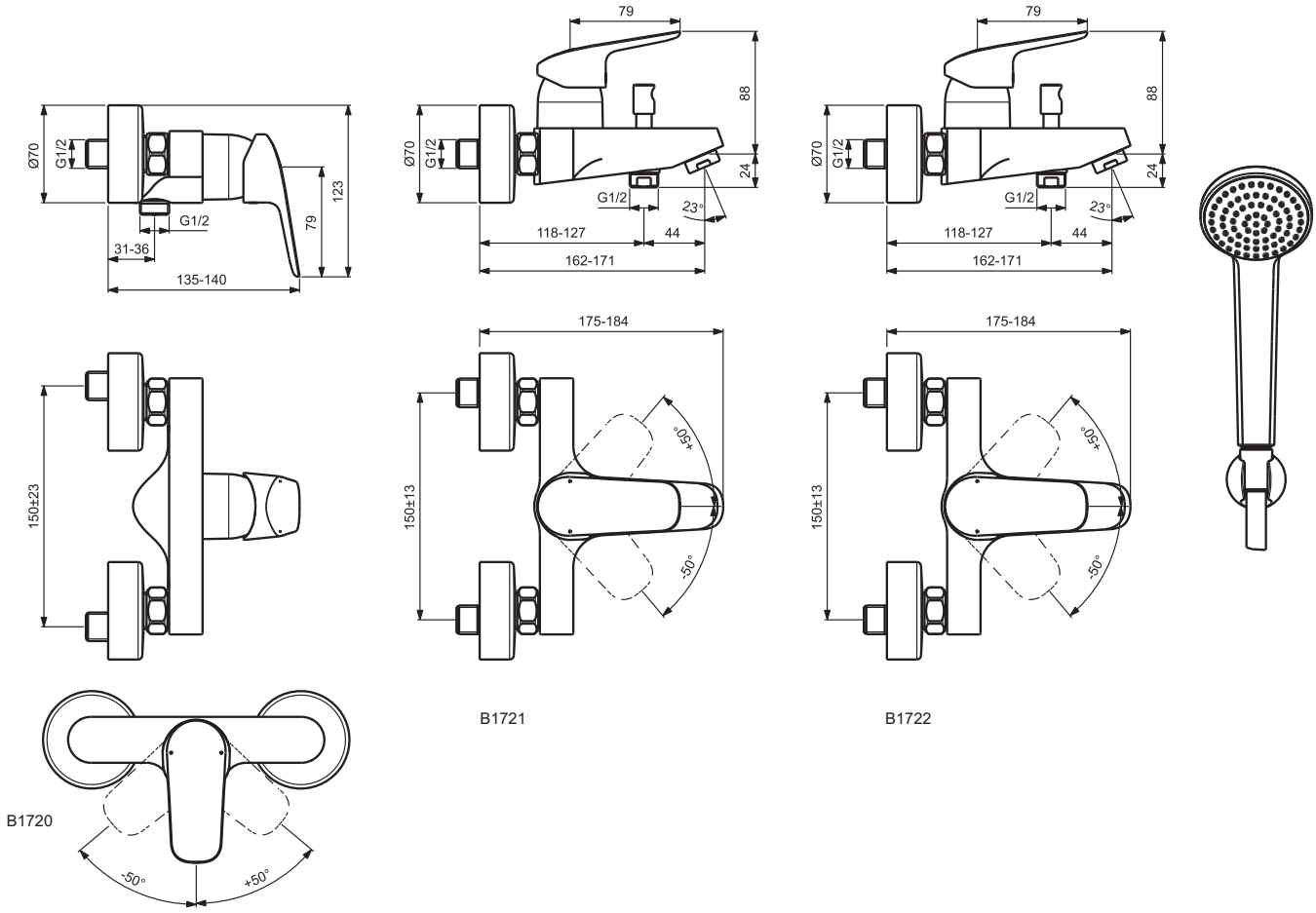

Výrobce si vyhrazuje právo na změny sortimentu, cen a technické specifikace. Pro instalaci výrobku jsou rozhodující rozměry uvedené v technických výkresech.

Popis výrobku

CeraFlex vanová baterie podomítková – díl 2 pro konečnou montáž. Všechny pohledové díly. Kovová ovládací páka. Velikost rozety Ø163 mm. S automatickým přepínačem. Kartuše HWTC Ø47 mm s keramickými disky. Integrovaný omezovač teplé vody. Těsnicí systém DICHT-FIX. Životnost testována dle EN 817. Ochrana proti hluku DIN 4109, třída 1.

CeraFlex sprchová baterie podomítková – díl 2 pro konečnou montáž. Všechny pohledové díly. Kovová ovládací páka. Velikost rozety Ø163 mm. Kartuše HWTC Ø47 mm s keramickými disky. Integrovaný omezovač teplé vody. Těsnicí systém DICHT-FIX. Životnost testována dle EN 817. Ochrana proti hluku DIN 4109, třída 1.

Nezbytné příslušenství

Univerzální podomítkový díl 1 EASY-Box pro předmontáž pro vanové, sprchové a termostatické baterie (A1000NU). Příslušenství viz strana 598.

Uvedené ceny jsou DPC bez DPH

Výrobky	Objednací číslo	Průtok při 3 barech	kg	Balení	Kč	EUR	
Vanová baterie podomítková, díl 2	**A6725AA**	25 l			3 100	119	R2
Sprchová baterie podomítková, díl 2	**A6724AA**	25 l			2 890	111	R2
Nezbytné příslušenství							
Univerzální podomítkový díl 1 EASY-Box pro vanové a sprchové baterie	**A1000NU**	26 l/24 l			1 980	76	R2

Provedení

NU Neutralní

AA Chrom

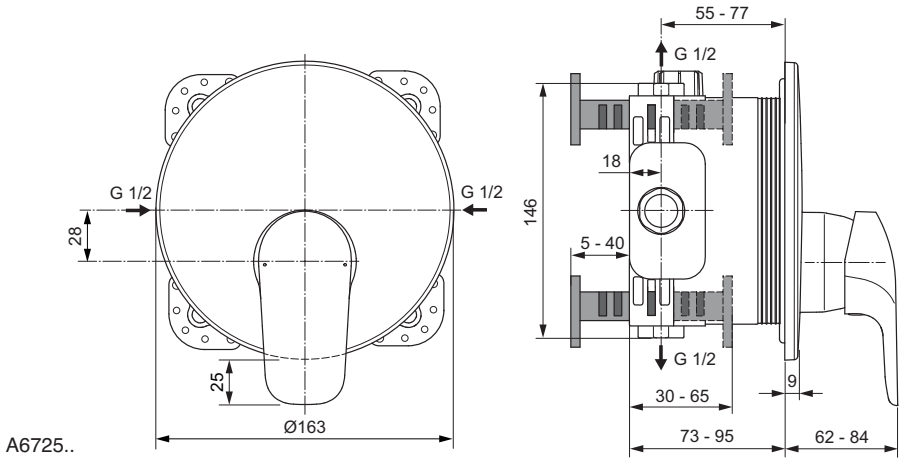

A6725..

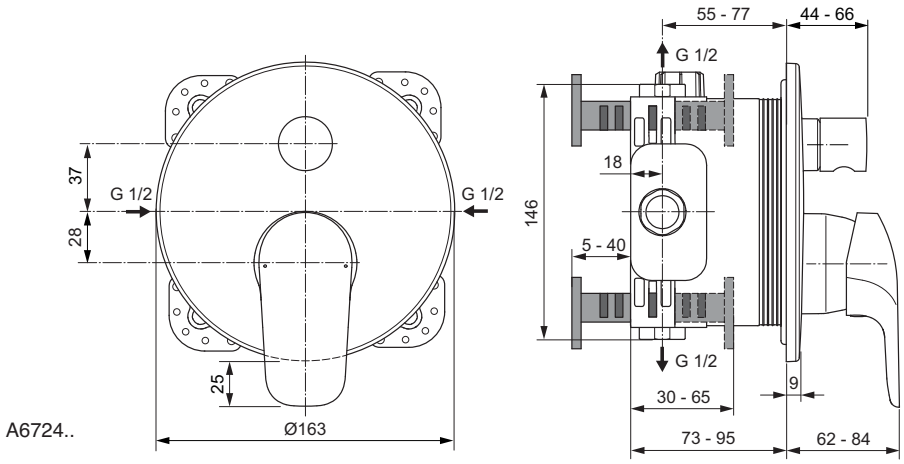

A6724..

Výrobce si vyhrazuje právo na změny sortimentu, cen a technické specifikace. Pro instalaci výrobku jsou rozhodující rozměry uvedené v technických výkresech.

Umyvadlové baterie
na straně 398

Bidetové baterie
na straně 404

Vanové | Sprchové baterie
na straně 405

Společnost Ideal Standard uvádí na český trh novou řadu koupelnových baterií Ceraline.

Nadčasový a módní design těchto baterií přitahuje pozornost a svým tvarem nadchne každého, kdo si přeje koupelnu ozvláštnit. Můžete si vybrat modely umyvadlových baterií různých výšek. Najdete zde baterie sprchové i vanové, určené k instalaci na stěnu, ale i baterie podomítkové. Základem koupelových baterií Ceraline je atraktivní vzhled a promyšlená funkčnost za velmi příznivou cenu.

Výrobce si vyhrazuje právo na změny sortimentu, cen a technické specifikace. Pro instalaci výrobku jsou rozhodující rozměry uvedené v technických výkresech.

Popis výrobku

Ceraline umyvadlová baterie PICCOLO DN 15. Omezovač průtoku bez závislosti na tlaku vody (5 l/min). Pevný vývod a skrytý perlátor. Vývod 80 mm. Výška vývodu 68 mm. S flexibilními hadicemi G3/8. Kovová ovládací páka. Montáž zespodu – upevnění EASY FIX s centrovacím a těsnicím kroužkem. Kartuše HWTC Ø 35 mm s keramickými disky. Integrovaný omezovač teplé vody. Životnost testována dle EN 817. Ochrana proti hluku DIN 4109, třída 1.

Uvedené ceny jsou DPC bez DPH

Výrobky	Objednací číslo	Průtok při 3 barech	kg	Balení	Kč	EUR	
Umyvadlová baterie PICCOLO (5l/min)	**BC185AA**	5 l			1 590	61	R2

Provedení

AA Chrom

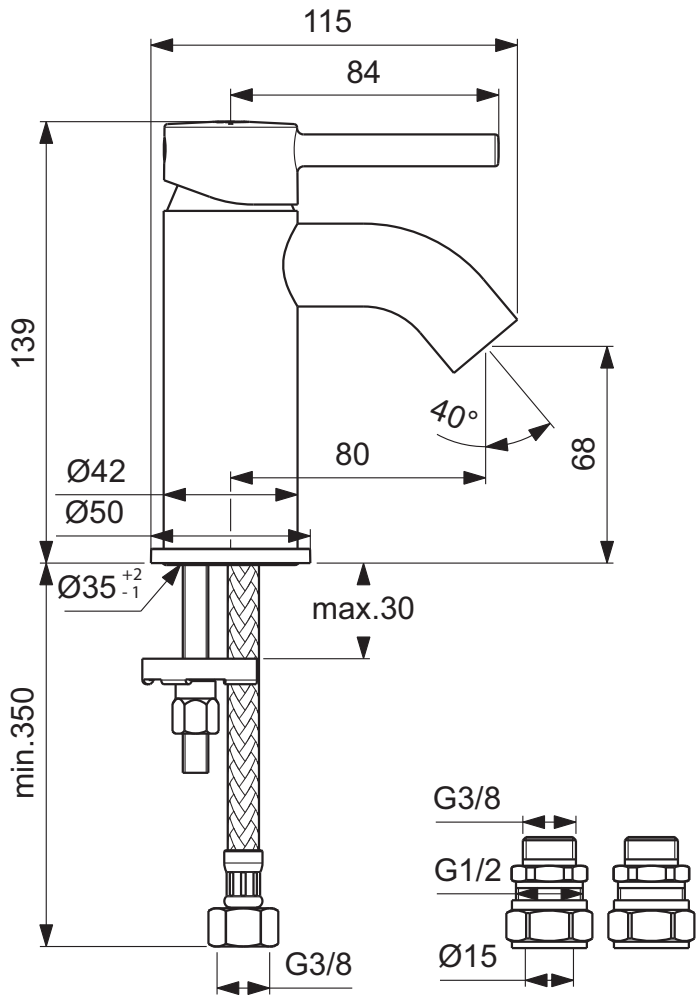

Popis výrobku

Ceraline umyvadlová baterie, DN 15. Omezovač průtoku bez závislosti na tlaku vody (5 l/min). Pevný vývod a skrytý perlátor. S kovovou odtokovou garniturou G1 1/4. Vývod 100 mm. Výška vývodu 76 mm. S flexibilními hadicemi G3/8. Kovová ovládací páka. Montáž zespodu – upevnění EASY FIX s centrovacím a těsnicím kroužkem. Kartuše HWTC Ø35 mm s keramickými disky. Integrovaný omezovač teplé vody. Životnost testována dle EN 817. Ochrana proti hluku DIN 4109, třída 1.

Varianty výrobku

Ceraline umyvadlová baterie, DN 15. Bez odtokové garnitury.

Ceraline umyvadlová baterie, DN 15 s Click-clack odpadem.

Ceraline umyvadlová baterie (9l/min), DN 15. S provzdušňujícím perlátorem a s odtokovou garniturou.

Uvedené ceny jsou DPC bez DPH

Výrobky	Objednací číslo	Průtok při 3 barech	kg	Balení	Kč	EUR	
Umyvadlová baterie s odtokovou garniturou	**BC193AA**	5 l			2 010	77	R2
Varianty výrobku							
Umyvadlová baterie bez odtokové garnitury	**BC268AA**	5 l			1 800	69	R2
Umyvadlová baterie s Click-clack odpadem	**BC186AA**	5 l			2 080	80	R2
Umyvadlová baterie s provzdušňujícím perlátorem a s odtokovou garniturou, Click technologie	**BC192AA**	9 l			2 010	77	R2

Provedení

AA Chrom

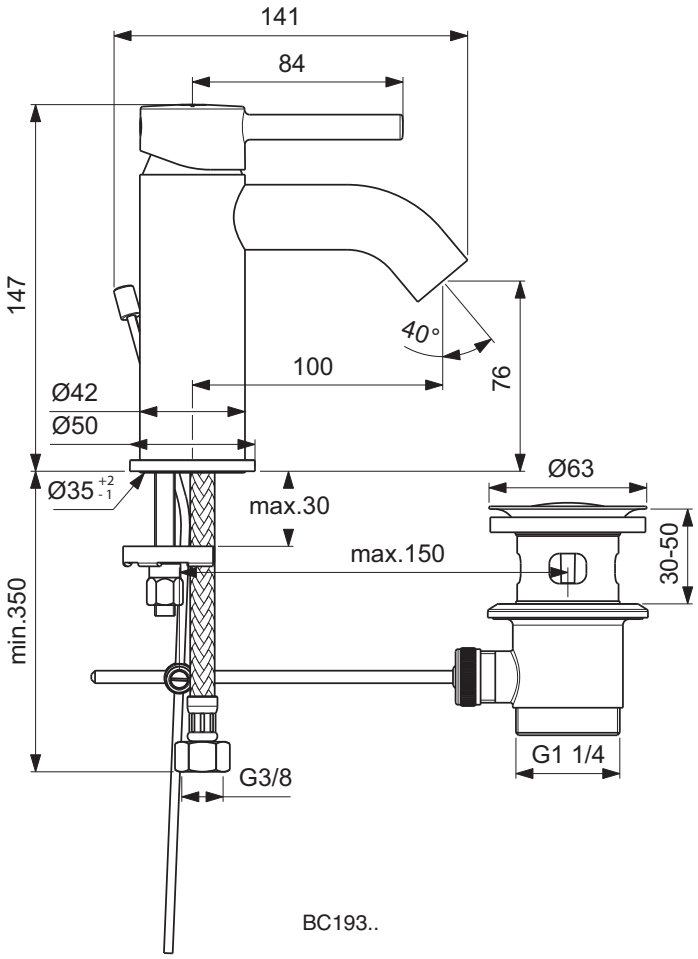

BC193..

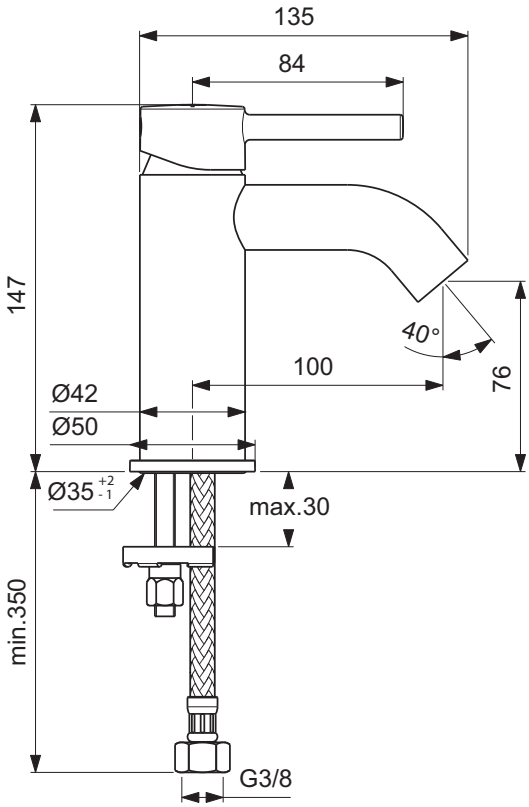

BC268..

Výrobce si vyhrazuje právo na změny sortimentu, cen a technické specifikace. Pro instalaci výrobku jsou rozhodující rozměry uvedené v technických výkresech.

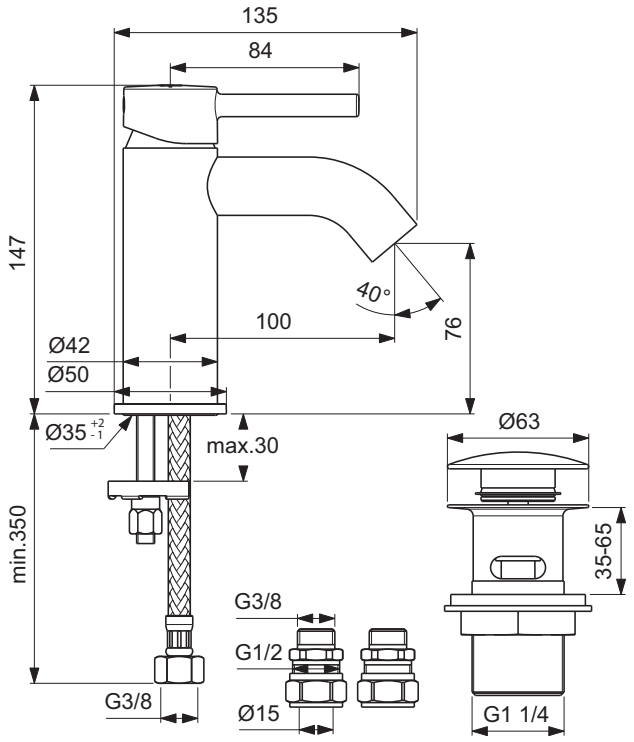
135
84
147
40°
100
76
Ø42
Ø50
Ø35 +2 -1
max.30
Ø63
min.350
35-65
G3/8
G1/2
G3/8
Ø15
G1 1/4

BC186..

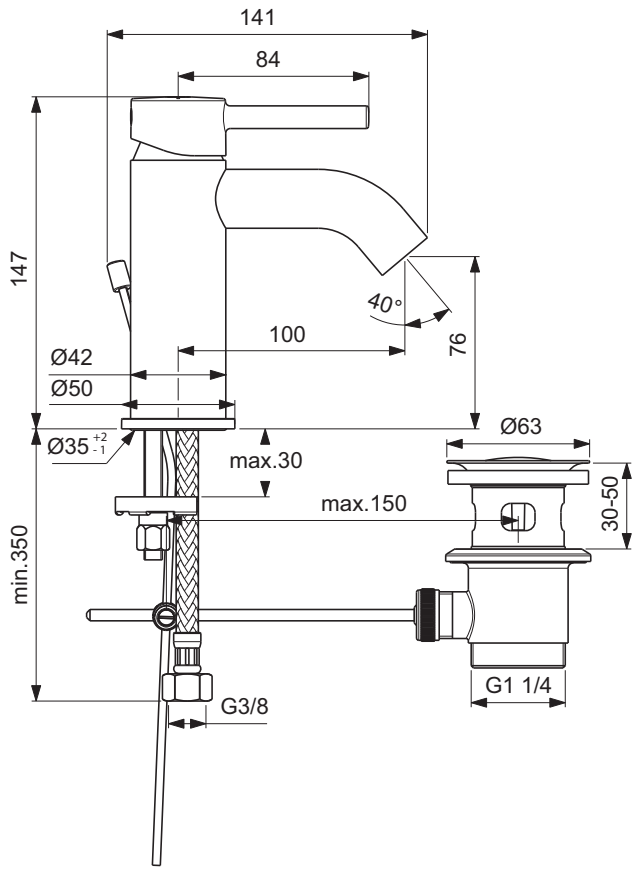
141
84
147
40°
100
76
Ø42
Ø50
Ø35 +2 -1
max.30
Ø63
max.150
30-50
min.350
G3/8
G1 1/4

BC192..

Popis výrobku

Ceraline umyvadlová baterie s vysokým vývodem DN 15. Omezovač průtoku bez závislosti na tlaku vody (5 l/min). Pevný vývod a skrytý perlátor. S odtokovou garniturou G1 1/4. Vývod 150 mm. Výška vývodu 250 mm. S flexibilními hadicemi G3/8. Kovová ovládací páka. Montáž zespodu s centrovacím a těsnicím kroužkem.
Kartuše HWTC Ø35 mm s keramickými disky. Integrovaný omezovač teplé vody. Životnost testována dle EN 817. Ochrana proti hluku DIN 4109, třída 1.

Varianty výrobku

Ceraline umyvadlová baterie s vysokým vývodem DN 15. Bez odtokové garnitury.

Uvedené ceny jsou DPC bez DPH

Výrobky	Objednací číslo	Průtok při 3 barech	kg	Balení	Kč	EUR	
Umyvadlová baterie s vysokým vývodem s odtokovou garniturou	**BC194AA**	5 l			2 790	107	R2
Varianty výrobku							
Umyvadlová baterie s vysokým vývodem bez odtokové garnitury	**BC269AA**	5 l			2 600	100	R2

Provedení

AA Chrom

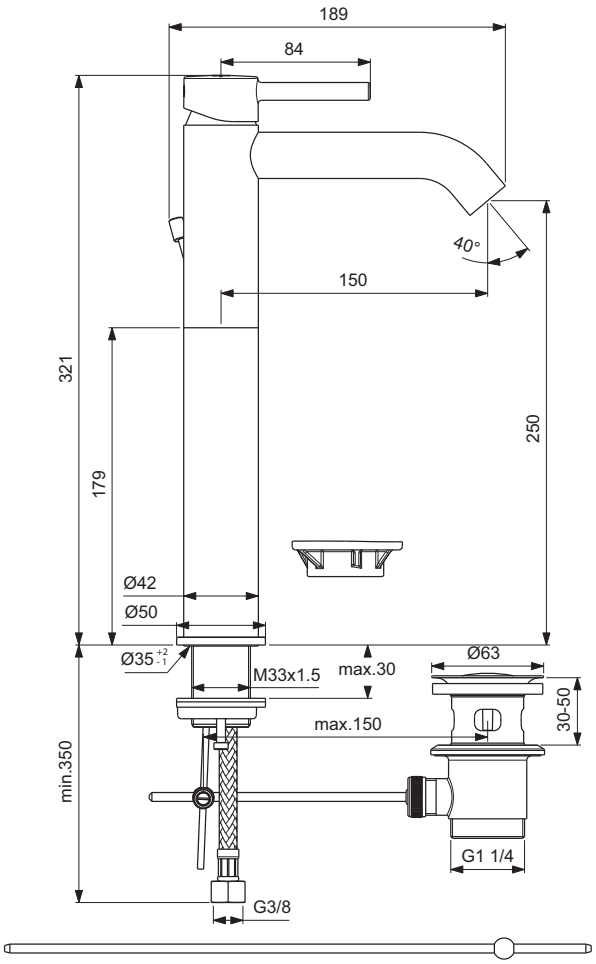

BC194..

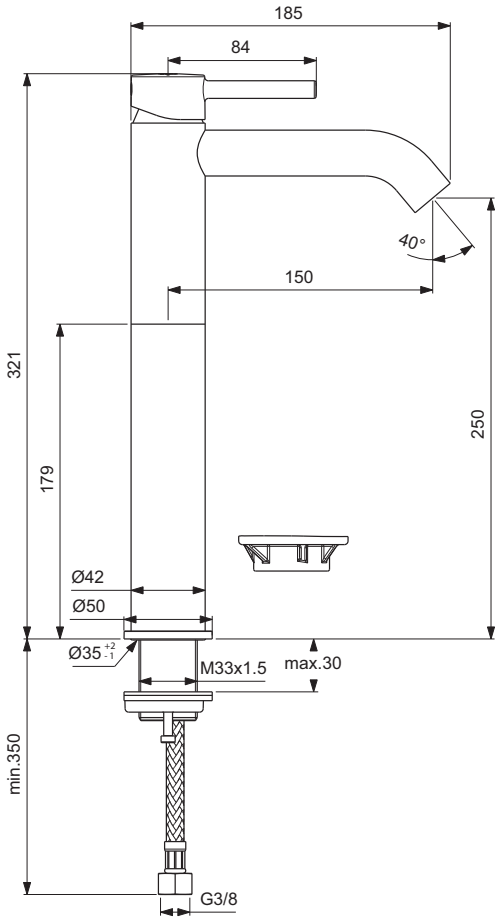

BC269..

Výrobce si vyhrazuje právo na změny sortimentu, cen a technické specifikace. Pro instalaci výrobku jsou rozhodující rozměry uvedené v technických výkresech.

Popis výrobku

Ceraline umyvadlová baterie s otočným vývodem a odtokovou garniturou, DN 15. Omezovač průtoku bez závislosti na tlaku vody (5 l/min). S odtokovou garniturou G1 1/4. Vývod 160 mm. Výška vývodu 208 mm. S flexibilními hadicemi PEX G3/8. Kovová ovládací páka. Montáž zespodu – upevnění EASY FIX s centrovacím a těsnicím kroužkem. Kartuše HWTC Ø35 mm s keramickými disky. Pivot kartuše z nerez oceli. Omezovač teplé vody. Životnost testována dle EN 817. Ochrana proti hluku DIN 4109, třída 1.

Uvedené ceny jsou DPC bez DPH

Výrobky	Objednací číslo	Průtok při 3 barech	kg	Balení	Kč	EUR	
Umyvadlová baterie s otočným vývodem s odtokovou garniturou	**BC195AA**	5 l			2 400	92	R2

Provedení

AA Chrom

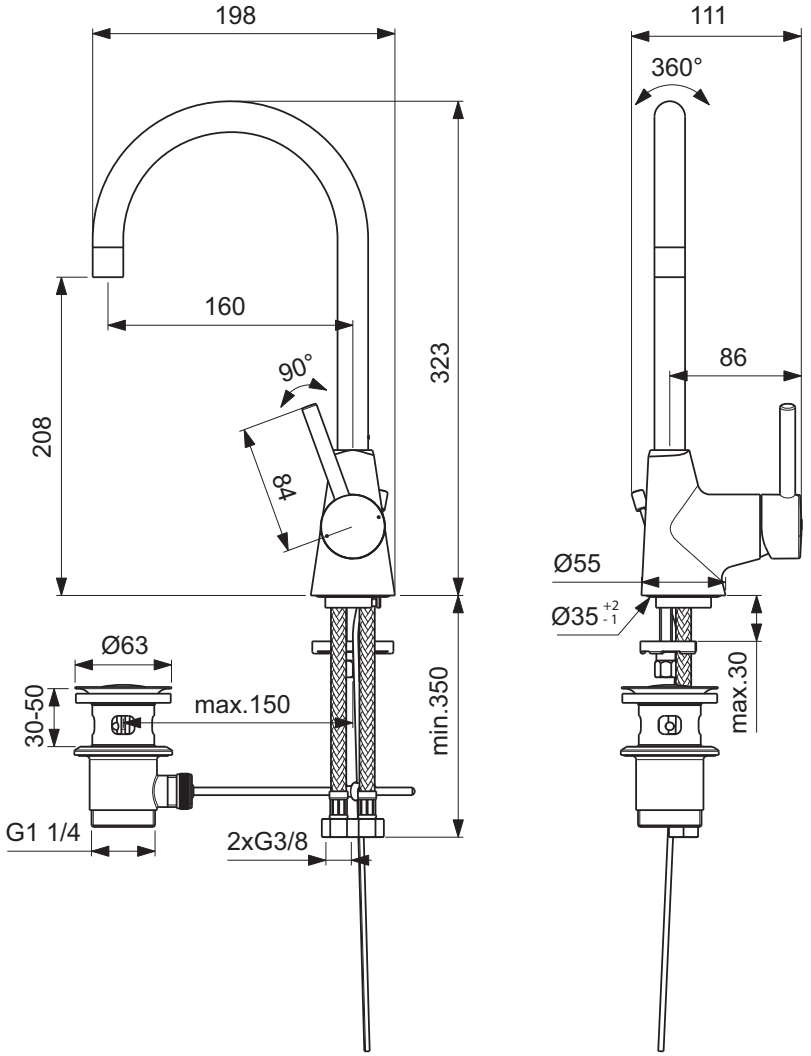

Popis výrobku

Ceraline umyvadlová baterie podomítková – díl 2 pro konečnou montáž. Pevný vývod a skrytý provzdušňující perlátor. Vývod 204 mm. Kovová ovládací páka. Kovové kruhové rozety (Ø83 mm). Všechny vrchní díly. Kartuše HWTC Ø47 mm s keramickými disky. Integrovaný omezovač teplé vody. Životnost testována dle EN 817. Ochrana proti hluku DIN 4109, třída 1.

Nezbytné příslušenství

Podomítkový díl 1 pro předmontáž pro umyvadlovou podomítkovou baterii (A5948NU). DN 15. Montážní hloubka: 49 – 66 mm. Životnost testována dle EN 817. Ochrana proti hluku DIN 4109, třída 1.

Uvedené ceny jsou DPC bez DPH

Výrobky	Objednací číslo	Průtok při 3 barech	kg	Balení	Kč	EUR	
Umyvadlová baterie podomítková, díl 2	**A6938AA**	9 l			3 770	145	R2
Nezbytné příslušenství							
Podomítkový díl 1 pro umyvadlovou baterii	**A5948NU**				3 840	147	R2

Provedení

AA Chrom

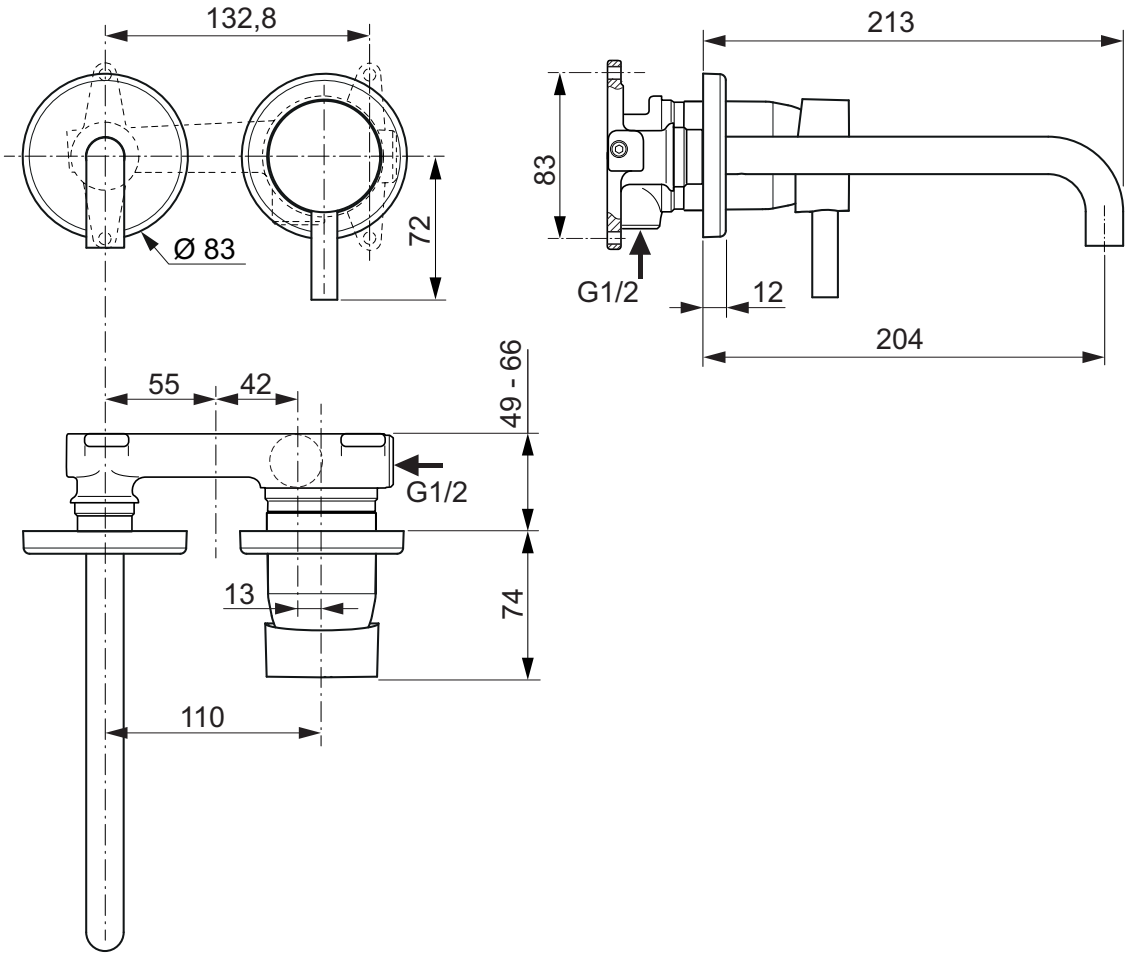

Výrobce si vyhrazuje právo na změny sortimentu, cen a technické specifikace. Pro instalaci výrobku jsou rozhodující rozměry uvedené v technických výkresech.

Popis výrobku

Ceraline umyvadlová 3-otvorová baterie (5 l/min) bez odtokové garnitury. Omezovač průtoku bez závislosti na tlaku vody (5 l/min). Trubkový vývod s úhlem natáčení 360 °. Vývod 160 mm. Výška vývodu 155 mm. Keramické ventily německé výroby s otočením o 90 °. Kovové ovládací páky. Montáž zespodu – upevnění EASY FIX.

Připojovací hadice k vodovodní síti nejsou součástí sady. Je součástí hadice pro propojení ventilů a vývodu.
V souladu s normou EN817.

Uvedené ceny jsou DPC bez DPH

Výrobky	Objednací číslo	Průtok při 3 barech	kg	Balení	Kč	EUR	
Umyvadlová 3-otvorová baterie (5l/min)	**BC196AA**	5 l			9 960	383	R2

Provedení

AA Chrom

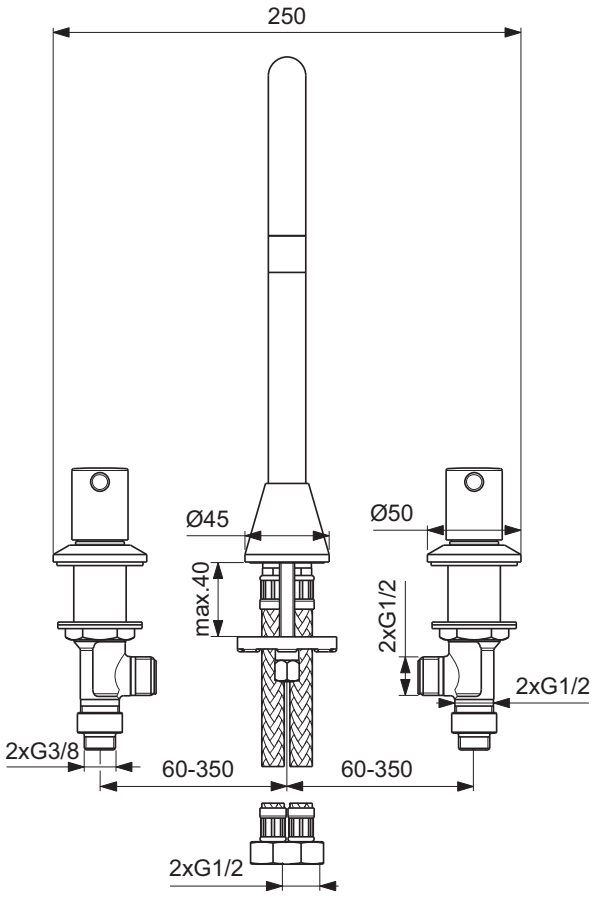

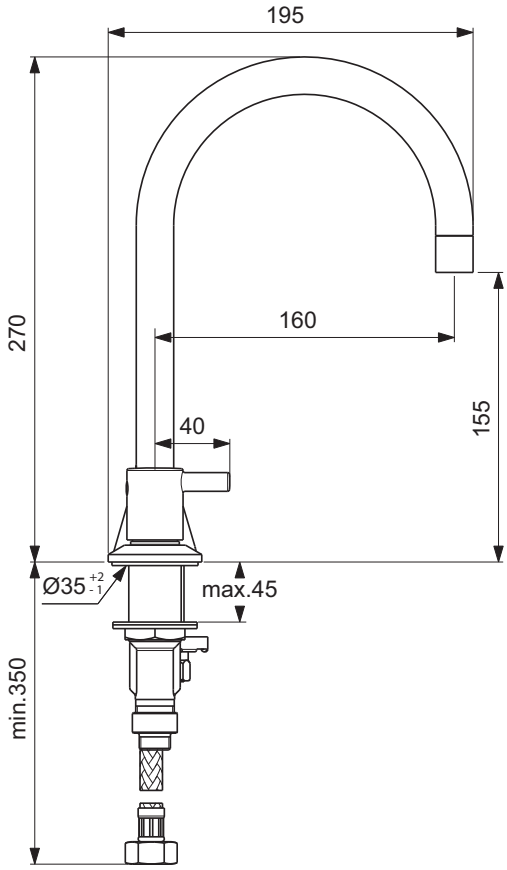

Popis výrobku

Ceraline bidetová baterie DN 15. Pevný vývod s perlátorem na kulovém závěsu (rotační). S odtokovou garniturou G1 1/4. Vývod 106 mm. S flexibilními hadicemi G3/8. Kovová ovládací páka. Montáž zespodu – upevnění EASY FIX s centrovacím a těsnicím kroužkem. Kartuše HWTC Ø35 mm s keramickými disky. Integrovaný omezovač teplé vody. Životnost testována dle EN 817. Ochrana proti hluku DIN 4109, třída 1.

Uvedené ceny jsou DPC bez DPH

Výrobky	Objednací číslo	Průtok při 3 barech	kg	Balení	Kč	EUR	
Bidetová baterie s odtokovou garniturou	**BC197AA**	5 l			2 080	80	R2

Provedení

AA Chrom

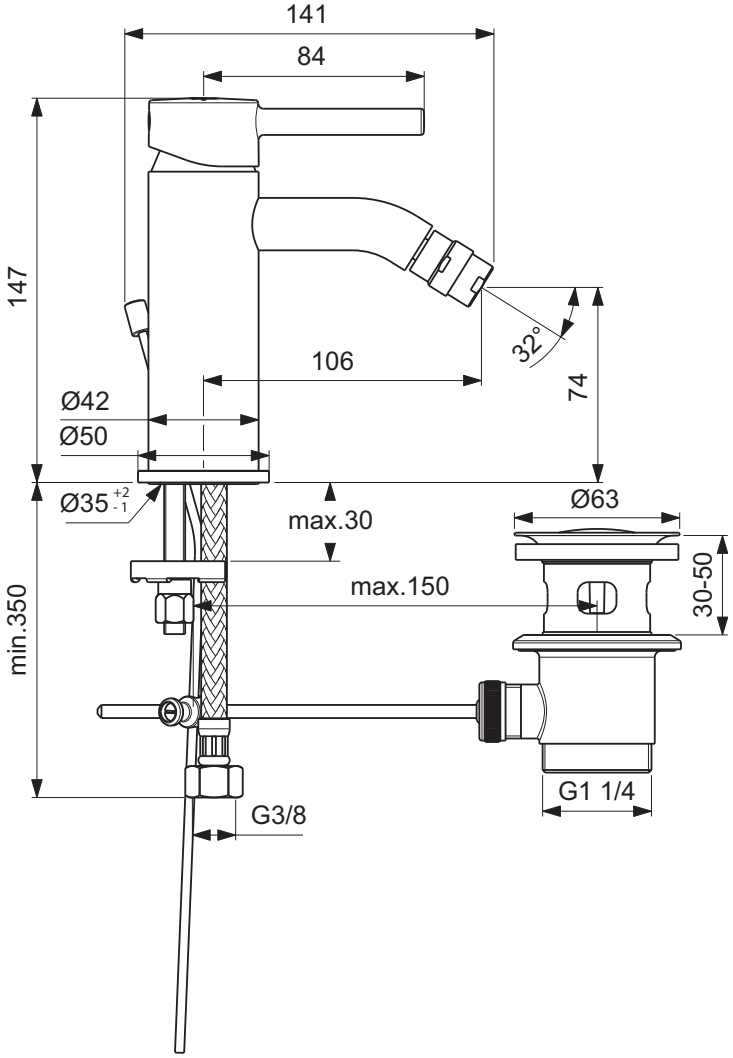

Výrobce si vyhrazuje právo na změny sortimentu, cen a technické specifikace. Pro instalaci výrobku jsou rozhodující rozměry uvedené v technických výkresech.

Popis výrobku

Ceraline vanová baterie nástěnná DN 15. Skrytý perlátor. Se zařízením na zamezení zpětného toku. Skryté S-přípojky s nízkou hlučností (nastavitelné od 137 – 163 mm). Kovová ovládací páka. Automatický přepínač ze sprchy do vany. Kartuše HWTC Ø35 mm s keramickými disky a s funkcí CLICK. Integrovaný omezovač teplé vody. Životnost testována dle EN 817. Ochrana proti hluku DIN 4109, třída 1.

Ceraline sprchová baterie nástěnná DN 15. Se zařízením na zamezení zpětného toku. Vývod 92 mm. Skryté S-přípojky s nízkou hlučností (nastavitelné od 137 – 163 mm). Kovová ovládací páka. Kartuše HWTC Ø35 mm s keramickými disky a s funkcí CLICK. Integrovaný omezovač teplé vody. Životnost testována dle EN 817. Ochrana proti hluku DIN 4109, třída 1.

Varianty výrobku

Ceraline vanová baterie nástěnná DN 15. Včetně sprchového příslušenství (jednofunkční sprcha Idealrain 80mm, pevný držák sprchy a hadice Metalflex 1500 mm).

Uvedené ceny jsou DPC bez DPH

Výrobky	Objednací číslo	Průtok při 3 barech	kg	Balení	Kč	EUR	
Vanová baterie nástěnná	**BC199AA**				2 730	105	R2
Sprchová baterie nástěnná	**BC200AA**				2 140	82	R2
Varianty výrobku							
Vanová baterie nástěnná se sprchovým příslušenstvím	**BC270AA**				2 990	115	R2

Provedení

AA Chrom

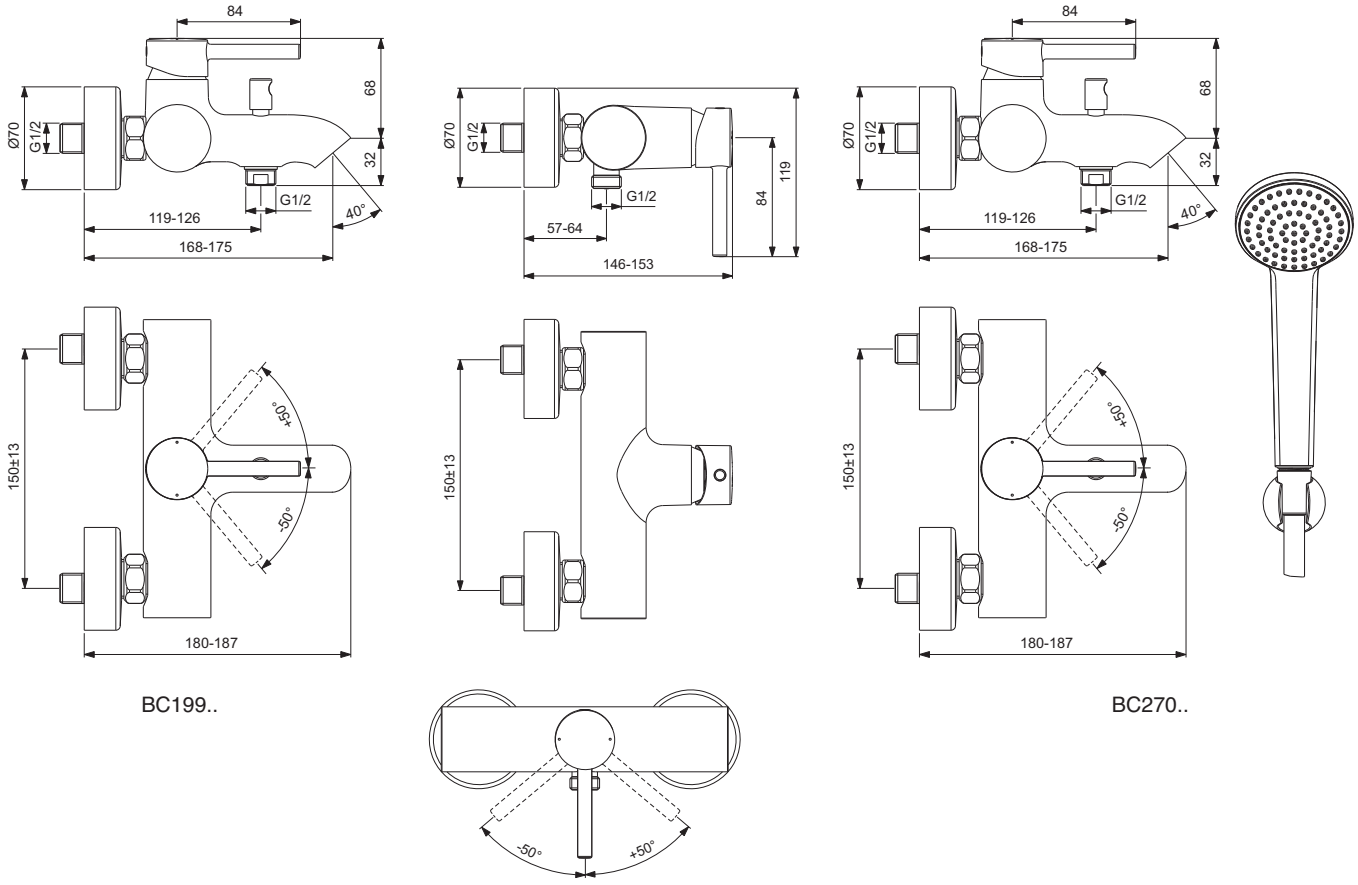

Popis výrobku

Ceraline vanová baterie podomítková - kompletní set (pohledový díl + podomítkový díl). Rozměry rozety Ø163 mm (pochromovaný plast). Kovová ovládací páka. S automatickým přepínáním ze sprchy do vany. HWTC CLICK-kartuše Ø47mm s keramickými disky. Integrovaný omezovač teplé vody. Životnost testována dle EN 817. Ochrana proti hluku DIN 4109, třída 1.

Ceraline sprchová baterie podomítková – kompletní set (pohledový díl + podomítkový díl). Rozměry rozety Ø163 mm (pochromovaný plast). Kovová ovládací páka. HWTC CLICK-kartuše Ø47mm s keramickými disky. Integrovaný omezovač teplé vody. Životnost testována dle EN 817. Ochrana proti hluku DIN 4109, třída 1.

Uvedené ceny jsou DPC bez DPH

Výrobky	Objednací číslo	Průtok při 3 barech	kg	Balení	Kč	EUR	
Vanová baterie podomítková - kompletní set	**A6939AA**				2 860	110	R2
Sprchová baterie podomítková - kompletní set	**A6940AA**				2 140	82	R2

Provedení

AA Chrom

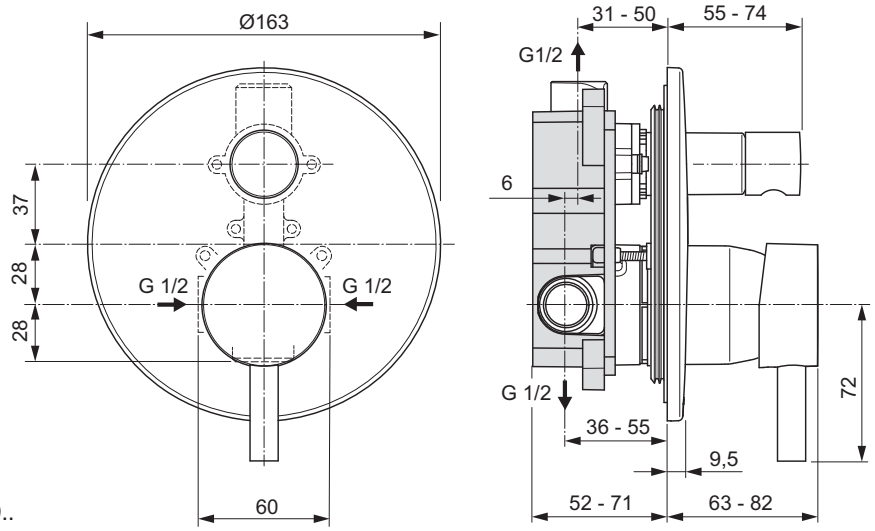

A6939..

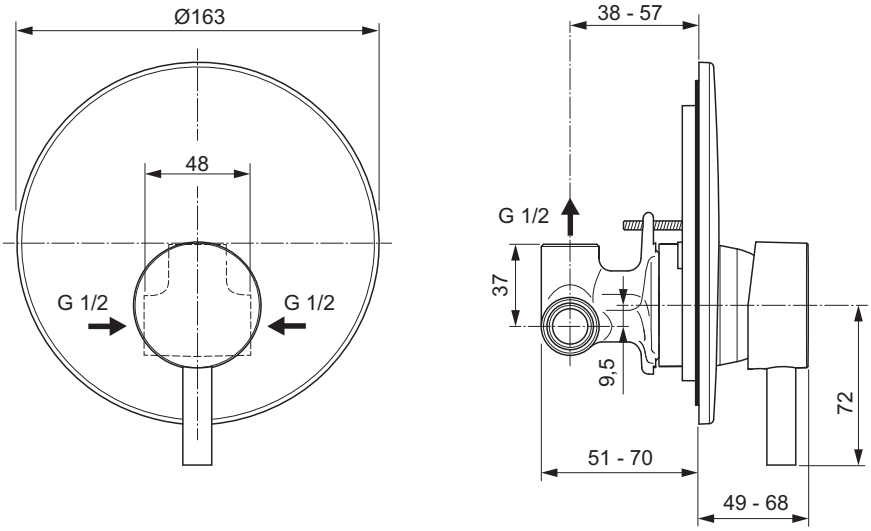

A6940..

Výrobce si vyhrazuje právo na změny sortimentu, cen a technické specifikace. Pro instalaci výrobku jsou rozhodující rozměry uvedené v technických výkresech.

Popis výrobku

Ceraline vanová 4-otvorová baterie, pro montáž na okraj vany. Provzdušňující perlátor. Vanový vývod 210 mm a 1-funkční ruční sprcha Ideal Rain Ø 80 mm, 3 funkce (8 l/min), flexibilní sprchová hadice 1750 mm. Manuální přepínač ze sprchy do vany. Keramické ventily německé výroby s otočením o 90 °. Kovové ovládací páky. Montáž zespodu – upevnění EASY FIX.

Připojovací hadice k vodovodní síti nejsou součástí sady. Je součástí hadice pro propojení ventilů a vývodu.
V souladu s normou EN817.

Uvedené ceny jsou DPC bez DPH

Výrobky	Objednací číslo	Průtok při 3 barech	kg	Balení	Kč	EUR	
Vanová 4-otvorová baterie	**BC198AA**	8 l			14 850	571	R2

Provedení

AA Chrom

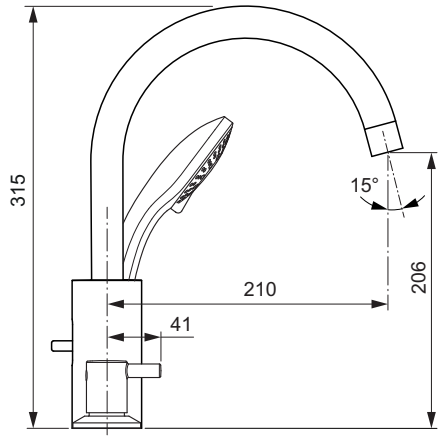

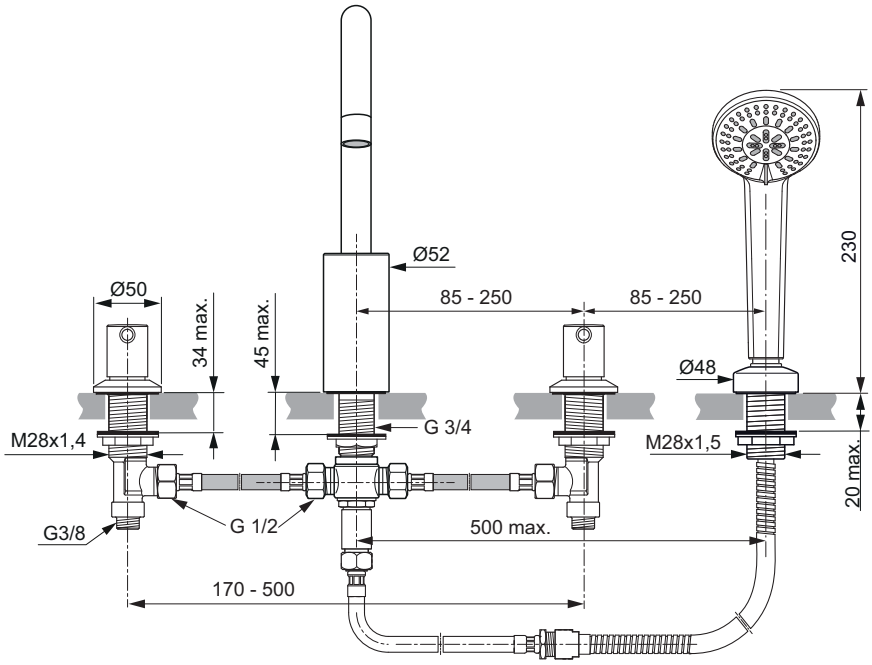

Umyvadlové baterie
na straně 409

Bidetové baterie
na straně 412

Vanové | Sprchové baterie
na straně 413

Klasický design a inovační technologie – to jsou hodnoty, které má kolekce CeraMix již po desetiletí. S novou kolekcí CeraMix Blue zavádí Ideal Standard i nová pravidla v rámci zdraví, ekologie a ekonomie. Díky oddělené vodní cestě a speciálním flexibilním hadicím je nyní zcela vyloučeno vyplavování částic olova a niklu do protékající vody z těla vodovodní baterie. Současně lze také pomocí inovační technologie ušetřit spotřebu vody a energie. Vodovodní baterie kolekce CeraMix Blue chrání vaše zdraví, životní prostředí a zároveň šetří vaše náklady.

Výrobce si vyhrazuje právo na změny sortimentu, cen a technické specifikace. Pro instalaci výrobku jsou rozhodující rozměry uvedené v technických výkresech.

Popis výrobku

CeraMix Blue umyvadlová baterie s odtokovou garniturou G1 1/4 DN 15. Technologie Ideal Pure® – oddělené vodní cesty ze speciálních plastů eliminují vyplavování niklu a olova z těla baterie a zároveň dochází k úspoře vody a energie. Cool Body technologie. Pevný vývod a perlátor. Vývod 135 mm. S flexibilními hadicemi bez niklu a olova. Kovová ovládací páka. Montáž shora – upevnění TOP FIX. CLICK-kartuše Ø40 mm s keramickými disky. Pivot kartuše z nerez oceli. Integrovaný omezovač teplé vody s ECO funkcí. Životnost testována dle EN 817. Ochrana proti hluku DIN 4109, třída 1.
Certifikát WELL 3***.

CeraMix Blue umyvadlová baterie s odtokovou garniturou DN 15. Technologie Ideal Pure® . Omezovač průtoku 5 l/min.
Certifikát WELL 4****.

Varianty výrobku

CeraMix Blue umyvadlová baterie bez odtokové garnitury DN 15. Technologie Ideal Pure®.
CeraMix Blue umyvadlová baterie s odtokovou garniturou, DN 15. Nízkotlaká.

Uvedené ceny jsou DPC bez DPH

Výrobky	Objednací číslo	Průtok při 3 barech	kg	Balení	Kč	EUR	
Umyvadlová baterie s odtokovou garniturou	**A5646AA**	11 l			3 800	146	R2
Umyvadlová baterie s odtokovou garniturou (5 l/min)	**A5658AA**	5 l			3 940	151	R2
Varianty výrobku							
Umyvadlová baterie bez odtokové garnitury	**A5647AA**	11 l			3 410	131	R2
Umyvadlová baterie s odtokovou garniturou - nízkotlaká	**A5650AA**	6 l			5 330	205	R2

Provedení

AA Chrom

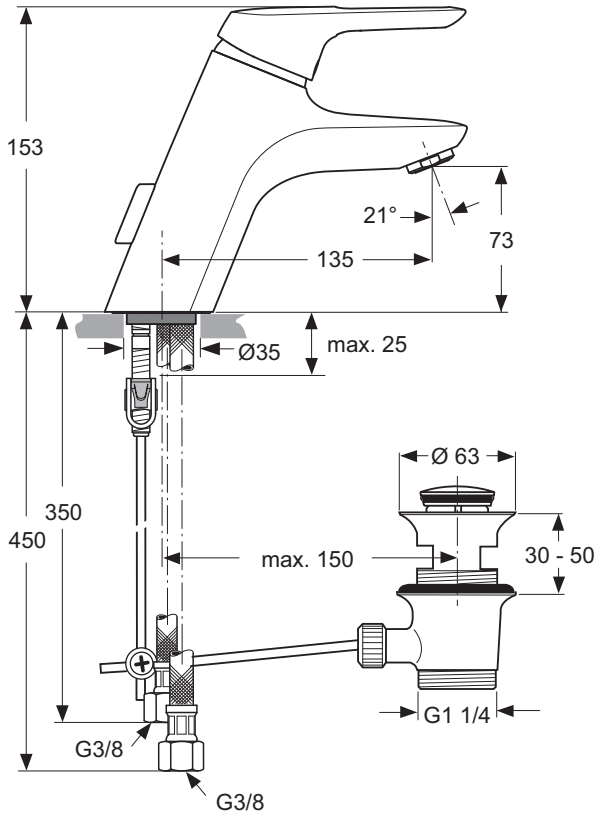

A5646..
A5658..

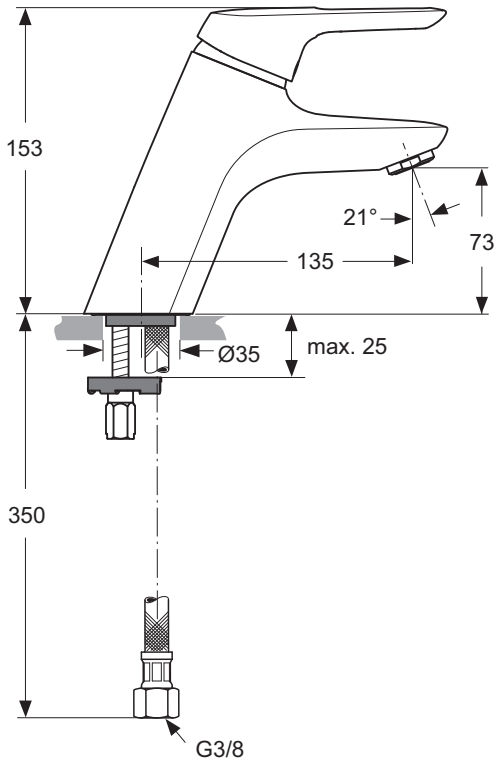

A5647..

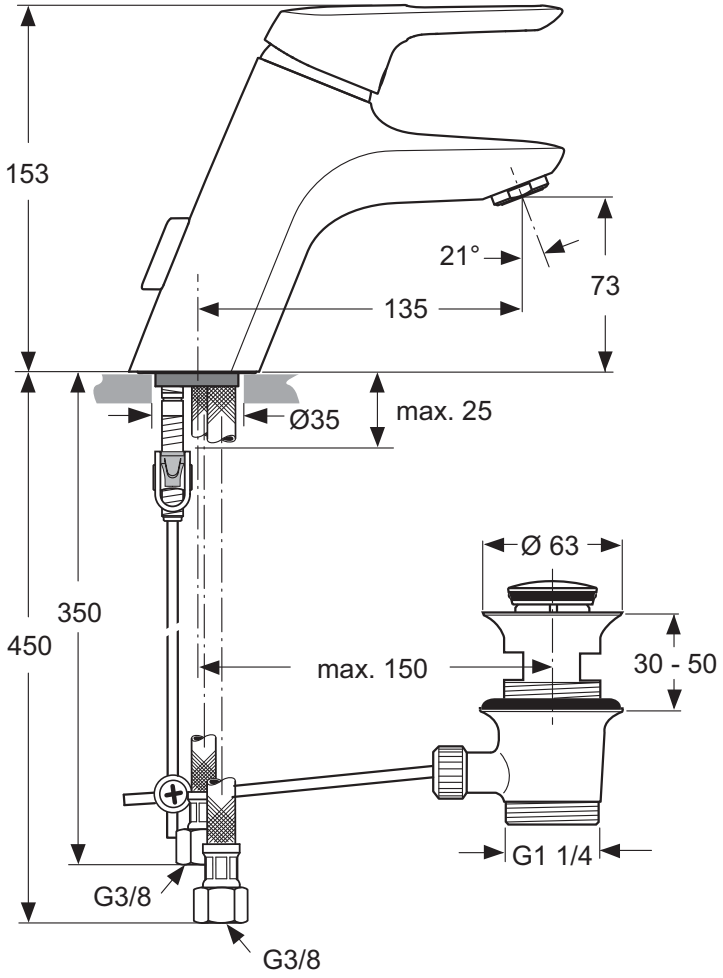

A5650..

Ceník 2019 - Ideal Standard s.r.o., Zemská 623, 415 74 Teplice - Tel.: +420 417 592 111 - www.idealstandard.cz
Výrobce si vyhrazuje právo na změny sortimentu, cen a technické specifikace. Pro instalaci výrobku jsou rozhodující rozměry uvedené v technických výkresech.

Popis výrobku

CeraMix Blue umyvadlová baterie PICCOLO s odtokovou garniturou G1 1/4, DN 15. Technologie Ideal Pure® – oddělené vodní cesty ze speciálních plastů eliminují vyplavování niklu a olova z těla baterie a zároveň dochází k úspoře vody a energie. Cool Body technologie. Pevný vývod a perlátor. Vývod 117 mm. S flexibilními hadicemi bez niklu a olova. Kovová ovládací páka. Montáž shora – upevnění TOP FIX. CLICK- kartuše Ø40 mm s keramickými disky. Pivot kartuše z nerez oceli. Integrovaný omezovač teplé vody s ECO funkcí.
Životnost testována dle EN 817. Ochrana proti hluku DIN 4109, třída 1.

CeraMix Blue umyvadlová baterie LIFT s vytahovací ruční sprchou a odtokovou garniturou G1 1/4, DN 15. Se zařízením na zamezení zpětného toku a perlátorem. Ideal Pure® – voda nepřichází do styku s niklem a olovem. Cool Body technologie a úspora vody a energie díky izolované vodní cestě. Vývod 136 mm. S měděnými trubkami. Kovová ovládací páka. Montáž zespodu (rozpěrný šroub M6). CLICK- kartuše Ø40 mm s keramickými disky. Pivot kartuše z nerez oceli. Integrovaný omezovač teplé vody s ECO funkcí. Životnost testována dle EN 817. Ochrana proti hluku DIN 4109, třída 1.

Uvedené ceny jsou DPC bez DPH

Výrobky	Objednací číslo	Průtok při 3 barech	kg	Balení	Kč	EUR	
Umyvadlová baterie PICCOLO s odtokovou garniturou	**A5651AA**	11 l			3 800	146	R2
Umyvadlová baterie LIFT s odtokovou garniturou	**A5654AA**	11 l			6 860	263	R2

Provedení

AA Chrom

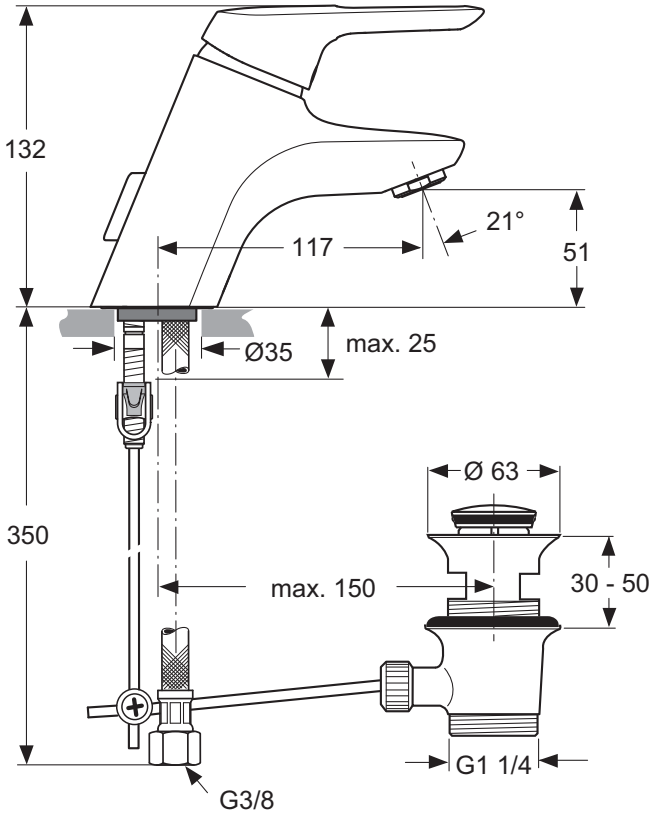

A5651..

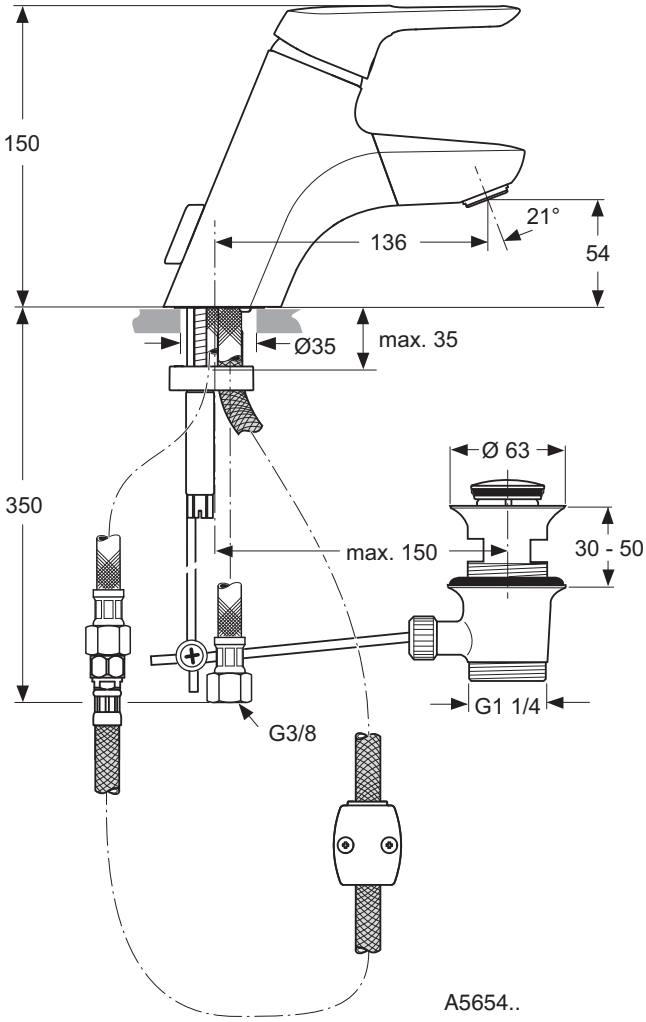

A5654..

Popis výrobku

CeraMix Blue bidetová baterie s odtokovou garniturou G1 1/4, DN 15. Technologie Ideal Pure® – oddělené vodní cesty ze speciálních plastů eliminují vyplavování niklu a olova z těla baterie a zároveň dochází k úspoře vody a energie. Cool Body technologie. Pevný vývod, perlátor. Vývod 133 mm. S flexibilními hadicemi bez niklu a olova. Kovová ovládací páka. Montáž shora – upevnění TOP FIX. CLICK-kartuše Ø40 mm s keramickými disky. Pivot kartuše z nerez oceli. Integrovaný omezovač teplé vody s ECO funkcí. Životnost testována dle EN 817. Ochrana proti hluku DIN 4109, třída 1.

Uvedené ceny jsou DPC bez DPH

Výrobky	Objednací číslo	Průtok při 3 barech	kg	Balení	Kč	EUR	
Bidetová baterie	**A5655AA**	5 l			4 960	190	R2

Provedení

AA Chrom

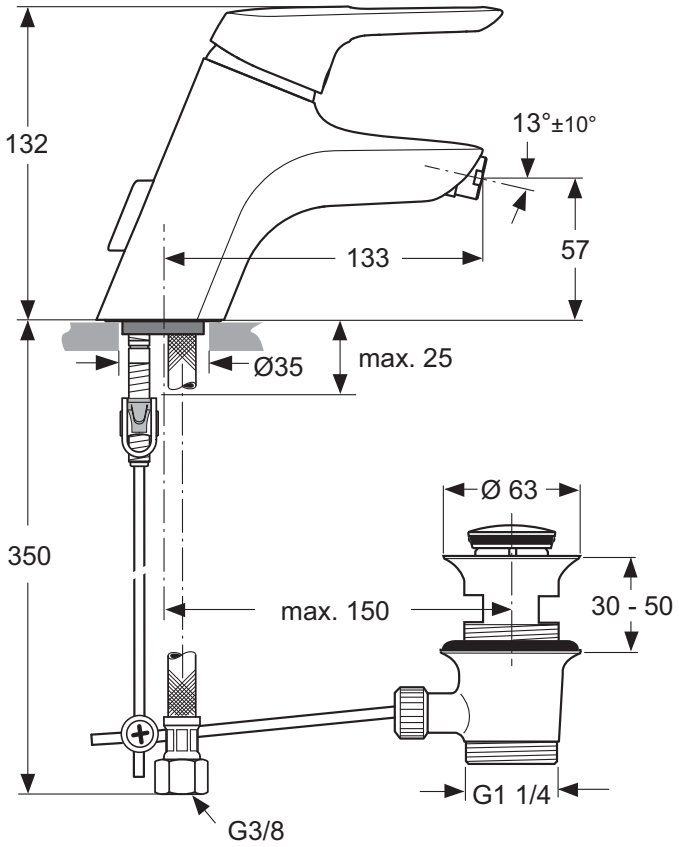

Výrobce si vyhrazuje právo na změny sortimentu, cen a technické specifikace. Pro instalaci výrobku jsou rozhodující rozměry uvedené v technických výkresech.

Popis výrobku

CeraMix Blue vanová baterie nástěnná DN 15. Se zařízením na zamezení zpětného toku. Vývod 173 mm. Skryté S-přípojky s nízkou hlučností (nastavitelné od 137 – 163 mm). Kovová nástěnná rozeta s těsněním. Kovová ovládací páka. Automatický přepínač ze sprchy do vany. CLICK-kartuše Ø47mm s keramickými disky. Pivot kartuše z nerez oceli. Rozsah otáčení páky 120°. Integrovaný omezovač teplé vody s ECO funkcí. Životnost testována dle EN 817. Ochrana proti hluku DIN 4109, třída 1.

CeraMix Blue sprchová nástěnná baterie DN 15. Se zařízením na zamezení zpětného toku. Skryté S-přípojky s nízkou hlučností (nastavitelné od 137 – 163 mm). Kovová nástěnná rozeta s těsněním. Kovová ovládací páka. CLICK-kartuše Ø47mm s keramickými disky. Pivot kartuše z nerez oceli. Rozsah otáčení páky 120°. Integrovaný omezovač teplé vody s ECO funkcí. Životnost testována dle EN 817. Ochrana proti hluku DIN 4109, třída 1.

Varianty výrobku

CeraMix Blue vanová baterie nástěnná DN 15. Včetně sprchového příslušenství Idealrain M3 – třífunkční sprcha 100 mm, otočný držák sprchy a hadice Idealflex 1250 mm.

Uvedené ceny jsou DPC bez DPH

Výrobky	Objednací číslo	Průtok při 3 barech	kg	Balení	Kč	EUR	
Vanová baterie nástěnná	**B9490AA**	21/13 l			4 960	190	R2
Sprchová baterie nástěnná	**B9493AA**	21 l			3 800	146	R2
Varianty výrobku							
Vanová baterie nástěnná se sprchovým příslušenstvím	**B9491AA**	21 l/8 l			6 150	236	R2

Provedení

AA Chrom

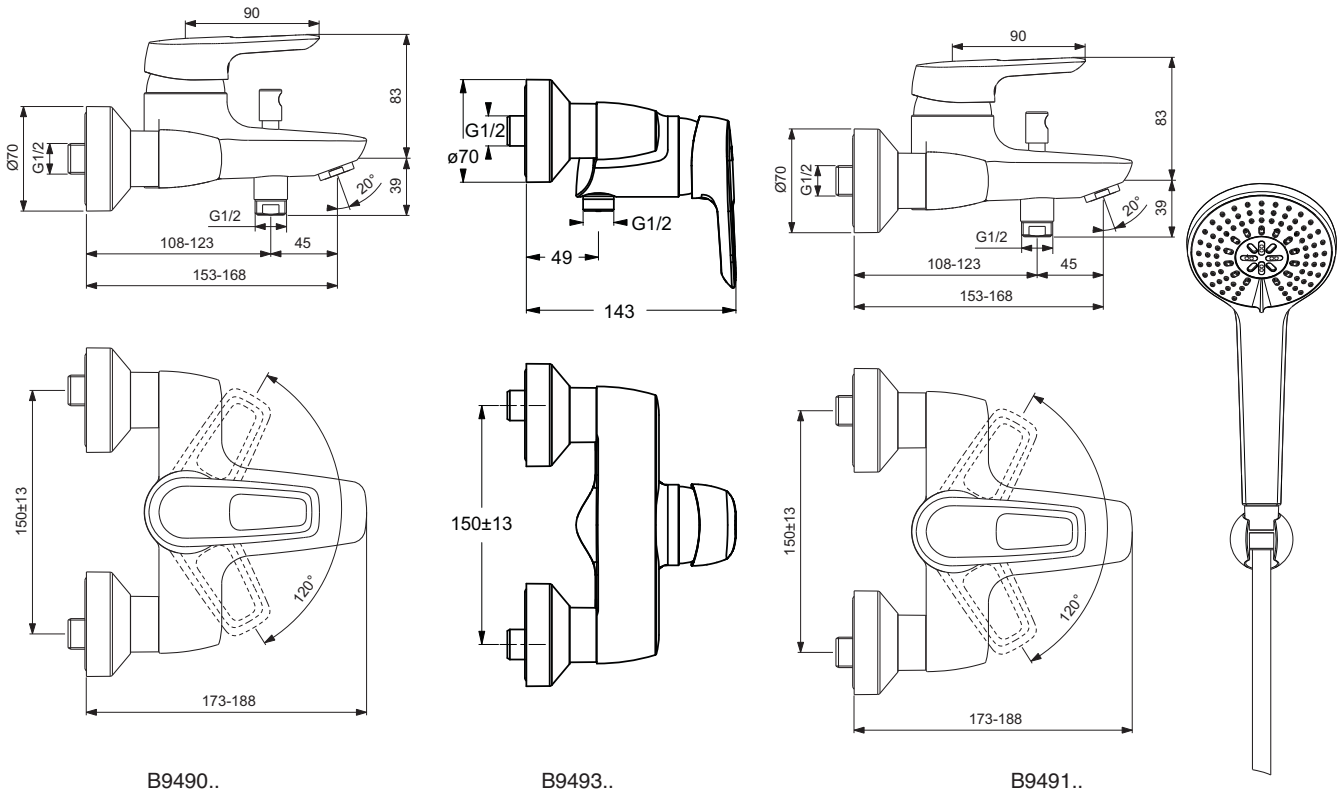

B9490.. B9493.. B9491..

Popis výrobku

CeraMix Blue vanová baterie podomítková – díl 2 pro konečnou montáž. Všechny pohledové díly. Rozměry Ø163 mm. Kovová ovládací páka. S automatickým přepínáním ze sprchy do vany. CLICK-kartuše Ø47mm s keramickými disky. Integrovaný omezovač teplé vody s ECO funkcí. Těsnicí systém DICHT-FIX. Životnost testována dle EN 817. Ochrana proti hluku DIN 4109, třída 1.

CeraMix Blue sprchová podomítková baterie – díl 2 pro konečnou montáž. Všechny pohledové díly. Rozměry Ø163 mm. Kovová ovládací páka. CLICK-kartuše Ø47mm s keramickými disky. Integrovaný omezovač teplé vody s ECO funkcí. Těsnicí systém DICHT-FIX. Životnost testována dle EN 817. Ochrana proti hluku DIN 4109, třída 1.

Nezbytné příslušenství

Univerzální podomítkový díl 1 EASY-Box pro předmontáž pro vanové, sprchové a termostatické baterie (A1000NU).
Příslušenství viz strana 598.

Uvedené ceny jsou DPC bez DPH

Výrobky	Objednací číslo	Průtok při 3 barech	kg	Balení	Kč	EUR	
Vanová baterie podomítková, díl 2	**A5664AA**	26/24 l			3 860	148	R2
Sprchová baterie podomítková, díl 2	**A5666AA**	26/24 l			3 290	126	R2
Nezbytné příslušenství							
Univerzální podomítkový díl 1 EASY-Box pro vanové a sprchové baterie	**A1000NU**	26/24 l			1 980	76	R2

Provedení

AA Chrom
NU Neutralní

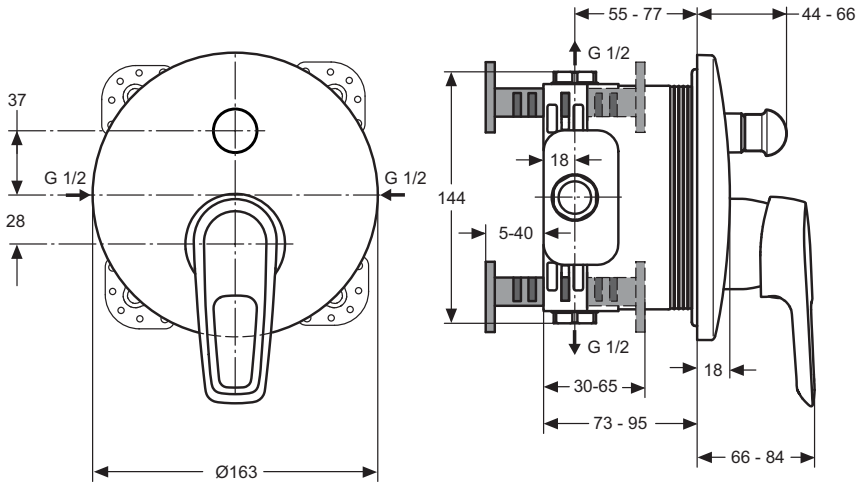

A5664..

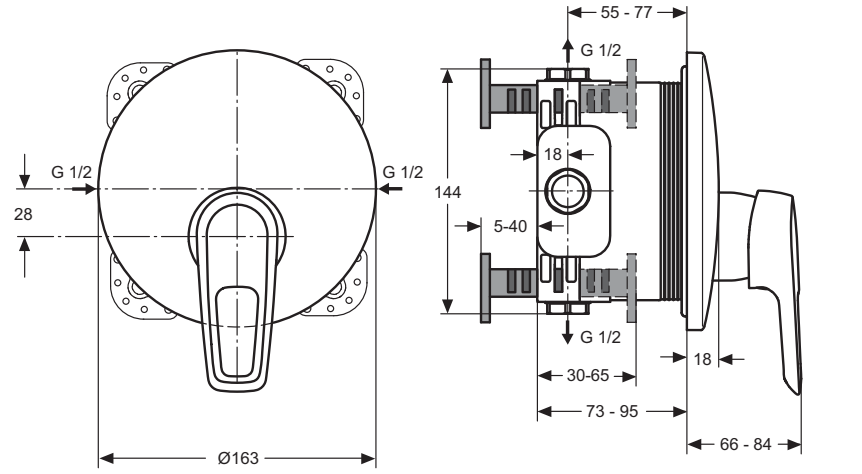

A5666..

Výrobce si vyhrazuje právo na změny sortimentu, cen a technické specifikace. Pro instalaci výrobku jsou rozhodující rozměry uvedené v technických výkresech.

Umyvadlové baterie
na straně 416

Bidetové baterie
na straně 424

Vanové | Sprchové baterie
na straně 425

„Evoluce místo revoluce" - v tomto duchu se vyvíjela modernizace kolekce vodovodních baterií CERAPLAN. Minimalistické tvary nových vodovodních baterií CERAPLAN III s prvky kubismu se stanou součástí vašeho moderního bydlení a životního stylu. CERAPLAN III nepřipouští žádné kompromisy ve funkčnosti - ergonomické tělo baterie usnadňuje používání a díky plochému tvaru páky se i snadno udržuje a čistí. Baterie obsahuje ECO-funkci (CLICK-kartuše), která šetří až 50% vody a díky integrovanému omezovači teplé vody i energii.

Design baterií CERAPLAN III. byl na počátku roku 2014 oceněn prestižní cenou IF.

Popis výrobku

Ceraplan III umyvadlová baterie DN 15. Průtok 5 l/min. Pevný vývod, perlátor. S odtokovou garniturou G1 1/4. Vývod 99 mm. Výška vývodu 66 mm. S flexibilními hadicemi G3/8. Kovová ovládací páka. Montáž zespodu – upevnění EASY FIX s centrovacím a těsnicím kroužkem. Click-Kartuše Ø40 mm s keramickými disky. Pivot kartuše z nerez oceli. Integrovaný omezovač teplé vody + ECO funkce. Životnost testována dle EN 817. Ochrana proti hluku DIN 4109, třída 1.

Ceraplan III umyvadlová baterie, DN 15. S odtokovou garniturou. Průtok 9l/min.

Varianty výrobku

Ceraplan III umyvadlová baterie, DN 15. S odtokovou garniturou a prodlouženou pákou.
Ceraplan III umyvadlová baterie, DN 15. Bez odtokové garnitury.
Ceraplan III umyvadlová baterie, DN 15. S odtokovou garniturou – nízkotlaká.

Uvedené ceny jsou DPC bez DPH

Výrobky	Objednací číslo	Průtok při 3 barech	kg	Balení	Kč	EUR	
Umyvadlová baterie s odtokovou garniturou (5 l/min)	**B0772AA**	5 l			2 300	88	R2
Umyvadlová baterie s odtokovou garniturou	**B0700AA**	9 l			2 230	85	R2
Varianty výrobku							
Umyvadlová baterie s odtokovou garniturou a prodlouženou pákou	**B1135AA**	5 l			3 110	119	R2
Umyvadlová baterie bez odtokové garnitury	**B0703AA**	9 l			2 110	81	R2
Umyvadlová baterie s odtokovou garniturou - nízkotlaká	**B0748AA**	6 l			2 830	109	R2

Provedení

AA Chrom

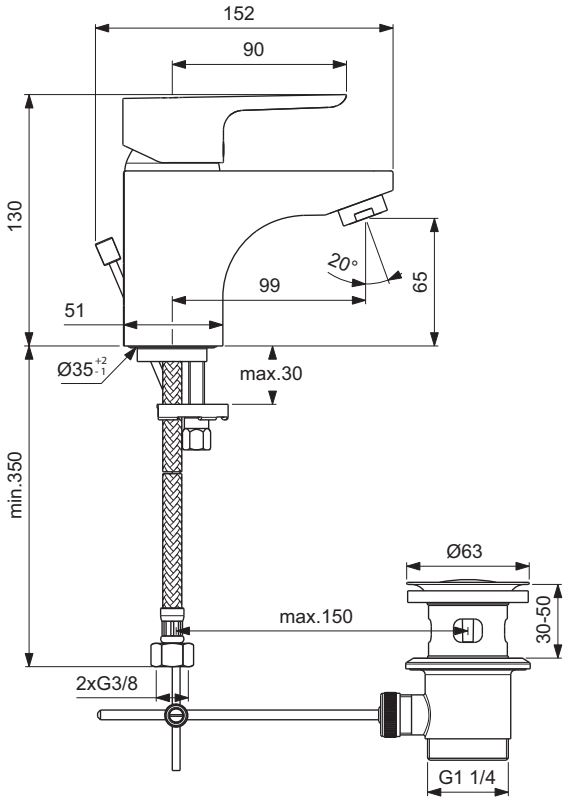

B0772..
B0700..

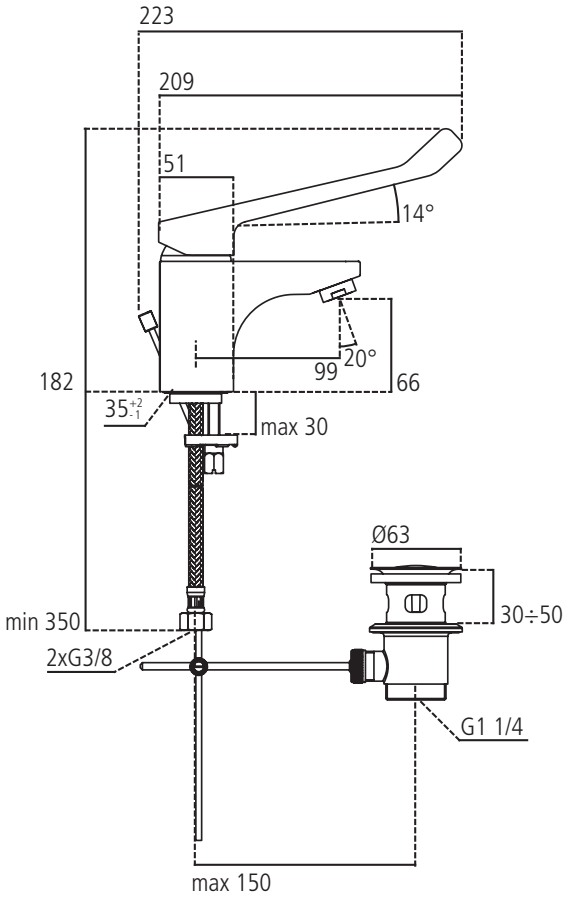

B1135..

Výrobce si vyhrazuje právo na změny sortimentu, cen a technické specifikace. Pro instalaci výrobku jsou rozhodující rozměry uvedené v technických výkresech.

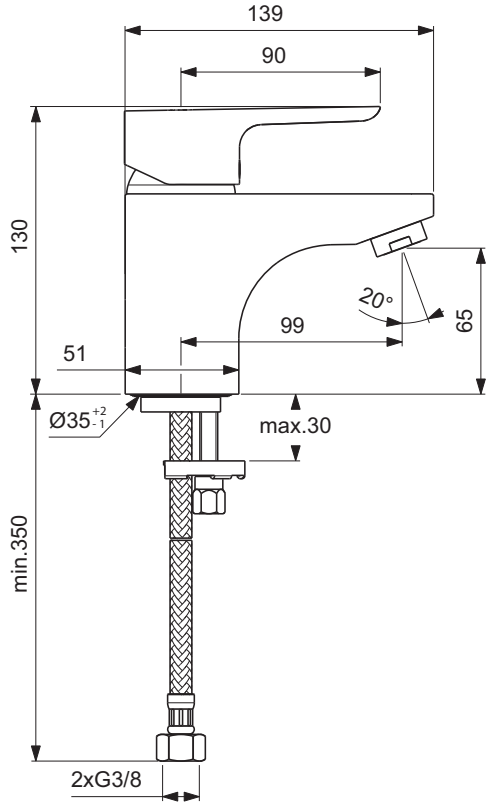
139
90
130
20°
65
99
51
Ø35+2-1
max.30
min.350
2xG3/8

B0703..

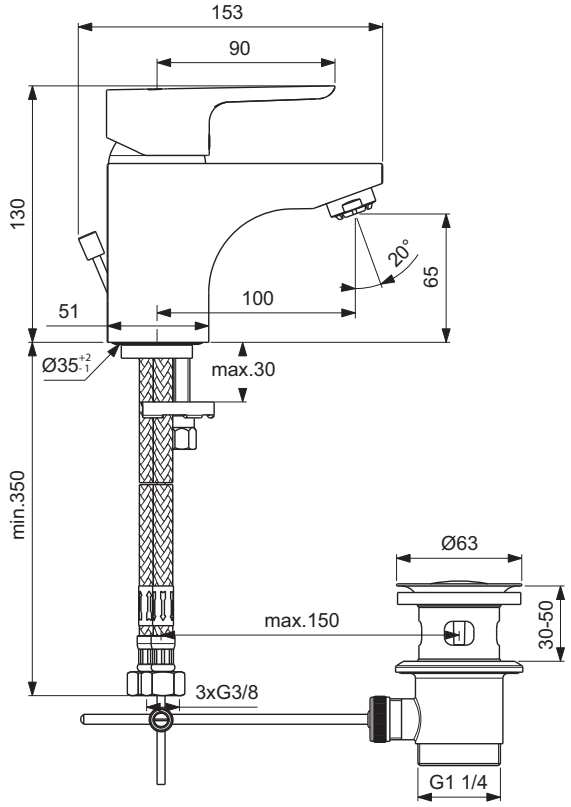
153
90
130
20°
65
100
51
Ø35+2-1
max.30
min.350
Ø63
max.150
30-50
3xG3/8
G1 1/4

B0748..

Popis výrobku

Ceraplan III umyvadlová baterie"BlueStart", DN 15. Funkce „BlueStart": v pozici ovládací páky uprostřed je protékající voda studená. Pevný vývod a perlátor. S odtokovou garniturou G1 1/4. Vývod 99 mm. Výška vývodu 66 mm. S flexibilními hadicemi G3/8. Kovová ovládací páka. Montáž zespodu – upevnění EASY FIX s centrovacím a těsnicím kroužkem. Click-Kartuše Ø40 mm s keramickými disky. Pivot kartuše z nerez oceli. Integrovaný omezovač teplé vody + ECO funkce. Životnost testována dle EN 817. Ochrana proti hluku DIN 4109, třída 1.

Varianty výrobku

Ceraplan III umyvadlová baterie „BlueStart", DN 15. Bez odtokové garnituty.

Uvedené ceny jsou DPC bez DPH

Výrobky	Objednací číslo	Průtok při 3 barech	kg	Balení	Kč	EUR	
Umyvadlová baterie „BlueStart" s odtokovou garniturou	**B0767AA**	9 l			2 380	91	R2
Varianty výrobku							
Umyvadlová baterie „BlueStart" bez odtokové garnitury	**B0768AA**	9 l			2 210	85	R2

Provedení

AA Chrom

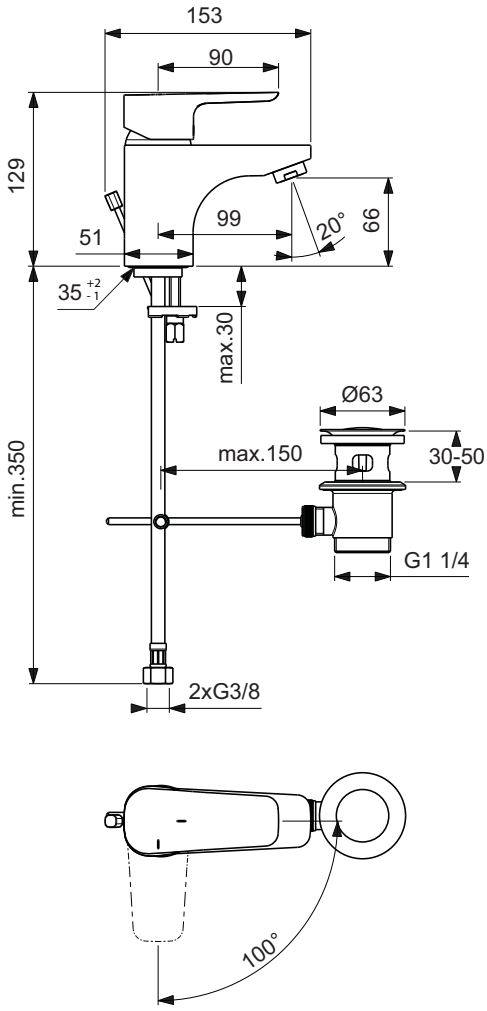

B0767..

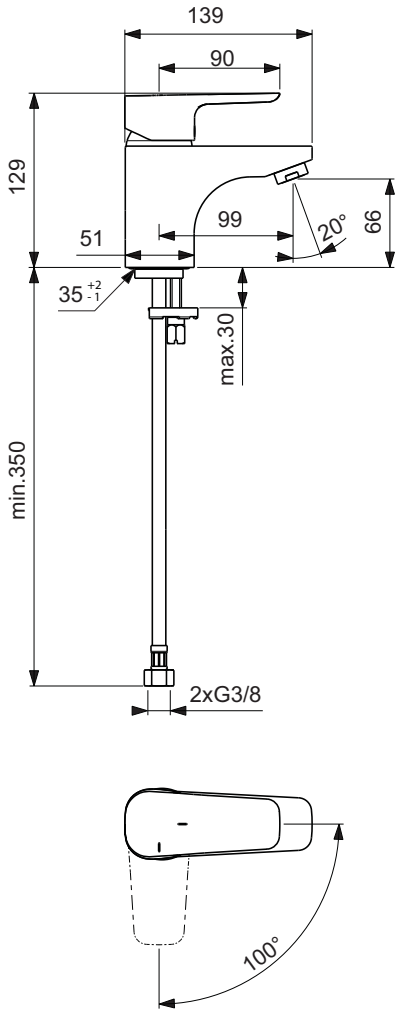

B0768..

Výrobce si vyhrazuje právo na změny sortimentu, cen a technické specifikace. Pro instalaci výrobku jsou rozhodující rozměry uvedené v technických výkresech.

Popis výrobku

Ceraplan III umyvadlová baterie GRANDE DN 15. Průtok 5 l/min. Pevný vývod, perlátor. S odtokovou garniturou G1 1/4. Vývod 109 mm. Výška vývodu 81 mm. S flexibilními hadicemi G3/8. Kovová ovládací páka. Montáž zespodu – upevnění EASY FIX s centrovacím a těsnicím kroužkem. Click-Kartuše Ø 40 mm s keramickými disky. Pivot kartuše z nerez oceli. Integrovaný omezovač teplé vody + ECO funkce. Životnost testována dle EN 817. Ochrana proti hluku DIN 4109, třída 1.

Ceraplan III umyvadlová baterie GRANDE, DN 15. S odtokovou garniturou. Průtok 9l/min.

Varianty výrobku

Ceraplan III umyvadlová baterie GRANDE, DN 15.
Bez odtokové garnitury.

Ceraplan III umyvadlová baterie GRANDE, DN 15. S odtokovou garniturou. Nízkotlaká.

Uvedené ceny jsou DPC bez DPH

Výrobky	Objednací číslo	Průtok při 3 barech	kg	Balení	Kč	EUR	
Umyvadlová baterie GRANDE s odtokovou garniturou (5 l/min)	**B0773AA**	5 l			2 970	114	R2
Umyvadlová baterie GRANDE s odtokovou garniturou (9l/min)	**B0704AA**	9 l			2 890	111	R2
Varianty výrobku							
Umyvadlová baterie GRANDE bez odtokové garnitury	**B0705AA**	9 l			2 750	105	R2
Umyvadlová baterie GRANDE s odtokovou garniturou - nízkotlaká	**B0709AA**	6 l			2 950	113	R2

Provedení

AA Chrom

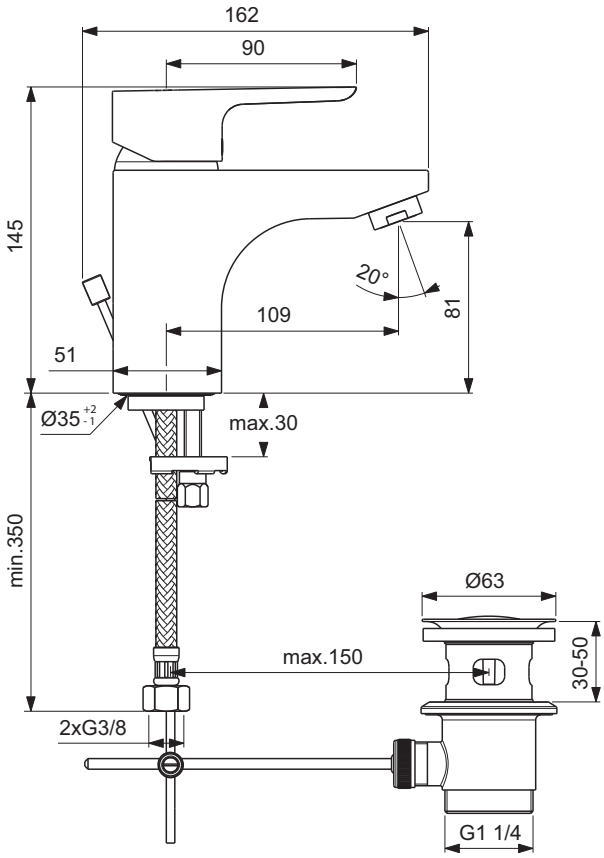

B0773..
B0704..

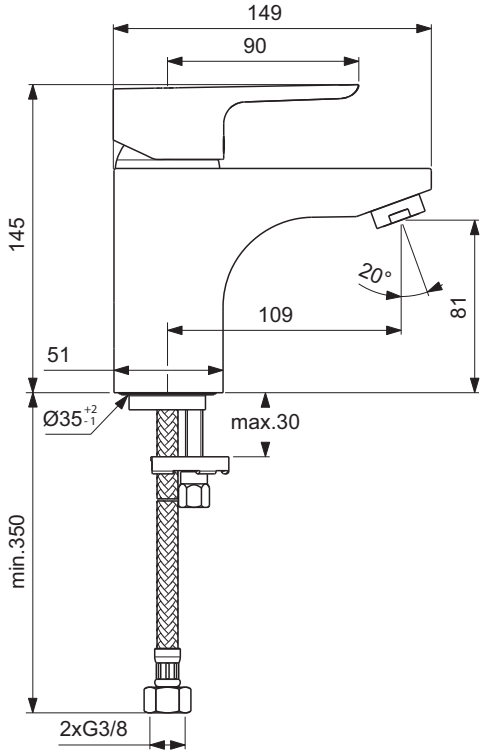

B0705..

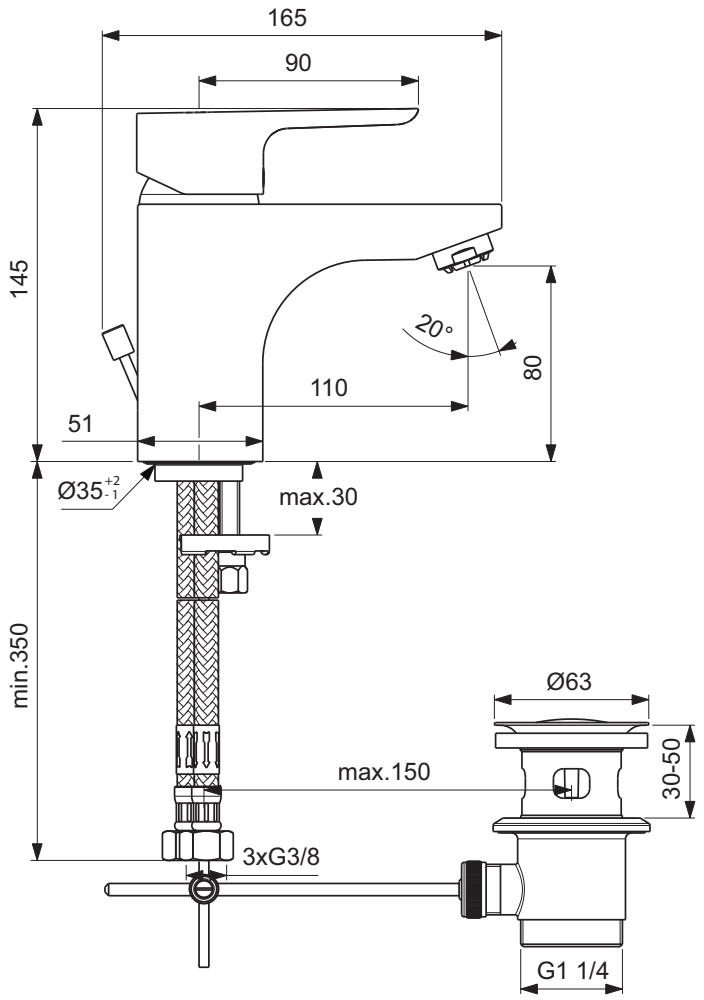

B0709..

Výrobce si vyhrazuje právo na změny sortimentu, cen a technické specifikace. Pro instalaci výrobku jsou rozhodující rozměry uvedené v technických výkresech.

Popis výrobku

Ceraplan III umyvadlová baterie s vysokým vývodem , DN 15. Pevný vývod, perlátor. S odtokovou garniturou G1 1/4. Vývod 160 mm. Výška vývodu 217 mm. S flexibilními hadicemi G3/8. Kovová ovládací páka. Montáž zespodu – upevnění EASY FIX s centrovacím a těsnicím kroužkem. Click-Kartuše Ø40 mm s keramickými disky. Pivot kartuše z nerez oceli. Integrovaný omezovač teplé vody + ECO funkce. Životnost testována dle EN 817. Ochrana proti hluku DIN 4109, třída 1.

Varianty výrobku

Ceraplan III umyvadlová baterie s vysokým vývodem, DN 15. Bez odtokové garnitury.

Uvedené ceny jsou DPC bez DPH

Výrobky	Objednací číslo	Průtok při 3 barech	kg	Balení	Kč	EUR	
Umyvadlová baterie s vysokým vývodem s odtokovou garniturou	**B0706AA**	9 l			3 120	120	R2
Varianty výrobku							
Umyvadlová baterie s vysokým vývodem bez odtokové garnitury	**B0708AA**	9 l			2 950	113	R2

Provedení

AA Chrom

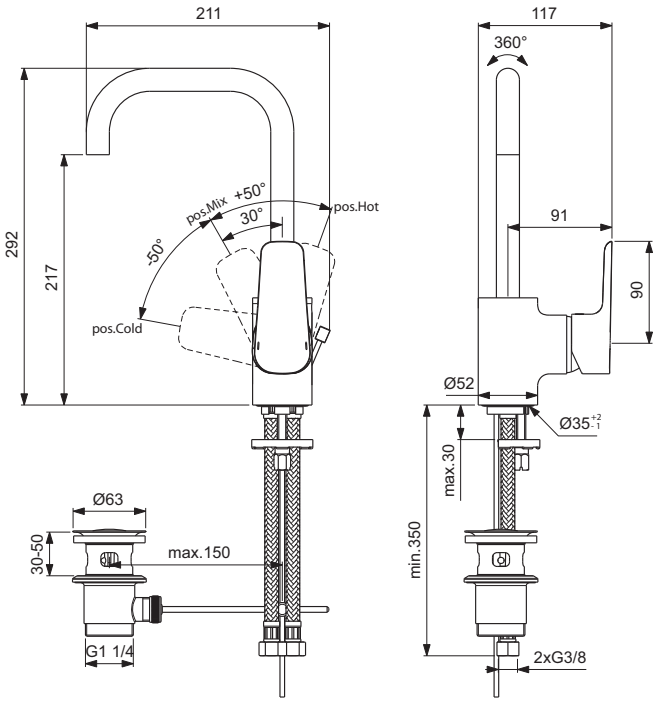

B0706..

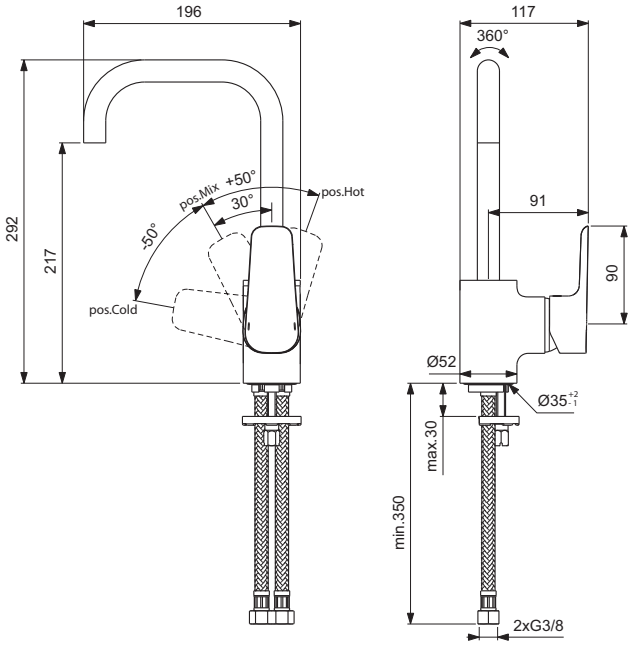

B0708..

Popis výrobku

Ceraplan III umyvadlová baterie s bidetovou sprškou, DN 15. Pevný vývod, perlátor. S flexibilními hadicemi G3/8. Kovová ovládací páka. Montáž zespodu – upevnění EASY FIX s centrovacím a těsnicím kroužkem. CLICK-kartuše Ø 38 mm s keramickými disky. Pivot kartuše z nerez oceli. Integrovaný omezovač teplé vody. Bidetová sprška ovládaná on-off tlačítkem, délka hadice 1800 mm, držák sprchy k upevnění na stěnu, zpětný ventil. V souladu s normou EN817, EN1717.

Uvedené ceny jsou DPC bez DPH

Výrobky	Objednací číslo	Průtok při 3 barech	kg	Balení	Kč	EUR	
Umyvadlová baterie s bidetovou sprškou	**B0919AA**				2 640	102	R2

Provedení

AA Chrom

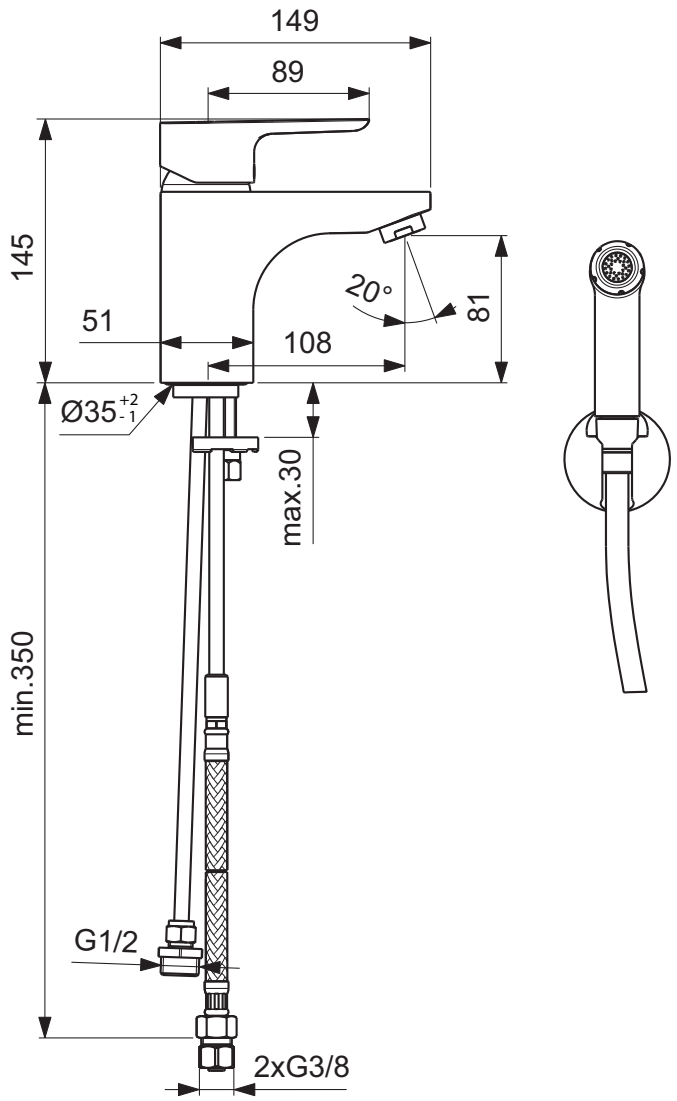

Výrobce si vyhrazuje právo na změny sortimentu, cen a technické specifikace. Pro instalaci výrobku jsou rozhodující rozměry uvedené v technických výkresech.

Popis výrobku

Ceraplan III umyvadlový ventil (pouze na jeden přívod vody), DN 15.Pevný vývod a perlátor. Vývod 82 mm. Výška vývodu 53 mm. Upevnění zespodu (G1/2). Kompatibilní s přívodem vody G1/2 x 10 mm. Vrchní díl s keramickými disky. Ochrana proti hluku DIN 4109, třída 1.

Uvedené ceny jsou DPC bez DPH

Výrobky	Objednací číslo	Průtok při 3 barech	kg	Balení	Kč	EUR	
Umyvadlový ventil	**B0734AA**	13 l			2 000	77	R2

Provedení

AA Chrom

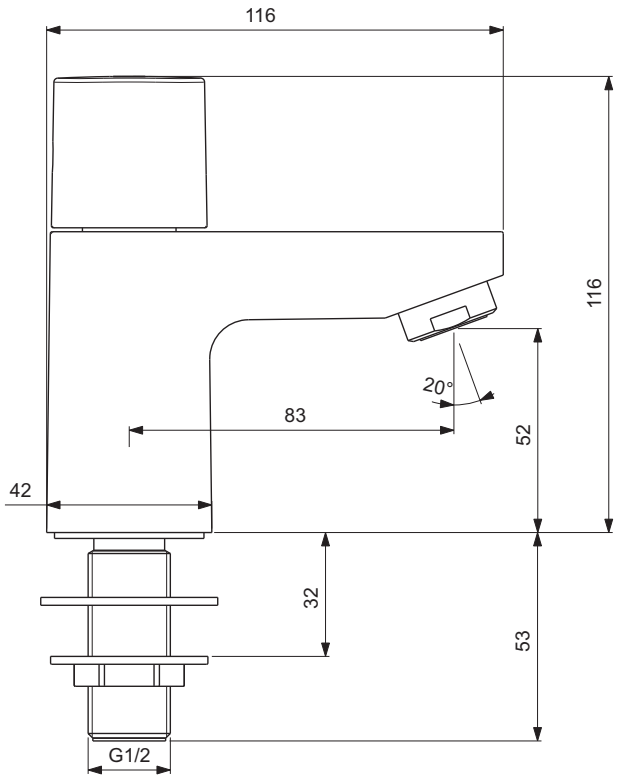

Popis výrobku

Ceraplan III bidetová baterie, DN 15. Pevný vývod, kloubový perlátor. S odtokovou garniturou G1 1/4. Vývod 115 mm. Výška vývodu 72 mm. S flexibilními hadicemi G3/8. Kovová ovládací páka. Montáž zespodu – upevnění EASY FIX s centrovacím a těsnicím kroužkem. CLICK-kartuše Ø38 mm s keramickými disky. Pivot kartuše z nerez oceli. Integrovaný omezovač teplé vody. Životnost testována dle EN 817.

Uvedené ceny jsou DPC bez DPH

Výrobky	Objednací číslo	Průtok při 3 barech	kg	Balení	Kč	EUR	
Bidetová baterie s odtokovou garniturou	**B0897AA**	9 l			2 380	91	R2

Provedení

AA Chrom

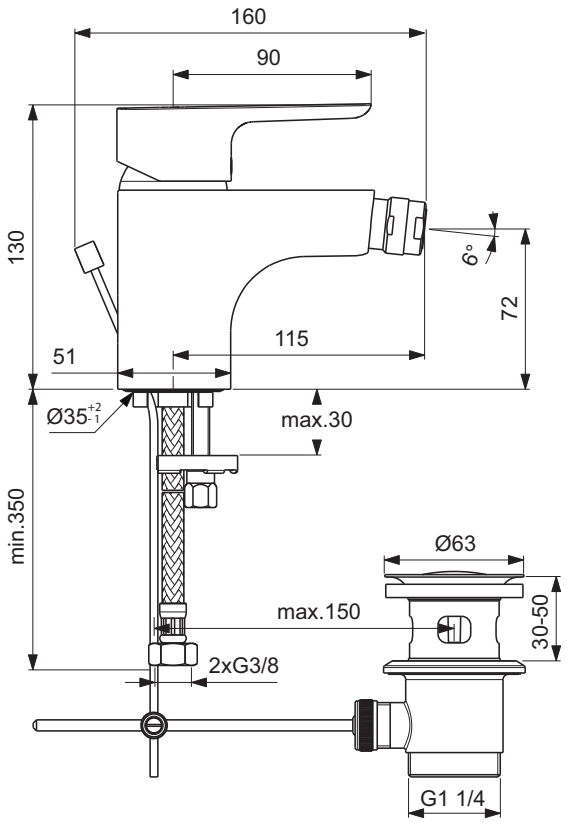

Výrobce si vyhrazuje právo na změny sortimentu, cen a technické specifikace. Pro instalaci výrobku jsou rozhodující rozměry uvedené v technických výkresech.

Popis výrobku

Ceraplan III vanová baterie nástěnná, DN 15. Se zařízením na zamezení zpětného toku. Vývod 164-169 mm. Skryté S-přípojky s nízkou hlučností (nastavitelné od 137 – 163 mm). Kovová ovládací páka. Automatický přepínač ze sprchy do vany. CLICK-kartuše Ø47 mm s keramickými disky. Pivot kartuše z nerez oceli. Rozsah otáčení páky 120°. Integrovaný omezovač teplé vody + ECO funkce. Životnost testována dle EN 817. Ochrana proti hluku DIN 4109, třída 1. DVGW.

Ceraplan III sprchová baterie nástěnná, DN 15. Se zařízením na zamezení zpětného toku. Skryté S-přípojky s nízkou hlučností (nastavitelné od 137 – 163 mm). Kovová ovládací páka. CLICK-kartuše Ø47 mm s keramickými disky. Pivot kartuše z nerez oceli. Rozsah otáčení páky 120°. Integrovaný omezovač teplé vody + ECO funkce. Životnost testována dle EN 817. Ochrana proti hluku DIN 4109, třída 1. DVGW.

Varianty výrobku

Ceraplan III vanová baterie nástěnná DN15 se sprchovým příslušenstvím (sprchová hadice 150 cm, 1-funkční sprchová hlavice, pevný plastový držák sprchy).

Uvedené ceny jsou DPC bez DPH

Výrobky	Objednací číslo	Průtok při 3 barech	kg	Balení	Kč	EUR	
Vanová baterie nástěnná	**B0718AA**	21/13 l			2 890	111	R2
Sprchová baterie nástěnná	**B0716AA**	13 l			2 340	90	R2
Varianty výrobku							
Vanová baterie se sprchovým příslušenstvím	**B0719AA**	21 l/ 8 l			3 510	135	R2

Provedení

AA Chrom

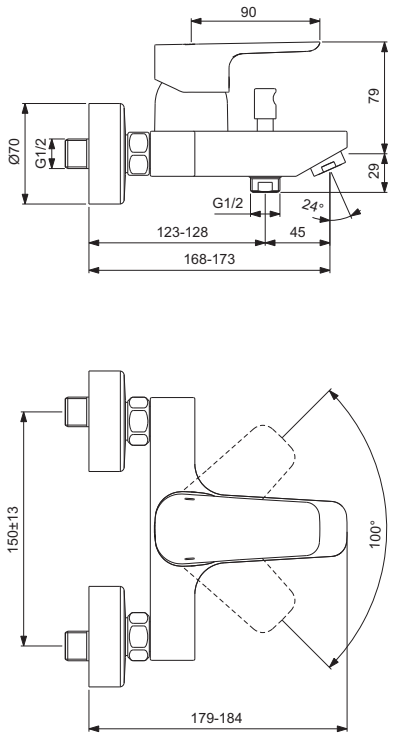

B0718..

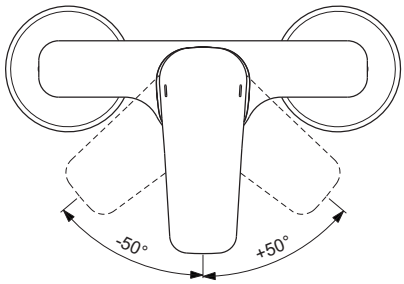

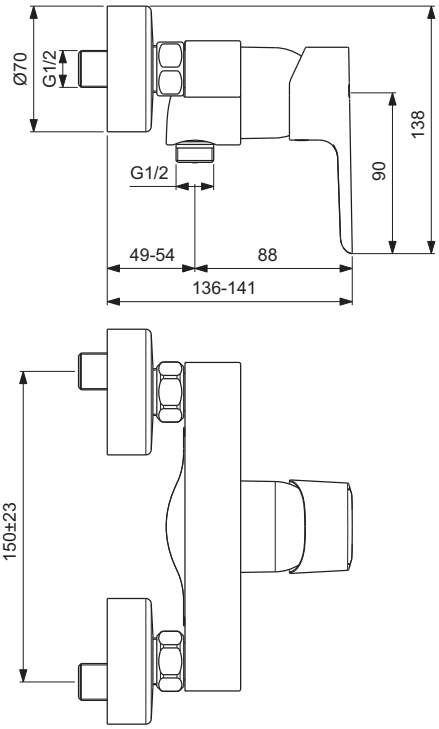

B0716..

Popis výrobku

Ceraplan III vanová baterie podomítková – díl 2 pro konečnou montáž. Všechny pohledové díly. Kovová ovládací páka. Velikost rozety 165 x 165 mm, plast. S automatickým přepínáním ze sprchy do vany. CLICK-kartuše Ø47mm s keramickými disky. Integrovaný omezovač teplé vody + ECO funkce. Těsnicí systém DICHT-FIX. Životnost testována dle EN 817. Ochrana proti hluku DIN 4109, třída 1.

Ceraplan III sprchová baterie podomítková – díl 2 pro konečnou montáž. Všechny pohledové díly. Kovová ovládací páka. Velikost rozety 165 x 165 mm, plast. CLICK-kartuše Ø47mm s keramickými disky. Integrovaný omezovač teplé vody + ECO funkce. Těsnicí systém DICHT-FIX. Životnost testována dle EN 817. Ochrana proti hluku DIN 4109, třída 1.

Nezbytné příslušenství

Univerzální podomítkový díl 1 EASY-Box pro předmontáž pro vanové, sprchové a termostatické baterie (A1000NU). Příslušenství viz strana V 598.

Uvedené ceny jsou DPC bez DPH

Výrobky	Objednací číslo	Průtok při 3 barech	kg	Balení	Kč	EUR	
Vanová baterie podomítková, díl 2	**A6115AA**	26/24 l			3 450	133	R2
Sprchová baterie podomítková, díl 2	**A6114AA**	26/24 l			3 140	121	R2
Nezbytné příslušenství							
Univerzální podomítkový díl 1 EASY-Box pro vanové a sprchové baterie	**A1000NU**	26/24 l			1 980	76	R2

Provedení

AA Chrom

NU Neutralní

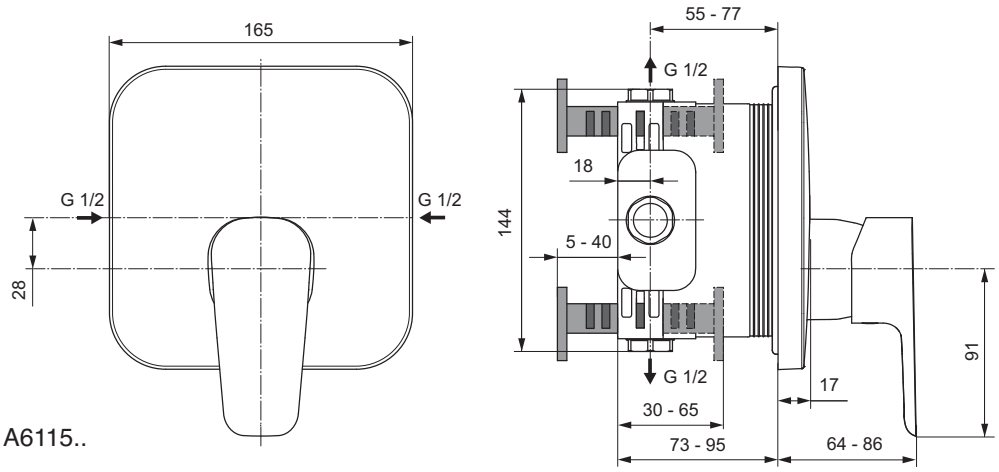

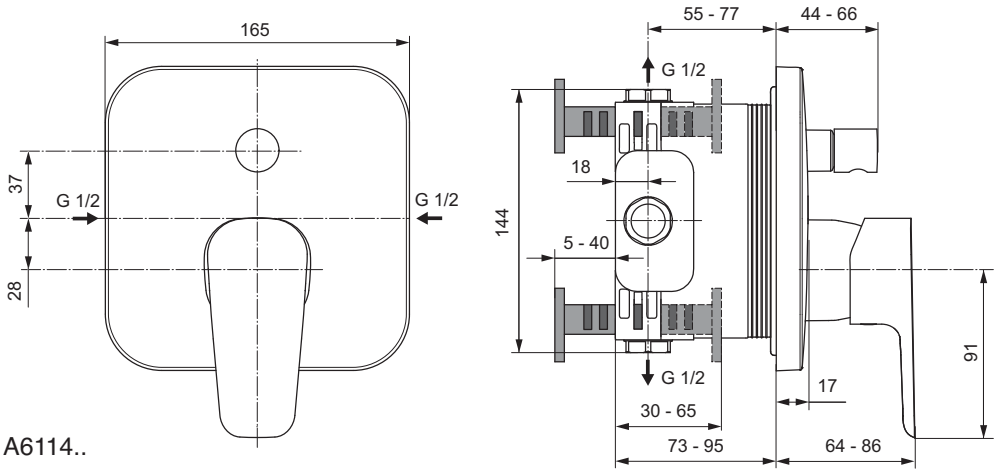

Výrobce si vyhrazuje právo na změny sortimentu, cen a technické specifikace. Pro instalaci výrobku jsou rozhodující rozměry uvedené v technických výkresech.

Umyvadlové baterie
na straně 428

Bidetové baterie
na straně 429

Vanové | Sprchové baterie
na straně 430

Série CeraPlan představuje vodovodní baterie se zajímavým designem, dokonalou funkčností a s novými technologiemi pro úsporu vody a energie – vše za velmi atraktivní ceny. Vodovodní baterie jsou vybavené CLICK kartuší, která byla vyvinuta se záměrem zvýšit pohodlí uživatelů.

Popis výrobku

Ceraplan jednopáková umyvadlová baterie DN 15. Pevný vývod, perlátor. S odtokovou garniturou G1 1/4. Vývod 117 mm. S flexibilními hadicemi G3/8. Kovová ovládací páka. Montáž zespodu – upevnění EASY FIX s centrovacím a těsnicím kroužkem. CLICK-kartuše Ø47 mm s keramickými disky. Pivot kartuše z nerez oceli. Rozsah otáčení páky 120°. Integrovaný omezovač teplé vody s ECO funkcí. Životnost testována dle EN 817. Ochrana proti hluku DIN 4109, třída 1.

Varianty výrobku

CeraPlan umyvadlová baterie DN 15. Bez odtokové garnitury.

CeraPlan umyvadlová baterie, DM 15. S odtokovou garniturou. Nízkotlaká.

Uvedené ceny jsou DPC bez DPH

Výrobky	Objednací číslo	Průtok při 3 barech	kg	Balení	Kč	EUR	
Umyvadlová baterie s odtokovou garniturou	**B3689AA**	13 l			1 830	70	R2
Varianty výrobku							
Umyvadlová baterie bez odtokové garnitury	**B4099AA**	13 l			1 720	66	R2
Umyvadlová baterie s odtokovou garniturou - nízkotlaká	**B3700AA**	7 l			3 180	122	R2

Provedení

AA Chrom

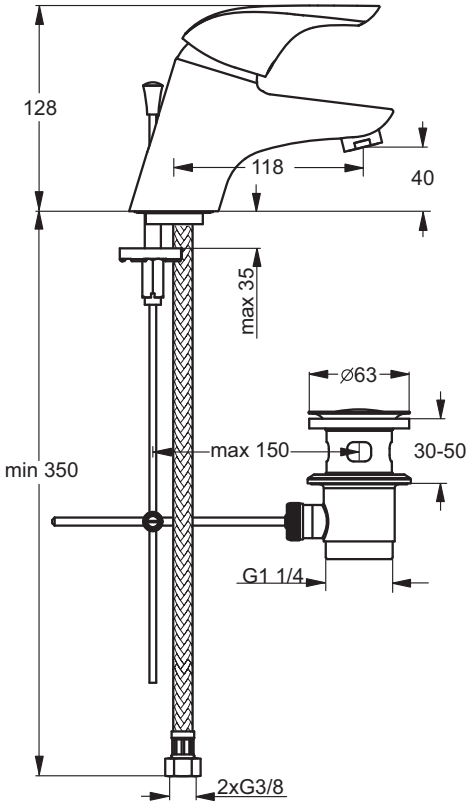

B3689..

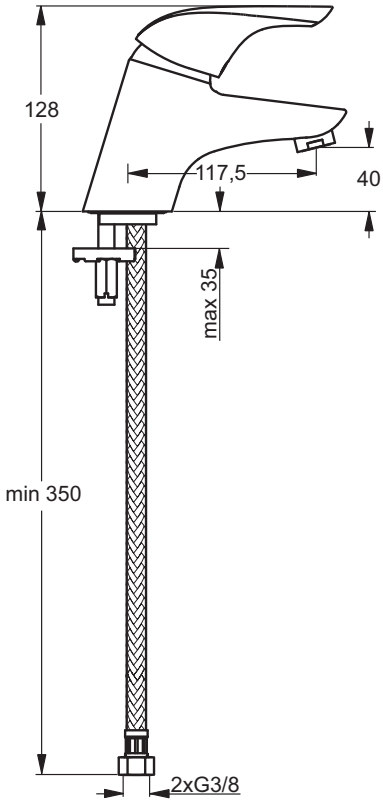

B4099..

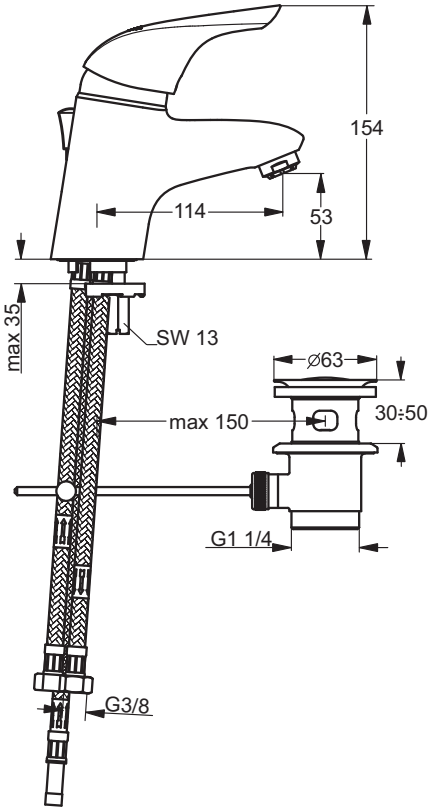

B3700..

Výrobce si vyhrazuje právo na změny sortimentu, cen a technické specifikace. Pro instalaci výrobku jsou rozhodující rozměry uvedené v technických výkresech.

Popis výrobku

Ceraplan jednopáková bidetová baterie DN 15. Pevný vývod, perlátor. S odtokovou garniturou G1 1/4. Vývod 127 mm. S flexibilními hadicemi G3/8. Kovová ovládací páka. Montáž zespodu – upevnění EASY FIX s centrovacím a těsnicím kroužkem. CLICK-kartuše Ø47 mm s keramickými disky. Pivot kartuše z nerez oceli. Rozsah otáčení páky 120°. Integrovaný omezovač teplé vody s ECO funkcí. Životnost testována dle EN 817. Ochrana proti hluku DIN 4109, třída 1.

Uvedené ceny jsou DPC bez DPH

Výrobky	Objednací číslo	Průtok při 3 barech	kg	Balení	Kč	EUR	
Bidetová baterie	**B3693AA**	13 l			1 880	72	R2

Provedení

AA Chrom

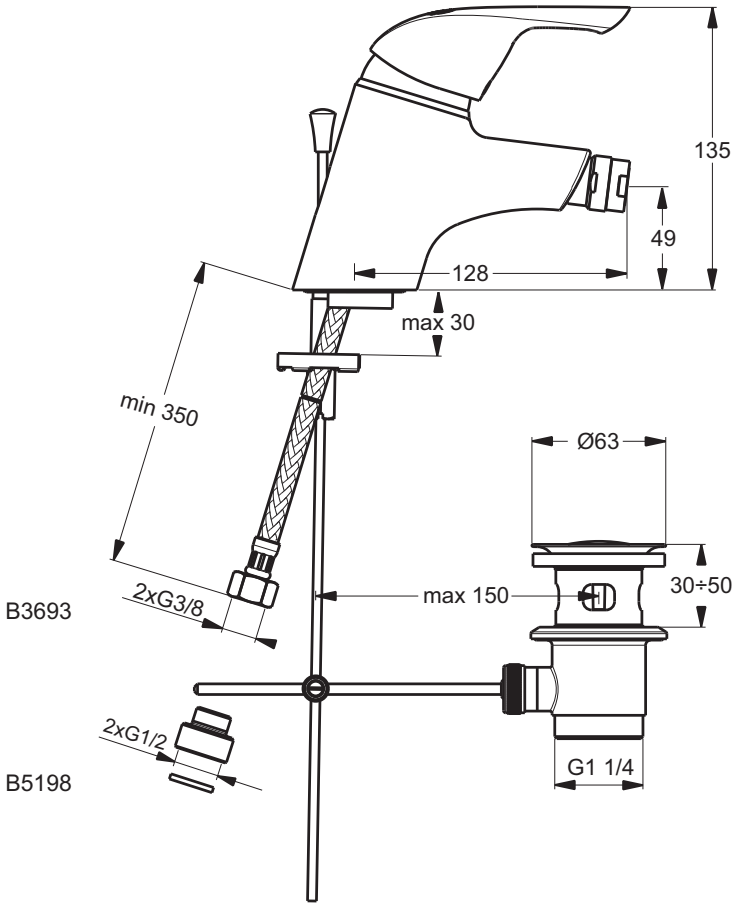

Výrobce si vyhrazuje právo na změny sortimentu, cen a technické specifikace. Pro instalaci výrobku jsou rozhodující rozměry uvedené v technických výkresech.

Popis výrobku

CeraPlan vanová baterie nástěnná DN 15. Se zařízením na zamezení zpětného toku. Vývod 158 mm. Skryté S-přípojky s nízkou hlučností (nastavitelné od 137 – 163 mm). Kovová ovládací páka. Automatický přepínač ze sprchy do vany. CLICK-kartuše Ø47 mm s keramickými disky. Pivot kartuše z nerez oceli. Rozsah otáčení páky 120°. Integrovaný omezovač teplé vody s ECO funkcí. Životnost testována dle EN 817. Ochrana proti hluku DIN 4109, třída 1.

CeraPlan sprchová baterie nástěnná DN 15. Se zařízením na zamezení zpětného toku. Skryté S-přípojky s nízkou hlučností (nastavitelné od 137 – 163 mm). Kovová ovládací páka. CLICK-kartuše Ø47 mm s keramickými disky. Pivot kartuše z nerez oceli. Rozsah otáčení páky 120°. Integrovaný omezovač teplé vody s ECO funkcí. Životnost testována dle EN 817. Ochrana proti hluku DIN 4109, třída 1.

Uvedené ceny jsou DPC bez DPH

Výrobky	Objednací číslo	Průtok při 3 barech	kg	Balení	Kč	EUR	
Vanová baterie nástěnná	**B3697AA**	21/13 l			2 330	89	R2
Sprchová baterie nástěnná	**B3699AA**	13 l			1 880	72	R2

Provedení

AA Chrom

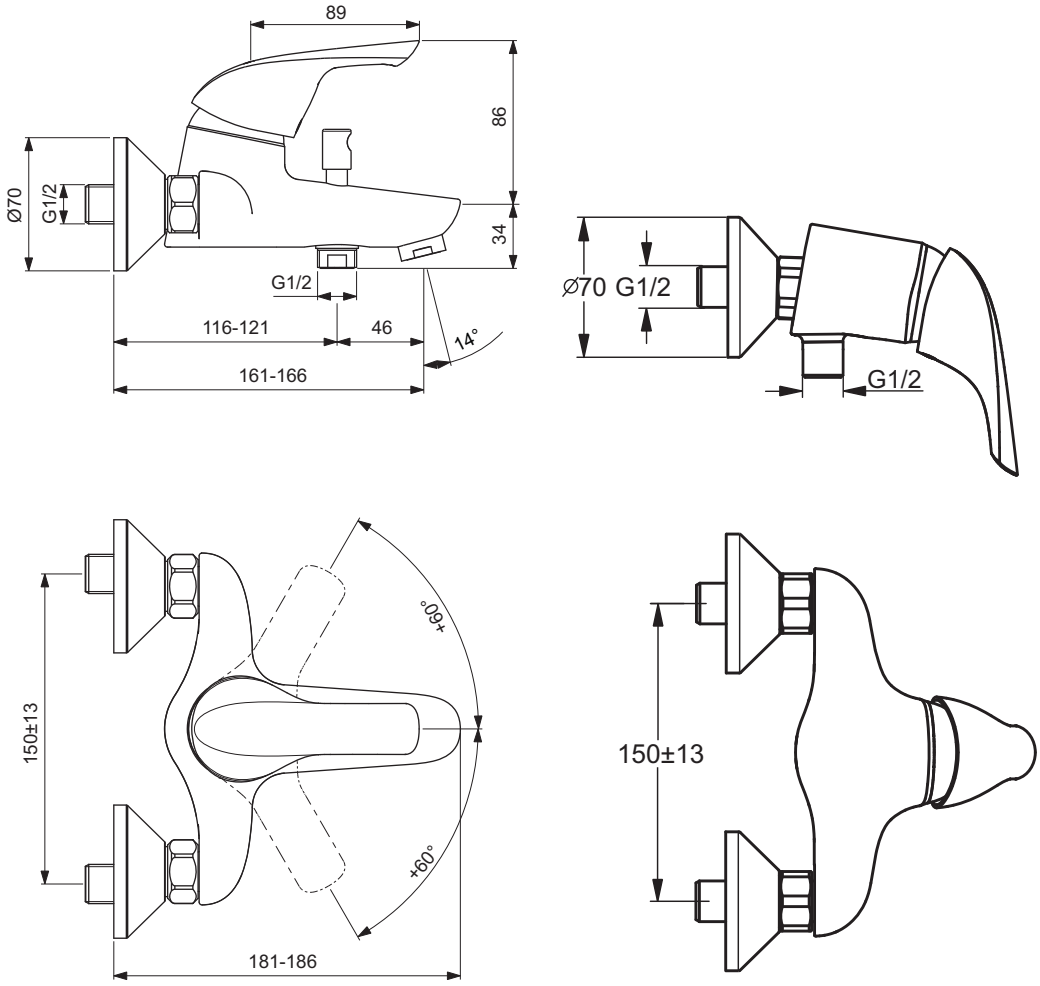

B3697..

B3699..

Výrobce si vyhrazuje právo na změny sortimentu, cen a technické specifikace. Pro instalaci výrobku jsou rozhodující rozměry uvedené v technických výkresech.

Popis výrobku

CeraPlan vanová baterie podomítková – díl 2 pro konečnou montáž. Všechny pohledové díly. Rozměry Ø163 mm. Kovová ovládací páka. S automatickým přepínáním ze sprchy do vany. CLICK-kartuše Ø47mm s keramickými disky. Integrovaný omezovač teplé vody s ECO funkcí. Těsnicí systém DICHT-FIX. Životnost testována dle EN 817. Ochrana proti hluku DIN 4109, třída 1.

CeraPlan sprchová baterie podomítková – díl 2 pro konečnou montáž. Všechny pohledové díly. Rozměry Ø163 mm. Kovová ovládací páka. CLICK-kartuše Ø47mm s keramickými disky. Integrovaný omezovač teplé vody s ECO funkcí. Těsnicí systém DICHT-FIX. Životnost testována dle EN 817. Ochrana proti hluku DIN 4109, třída 1.

Nezbytné příslušenství

Univerzální podomítkový díl 1 EASY-Box pro předmontáž pro vanové, sprchové a termostatické baterie (A1000NU). Příslušenství viz strana 598.

Uvedené ceny jsou DPC bez DPH

Výrobky	Objednací číslo	Průtok při 3 barech	kg	Balení	Kč	EUR	
Vanová baterie podomítková, díl 2	**A4712AA**	26/24 l			2 890	111	R2
Sprchová baterie podomítková, díl 2	**A4713AA**	26/24 l			2 230	85	R2
Nezbytné příslušenství							
Univerzální podomítkový díl 1 EASY-Box pro vanové a sprchové baterie	**A1000NU**	26/24 l			1 980	76	R2

Provedení

AA Chrom

NU Neutralní

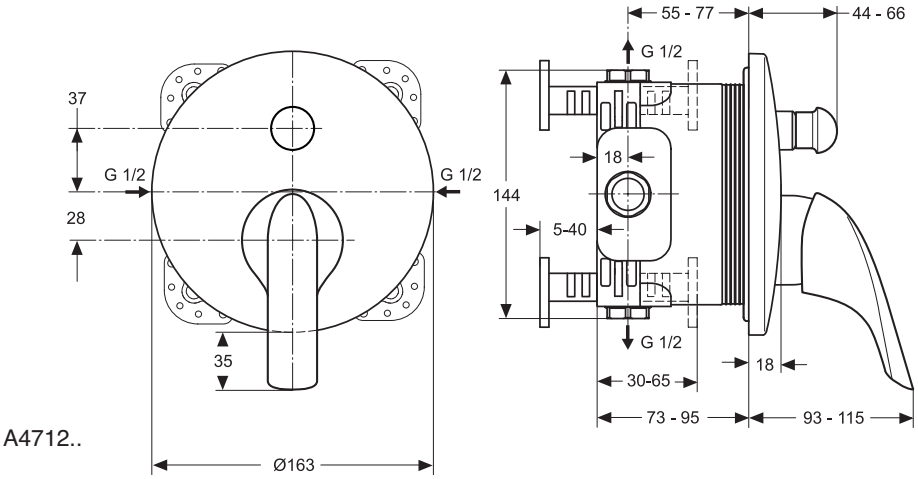

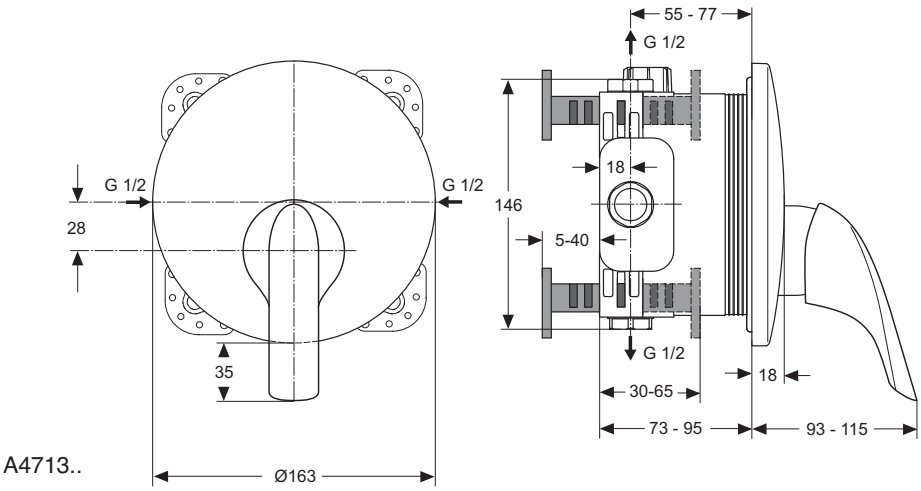

Popis výrobku

CeraPlan vanová baterie jednootvorová DN 15. Pevný vývod, perlátor. Vývod 160 mm. Kovová ovládací páka. Automatický přepínač ze sprchy do vany. Montáž zespodu – upevnění EASY FIX s centrovacím a těsnicím kroužkem. CLICK-kartuše s keramickými disky. Pivot kartuše z nerez oceli. Rozsah otáčení páky 120°. Integrovaný omezovač teplé vody s ECO funkcí. Životnost testována dle EN 817. Ochrana proti hluku DIN 4109, třída 1.

Uvedené ceny jsou DPC bez DPH

Výrobky	Objednací číslo	Průtok při 3 barech	kg	Balení	Kč	EUR	
Vanová baterie jednootvorová	**B3698AA**	21/13 l			2 930	113	R2

Provedení

AA Chrom

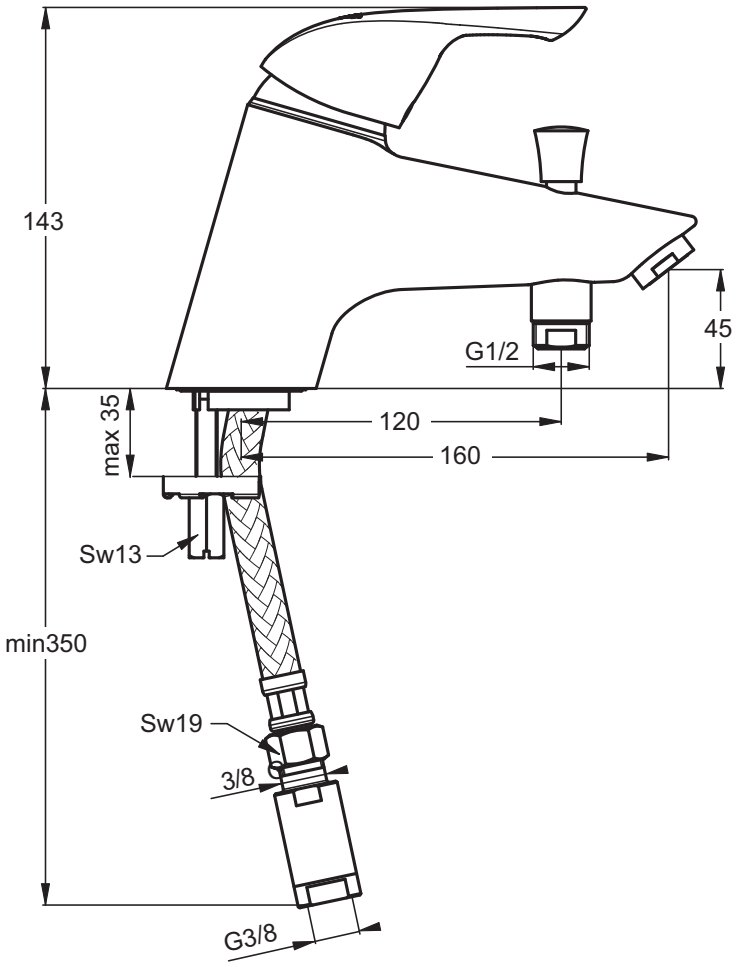

Výrobce si vyhrazuje právo na změny sortimentu, cen a technické specifikace. Pro instalaci výrobku jsou rozhodující rozměry uvedené v technických výkresech.

Umyvadlové baterie
na straně 434

Vanové | Sprchové baterie
na straně 442

Bezdotyková technologie senzorových vodovodních baterií („No-Touch") umožňuje mytí rukou bez nutnosti dotýkat se ovládací páky baterie, a tím je zajištěna maximální hygiena, komfort a hospodárnost. Optické senzory automaticky kontrolují spotřebu vody a dodávají vodu pouze v tom případě, kdy je skutečně požadována. Senzorové baterie se vyznačují nejvyšší funkčností a hodí se k jakémukoliv běžně prodávanému umyvadlu. Plánujte vaše projekty, tak jak jste zvyklí – žádné stavební úpravy ani přizpůsobení nejsou požadovány!

Popis výrobku

CeraPlus senzorová umyvadlová baterie směšovací DN 15 s možností regulace teploty vody pomocí ovladače na těle baterie. Technologie IdealPure® – oddělené vodní cesty ze speciálních plastů eliminují vyplavování niklu a olova z těla baterie. Pevný vývod, speciální perlátor s pojistkou proti odcizení s laminární regulací průtoku. S integrovanou elektronikou v těle baterie. Odolná proti tepelnému šoku až do 80°C po dobu 60 min. Bezpečnostní uzavření po 55 sekundách. Plynulá aktivace. Vývod 116 mm. Výška vývodu 112 mm. S flexibilními hadicemi. Montáž zespodu – EASY FIX. (s připojením G1/2). Ochrana proti hluku DIN 4109, třída 1.

Varianty výrobku

CeraPlus senzorová umyvadlová baterie bez možnosti přímé regulace teploty DN 15.
Pro regulaci teploty vody lze použít bezpečnostní termostatický ventil (A5776AA).

Doporučené příslušenství

Dálkové ovládání k programování baterie (A961765NU) – viz strana 444.
Bezpečnostní termostatický ventil (A5776AA) – viz strana 450.
Připojovací sada k bezpečnostnímu termostatickému ventilu (A5777AA).

Uvedené ceny jsou DPC bez DPH

Výrobky	Objednací číslo	Průtok při 3 barech	kg	Balení	Kč	EUR	
Senzorová umyvadlová baterie směšovací (baterie - 6V)	**A6145AA**	4,7 l			8 500	327	R2
Senzorová umyvadlová baterie směšovací (síť - 230V)	**A6146AA**	4,7 l			8 850	340	R2
Varianty výrobku							
Senzorová umyvadlová baterie bez možnosti přímé regulace teploty (baterie - 6V)	**A6143AA**	4,7 l			7 950	305	R2
Senzorová umyvadlová baterie bez možnosti přímé regulace teploty (síť - 230V)	**A6144AA**	4,7 l			8 180	315	R2
Doporučené příslušenství							
Dálkové ovládání k programování baterie	**A961765NU**				9 320	358	R2
Bezpečnostní termostatický ventil	**A5776AA**				3 300	127	R2
Připojovací sada k bezpečnostnímu termostatickému ventilu	**A5777AA**				670	26	R2

Provedení

AA Chrom
NU Neutralní

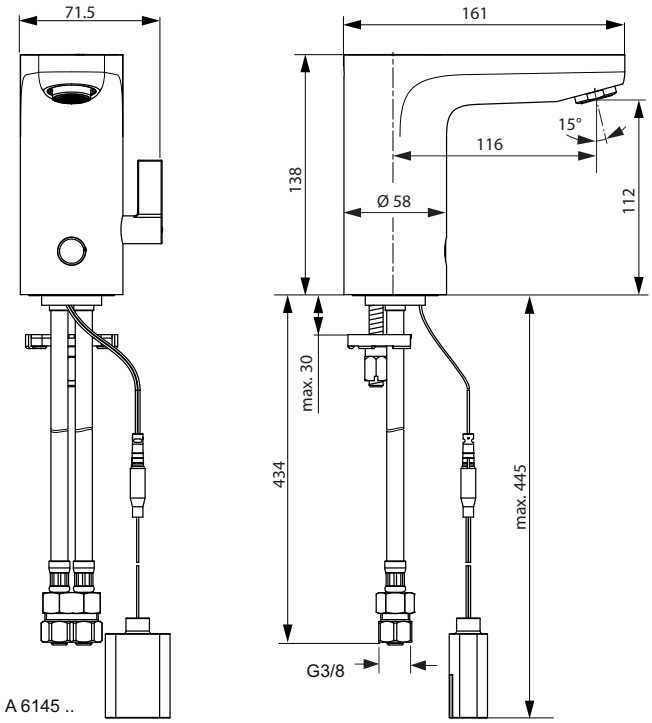

A 6145 ..

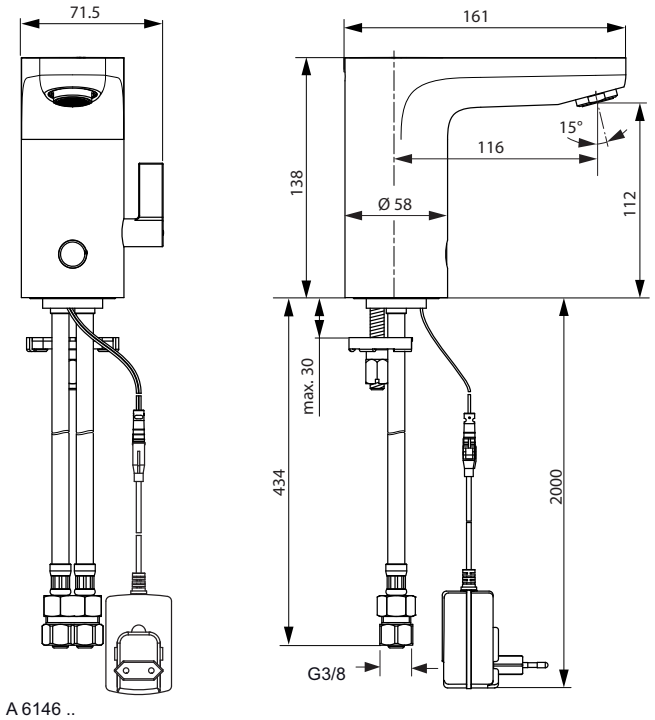

A 6146 ..

Výrobce si vyhrazuje právo na změny sortimentu, cen a technické specifikace. Pro instalaci výrobku jsou rozhodující rozměry uvedené v technických výkresech.

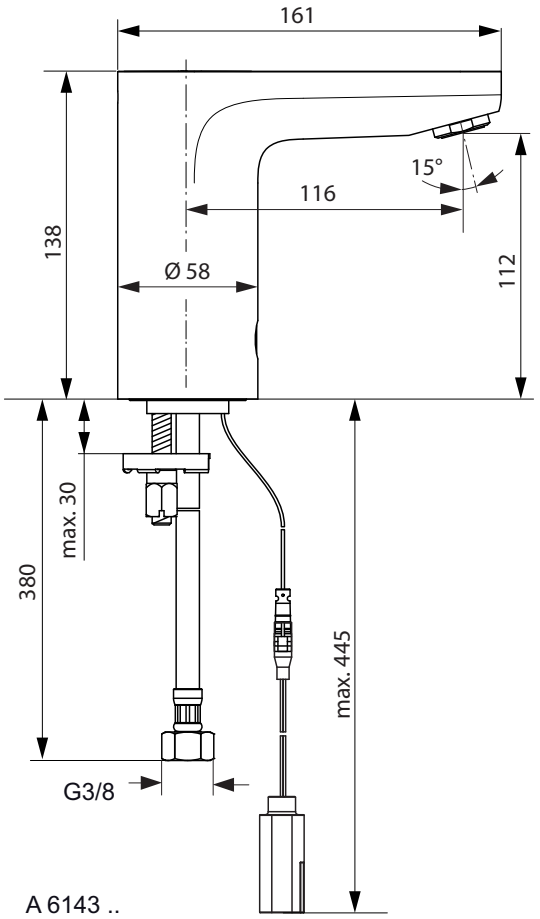

A 6143 ..

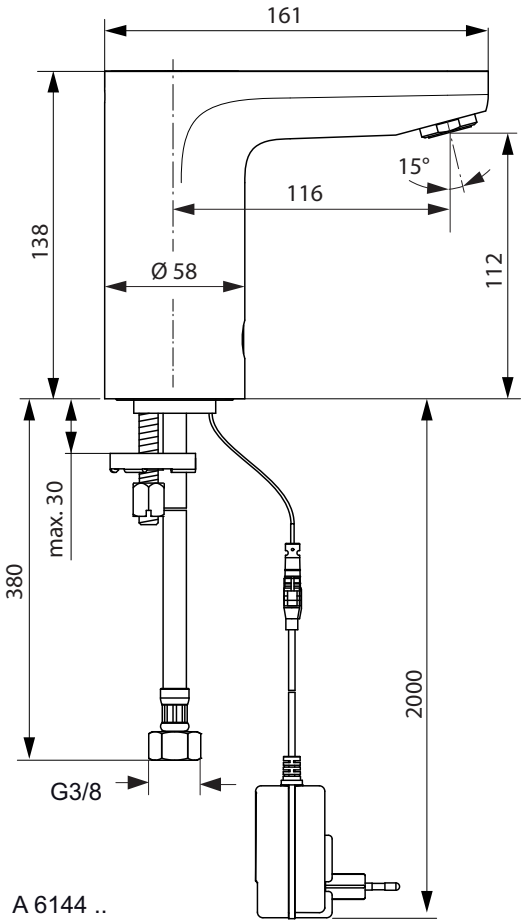

A 6144 ..

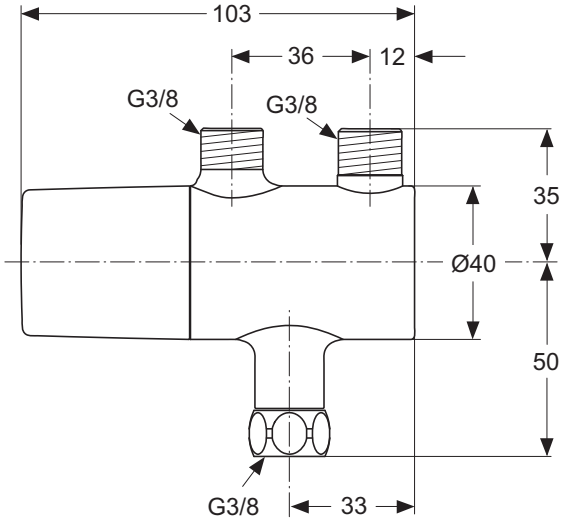

A5776..

Popis výrobku

CeraPlus senzorová umyvadlová baterie směšovací DN 15.
S integrovanou elektronikou – na baterie (6 V). Pevný vývod a speciální perlátor s pojistkou proti odcizení a s laminární regulací průtoku. Bezpečnostní uzavření po 55 sekundách. Je možné provést termickou desinfekci. S plynulou aktivací. Bez odtokové garnitury. Vývod 116 mm. S flexibilními hadicemi. Montáž zespodu (s připojením G1/2). Ochrana proti hluku DIN 4109, třída 1.

CeraPlus senzorová umyvadlová baterie směšovací DN 15.
S integrovanou elektronikou – k připojení na síť (230 V). Pevný vývod a speciální perlátor s pojistkou proti odcizení a s laminární regulací průtoku. Bezpečnostní uzavření po 55 sekundách. S plynulou aktivací. Je možné provést termickou desinfekci. Bez odtokové garnitury. Vývod 116 mm. S flexibilními hadicemi. Montáž zespodu (s připojením G1/2). Ochrana proti hluku DIN 4109, třída 1.

Varianty výrobku

CeraPlus senzorová umyvadlová baterie bez možnosti regulace teploty DN 15. S integrovanou elektronikou – na baterie (6 V).
CeraPlus senzorová umyvadlová baterie bez možnosti regulace teploty DN 15. S integrovanou elektronikou – k připojení na síť (230 V).
Pro regulaci teploty vody lze použít bezpečnostní termostatický ventil (A5776AA).

Doporučené příslušenství

Dálkové ovládání k programování baterie (A961765NU) – viz strana 444.
Bezpečnostní termostatický ventil (A5776AA) – viz strana 450.
Připojovací sada k bezpečnostnímu termostatickému ventilu (A5777AA).

Uvedené ceny jsou DPC bez DPH

Výrobky	Objednací číslo	Průtok při 3 barech	kg	Balení	Kč	EUR	
Sensorová umyvadlová baterie směšovací (na baterie 6 V)	**A4152AA**	7 l			9 440	363	R2
Sensorová umyvadlová baterie směšovací (k připojení na síť 230 V)	**A4154AA**	6 l			9 880	380	R2
Varianty výrobku							
Sensorová umyvadlová baterie bez regulace teploty (na baterie 6 V)	**A4151AA**	6 l			8 940	344	R2
Sensorová umyvadlová baterie bez regulace teploty (k připojení na síť 230 V)	**A4153AA**	6 l			9 410	362	R2
Doporučené příslušenství							
Dálkové ovládání k programování baterie	**A961765NU**				9 320	358	R2
Bezpečnostní termostatický ventil	**A5776AA**				3 300	127	R2
Připojovací sada k bezpečnostnímu termostatickému ventilu	**A5777AA**				670	26	R2

Provedení

AA Chrom
NU Neutralní

Výrobce si vyhrazuje právo na změny sortimentu, cen a technické specifikace. Pro instalaci výrobku jsou rozhodující rozměry uvedené v technických výkresech.

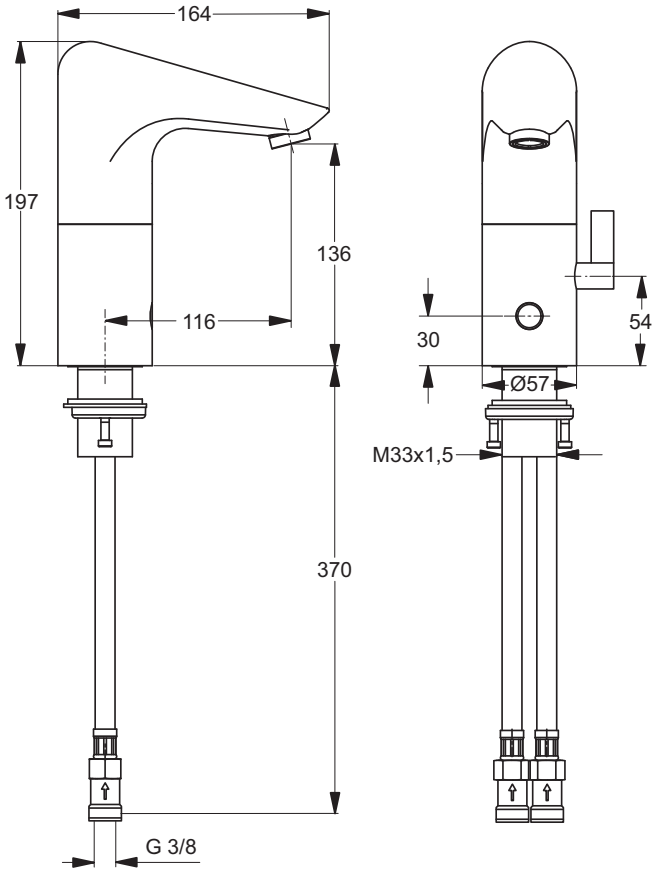

A4152..

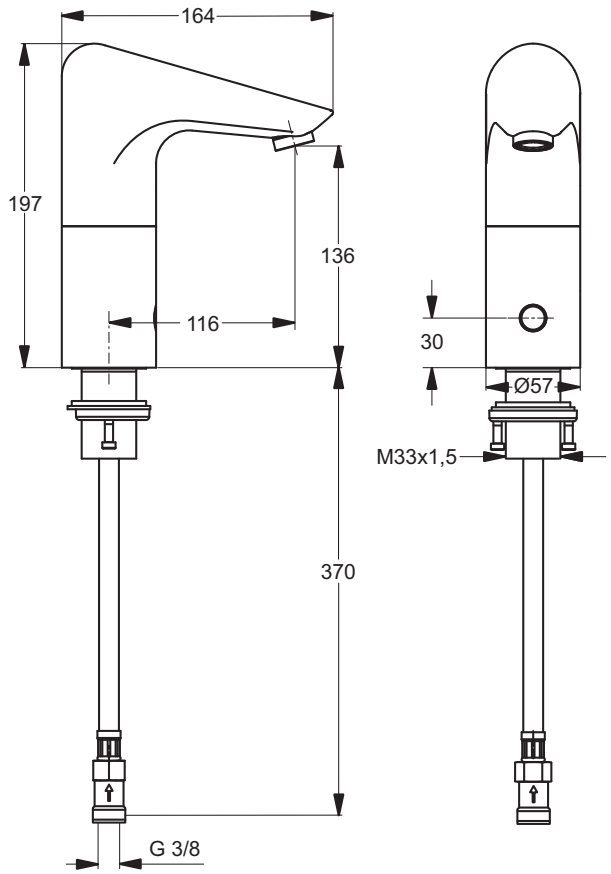

A4151..

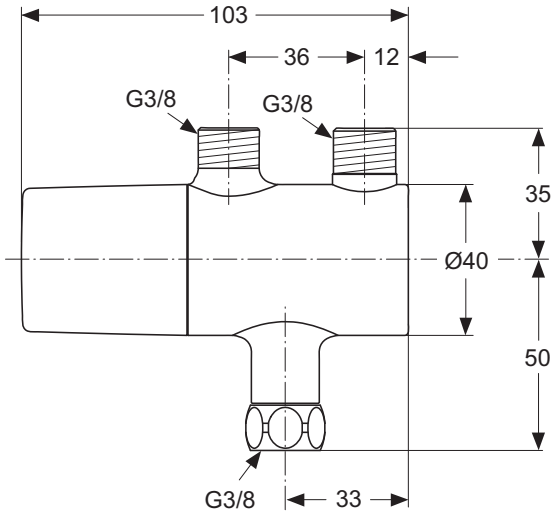

A5776..

Popis výrobku

CeraPlus senzorová termostatická umyvadlová baterie podomítková směšovací DN 15 s možností regulace teploty vody na těle baterie. Pevný vývod 150 | 230 mm. Speciální perlátor s pojistkou proti odcizení s laminární regulací průtoku. S integrovanou elektronikou. Bezpečnostní uzavření po 55 sekundách. Plynulá aktivace. Ochrana proti hluku DIN 4109, třída 1.

Varianty výrobku

CeraPlus senzorová termostatická umyvadlová baterie podomítková směšovací DN 15 s možností regulace teploty pouze pomocí speciálního nástroje. Pevný vývod 150 | 230 mm. Speciální perlátor s pojistkou proti odcizení s laminární regulací průtoku. S integrovanou elektronikou. Bezpečnostní uzavření po 55 sekundách. Plynulá aktivace. Možnost provést termickou desinfekci. Ochrana proti hluku DIN 4109, třída 1.

Nezbytné příslušenství

Univerzální podomítkový díl 1 EASY-Box pro předmontáž pro vanové, sprchové a termostatické baterie (A1000NU). Příslušenství viz strana 598.

Doporučené příslušenství

Dálkové ovládání k programování baterie (A961765NU) – viz str. 444. Prodlužovací kabel 200 cm (A960635NU).

Uvedené ceny jsou DPC bez DPH

Výrobky	Objednací číslo	Průtok při 3 barech	kg	Balení	Kč	EUR	
Senzorová umyvadlová baterie podomítková, díl 2 vývod 150 mm, regulace teploty na těle baterie (baterie 6V)	**A6147AA**	8 l			13 460	517	R2
Senzorová umyvadlová baterie podomítková, díl 2 vývod 150 mm, regulace teploty na těle baterie (síť 230V)	**A6148AA**	8 l			13 700	527	R2
Senzorová umyvadlová baterie podomítková, díl 2 vývod 230 mm, regulace teploty na těle baterie (baterie 6V)	**A6151AA**	8 l			14 510	558	R2
Senzorová umyvadlová baterie podomítková, díl 2 vývod 230 mm, regulace teploty na těle baterie (síť 230V)	**A6152AA**	8 l			14 750	567	R2
Varianty výrobku							
Senzorová umyvadlová baterie podomítková, díl 2 vývod 150 mm, regulace teploty pomocí speciálního nástroje (baterie 6V)	**A6149AA**	8 l			14 230	547	R2
Senzorová umyvadlová baterie podomítková, díl 2 vývod 150 mm, regulace teploty pomocí speciálního nástroje (síť 230V)	**A6150AA**	8 l			14 460	556	R2
Senzorová umyvadlová baterie podomítková, díl 2 vývod 230 mm, regulace teploty pomocí speciálního nástroje (baterie 6V)	**A6153AA**	8 l			15 260	587	R2
Senzorová umyvadlová baterie podomítková, díl 2 vývod 230 mm, regulace teploty pomocí speciálního nástroje (síť 230V)	**A6154AA**	8 l			15 490	596	R2
Nezbytné příslušenství							
Univerzální podomítkový díl 1 EASY-Box pro vanové a sprchové baterie	**A1000NU**	26/24 l			1 980	76	R2
Doporučené příslušenství							
Dálkové ovládání k programování baterie	**A961765NU**				9 320	358	R2
Prodlužovací kabel 200 cm	**A960635NU**				350	13	R2

Provedení

AA Chrom

NU Neutralní

Výrobce si vyhrazuje právo na změny sortimentu, cen a technické specifikace. Pro instalaci výrobku jsou rozhodující rozměry uvedené v technických výkresech.

A6147..
A6148..

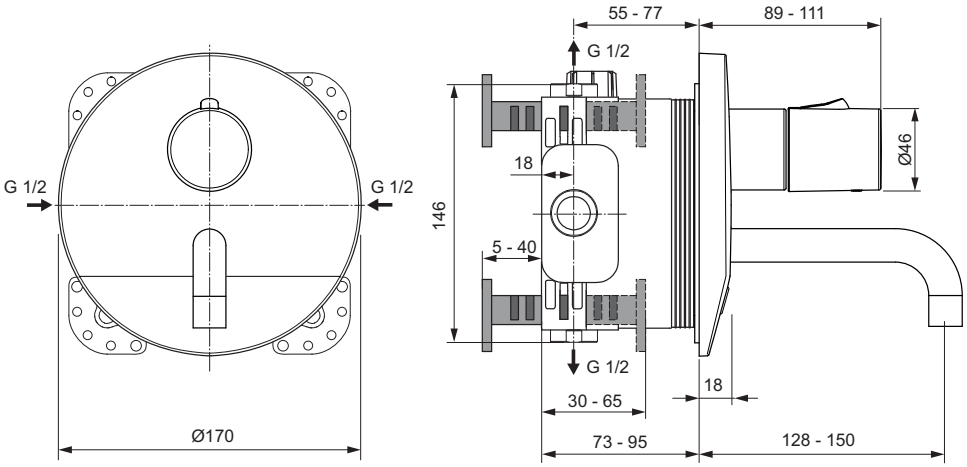

A6151..
A6152..

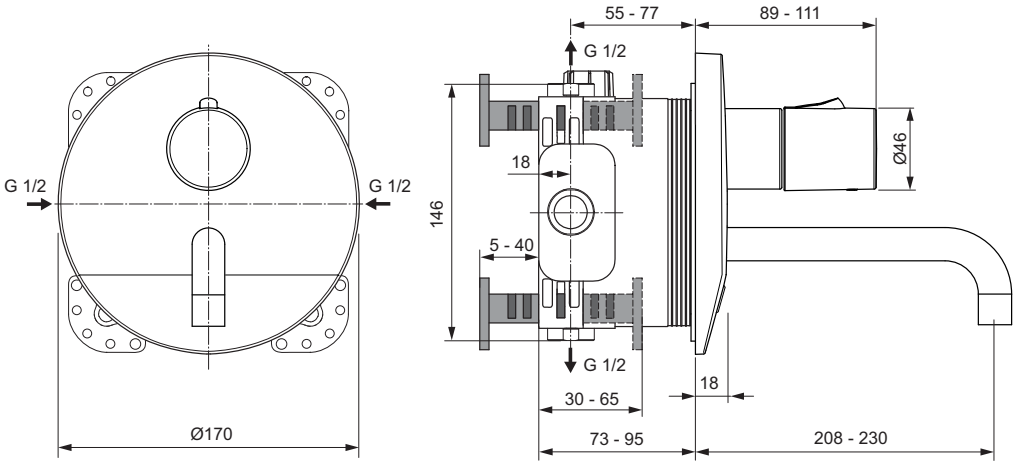

A6149..
A6150..

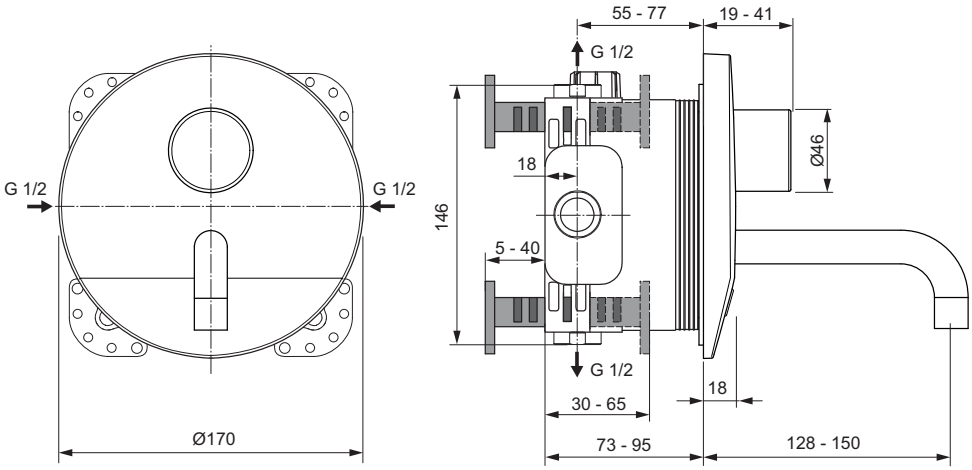

A6153..
A6154..

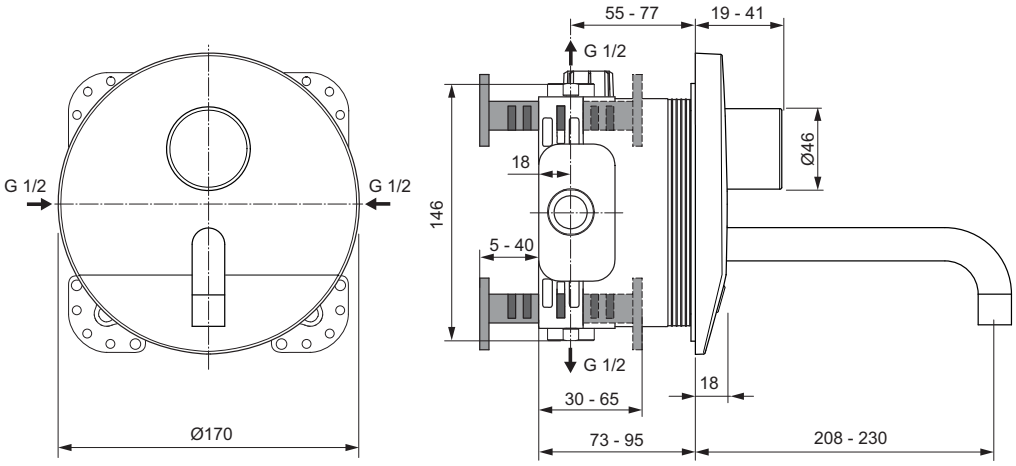

Výrobce si vyhrazuje právo na změny sortimentu, cen a technické specifikace. Pro instalaci výrobku jsou rozhodující rozměry uvedené v technických výkresech.

Popis výrobku

CeraPlus senzorová umyvadlová baterie podomítková bez možnosti regulace teploty na těle baterie. DN 15. Pevný vývod a speciální perlátor s pojistkou proti odcizení a s laminární regulací průtoku. S externí elektronikou. Bezpečnostní uzavření po 55 sekundách. S plynulou aktivací. Je možné provést termickou desinfekci. Vývod 150 mm. Ochrana proti hluku DIN 4109, třída 1. Montáž možná pouze do zdi zezadu.

CeraPlus senzorová umyvadlová baterie podomítková bez možnosti regulace teploty na těle baterie. DN 15. Pevný vývod a speciální perlátor s pojistkou proti odcizení a s laminární regulací průtoku. Separátní senzor. S externí elektronikou. Bezpečnostní uzavření po 55 sekundách. S plynulou aktivací. Je možné provést termickou desinfekci. Vývod 150 mm. Ochrana proti hluku DIN 4109, třída 1. Montáž možná pouze do zdi zezadu.

Varianty výrobku

CeraPlus senzorová umyvadlová baterie podomítková DN 15. Vývod 230 mm. Montáž možná pouze do zdi zezadu.

Nezbytné příslušenství

Elektronický připojovací box – na baterie (6V) (A3807NU) nebo Elektronický připojovací box – k připojení na síť (230 V) (A3808NU). Elektronický připojovací box Multi – při montáži více umyvadel v jedné řadě v kombinaci s A3808NU (A3809NU).

Doporučené příslušenství

Dálkové ovládání k programování baterie (A961765NU) – viz str. 444. Díl 1 připojovací box – termostat pro směšování teploty: Univerzální termostatická jednotka je použitelná pro všechny senzorové baterie Ideal Standard s elektronickým připojovacím boxem (A3813NU).

Uvedené ceny jsou DPC bez DPH

Výrobky	Objednací číslo	Průtok při 3 barech	kg	Balení	Kč	EUR	
Senzorová umyvadlová baterie podomítková	**A4159AA**	9 l			5 060	194	R2
Senzorová umyvadlová baterie podomítková (separátní senzor; vývod 150 mm)	**A4160AA**	9 l			6 270	241	R2
Varianty výrobku							
Senzorová umyvadlová baterie podomítková (separátní senzor; vývod 230 mm)	**A4161AA**	9 l			7 080	272	R2
Nezbytné příslušenství							
Elektronický připojovací box (na baterie)	**A3807NU**				5 250	202	R2
Elektronický připojovací box (k připojení na síť)	**A3808NU**				6 700	258	R2
Elektronický připojovací box Multi (pro montáž více umyvadel v řadě v kombinaci s A3808NU)	**A3809NU**				4 350	167	R2
Doporučené příslušenství							
Termostatický připojovací box pro směšování teploty (univerzální použitelný se všemi senzorovými bateriemi)	**A3813NU**				2 940	113	R2
Dálkové ovládání k programování baterie	**A961765NU**				9 320	358	R2

Provedení

AA Chrom

NU Neutralní

Výrobce si vyhrazuje právo na změny sortimentu, cen a technické specifikace. Pro instalaci výrobku jsou rozhodující rozměry uvedené v technických výkresech.

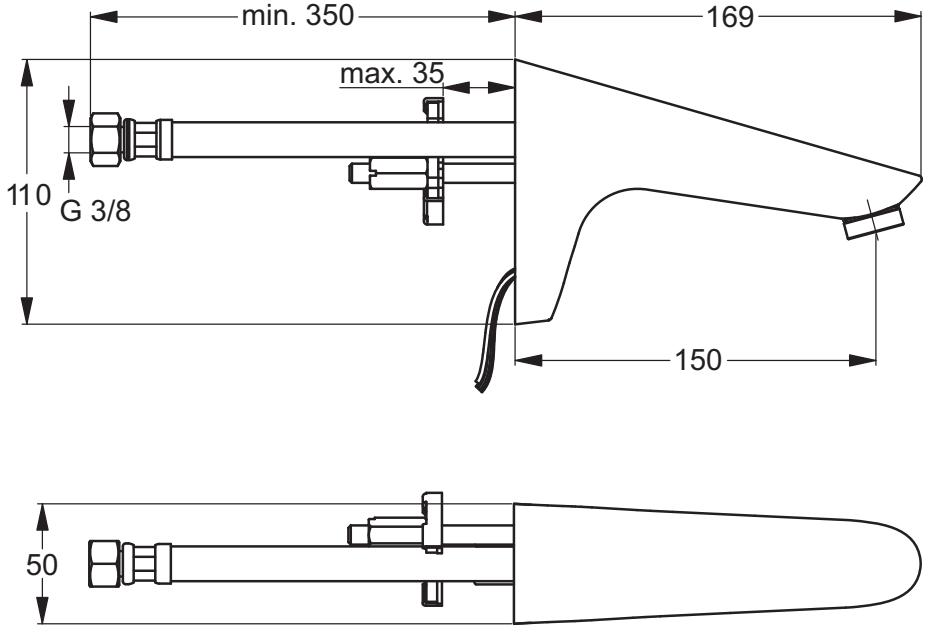

A4159..

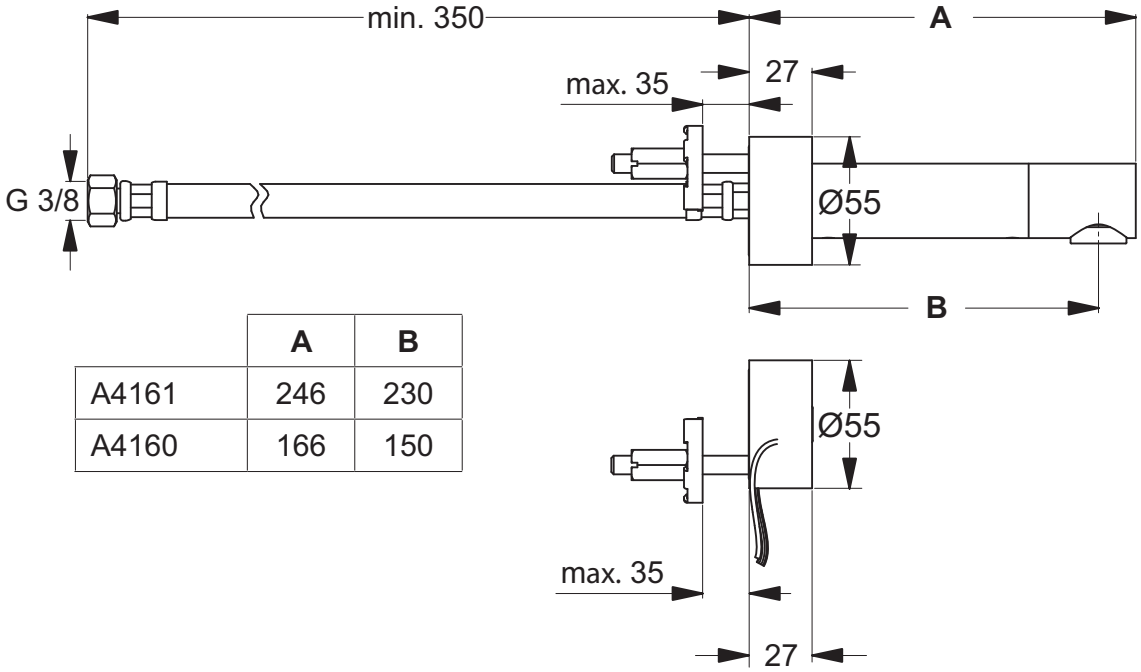

	A	B
A4161	246	230
A4160	166	150

Popis výrobku

CeraPlus senzorová termostatická sprchová baterie podomítková směšovací DN 15 s možností regulace teploty vody na těle baterie. S integrovanou elektronikou. Bezpečnostní uzavření po 55 sekundách. S plynulou aktivací. Automatické propláchnutí každých 48 hodin (15 sek). Ochrana proti hluku DIN 4109, třída 1.

Varianty výrobku

CeraPlus senzorová termostatická sprchová baterie podomítková směšovací DN 15 s možností regulace teploty pomocí speciálního nástroje. S integrovanou elektronikou. Bezpečnostní uzavření po 55 sekundách. S plynulou aktivací. Automatické propláchnutí každých 48 hodin (15 sek). Ochrana proti hluku DIN 4109, třída 1.

Nezbytné příslušenství

Univerzální podomítkový díl 1 EASY-Box pro předmontáž pro vanové, sprchové a termostatické baterie (A1000NU).
Příslušenství viz strana 598.

Doporučené příslušenství

Dálkové ovládání k programování baterie (A961765NU) – viz str. 444.
Hlavová sprcha Anti-vandal (A4844AA).
Prodlužovací kabel 200 cm (A960635NU).

Uvedené ceny jsou DPC bez DPH

Výrobky	Objednací číslo	Průtok při 3 barech	kg	Balení	Kč	EUR	
Senzorová sprchová baterie podomítková regulace teploty na těle baterie (baterie 6V)	**A6155AA**				12 520	481	R2
Senzorová sprchová baterie podomítková regulace teploty na těle baterie (síť 230V)	**A6156AA**				12 760	491	R2
Varianty výrobku							
Senzorová sprchová baterie podomítková regulace teploty pomocí speciálního nástroje (baterie 6V)	**A6157AA**				13 460	517	R2
Senzorová sprchová baterie podomítková regulace teploty pomocí speciálního nástroje (síť 230V)	**A6158AA**				13 700	527	R2
Nezbytné příslušenství							
Univerzální podomítkový díl 1 EASY-Box pro vanové a sprchové baterie	**A1000NU**	26/24 l			1 980	76	R2
Doporučené příslušenství							
Dálkové ovládání k programování baterie	**A961765NU**				9 320	358	R2
Prodlužovací kabel 200 cm	**A960635NU**				350	13	R2
Hlavová sprcha anti-vandal	**A4844AA**	9/6 l			3 210	123	R2

Provedení

AA Chrom
NU Neutralní

Výrobce si vyhrazuje právo na změny sortimentu, cen a technické specifikace. Pro instalaci výrobku jsou rozhodující rozměry uvedené v technických výkresech.

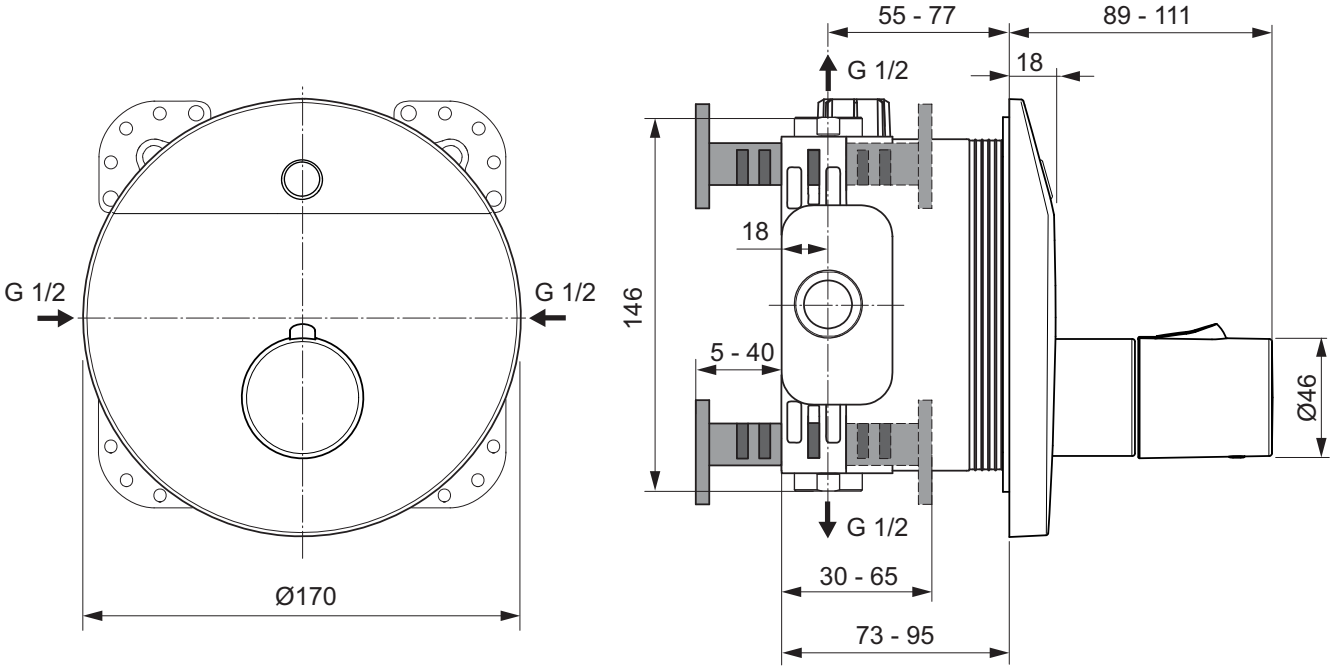
55 - 77
89 - 111
G 1/2
18
G 1/2
G 1/2
18
146
5 - 40
Ø46
G 1/2
30 - 65
Ø170
73 - 95

A6155..

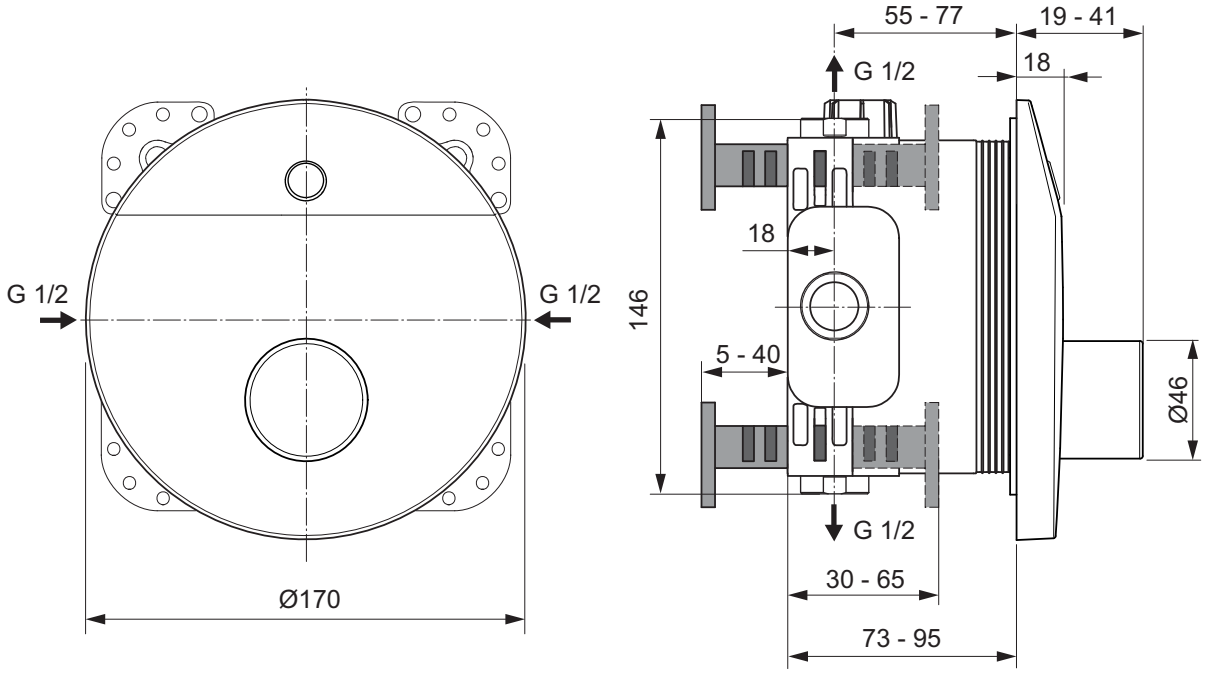
55 - 77
19 - 41
G 1/2
18
18
G 1/2
G 1/2
146
5 - 40
Ø46
G 1/2
30 - 65
Ø170
73 - 95

A6157..

Parametry programování dálkového ovládání k CeraPlus senzorovým bateriím

Program		Popis	Fixní nastavení	Volitelné nastavení			
				Název	Výchozí nastavení	Rozsah	Interval | Jednotka
1.	Čištění	Program umožňující vypnutí senzoru na nějaký čas, např. při čištění umyvadla nebo baterie					
2.	Dezinfekce	Program umožňující otevření ventilu na nějaký čas -> termická desinfekce					
3.	Diagnóza	Diagnóza právě zapnutého programu					
4.	Parametr	Zde mohou být nastaveny následující funkce:					
4.1.	Mytí rukou	Voda teče po dobu aktivace senzoru	– Voda teče ještě 2 sekundy po deaktivaci senzoru	4.1.1. Automatické propláchnutí baterie (spustí se x hodin po posledním použití baterie)	Vypnuto	6; 12; 24; 48; 72	Hodiny
			– Z bezpečnostních důvodů se voda automaticky zastaví po 55 sekundách	4.1.2. Doba trvání automatického propláchnutí	15 s	1 … 240	1s
4.2.	Automatické vypnutí	Voda teče po dobu předem nastaveného času		4.2.1 Doba trvání průtoku vody po aktivaci senzoru	15 s	1; 2; 3,25; 7,5; 10; 15; 30; 60; 120; 240	Sekundy
				4.2.2 Automatické propláchnutí baterie (spustí se x hodin po posledním použití baterie)	Vypnuto	6; 12; 24; 48; 72	Hodiny
				4.1.2. Doba trvání automatického propláchnutí	15 s	1 … 240	1s
4.3.	Zapnutí/Vypnutí	Senzor funguje jako vypínač: – První aktivace senzoru = zapnutí – Druhá aktivace senzoru = vypnutí (Doba trvání průtoku vody po aktivaci senzoru je přednastavena na maximální dobu, kterou nelze překročit)		4.3.1 Maximální doba trvání průtoku vody po aktivaci senzoru	15 s	3,25; 7,5; 10; 15; 30; 60; 120; 240	Sekundy
				4.3.2 Automatické propláchnutí baterie (spustí se x hodin po posledním použití baterie)	Vypnuto	6; 12; 24; 48; 72	Hodiny
				4.3.3. Doba trvání automatického propláchnutí	15 s	1 … 240	1s
4.4.	Urinál	Voda začne protékat až po deaktivaci senzoru	– Senzor se aktivuje až po 3 sekundách, kdy před ním stojí osoba (nebude aktiviván při průchodu osoby kolem) – 5 sekund po deaktivaci (po té co osoba odešla) se zapne splachování	4.4.1 Doba splachování	8 s	0,25 … 10	0,25 s
				4.4.2 Automatické splachování urinálu (spustí se x hodin po posledním použití urinálu)	24 hodin	6; 12; 24; 48; 72	Hodiny
				4.4.3. Doba trvání automatického spláchnutí	8 s	0 … 240	1s
4.5.	Urinal s předoplachem	Předoplach je aktivován 3 sekundy po příchodu osoby k urinálu. Po použití urinálu běží spláchnutí jako u bodu 4.4.	– Senzor se aktivuje až po 3 sekundách, kdy před ním stojí osoba (nebude aktiviván při průchodu osoby kolem) a délka poředoplachu je 1.5 sekundy – 5 sekund po deaktivaci (po té co osoba odešla) se zapne splachování	4.5.1 Doba splachování	8 s	0,25 … 10	0,25 s
				4.5.2 Automatické splachování urinálu (spustí se x hodin po posledním použití urinálu)	24 hodin	6; 12; 24; 48; 72	Hodiny
				4.5.3. Doba trvání automatického spláchnutí	8 s	0 … 240	1s

Ceník 2019 - Ideal Standard s.r.o., Zemská 623, 415 74 Teplice - Tel.: +420 417 592 111 - www.idealstandard.cz
Výrobce si vyhrazuje právo na změny sortimentu, cen a technické specifikace. Pro instalaci výrobku jsou rozhodující rozměry uvedené v technických výkresech.

Umyvadlové baterie

na straně 446

Bezpečnostní vodovodní baterie řady CeraPlus jsou vzorovým příkladem spojení funkčnosti, hospodárnosti, a bezpečnosti. Otevírají se výhradně doprava v rozsahu od studené do teplé vody. Otočením páky roste současně teplota a průtokové množství vody – to vede ke snížení spotřeby energie a vody.

Popis výrobku

CeraPlus bezpečnostní umyvadlová baterie s odtokovu garniturou G1 1/4 DN 15. Prodloužená kovová ovládací páka 180 mm se zabudovaným symbolem teplá/studená. Pevný vývod a speciální perlátor s pojistkou proti odcizení a s laminární regulací průtoku. Cyklický ventil (otvírá se doprava od studené do teplé). Vývod 108 mm. S flexibilními hadicemi. Montáž zespodu – upevnění EASY FIX s centrovacím a těsnicím kroužkem. Kartuše s keramickými disky. Pivot kartuše lisovaný kov. Rozsah otáčení páky 125°. Integrovaný omezovač teplé vody. Životnost testována dle EN 817. Ochrana proti hluku DIN 4109, třída 1.

Uvedené ceny jsou DPC bez DPH

Výrobky	Objednací číslo	Průtok při 3 barech	kg	Balení	Kč	EUR	
Bezpečnostní umyvadlová baterie s odtokovu garniturou (ovládací páka 180 mm)	**B8219AA**	13 l			4 640	178	R2

Provedení

AA Chrom

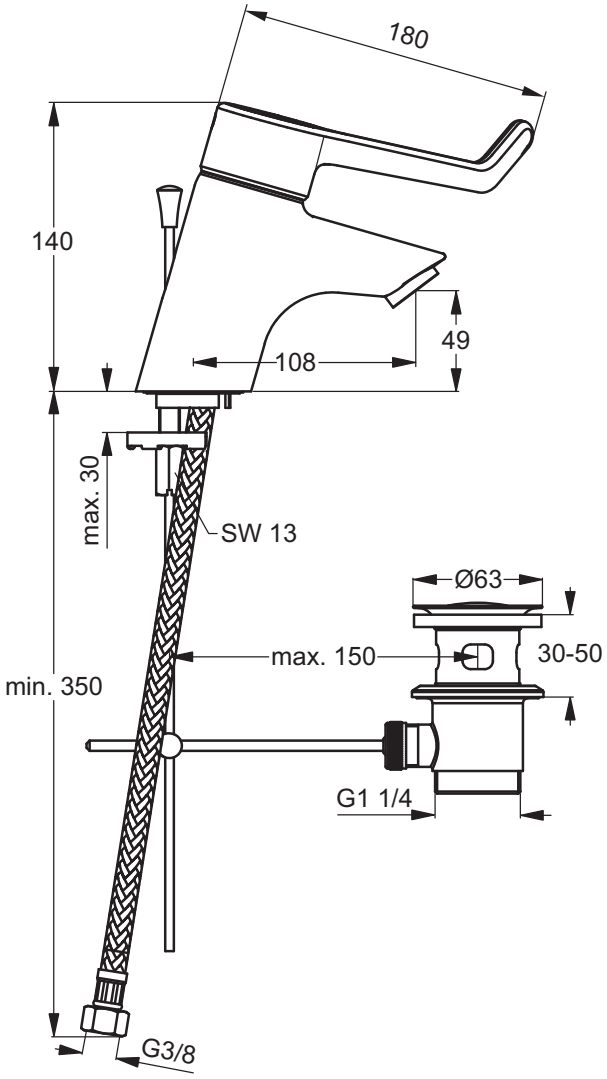

Výrobce si vyhrazuje právo na změny sortimentu, cen a technické specifikace. Pro instalaci výrobku jsou rozhodující rozměry uvedené v technických výkresech.

Popis výrobku

CeraPlus bezpečnostní umyvadlová baterie nástěnná DN 15. Prodloužená kovová ovládací páka 230 mm se zabudovaným symbolem teplá/studená. Třífázově nastavitelný vývod (pevný, pohyblivý, +/- 45 ° pevný) a speciální perlátor s pojistkou proti odcizení a s laminární regulací průtoku. Cyklický ventil (otvírá se doprava od studené do teplé). Vývod 230 mm. Skryté S-přípojky s nízkou hlučností a uzavíratelnými ventily. Kartuše s keramickými disky. Pivot kartuše lisovaný kov. Rozsah otáčení páky 125°. Integrovaný zásobník maziva (vhodné pro potravinářské použití). Integrovaný omezovač teplé vody. Životnost testována dle EN 817. Ochrana proti hluku DIN 4109, třída 1.

Uvedené ceny jsou DPC bez DPH

Výrobky	Objednací číslo	Průtok při 3 barech	kg	Balení	Kč	EUR	
Bezpečnostní umyvadlová baterie nástěnná (ovládací páka 230 mm)	**B8223AA**	12 l			6 420	247	R2

Provedení

AA Chrom

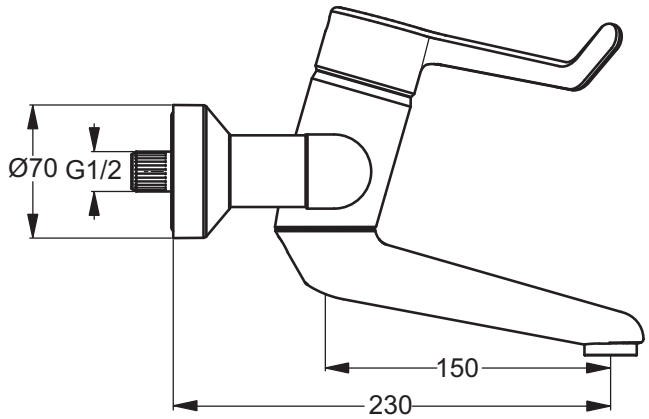

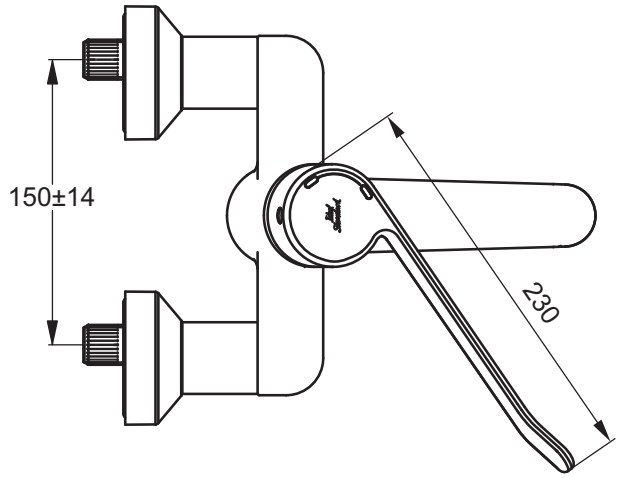

Umyvadlové baterie
na straně 449

Vanové | Sprchové baterie
na straně 452

Termostatické vodovodní baterie jsou nejlepším řešením tehdy, když má být bezpečně a spolehlivě nastavená tekoucí voda s předem zvolenou teplotou. Termostatické baterie nabízí vyšší komfort a maximální ochranu před opařením. Současně se výrazně snižuje spotřeba vody, protože odpadá zdlouhavé nastavování požadované teploty. Veškeré termostaty řady CeraPlus disponují inovační kartušovou technikou, která zabraňuje zablokování ovládacího prvku a zajišťuje i v případě tvrdé vody trvalou provozní spolehlivost. Díky tomu dosahují tyto vodovodní baterie nepřekonatelně vysoké životnosti.

Výrobce si vyhrazuje právo na změny sortimentu, cen a technické specifikace. Pro instalaci výrobku jsou rozhodující rozměry uvedené v technických výkresech.

Popis výrobku

CeraPlus umyvadlová baterie termostatická s odtokovu garniturou G1 1/4 DN 15. Termostaticky řízená kartuše (otvírá se doprava od studené do teplé). Pevný vývod a speciální perlátor s pojistkou proti odcizení s laminární regulací průtoku. Vývod 100 mm. S flexibilními hadicemi. Kovová ovládací páka se zabudovaným symbolem teplá | studená. Montáž zespodu (s připojením G1/2). Kovový pivot kartuše. Rozsah otáčení páky 125°. Integrovaný omezovač teplé vody s ochranou proti opaření. Životnost testována dle EN 1111. Ochrana proti hluku DIN 4109, třída 1.

Varianty výrobku

CeraPlus umyvadlová termostatická baterie bez odtokové garnitury DN 15.

Uvedené ceny jsou DPC bez DPH

Výrobky	Objednací číslo	Průtok při 3 barech	kg	Balení	Kč	EUR	
Umyvadlová baterie termostatická s odtokovou garniturou	**A4092AA**	12 l			7 170	275	R2
Varianty výrobku							
Umyvadlová baterie termostatická bez odtokové garnitury	**A4091AA**	12 l			6 720	258	R2

Provedení

AA Chrom

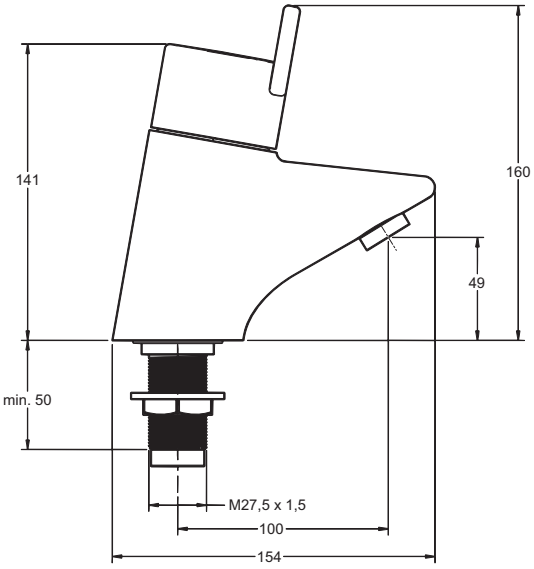

A 4091 ..

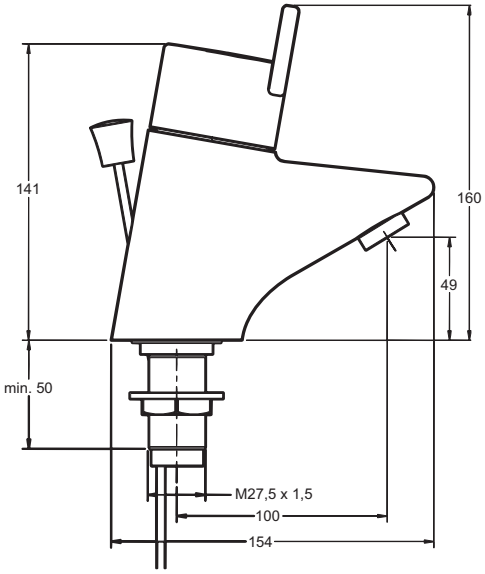

A 4092 ..

Popis výrobku

CeraPlus bezpečnostní termostatický ventil, pro instalaci na rohové ventily. Integrovaný omezovač horké vody s ochranou proti opaření. Možnost provést termickou desinfekci pomocí speciálního klíče. Životnost testována dle EN 817.
Připojení pouze s připojovací sadou k bezpečnostnímu termostatickému ventilu (A5777AA).

POUŽITÍ
– pro tlačné a senzorové stojánkové baterie bez možnosti přímé regulace teploty
– pro pákové směšovací stojánkové baterie pro vyšší bezpečnost proti opaření

Nezbytné příslušenství

Připojovací sada k bezpečnostnímu termostatickému ventilu (A5777AA).

Uvedené ceny jsou DPC bez DPH

Výrobky	Objednací číslo	Průtok při 3 barech	kg	Balení	Kč	EUR	
Bezpečnostní termostatický ventil	**A5776AA**				3 300	127	R2
Nezbytné příslušenství							
Připojovací sada k bezpečnostnímu termostatickému ventilu	**A5777AA**				670	26	R2

Provedení

AA Chrom

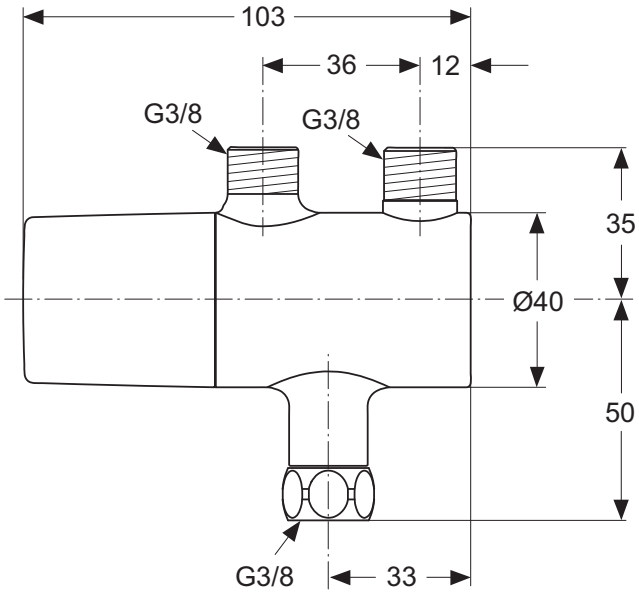

A5776..

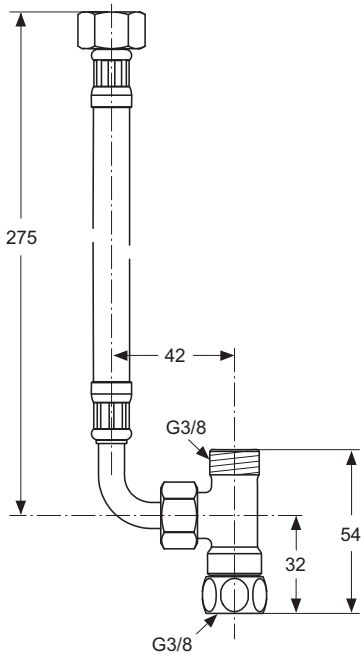

A5777..

Výrobce si vyhrazuje právo na změny sortimentu, cen a technické specifikace. Pro instalaci výrobku jsou rozhodující rozměry uvedené v technických výkresech.

Popis výrobku

CeraPlus umyvadlová baterie termostatická nástěnná DN 15. Termostaticky řízená kartuše (otvírá se doprava od studené do teplé). Pevný vývod a speciální perlátor s pojistkou proti odcizení s laminární regulací průtoku. Vývod 209 mm. Kovová ovládací páka 120 mm se zabudovaným symbolem teplá/studená. Skryté S-přípojky s nízkou hlučností a uzavíratelnými ventily. Kovový pivot kartuše. Rozsah otáčení páky 125°. Integrovaný omezovač teplé vody s ochranou proti opaření. Životnost testována dle EN 1111. Ochrana proti hluku DIN 4109, třída 1.

Uvedené ceny jsou DPC bez DPH

Výrobky	Objednací číslo	Průtok při 3 barech	kg	Balení	Kč	EUR	
Umyvadlová baterie termostatická nástěnná	**A4162AA**	13 l			10 010	385	R2

Provedení

AA Chrom

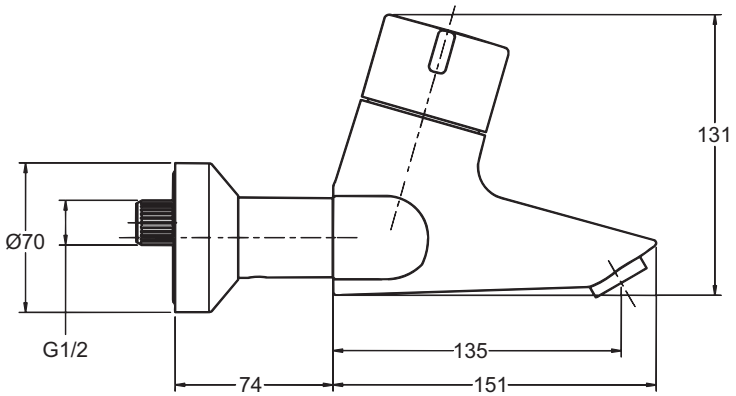

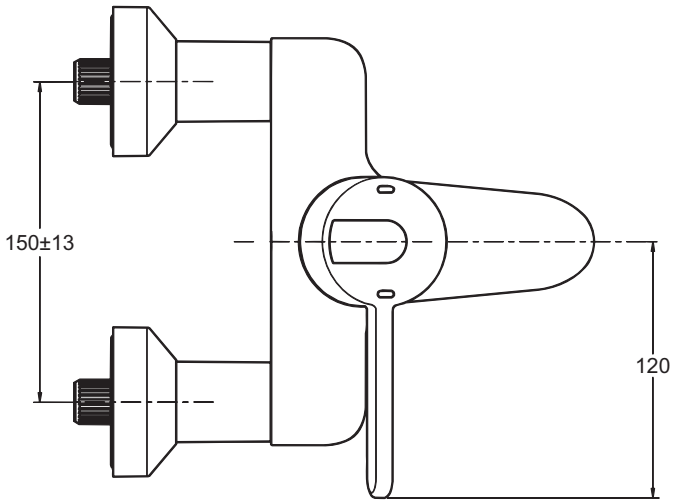

Popis výrobku

CeraPlus vanová baterie termostatická nástěnná DN 15. Cool Body technologie. Speciální perlátor s pojistkou proti odcizení a s laminární regulací průtoku. Se zařízením na zamezení zpětného toku. S možností termické desinfekce. Kovová ovládací páka se zabudovaným symbolem teplá/studená. Skryté S-přípojky s nízkou hlučností a uzavíratelnými ventily (nastavitelné od 137 – 163 mm). Automatický přepínač ze sprchy do vany. Krytky spojek s těsněním. Kartuše s roztažitelnou voskovou součástkou. Kovový pivot kartuše. Integrovaný omezovač teplé vody s ochranou proti opaření. Životnost testována dle EN 1111. Ochrana proti hluku DIN 4109, třída 1.

Uvedené ceny jsou DPC bez DPH

Výrobky	Objednací číslo	Průtok při 3 barech	kg	Balení	Kč	EUR	
Vanová baterie termostatická nástěnná	**A4089AA**	22/12 l			8 890	342	R2

Provedení

AA Chrom

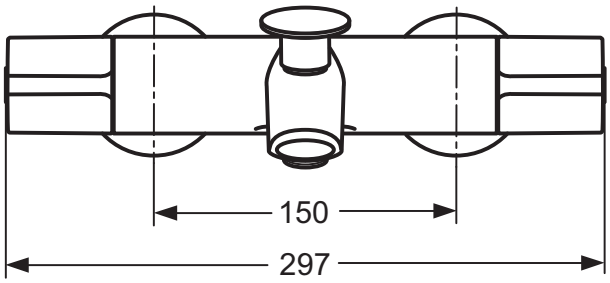

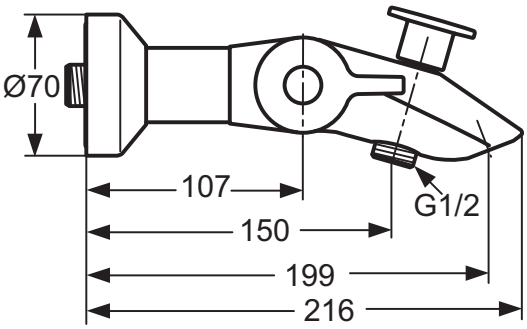

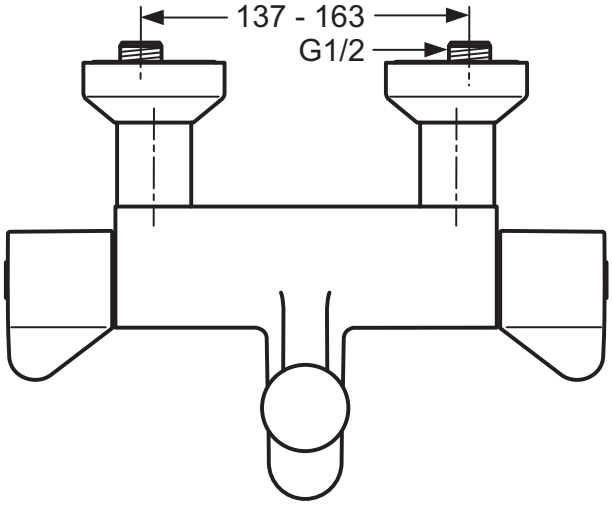

Výrobce si vyhrazuje právo na změny sortimentu, cen a technické specifikace. Pro instalaci výrobku jsou rozhodující rozměry uvedené v technických výkresech.

Popis výrobku

CeraPlus sprchová baterie termostatická nástěnná DN 15. Se zařízením na zamezení zpětného toku. S možností termické desinfekce. Kovová ovládací páka se zabudovaným symbolem teplá/studená. Skryté S-přípojky s nízkou hlučností a uzavíratelnými ventily (nastavitelné od 137 – 163 mm). Krytky spojek s těsněním. Kartuše s roztažitelnou voskovou součástkou. Kovový pivot kartuše. Integrovaný omezovač teplé vody s ochranou proti opaření. Životnost testována dle EN 1111. Ochrana proti hluku DIN 4109, třída 1.

Uvedené ceny jsou DPC bez DPH

Výrobky	Objednací číslo	Průtok při 3 barech	kg	Balení	Kč	EUR	
Sprchová baterie termostatická nástěnná	**A4088AA**	13 l			7 540	290	R2

Provedení

AA Chrom

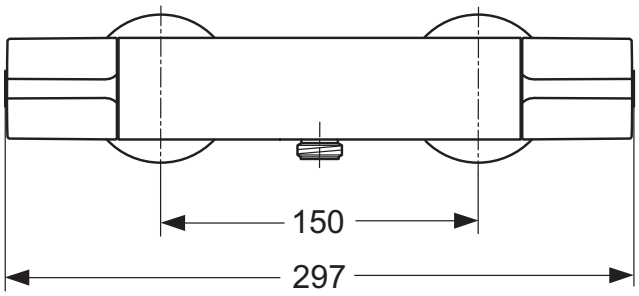

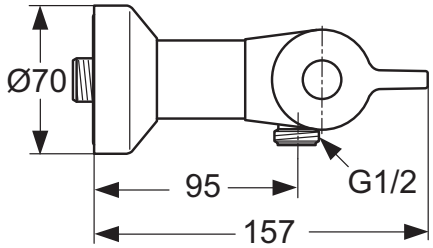

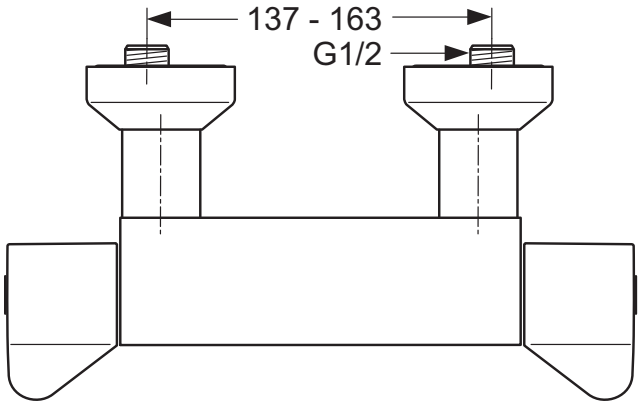

Popis výrobku

CeraPlus vanová baterie termostatická podomítková s přepínačem – díl 2 pro konečnou montáž. Všechny pohledové díly. Se zařízením na zamezení zpětného toku. Rozměry Ø157 mm. Termostatická kartuše s roztažitelnou voskovou součástkou. Funkce Anti-Kalk. Přepínání pomocí 2-cestného uzavíracího ventilu (vana/sprcha). Těsnicí systém DICHT-FIX (samostatné těsnění každého otvoru pro optimální ochranu proti vlhkosti a vodě). Integrovaný omezovač teplé vody s ECO funkcí. S možností termické desinfekce. Ochrana proti hluku DIN 4109, třída 1.

CeraPlus sprchová baterie termostatická podomítková – díl 2 pro konečnou montáž. Všechny pohledové díly. Se zařízením na zamezení zpětného toku. Rozměry Ø157 mm. Termostatická kartuše s roztažitelnou voskovou součástkou. Funkce Anti-Kalk. Těsnicí systém DICHT-FIX (samostatné těsnění každého otvoru pro optimální ochranu proti vlhkosti a vodě). Integrovaný omezovač teploty. S možností termické desinfekce. Ochrana proti hluku DIN 4109, třída 1.

Nezbytné příslušenství

Univerzální podomítkový díl 1 EASY-Box pro předmontáž pro vanové, sprchové a termostatické baterie (A1000NU). Příslušenství viz strana 598.

Uvedené ceny jsou DPC bez DPH

Výrobky	Objednací číslo	Průtok při 3 barech	kg	Balení	Kč	EUR	
Vanová baterie termostatická podomítková, díl 2	**A5505AA**				12 960	498	R2
Sprchová baterie termostatická podomítková, díl 2	**A5504AA**				11 280	434	R2
Nezbytné příslušenství							
Univerzální podomítkový díl 1 EASY-Box pro vanové a sprchové baterie	**A1000NU**	26/24 l			1 980	76	R2

Provedení

AA Chrom

NU Neutralní

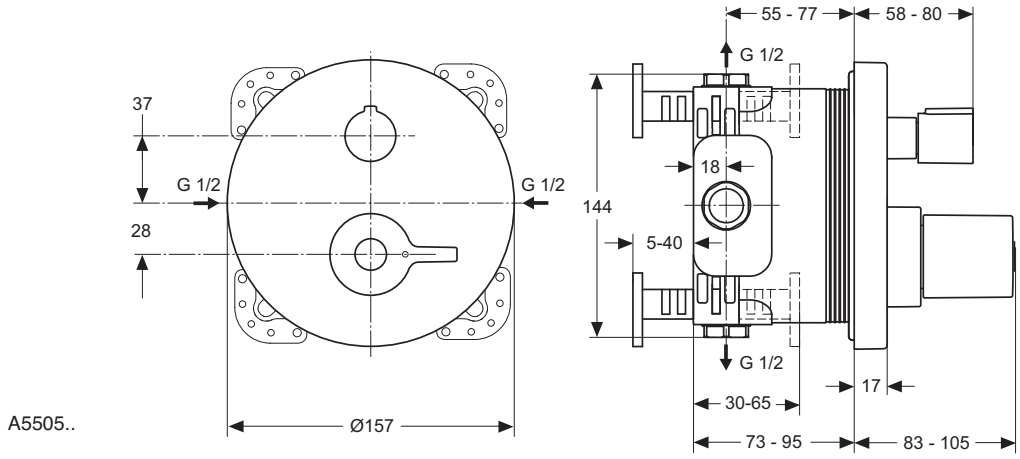

A5505..

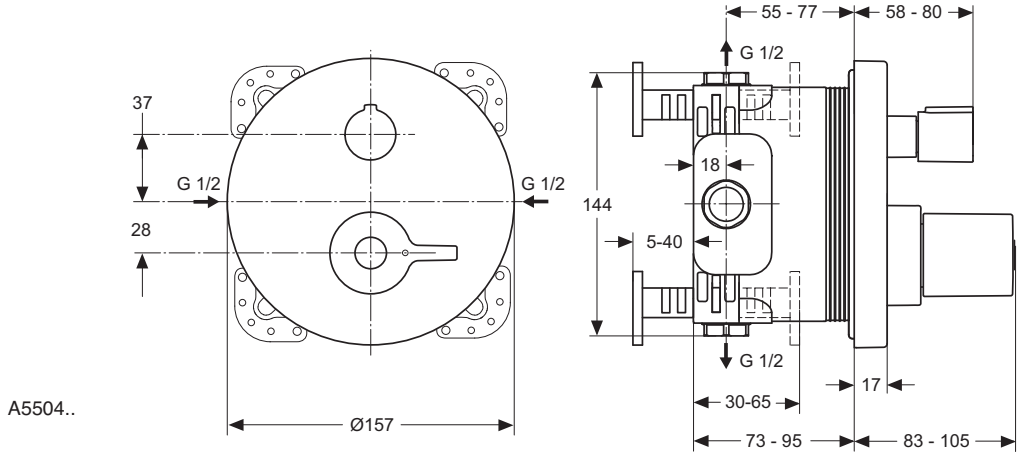

A5504..

Výrobce si vyhrazuje právo na změny sortimentu, cen a technické specifikace. Pro instalaci výrobku jsou rozhodující rozměry uvedené v technických výkresech.

Design Artefakt Industriekultur

Umyvadlové baterie
na straně 456

Bidetové baterie
na straně 460

Vanové | Sprchové baterie
na straně 461

Doplňující sortiment
na straně 463

Ovládací páky k bateriím
na straně 464

Série CeraPlus představuje řadu vodovodních baterií, která poskytne kompletní řešení jak pro vybavení privátních koupelen, tak i pro všechny oblasti použití ve veřejném a podnikatelském sektoru. CeraPlus představuje atraktivní design (Artefakt Industriekultur) a TOP-technologii za příznivé ceny. Ergonomická páka baterií CeraPlus se příjemně drží v ruce, zřetelně viditelné červené a modré značení na páce ulehčuje obsluhu i nastavení požadované teploty vody. Výhodou je i snadná údržba a čištění.

Speciální umyvadlová baterie

Design Artefakt Industriekultur

Popis výrobku

CeraPlus speciální umyvadlová baterie s délkou páky 86 mm DN 15. Pevný vývod a perlátor. S odtokovou garniturou G1 1/4. Vývod 108 mm. S flexibilními hadicemi. Kovová ovládací páka se zabudovaným symbolem teplá/studená. Montáž zespodu – upevnění EASY FIX s centrovacím a těsnicím kroužkem. CLICK-kartuše s keramickými disky. Pivot kartuše z nerez oceli. Rozsah otáčení páky 120°. Integrovaný omezovač teplé vody s ECO funkcí. Životnost testována dle EN 817. Ochrana proti hluku DIN 4109, třída 1.

Varianty výrobku

CeraPlus speciální umyvadlová baterie DN 15. Speciální perlátor s pojistkou proti odcizení.
CeraPlus speciální umyvadlová baterie DN 15. Speciální perlátor s pojistkou proti odcizení. Bez odtokové garnitury.

Uvedené ceny jsou DPC bez DPH

Výrobky	Objednací číslo	Průtok při 3 barech	kg	Balení	Kč	EUR	
Speciální umyvadlová baterie	**B8204AA**	13 l			2 950	113	R2
Varianty výrobku							
Speciální umyvadlová baterie se speciálním perlátorem s pojistkou proti odcizení bez odtokové garnitury	**B8201AA**	13 l			3 260	125	R2
Speciální umyvadlová baterie se speciálním perlátorem s pojistkou proti odcizení s odtokovou garniturou	**B8202AA**	13 l			3 430	132	R2

Provedení

AA Chrom

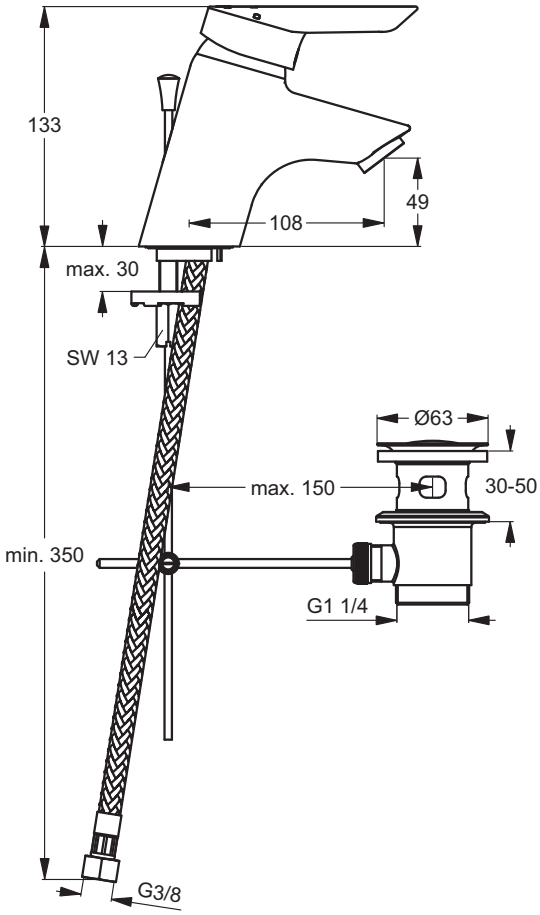

B8204, B8202

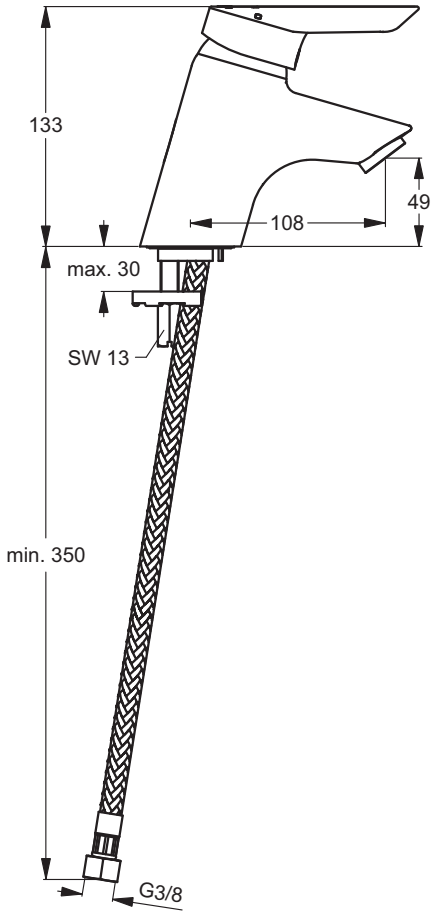

B8201

Výrobce si vyhrazuje právo na změny sortimentu, cen a technické specifikace. Pro instalaci výrobku jsou rozhodující rozměry uvedené v technických výkresech.

Speciální umyvadlová baterie ECO

Design Artefakt Industriekultur

Popis výrobku

CeraPlus speciální umyvadlová baterie ECO s délkou páky 86 mm DN 15. Pevný vývod a perlátor. S odtokovou garniturou G1 1/4. Vývod 108 mm. S flexibilními hadicemi. Kovová ovládací páka se zabudovaným symbolem teplá/studená. Montáž zespodu – upevnění EASY FIX s centrovacím a těsnicím kroužkem. ECO- kartuše s keramickými disky. Pivot kartuše z nerez oceli. Rozsah otáčení páky 120°. Do střední polohy páka se studenou vodou. ECCO-funkce. Životnost testována dle EN 817. Ochrana proti hluku DIN 4109, třída 1.

Uvedené ceny jsou DPC bez DPH

Výrobky	Objednací číslo	Průtok při 3 barech	kg	Balení	Kč	EUR	
Speciální umyvadlová baterie ECO	**B9974AA**	10 l			3 080	118	R2

Provedení

AA Chrom

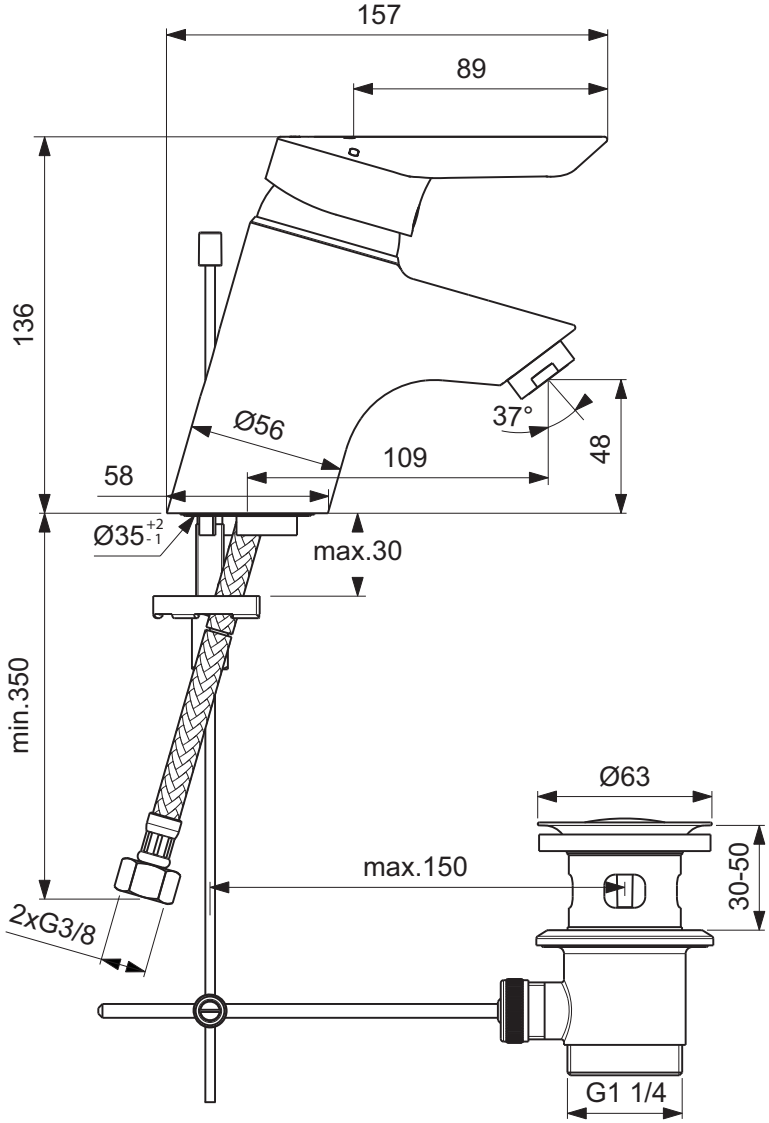

Speciální umyvadlová baterie GRANDE

Design Artefakt Industriekultur

Popis výrobku

CeraPlus speciální umyvadlová baterie GRANDE s délkou páky 116 mm DN 15. Pevný vývod a speciální perlátor s pojistkou proti odcizení a s laminární regulací průtoku. S odtokovou garniturou G1 1/4. Vývod 116 mm. S flexibilními hadicemi. Kovová ovládací páka se zabudovaným symbolem teplá/studená. Montáž zespodu – upevnění EASY FIX s centrovacím a těsnicím kroužkem. CLICK- kartuše s keramickými disky. Pivot kartuše z nerez oceli. Rozsah otáčení páky 120°. Integrovaný omezovač teplé vody s ECO funkcí. Životnost testována dle EN 817. Ochrana proti hluku DIN 4109, třída 1.

Uvedené ceny jsou DPC bez DPH

Výrobky	Objednací číslo	Průtok při 3 barech	kg	Balení	Kč	EUR	
Speciální umyvadlová baterie GRANDE se speciálním perlátorem s pojistkou proti odcizení	**B8212AA**	13 l			3 780	145	R2

Provedení

AA Chrom

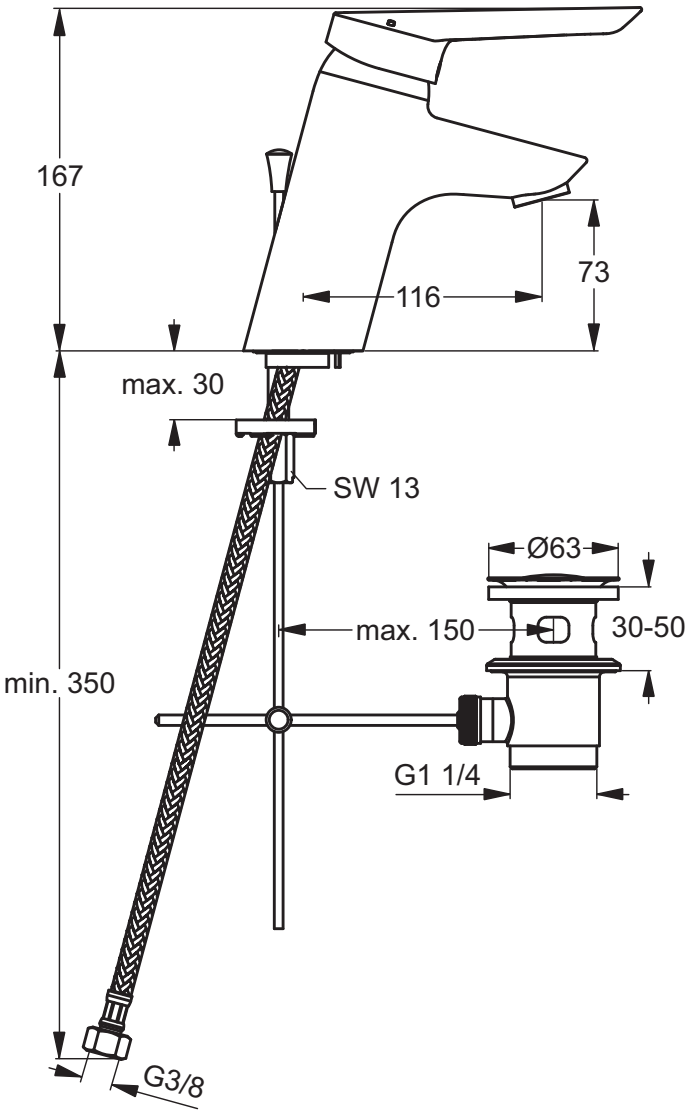

Výrobce si vyhrazuje právo na změny sortimentu, cen a technické specifikace. Pro instalaci výrobku jsou rozhodující rozměry uvedené v technických výkresech.

Speciální umyvadlová baterie nástěnná

Design Artefakt Industriekultur

Popis výrobku

CeraPlus speciální umyvadlová baterie nástěnná s délkou páky 116 mm DN 15. Třífázově nastavitelný vývod (pevný, pohyblivý, +/- 45 ° pevný) a speciální perlátor s pojistkou proti odcizení a s laminární regulací průtoku. Vývod 230 případně 330 mm. Kovová ovládací páka se zabudovaným symbolem teplá/studená. Skryté S-přípojky s nízkou hlučností a uzavíratelnými ventily. CLICK- kartuše s keramickými disky. Pivot kartuše z nerez oceli. Rozsah otáčení páky 120°. Integrovaný omezovač teplé vody s ECO funkcí. Životnost testována dle EN 817. Ochrana proti hluku DIN 4109, třída 1.

Uvedené ceny jsou DPC bez DPH

Výrobky	Objednací číslo	Průtok při 3 barech	kg	Balení	Kč	EUR	
Speciální umyvadlová baterie nástěnná 150 mm	**B8215AA**	13 l			4 980	191	R2
Speciální umyvadlová baterie nástěnná 250 mm	**B8216AA**	13 l			5 630	216	R2

Provedení

AA Chrom

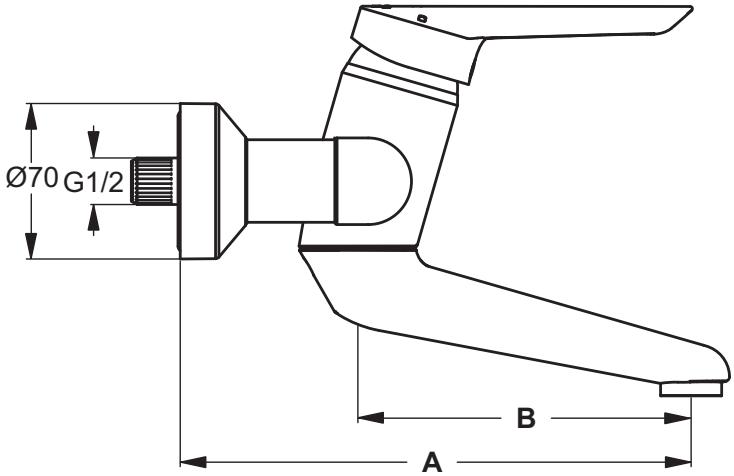

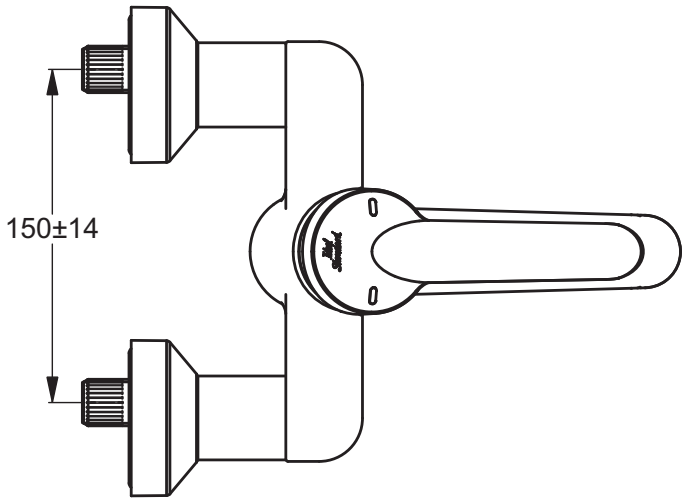

	A	B
B 8215 ..	230	150
B 8216 ..	330	250

Bidetová baterie speciální

Design Artefakt Industriekultur

Popis výrobku

CeraPlus speciální bidetová baterie s délkou páky 86 mm DN 15. Pevný vývod a perlátor s laminární regulací průtoku. S odtokovou garniturou G1 1/4. Vývod 116 mm. S flexibilními hadicemi. Kovová ovládací páka se zabudovaným symbolem teplá/studená na páce. Montáž zespodu – upevnění EASY FIX s centrovacím a těsnicím kroužkem. CLICK- kartuše s keramickými disky. Pivot kartuše z nerez oceli. Rozsah otáčení páky 120°. Integrovaný omezovač teplé vody s ECO funkcí. Životnost testována dle EN 817. Ochrana proti hluku DIN 4109, třída 1.

Uvedené ceny jsou DPC bez DPH

Výrobky	Objednací číslo	Průtok při 3 barech	kg	Balení	Kč	EUR	
Speciální bidetová baterie	**B8206AA**	14 l			3 840	147	R2

Provedení

AA Chrom

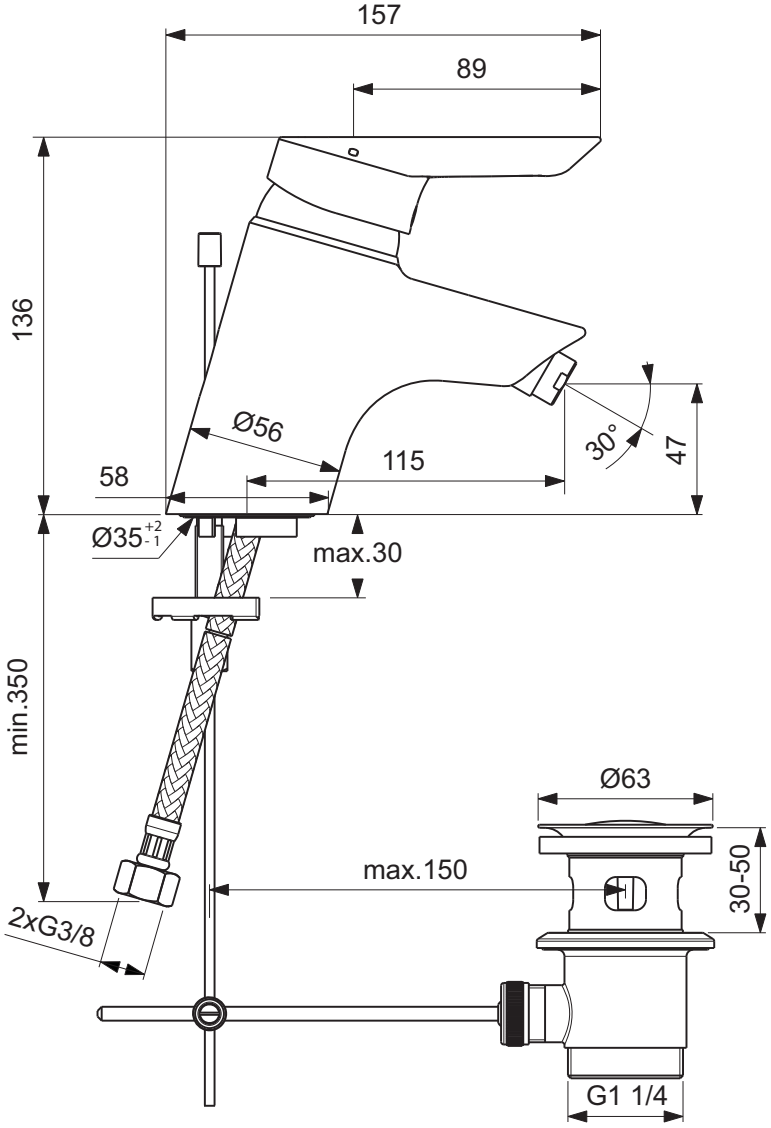

Výrobce si vyhrazuje právo na změny sortimentu, cen a technické specifikace. Pro instalaci výrobku jsou rozhodující rozměry uvedené v technických výkresech.

Speciální vanová | sprchová baterie nástěnná

Design Artefakt Industriekultur

Popis výrobku

CeraPlus speciální vanová baterie nástěnná s délkou páky 86 mm DN 15. Se zařízením na zamezení zpětného toku. Vývod 175 mm. Kovová ovládací páka se zabudovaným symbolem teplá/studená. Skryté S-přípojky s nízkou hlučností (nastavitelné od 137 – 163 mm). Automatický přepínač ze sprchy do vany. CLICK- kartuše s keramickými disky. Pivot kartuše z nerez oceli. Rozsah otáčení páky 120°. Integrovaný omezovač teplé vody s ECO funkcí. Životnost testována dle EN 817. Ochrana proti hluku DIN 4109, třída 1.

CeraPlus speciální sprchová baterie nástěnná s délkou páky 86 mm DN 15. Se zařízením na zamezení zpětného toku. Kovová ovládací páka se zabudovaným symbolem teplá/studená. Skryté S-přípojky s nízkou hlučností (nastavitelné od 137 – 163 mm). CLICK- kartuše s keramickými disky. Pivot kartuše z nerez oceli. Rozsah otáčení páky 120°. Integrovaný omezovač teplé vody s ECO funkcí. Životnost testována dle EN 817. Ochrana proti hluku DIN 4109, třída 1.

Uvedené ceny jsou DPC bez DPH

Výrobky	Objednací číslo	Průtok při 3 barech	kg	Balení	Kč	EUR	
Speciální vanová baterie nástěnná	**B8208AA**	21/13 l			3 880	149	R2
Speciální sprchová baterie nástěnná	**B8207AA**	13 l			3 170	122	R2

Provedení

AA Chrom

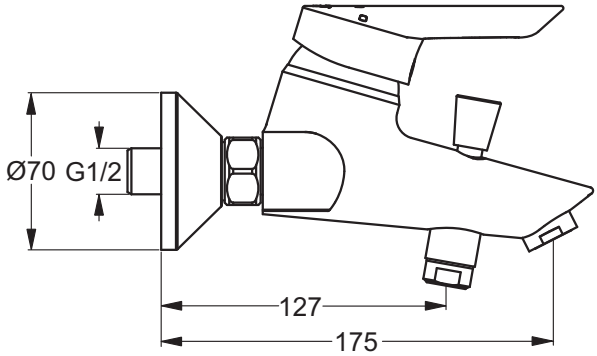

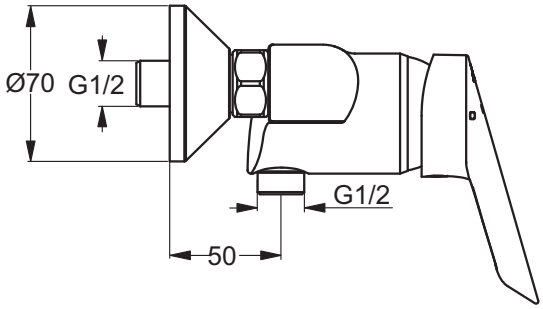

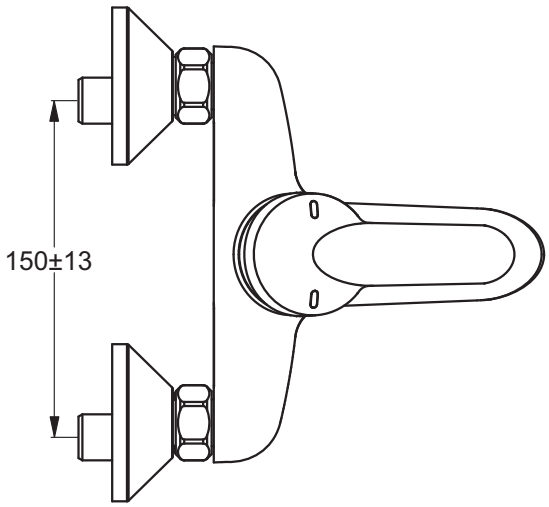

B8208

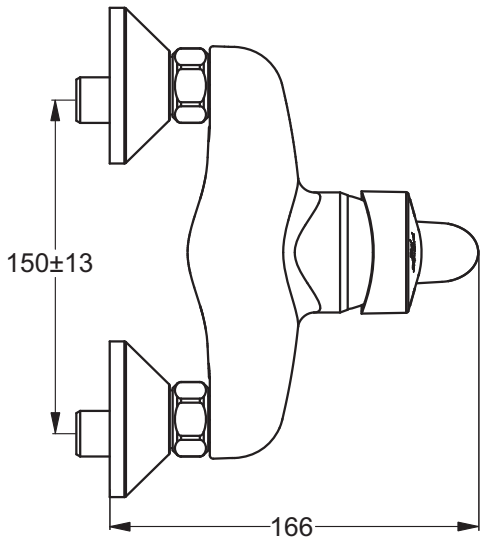

B8207

Speciální vanová | sprchová baterie podomítková

Design Artefakt Industriekultur

Popis výrobku

CeraPlus speciální vanová baterie podmítková – díl 2 pro konečnou montáž. Všechny pohledové díly. Rozměry Ø 157 mm. Kovová rozeta. Kovová ovládací páka. S automatickým přepínáním ze sprchy do vany. Kartuše CLICK Ø 47mm s keramickými disky. Integrovaný omezovač teplé vody s ECO funkcí. Těsnicí systém DICHT-FIX. Životnost testována dle EN 817. Ochrana proti hluku DIN 4109, třída 1.

CeraPlus speciální sprchová baterie podmítková – díl 2 pro konečnou montáž. Všechny pohledové díly. Rozměry Ø 157 mm. Kovová rozeta. Kovová ovládací páka. Kartuše CLICK Ø 47mm s keramickými disky. Integrovaný omezovač teplé vody s ECO funkcí. Těsnicí systém DICHT-FIX. Životnost testována dle EN 817. Ochrana proti hluku DIN 4109, třída 1.

Nezbytné příslušenství

Univerzální podomítkový díl 1 EASY-Box pro předmontáž pro vanové, sprchové a termostatické baterie (A1000NU). Příslušenství viz strana 598.

Uvedené ceny jsou DPC bez DPH

Výrobky	Objednací číslo	Průtok při 3 barech	kg	Balení	Kč	EUR	
Speciální vanová baterie podomítková, díl 2	**B8654AA**	26/24 l			3 410	131	R2
Speciální sprchová baterie podomítková, díl 2	**B8653AA**	26/24 l			2 780	107	R2
Nezbytné příslušenství							
Univerzální podomítkový díl 1 EASY-Box pro vanové a sprchové baterie	**A1000NU**	26/24 l			1 980	76	R2

Provedení

AA Chrom

NU Neutralní

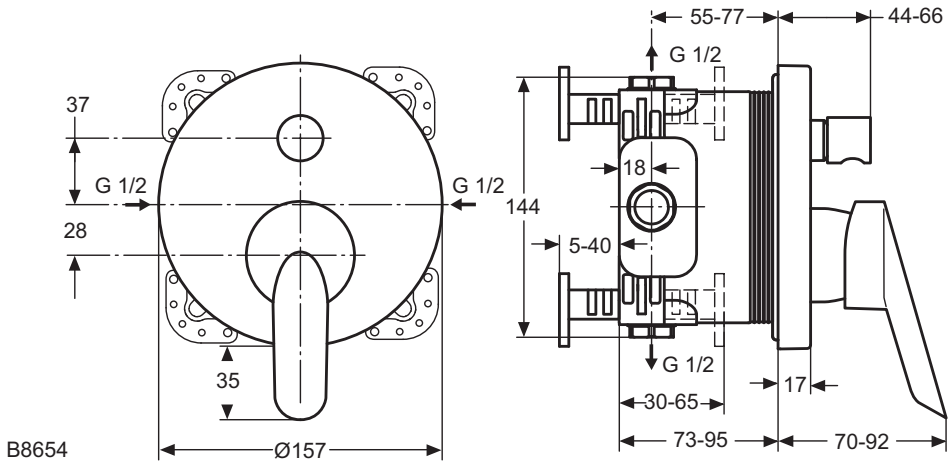

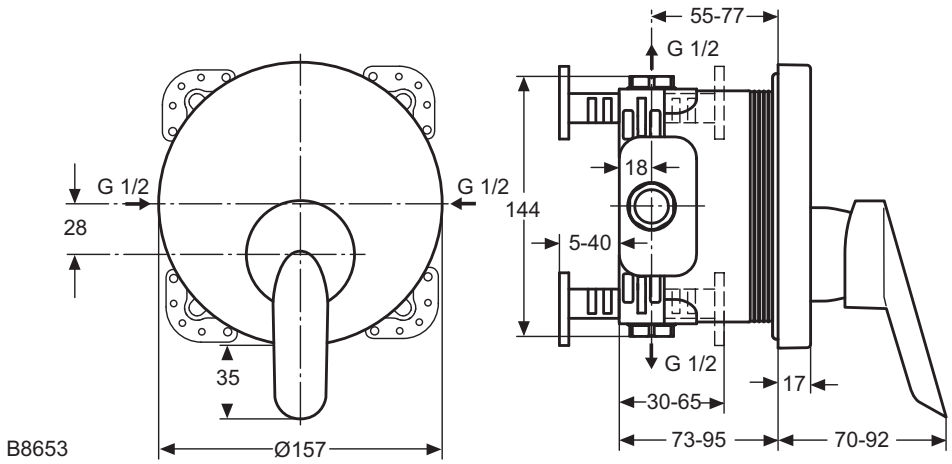

Výrobce si vyhrazuje právo na změny sortimentu, cen a technické specifikace. Pro instalaci výrobku jsou rozhodující rozměry uvedené v technických výkresech.

Speciální hlavová sprcha anti-vandal

Design Artefakt Industriekultur

Popis výrobku

CeraPlus speciální hlavová sprcha. Omezovač průtoku na 9l/min a 6l/min. Skryté upevnění do zdi s G1/2 připevněním. Zajištění proti vandalismu a rotaci. Ochrana proti hluku DIN 4109, třída 1.

Uvedené ceny jsou DPC bez DPH

Výrobky	Objednací číslo	Průtok při 3 barech	kg	Balení	Kč	EUR	
Hlavová sprcha anti-vandal	**A4844AA**	9/6 l			3 210	123	R2

Provedení

AA Chrom

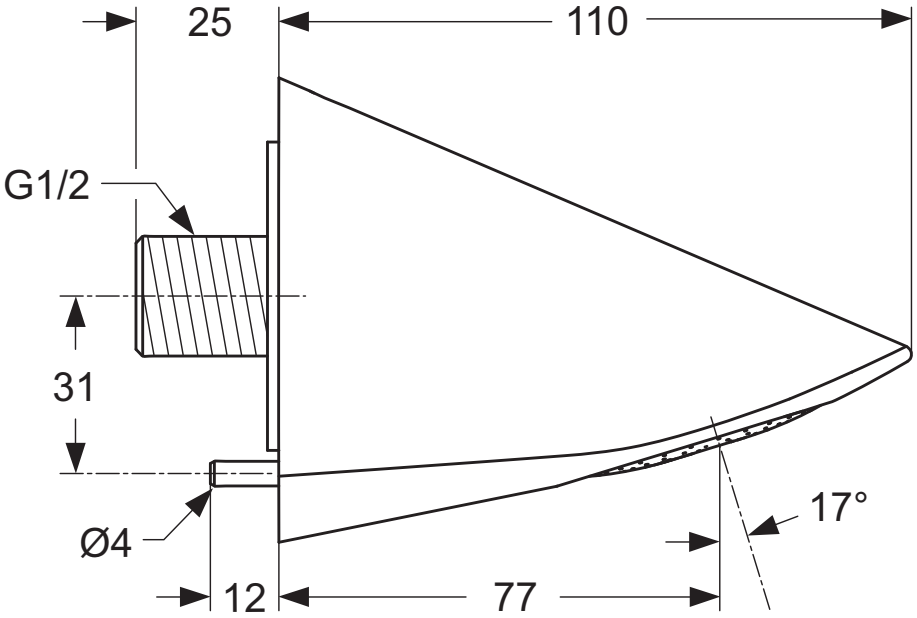

Ovládací páky

Design Artefakt Industriekultur

Popis výrobku

CeraPlus ovládací páka kovová 140 mm se zabudovaným symbolem teplá/studená. Lze kombinovat s CLICK-kartušemi Ø47 mm.

CeraPlus ovládací páka kovová 170 mm se zabudovaným symbolem teplá/studená. Lze kombinovat s CLICK-kartušemi Ø47 mm.

CeraPlus ovládací páka kovová 204 mm se zabudovaným symbolem teplá/studená. Lze kombinovat s CLICK-kartušemi Ø47 mm.

Retta ovládací páka kovová 140 mm se zabudovaným symbolem teplá/studená. Lze kombinovat s CLICK-kartušemi Ø47 mm.

Uvedené ceny jsou DPC bez DPH

Výrobky	Objednací číslo	Průtok při 3 barech	kg	Balení	Kč	EUR	
Ovládací páka 140 mm	**B9469AA**				620	24	R2
Ovládací páka 170 mm	**B9470AA**				810	31	R2
Ovládací páka 204 mm	**B9471AA**				1 040	40	R2
Retta ovládací páka 140 mm	**B960832AA**				370	14	R2

Provedení

AA Chrom

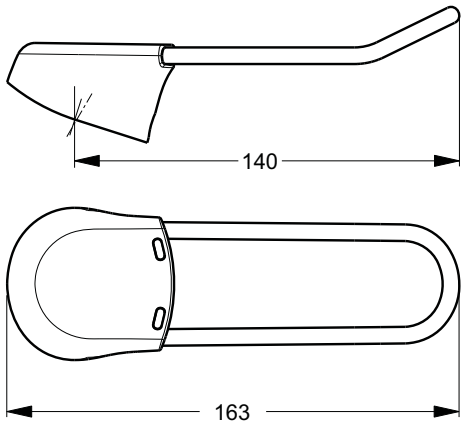

B9469..

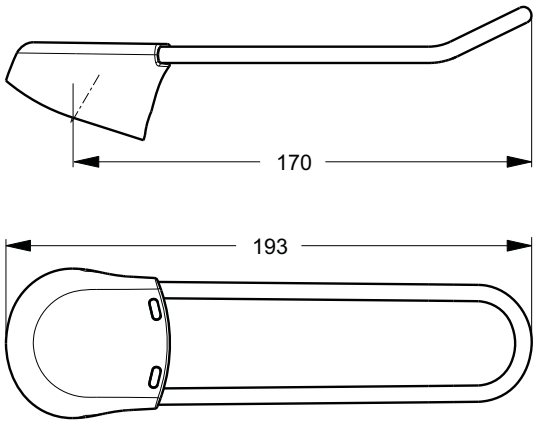

B9470..

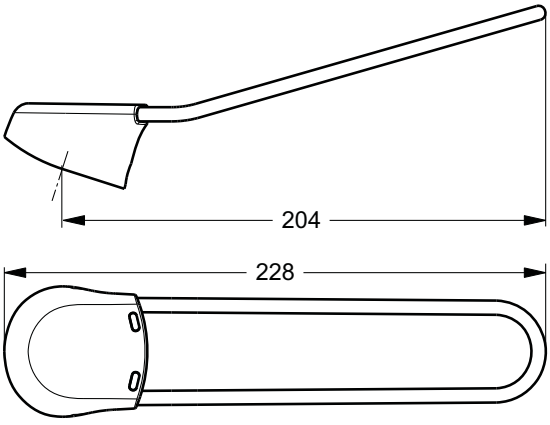

B9471..

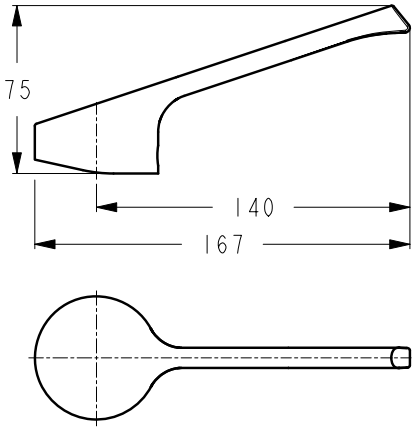

B960832..

Výrobce si vyhrazuje právo na změny sortimentu, cen a technické specifikace. Pro instalaci výrobku jsou rozhodující rozměry uvedené v technických výkresech.

Umyvadlové baterie
na straně 466

Bidetové baterie
na straně 469

Vanové | Sprchové baterie
na straně 470

Kompaktní, moderní a jednoduché. To jsou vlastnosti, kterými se vyznačuje kolekce vodovodních baterií CeraSprint. K tomu přidejme systém „TOP-FIX", který z montáže udělá úplnou hračku. Díky těmto vlastnostem je kolekce CeraSprint skvělou volbou pro zákazníky, kteří se zaměřují na zajímavý design, dokonalou funkčnost a dobrou cenu.

Popis výrobku

CeraSprint umyvadlová baterie DN 15. Pevný vývod a perlátor. S odtokovou garniturou G1 1/4. Vývod 129 mm. S flexibilními hadicemi G3/8. Kovová ovládací páka. Montáž shora – upevnění TOP FIX. CLICK- kartuše Ø40 mm s keramickými disky. Pivot kartuše z nerez oceli. Rozsah otáčení páky 90°. Integrovaný omezovač teplé vody s ECO funkcí. Životnost testována dle EN 817. Ochrana proti hluku DIN 4109, třída 1.

Varianty výrobku

CeraSprint umyvadlová baterie DN 15. Bez odtokové garnitury.

Uvedené ceny jsou DPC bez DPH

Výrobky	Objednací číslo	Průtok při 3 barech	kg	Balení	Kč	EUR	
Umyvadlová baterie s odtokovou garniturou	**B9561AA**	12 l			2 450	94	R2
Varianty výrobku							
Umyvadlová baterie bez odtokové garnitury	**B9562AA**	14 l			2 350	90	R2

Provedení

AA Chrom

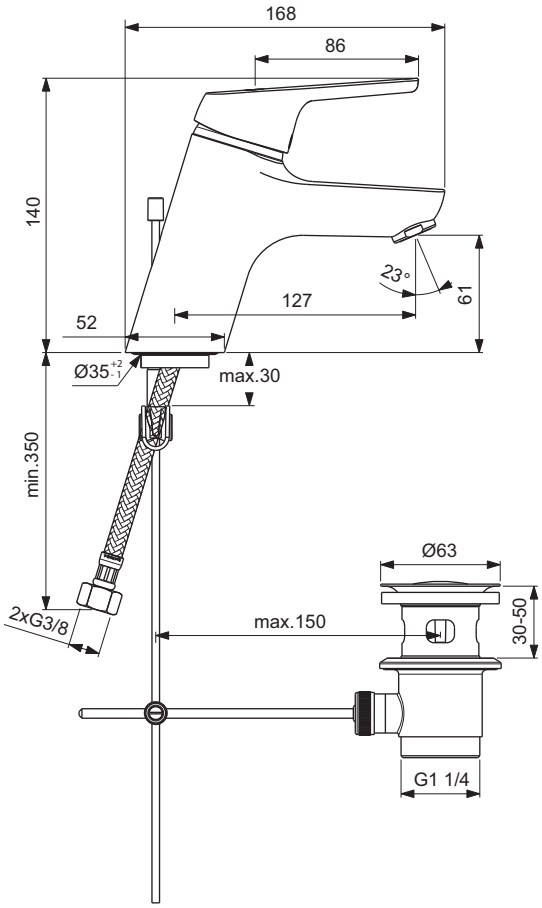

B9561..

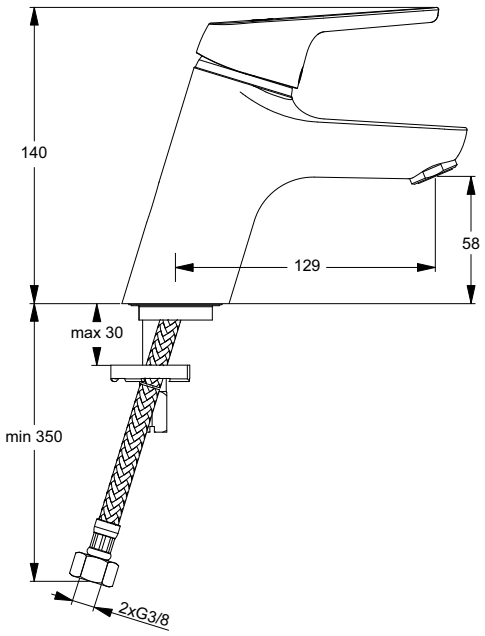

B9562..

Výrobce si vyhrazuje právo na změny sortimentu, cen a technické specifikace. Pro instalaci výrobku jsou rozhodující rozměry uvedené v technických výkresech.

Popis výrobku

CeraSprint umyvadlová baterie s vysokým vývodem DN 15. S otočným ramenem a perlátorem. Vývod 160 mm. Výška vývodu 190 mm. S flexibilními hadicemi G3/8. Kovová ovládací páka. Montáž zespodu – upevnění EASY FIX s centrovacím a těsnicím kroužkem. CLICK-kartuše Ø47 mm s keramickými disky. Pivot kartuše z nerez oceli. Rozsah otáčení páky 120°. Integrovaný omezovač teplé vody s ECO funkcí. Životnost testována dle EN 817. Ochrana proti hluku DIN 4109, třída 1.

Uvedené ceny jsou DPC bez DPH

Výrobky	Objednací číslo	Průtok při 3 barech	kg	Balení	Kč	EUR	
Umyvadlová baterie s vysokým vývodem	**B9564AA**	9 l			3 250	125	R2

Provedení

AA Chrom

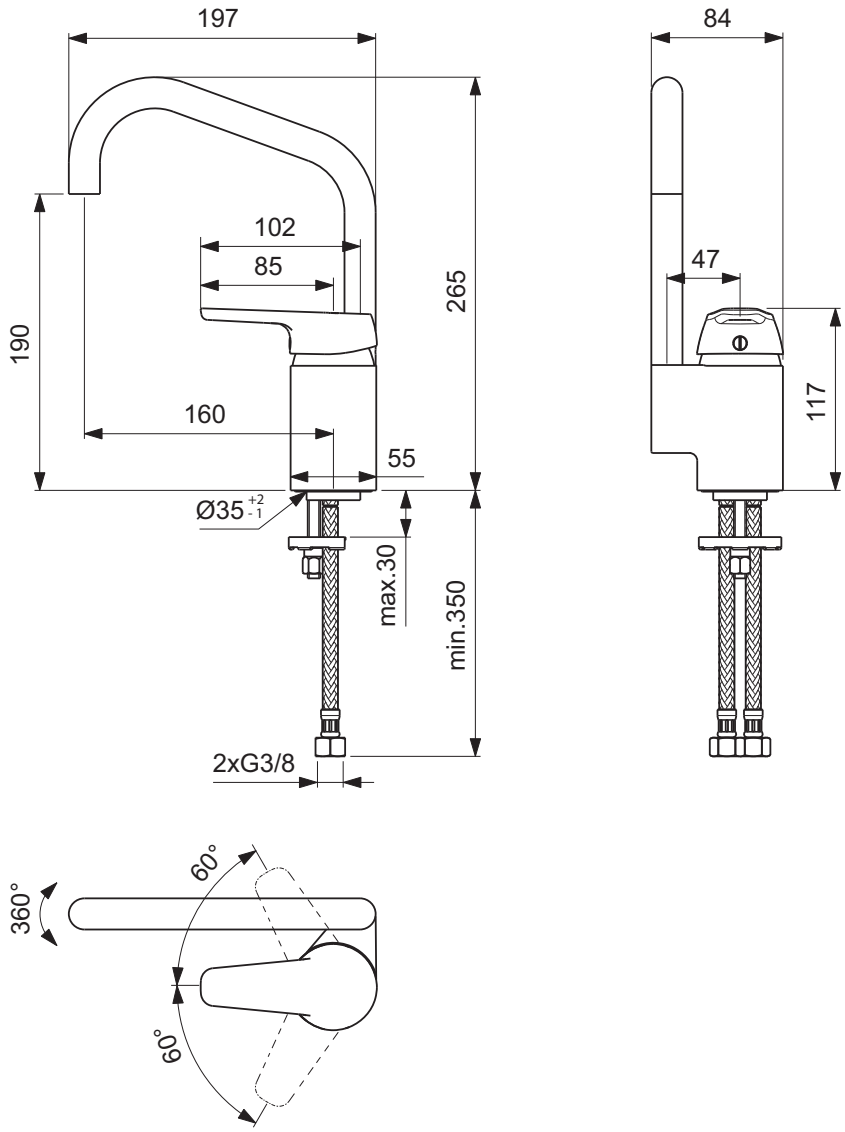

Popis výrobku

CeraSprint kadeřnická baterie jednopáková DN 15. S vytahovací postranní ruční sprchou s perlátorem. Se zařízením na zamezení zpětného toku na připojovací hadici. S flexibilními hadicemi G3/8. Kovová ovládací páka. Montáž zespodu. Montáž ruční sprchy zespodu. CLICK- kartuše Ø47 mm s keramickými disky. Pivot kartuše z nerez oceli. Rozsah otáčení páky 120°. Integrovaný omezovač teplé vody s ECO funkcí. Životnost testována dle EN 817. Ochrana proti hluku DIN 4109, třída 1.

Uvedené ceny jsou DPC bez DPH

Výrobky	Objednací číslo	Průtok při 3 barech	kg	Balení	Kč	EUR	
Kadeřnická baterie	**A5727AA**				4 250	163	R2

Provedení

AA Chrom

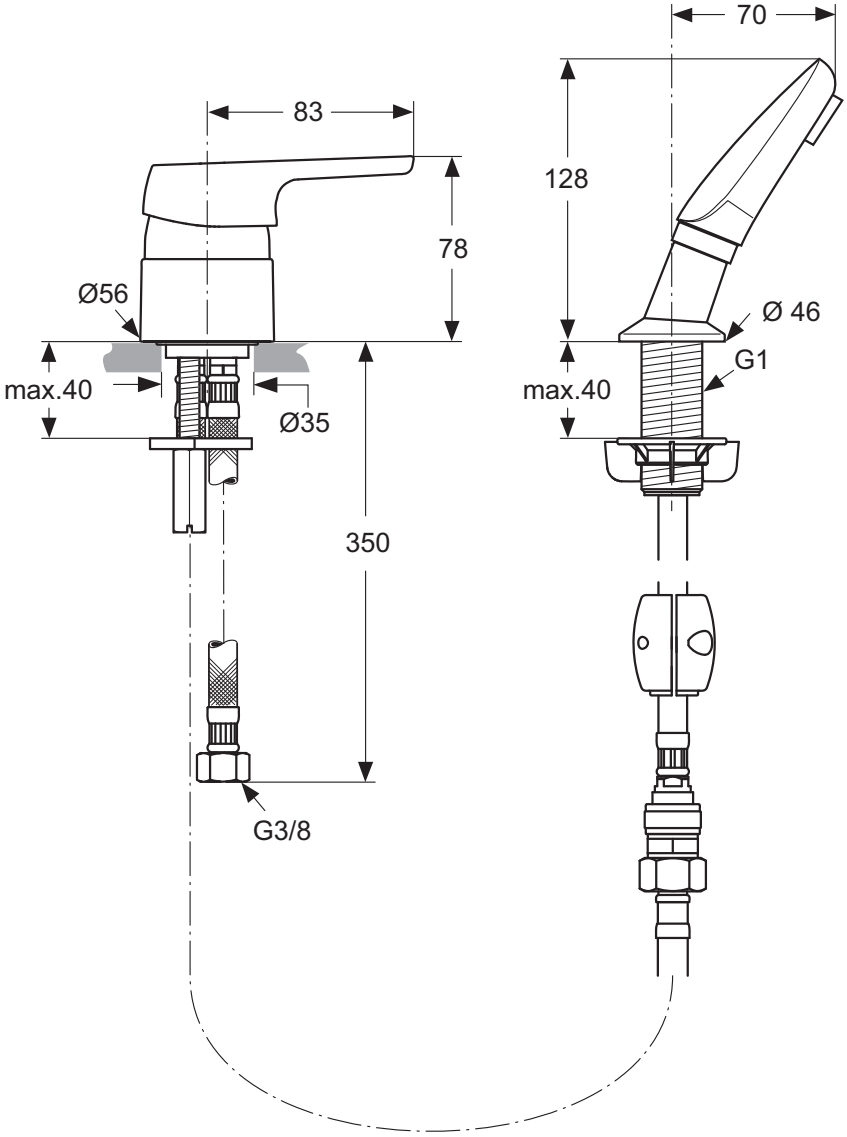

Výrobce si vyhrazuje právo na změny sortimentu, cen a technické specifikace. Pro instalaci výrobku jsou rozhodující rozměry uvedené v technických výkresech.

Popis výrobku

CeraSprint bidetová baterie DN 15. Pevný vývod, perlátor. S odtokovou garniturou G1 1/4. Vývod 113 mm.S flexibilními hadicemi G3/8. Kovová ovládací páka. Montáž shora – upevnění TOP FIX. CLICK-kartuše Ø40 mm s keramickými disky. Pivot kartuše z nerez oceli. Rozsah otáčení páky 90°. Integrovaný omezovač teplé vody s ECO funkcí. Životnost testována dle EN 817. Ochrana proti hluku DIN 4109, třída 1.

Uvedené ceny jsou DPC bez DPH

Výrobky	Objednací číslo	Průtok při 3 barech	kg	Balení	Kč	EUR	
Bidetová baterie	**B9565AA**	9 l			2 630	101	R2

Provedení

AA Chrom

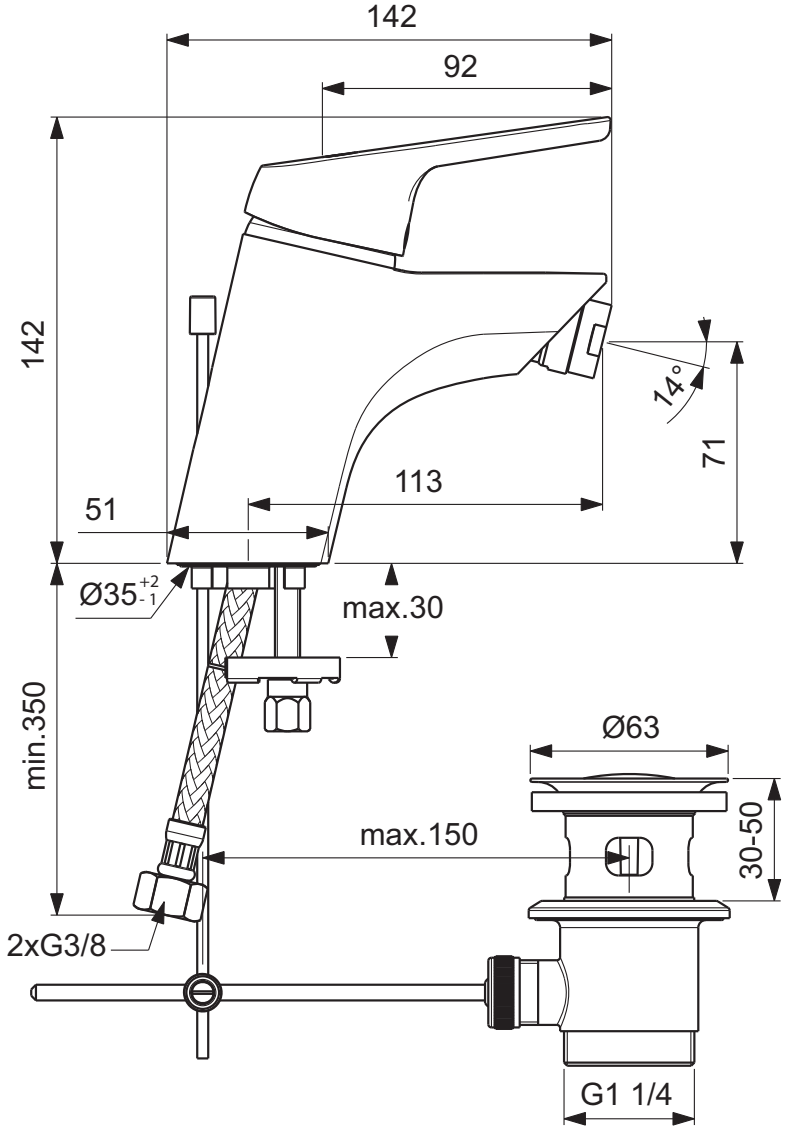

Výrobce si vyhrazuje právo na změny sortimentu, cen a technické specifikace. Pro instalaci výrobku jsou rozhodující rozměry uvedené v technických výkresech.

Popis výrobku

CeraSprint vanová baterie nástěnná DN 15. Se zařízením na zamezení zpětného toku. Vývod 165 mm. Skryté S-přípojky s nízkou hlučností (nastavitelné od 137 – 163 mm). Kovová ovládací páka. Automatický přepínač ze sprchy do vany. CLICK-kartuše Ø47 mm s keramickými disky. Pivot kartuše z nerez oceli. Rozsah otáčení páky 120°. Integrovaný omezovač teplé vody s ECO funkcí. Životnost testována dle EN 817. Ochrana proti hluku DIN 4109, třída 1.

CeraSprint sprchová baterie nástěnná DN 15. Se zařízením na zamezení zpětného toku. Skryté S-přípojky s nízkou hlučností (nastavitelné od 137 – 163 mm). Kovová ovládací páka. CLICK-kartuše Ø47 mm s keramickými disky. Pivot kartuše z nerez oceli. Rozsah otáčení páky 120°. Integrovaný omezovač teplé vody s ECO funkcí. Životnost testována dle EN 817. Ochrana proti hluku DIN 4109, třída 1.

Uvedené ceny jsou DPC bez DPH

Výrobky	Objednací číslo	Průtok při 3 barech	kg	Balení	Kč	EUR	
Vanová baterie nástěnná	**B9566AA**	21/13 l			3 250	125	R2
Sprchová baterie nástěnná	**B9570AA**	13 l			2 440	94	R2

Provedení

AA Chrom

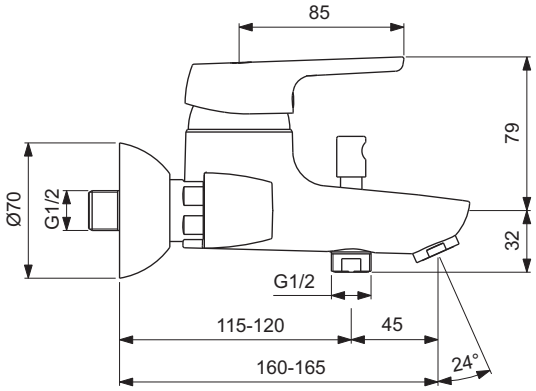

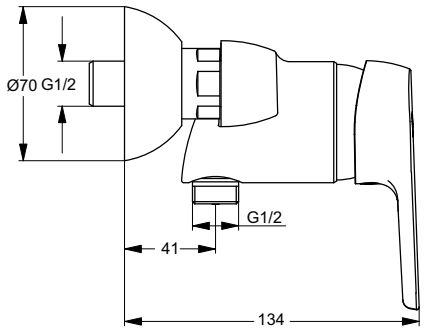

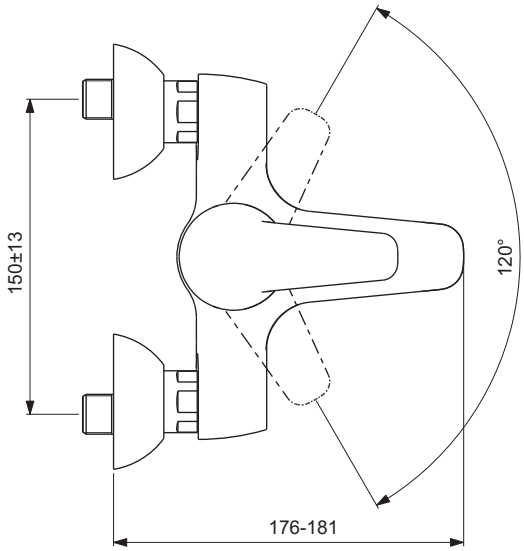

B9566..

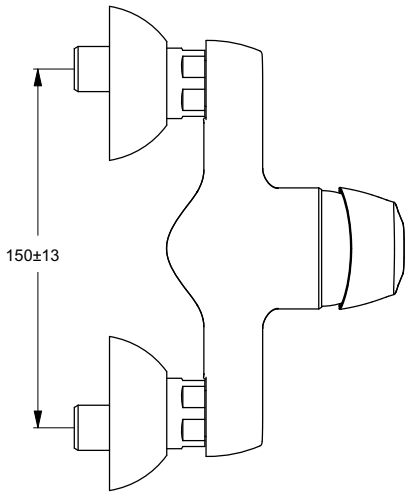

B9570..

Výrobce si vyhrazuje právo na změny sortimentu, cen a technické specifikace. Pro instalaci výrobku jsou rozhodující rozměry uvedené v technických výkresech.

Popis výrobku

CeraSprint vanová baterie podomítková – díl 2 pro konečnou montáž. Všechny pohledové díly. Rozměry Ø 157 mm. Kovová rozeta. Kovová ovládací páka. S automatickým přepínáním ze sprchy do vany. CLICK-kartuše Ø 47mm s keramickými disky. Integrovaný omezovač teplé vody s ECO funkcí. Těsnicí systém DICHT-FIX. Životnost testována dle EN 817. Ochrana proti hluku DIN 4109, třída 1.

CeraSprint sprchová baterie podomítková – díl 2 pro konečnou montáž. Všechny pohledové díly. Rozměry Ø 157 mm. Kovová rozeta. Kovová ovládací páka. CLICK-kartuše Ø 47mm s keramickými disky. Integrovaný omezovač teplé vody s ECO funkcí. Těsnicí systém DICHT-FIX. Životnost testována dle EN 817. Ochrana proti hluku DIN 4109, třída 1.

Nezbytné příslušenství

Univerzální podomítkový díl 1 EASY-Box pro předmontáž pro vanové, sprchové a termostatické baterie (A1000NU). Příslušenství viz strana 598.

Uvedené ceny jsou DPC bez DPH

Výrobky	Objednací číslo	Průtok při 3 barech	kg	Balení	Kč	EUR	
Vanová baterie podomítková, díl 2	**A5723AA**	26/24 l			3 100	119	R2
Sprchová baterie podomítková, díl 2	**A5724AA**	26/24 l			2 810	108	R2
Nezbytné příslušenství							
Univerzální podomítkový díl 1 EASY-Box pro vanové a sprchové baterie	**A1000NU**	26/24 l			1 980	76	R2

Provedení

AA Chrom

NU Neutralní

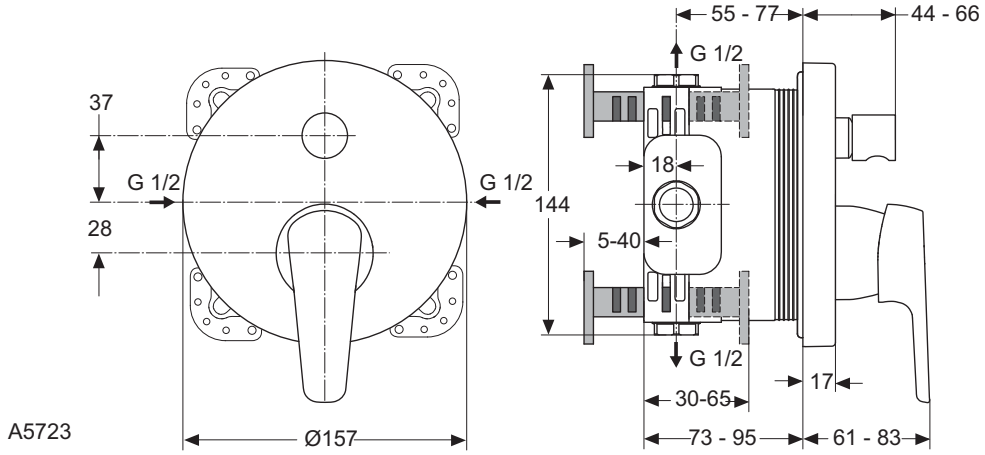

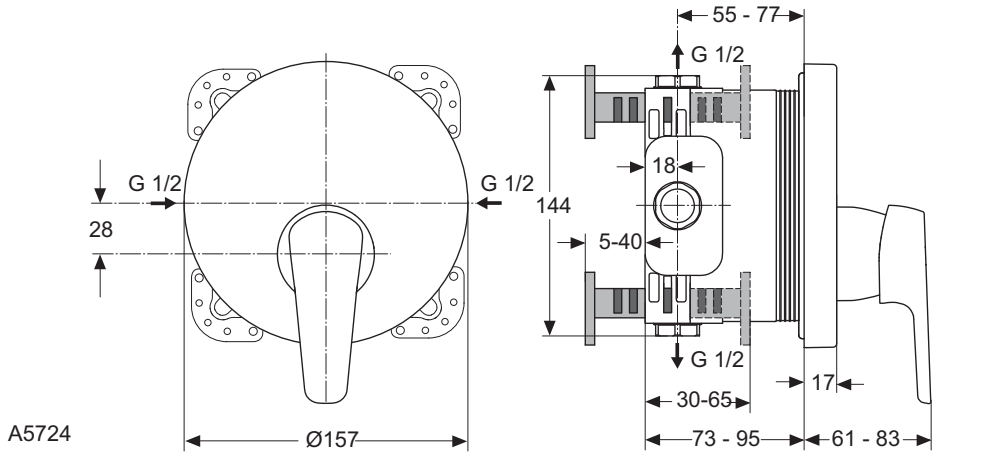

Výrobce si vyhrazuje právo na změny sortimentu, cen a technické specifikace. Pro instalaci výrobku jsou rozhodující rozměry uvedené v technických výkresech.

Termostatické baterie

na straně 473

CeraTherm je kolekce precizně navržených termostatických sprchových a vanových baterií. Za jejich jemným a moderním vzhledem se ukrývá špičková technologie, která zajistí tu nejlepší bezpečnost, spolehlivost a potěšení během vašeho použití při sprchování nebo koupeli. Termostatické baterie CeraTherm neplýtvají ani jedinou kapičkou vody navíc, protože jsou předem nastavené na správnou teplotu, která během sprchování či napouštění vany zůstává vždy na stejné hodnotě. K zajištění ještě většího pohodlí a efektivity jsou termostaty CeraTherm vybaveny kartušemi s dlouhodobou životností a ochranou proti usazeninám vodního kamene.

Výrobce si vyhrazuje právo na změny sortimentu, cen a technické specifikace. Pro instalaci výrobku jsou rozhodující rozměry uvedené v technických výkresech.

Popis výrobku

CeraTherm 200 vanová termostatická baterie nástěnná DN 15. Vnitřní skrytý perlátor. Se zařízením na zamezení zpětného toku. Vývod 163 mm. Skryté S-přípojky s nízkou hlučností (nastavitelné od 137 – 163 mm). Připevnění přímo do stěny. Přepínač ze sprchy do vany pomocí 2-cestného ventilu. Termostatická kartuše s roztažitelnou voskovou součástkou. Funkce Anti-Kalk. Regulace teploty s ochranou proti opaření. Omezovač teploty (dětská pojistka). Blokovací Eco tlačítko k omezení průtoku vody. Ochrana proti hluku DIN 4109, třída 1.

CeraTherm 200 sprchová termostatická baterie nástěnná DN 15. Se zařízením na zamezení zpětného toku. Skryté S-přípojky s nízkou hlučností (nastavitelné od 137 – 163 mm). Připevnění přímo do stěny. Termostatická kartuše s roztažitelnou voskovou součástkou. Funkce Anti-Kalk. Regulace teploty s ochranou proti opaření. Omezovač teploty (dětská pojistka). Blokovací Eco tlačítko k omezení průtoku vody. Ochrana proti hluku DIN 4109, třída 1.

Uvedené ceny jsou DPC bez DPH

Výrobky	Objednací číslo	Průtok při 3 barech	kg	Balení	Kč	EUR	
Vanová baterie termostatická nástěnná	**A4630AA**	20/13 l			10 190	392	R1
Sprchová baterie termostatická nástěnná	**A4627AA**	13 l			7 570	291	R1

Provedení

AA Chrom

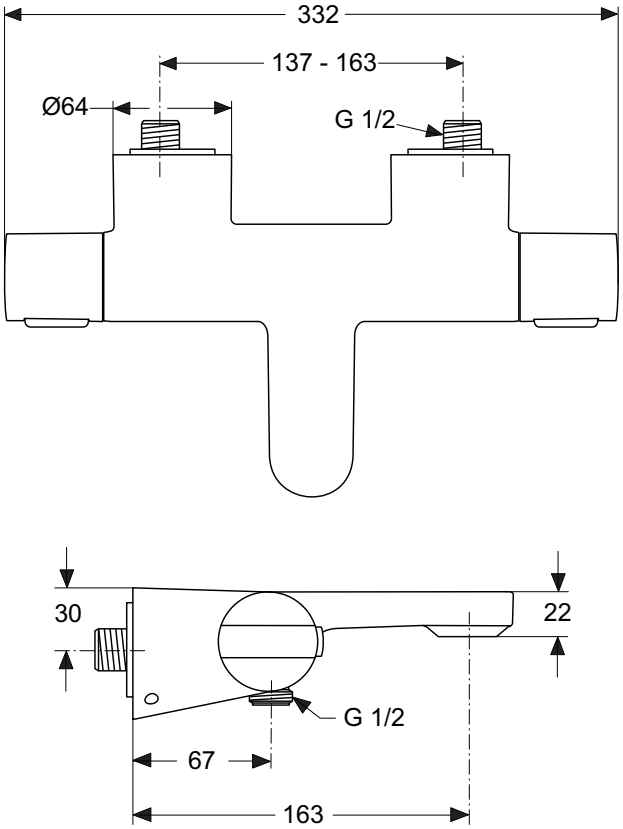

A4630..

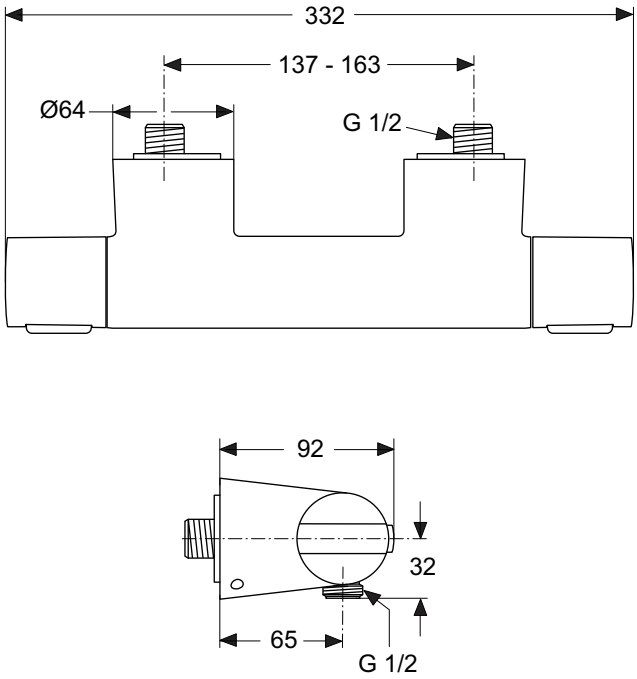

A4627..

Popis výrobku

CeraTherm 200 vanová termostatická baterie podomítková – díl 2 pro konečnou montáž. Všechny pohledové díly. Se zařízením na zamezení zpětného toku. Rozměry 157 x 157 mm. Kovová rozeta. Termostatická kartuše s roztažitelnou voskovou součástkou. Funkce Anti-Kalk. Přepínání pomocí 2-cestného uzavíracího ventilu (vana/sprcha). Těsnicí systém DICHT-FIX (samostatné těsnění každého otvoru pro optimální ochranu proti vlhkosti a vodě). Integrovaný omezovač teplé vody. Ochrana proti hluku DIN 4109, třída 1.

CeraTherm 200 sprchová termostatická baterie podomítková – díl 2 pro konečnou montáž. Všechny pohledové díly. Se zařízením na zamezení zpětného toku. Rozměry 157 x 157 mm. Kovová rozeta. Termostatická kartuše s roztažitelnou voskovou součástkou. Těsnicí systém DICHT-FIX (samostatné těsnění každého otvoru pro optimální ochranu proti vlhkosti a vodě). Integrovaný omezovač teploty. Ochrana proti hluku DIN 4109, třída 1.

Nezbytné příslušenství

Univerzální podomítkový díl 1 EASY-Box pro předmontáž pro vanové, sprchové a termostatické baterie (A1000NU).
Příslušenství viz strana .....

Uvedené ceny jsou DPC bez DPH

Výrobky	Objednací číslo	Průtok při 3 barech	kg	Balení	Kč	EUR	
Vanová baterie termostatická podomítková, díl 2	**A5620AA**	31/28 l			12 480	480	R1
Sprchová baterie termostatická podomítková, díl 2	**A4662AA**	31/28 l			11 260	433	R1
Nezbytné příslušenství							
Univerzální podomítkový díl 1 EASY-Box pro vanové a sprchové baterie	**A1000NU**	26/24 l			1 980	76	R2

Provedení

AA Chrom
NU Neutralní

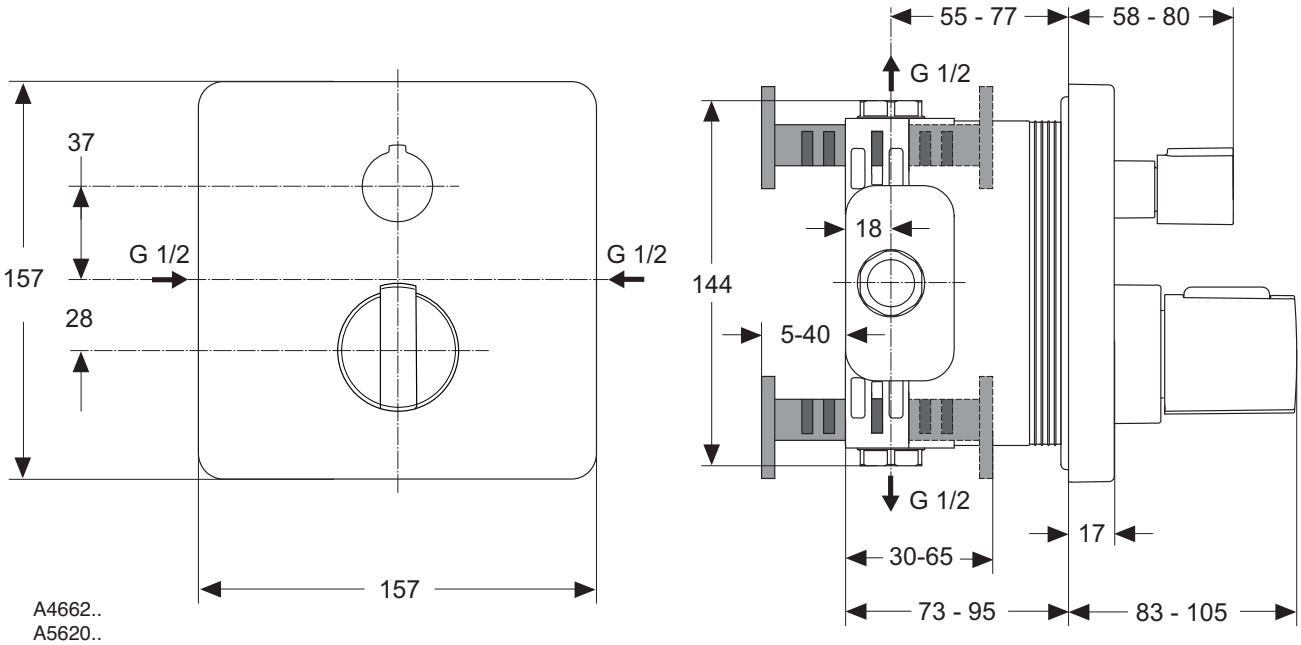

Výrobce si vyhrazuje právo na změny sortimentu, cen a technické specifikace. Pro instalaci výrobku jsou rozhodující rozměry uvedené v technických výkresech.

Popis výrobku

CeraTherm 100 vanová nástěnná baterie termostatická DN 15. Vnitřní skrytý perlátor. Se zařízením na zamezení zpětného toku. Cool Body technologie. Vývod 164 mm. Skryté S-přípojky s nízkou hlučností (nastavitelné od 137 – 163 mm). Přepínač ze sprchy do vany pomocí 2-cestného ventilu. Termostatická kartuše s roztažitelnou voskovou součástkou. Funkce Anti-Kalk. Regulace teploty s ochranou proti opaření. Omezovač teploty (dětská pojistka). Blokovací Eco tlačítko k omezení průtoku vody. Ochrana proti hluku DIN 4109, třída 1.

CeraTherm 100 sprchová termostatická baterie nástěnná DN 15. Se zařízením na zamezení zpětného toku. Cool Body technologie. Skryté S-přípojky s nízkou hlučností (nastavitelné od 137 – 163 mm). Termostatická kartuše s roztažitelnou voskovou součástkou. Funkce Anti-Kalk. Regulace teploty s ochranou proti opaření. Omezovač teploty (dětská pojistka). Blokovací Eco tlačítko k omezení průtoku vody. Ochrana proti hluku DIN 4109, třída 1.

Varianty výrobku

CeraTherm 100 sprchová termostatická baterie – s připojením pro sprchu shora DN 15.

Uvedené ceny jsou DPC bez DPH

Výrobky	Objednací číslo	Průtok při 3 barech	kg	Balení	Kč	EUR	
Vanová baterie termostatická nástěnná	**A4623AA**	22/14 l			7 860	302	R1
Sprchová baterie termostatická nástěnná	**A4618AA**	13 l			5 760	221	R1
Varianty výrobku							
Sprchová baterie termostatická nástěnná - připojení sprchy shora	**A4639AA**	21/13 l			8 090	311	R1

Provedení

AA Chrom

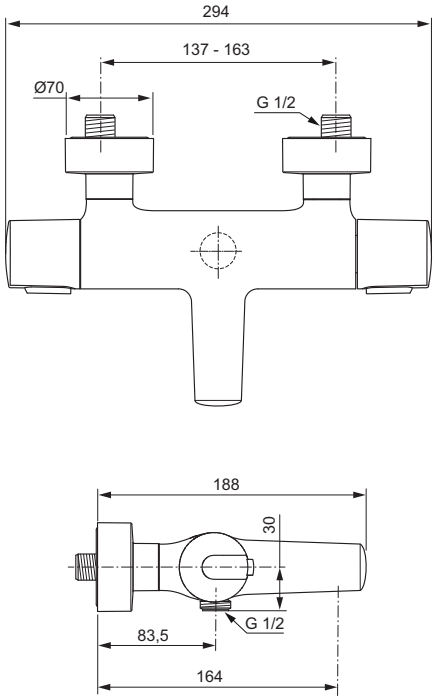

A4623..

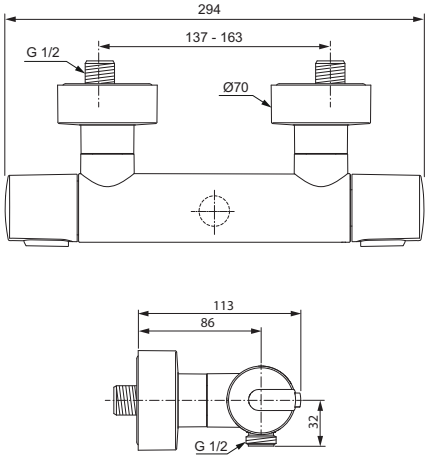

A4618..

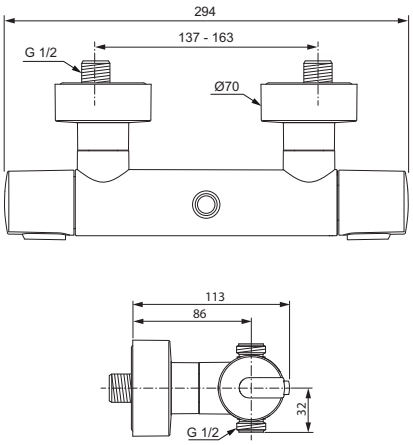

A4639..

Popis výrobku

CeraTherm 100 vanová termostatická baterie podomítková – díl 2 pro konečnou montáž. Všechny pohledové díly. Se zařízením na zamezení zpětného toku. Rozeta Ø163 mm. Termostatická kartuše s roztažitelnou voskovou součástkou. Přepínání pomocí 2-cestného uzavíracího ventilu (vana/sprcha). Těsnicí systém DICHT-FIX (samostatné těsnění každého otvoru pro optimální ochranu proti vlhkosti a vodě). Integrovaný omezovač teplé vody. Ochrana proti hluku DIN 4109, třída 1.

CeraTherm 100 sprchová termostatická baterie podomítková – díl 2 pro konečnou montáž. Všechny pohledové díly. Se zařízením na zamezení zpětného toku. Rozeta Ø163 mm. Termostatická kartuše s roztažitelnou voskovou součástkou. Funkce Anti-Kalk. Těsnicí systém DICHT-FIX (samostatné těsnění každého otvoru pro optimální ochranu proti vlhkosti a vodě). Integrovaný omezovač teploty. Ochrana proti hluku DIN 4109, třída 1.

Nezbytné příslušenství

Univerzální podomítkový díl 1 EASY-Box pro předmontáž pro vanové, sprchové a termostatické baterie (A1000NU). Příslušenství viz strana 598.

Uvedené ceny jsou DPC bez DPH

Výrobky	Objednací číslo	Průtok při 3 barech	kg	Balení	Kč	EUR	
Vanová baterie termostatická podomítková, díl 2	**A4888AA**	31/28 l			9 680	372	R1
Sprchová baterie termostatická podomítková, díl 2	**A4659AA**	31/28 l			8 360	321	R1
Nezbytné příslušenství							
Univerzální podomítkový díl 1 EASY-Box pro vanové a sprchové baterie	**A1000NU**	26/24 l			1 980	76	R2

Provedení

AA Chrom

NU Neutralní

A4888..

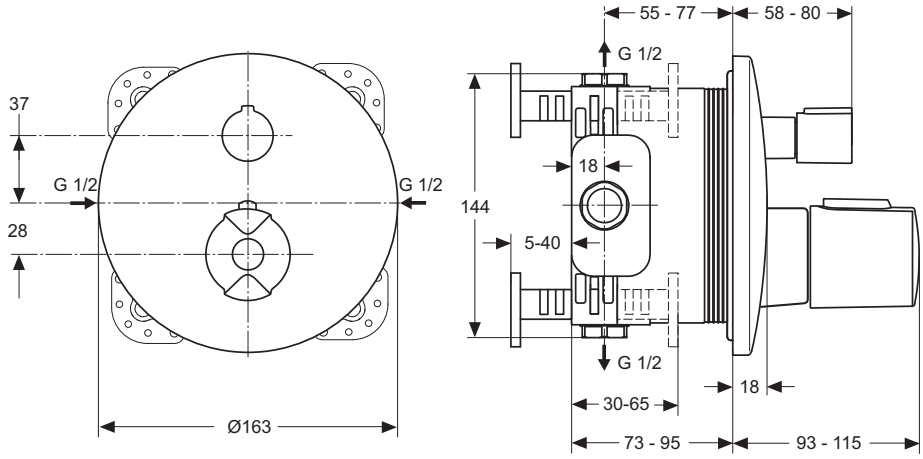

A4659..

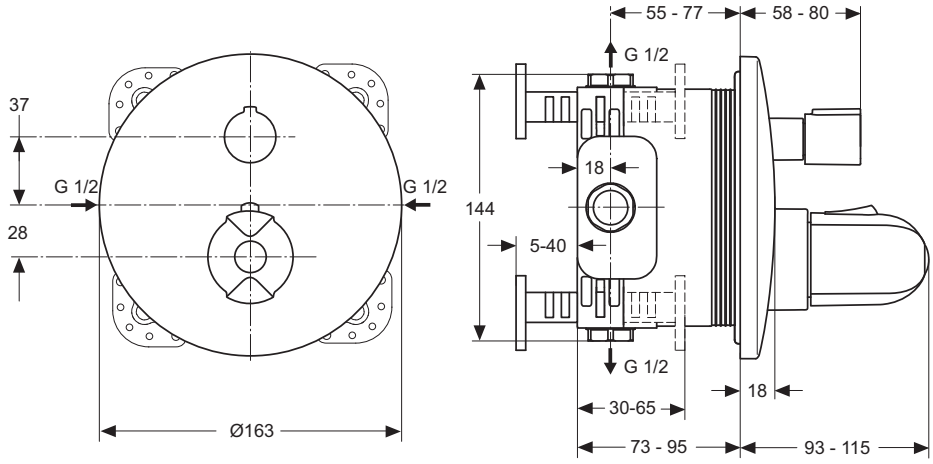

Výrobce si vyhrazuje právo na změny sortimentu, cen a technické specifikace. Pro instalaci výrobku jsou rozhodující rozměry uvedené v technických výkresech.

Popis výrobku

CeraTherm 100 ventil podomítkový DN 15 a DN 20 – díl 2 pro konečnou montáž. Všechny pohledové díly.
Závitové připojení G 1/2 – G 3/4.

CeraTherm 100 vícecestný ventil podomítkový DN 15 a DN 20 – díl 2 pro konečnou montáž. Všechny pohledové díly

Nezbytné příslušenství

Podomítkový díl 1 pro čtyřcestný ventil 4/3 (A2391NU).
Podomítkový díl 1 pro třícestný ventil 3/2 (A2393NU).
Podomítkový díl 1 s keramickou vrchní částí G1/2 (A2356NU).
Podomítkový díl 1 s pryžovou vrchní částí G3/4 (A2359NU).

Uvedené ceny jsou DPC bez DPH

Výrobky	Objednací číslo	Průtok při 3 barech	kg	Balení	Kč	EUR	
Ventil podomítkový, díl 2	**A4656AA**				1 700	65	R1
Vícecestný ventil podomítkový, díl 2	**A4657AA**				1 380	53	R1
Nezbytné příslušenství							
Podomítkový díl 1 pro vícecestné ventily 4/3	**A2391NU**				3 020	116	R2
Podomítkový díl 1 pro vícecestné ventily 3/2	**A2393NU**				3 020	116	R2
Podomítkový díl 1 s keramickou vrchní částí G1/2	**A2356NU**				980	38	R2
Podomítkový díl 1 s pryžovou vrchní částí G3/4	**A2359NU**				1 080	42	R2

Provedení

AA Chrom
NU Neutralní

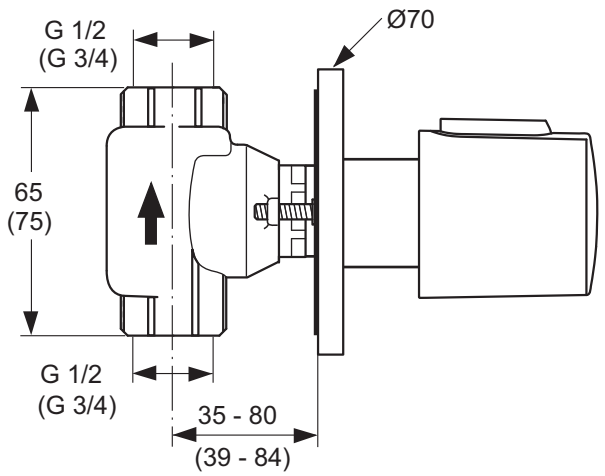

A4656..

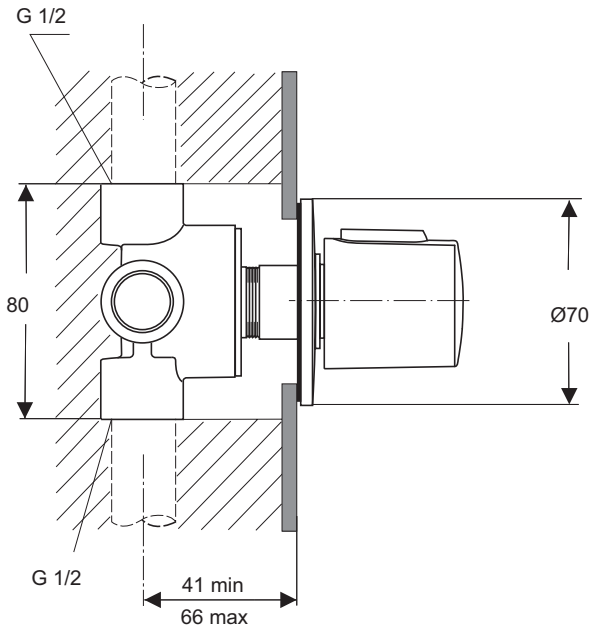

A4657..

Popis výrobku

CeraTherm 50 vanová termostatická baterie nástěnná (DN 15) se zařízením na zamezení zpětného toku. 100% Cool Body technologie. Perlátor. Vývod 173 mm. Skryté S-přípojky s nízkou hlučností (nastavitelné od 137 – 163 mm). Kovová nástěnná rozeta s těsněním. Automatický přepínač ze sprchy do vany. Kartuše s keramickými disky. Regulace teploty s ochranou proti opaření. Omezovač teploty (dětská pojistka). Blokovací Eco tlačítko k omezení průtoku vody. Ochrana proti hluku DIN 4109, třída 1.

CeraTherm 50 sprchová termostatická baterie nástěnná DN 15 se zařízením na zamezení zpětného toku. 100% Cool Body technologie. Vývod 78 mm. Skryté S-přípojky s nízkou hlučností (nastavitelné od 137 – 163 mm). Kovová nástěnná rozeta s těsněním. Kartuše s keramickými disky. Regulace teploty s ochranou proti opaření. Omezovač teploty (dětská pojistka). Blokovací Eco tlačítko k omezení průtoku vody. Ochrana proti hluku DIN 4109, třída 1.

Uvedené ceny jsou DPC bez DPH

Výrobky	Objednací číslo	Průtok při 3 barech	kg	Balení	Kč	EUR	
Vanová baterie termostatická nástěnná	**A5550AA**	21/13 l			6 230	240	R2
Sprchová baterie termostatická nástěnná	**A6367AA**	12 l			3 870	149	R2

Provedení

AA Chrom

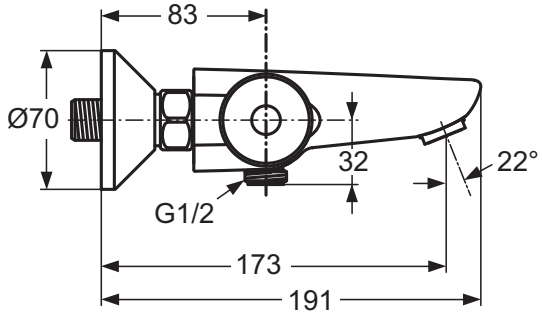

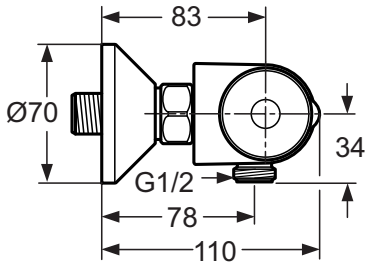

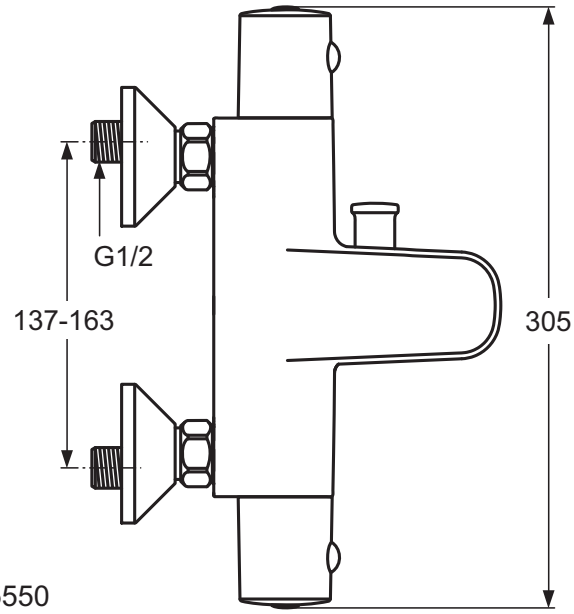

A5550

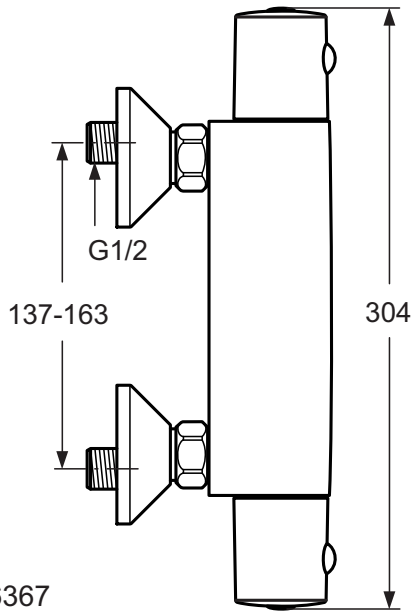

A6367

Výrobce si vyhrazuje právo na změny sortimentu, cen a technické specifikace. Pro instalaci výrobku jsou rozhodující rozměry uvedené v technických výkresech.

Popis výrobku

CeraTherm E sprchová termostatická baterie nástěnná (DN 15) se zařízením na zamezení zpětného toku. 100% Cool Body technologie. Skryté S-přípojky s nízkou hlučností (nastavitelné od 137 – 163 mm). Kovová nástěnná rozeta s těsněním. Kartuše s keramickými disky. Regulace teploty s ochranou proti opaření. Omezovač teploty (dětská pojistka). Blokovací Eco tlačítko k omezení průtoku vody. Ochrana proti hluku DIN 4109, třída 1.

Uvedené ceny jsou DPC bez DPH

Výrobky	Objednací číslo	Průtok při 3 barech	kg	Balení	Kč	EUR	
Sprchová baterie termostatická nástěnná	**A6413AA**	12 l			3 270	126	R2

Provedení

AA Chrom

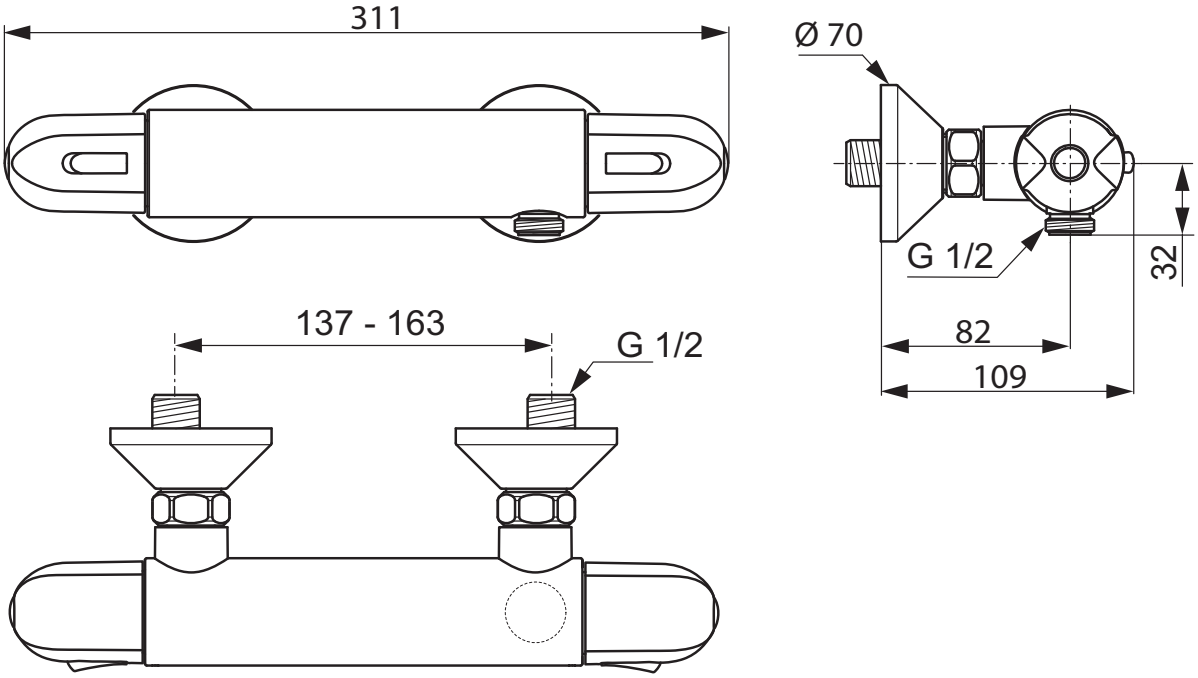

Design Artefakt

Umyvadlové baterie
na straně 481

Bidetové baterie
na straně 495

Vanové | Sprchové baterie
na straně 496

CONNECT AIR – PO VŠECH STRÁNKÁCH ELEGANTNÍ

Kolekce vodovodních baterií Connect Air je naší nejnovější kapitolou v historii vývoje a inovací vodovodních baterií a ideálně tvarově doplňuje sanitární keramiku, nábytek a vany stejnojmenné kolekce. Velmi štíhlý tvar baterií přinese do Vaší koupelny pocit svěžesti a lehkosti. Stejně tak jako u ostatních kolekcí Ideal Standard byl při jejich vývoji kladen důraz na jejich vzhled, ale i na funkčnost: velmi praktická je technologie šetřící vodu a způsob upevnění Easy-Fix, který snižuje čas nutný k instalaci až o 30 %.

Výrobce si vyhrazuje právo na změny sortimentu, cen a technické specifikace. Pro instalaci výrobku jsou rozhodující rozměry uvedené v technických výkresech.

Umyvadlová baterie PICCOLO SLIM

Design Artefakt

Popis výrobku

Connect Air umyvadlová baterie PICCOLO SLIM, DN 15. Pevný vývod. Tělo baterie Ø37 mm. Omezovač průtoku nezávislém na tlaku vody (5 l/min). S odtokovou garniturou G1 1/4. Vývod 90 mm. Výška vývodu 80 mm. S flexibilními hadicemi PEX G3/8. Kovová ovládací páka. Montáž zespodu – upevnění EASY FIX s centrovacím a těsnicím kroužkem. Kartuše Ø25 mm s keramickými disky. Pivot kartuše z nerez oceli. Omezovač teplé vody (separátně v balení). Životnost testována dle EN 817. Ochrana proti hluku DIN 4109, třída 1.

Varianty výrobku

Connect Air umyvadlová baterie PICCOLO SLIM, DN 15.
Bez odtokové garnitury.

Connect Air umyvadlová baterie PICCOLO SLIM „BlueStart", DN 15.
S odtokovou garniturou.

Connect Air umyvadlová baterie PICCOLO SLIM „BlueStart", DN 15.
Bez odtokové garnitury.

Uvedené ceny jsou DPC bez DPH

Výrobky	Objednací číslo	Průtok při 3 barech	kg	Balení	Kč	EUR	
Umyvadlová baterie PICCOLO SLIM s odtokovou garniturou	**A7014AA**	5 l			4 170	160	R1
Varianty výrobku							
Umyvadlová baterie PICCOLO SLIM bez odtokové garnitury	**A7018AA**	5 l			3 910	150	R1
Umyvadlová baterie PICCOLO SLIM „BlueStart" s odtokovou garniturou	**A7017AA**	5 l			4 270	164	R1
Umyvadlová baterie PICCOLO SLIM „BlueStart" bez odtokové garnitury	**A7019AA**	5 l			4 010	154	R1

Provedení

AA Chrom

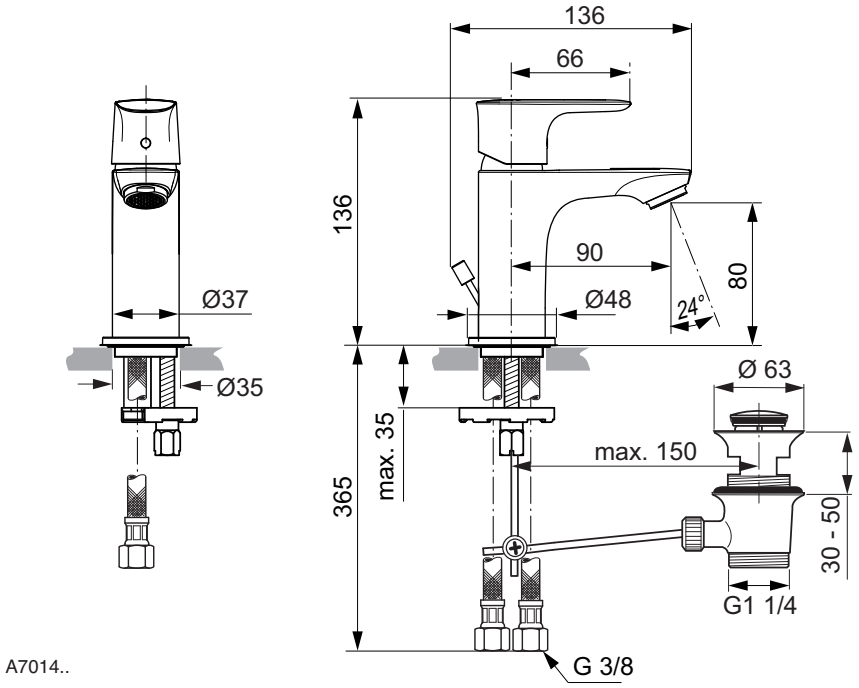

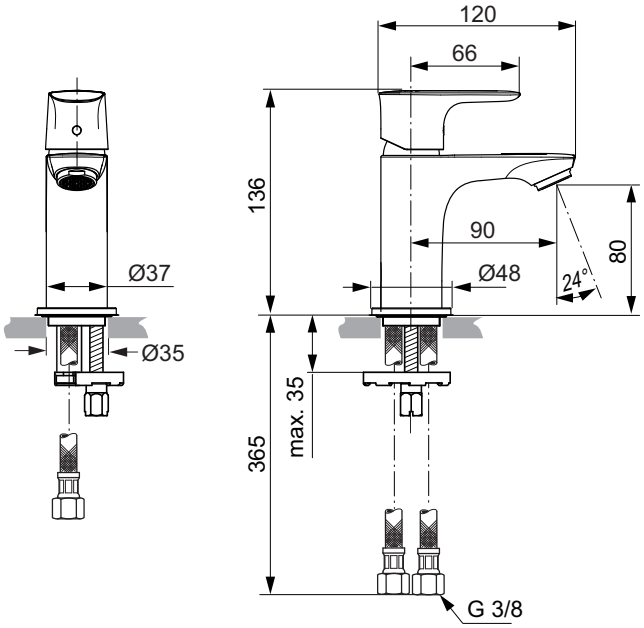

A7018..

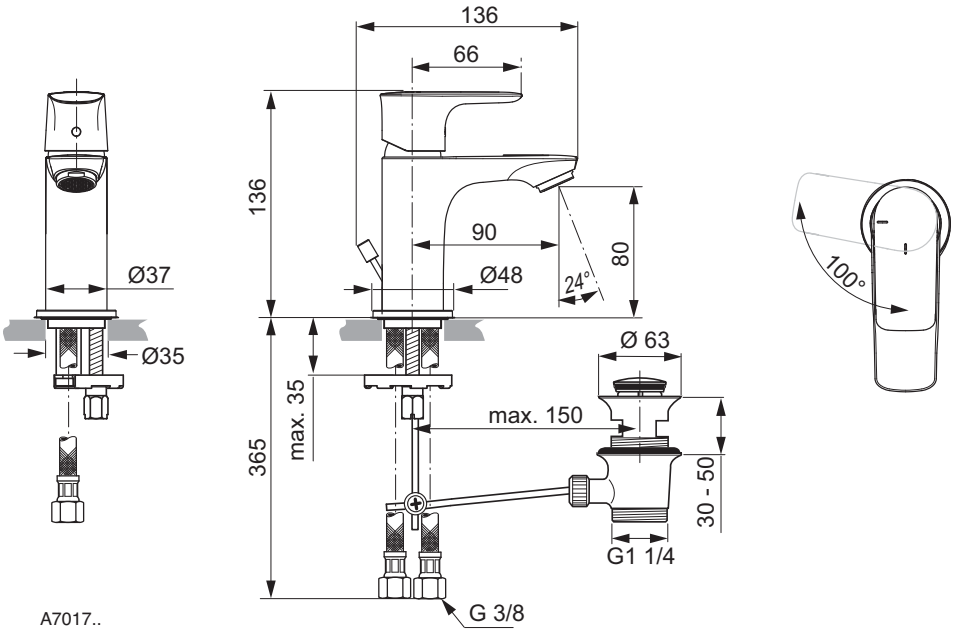

A7017..

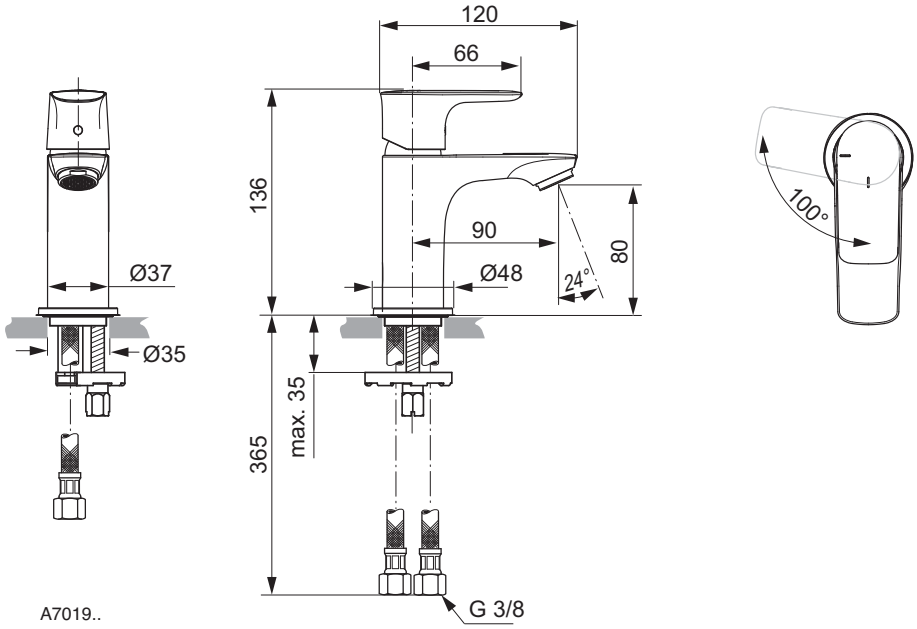

A7019..

Výrobce si vyhrazuje právo na změny sortimentu, cen a technické specifikace. Pro instalaci výrobku jsou rozhodující rozměry uvedené v technických výkresech.

Umyvadlová baterie SLIM

Design Artefakt

Popis výrobku

Connect Air umyvadlová baterie SLIM, DN 15. Pevný vývod. Tělo baterie Ø 37 mm. Omezovač průtoku nezávislém na tlaku vody (5 l/min). S odtokovou garniturou G1 1/4. Vývod 107 mm. Výška vývodu 90 mm. S flexibilními hadicemi PEX G3/8. Kovová ovládací páka. Montáž zespodu – upevnění EASY FIX s centrovacím a těsnicím kroužkem. Kartuše Ø 25 mm s keramickými disky. Pivot kartuše z nerez oceli. Životnost testována dle EN 817. Ochrana proti hluku DIN 4109, třída 1.

Varianty výrobku

Connect Air umyvadlová baterie SLIM, DN 15. Bez odtokové garnitury.
Connect Air umyvadlová baterie SLIM „BlueStart", DN 15. S odtokovou garniturou.
Connect Air umyvadlová baterie SLIM „BlueStart", DN 15. Bez odtokové garnitury.

Uvedené ceny jsou DPC bez DPH

Výrobky	Objednací číslo	Průtok při 3 barech	kg	Balení	Kč	EUR	
Umyvadlová baterie SLIM s odtokovou garniturou	**A7007AA**	5 l			4 420	170	R1
Varianty výrobku							
Umyvadlová baterie SLIM bez odtokové garnitury	**A7010AA**	5 l			4 170	160	R1
Umyvadlová baterie SLIM „BlueStart" s odtokovou garniturou	**A7008AA**	5 l			4 520	174	R1
Umyvadlová baterie SLIM „BlueStart" bez odtokové garnitury	**A7011AA**	5 l			4 270	164	R1

Provedení

AA Chrom

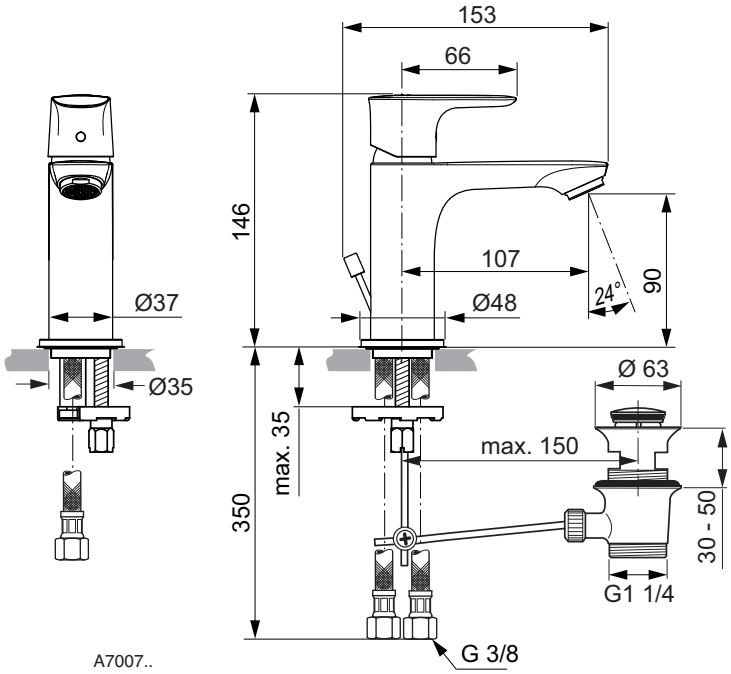

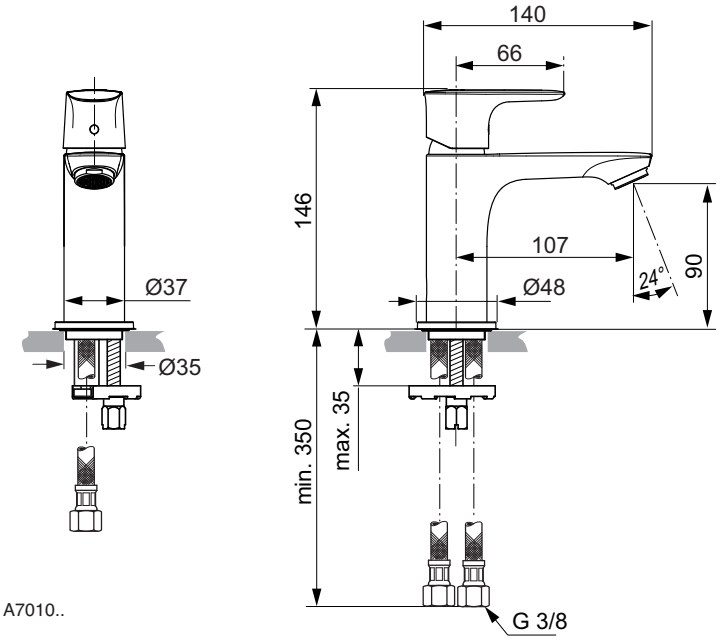

A7010..

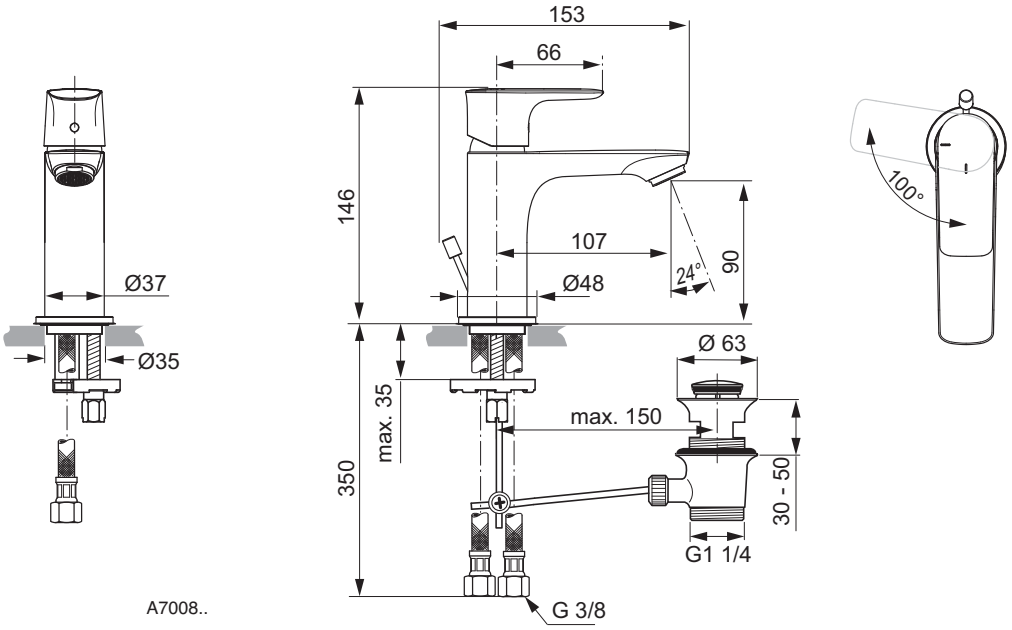

A7008..

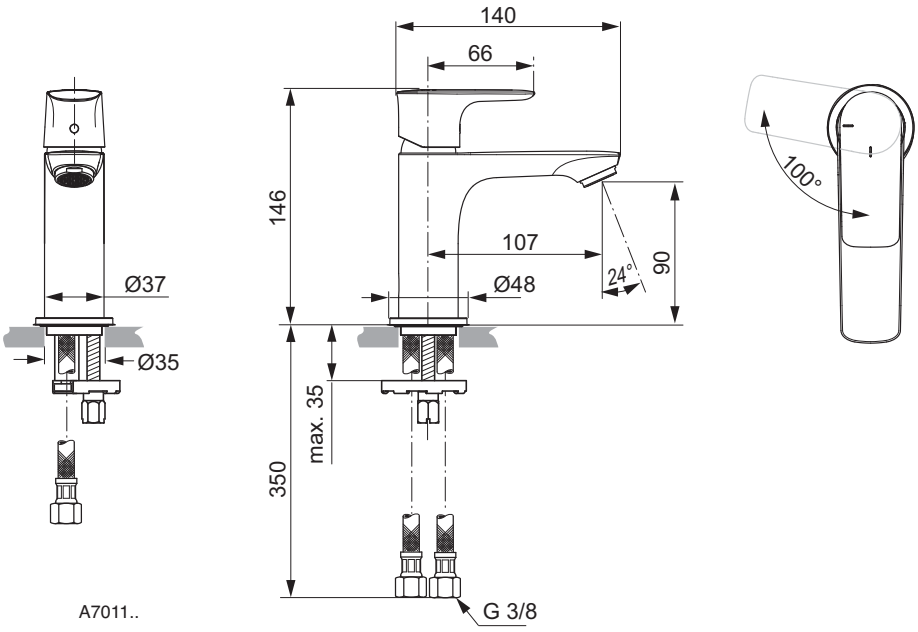

A7011..

Ceník 2019 - Ideal Standard s.r.o., Zemská 623, 415 74 Teplice - Tel.: +420 417 592 111 - www.idealstandard.cz
Výrobce si vyhrazuje právo na změny sortimentu, cen a technické specifikace. Pro instalaci výrobku jsou rozhodující rozměry uvedené v technických výkresech.

Design Artefakt

Popis výrobku

Connect Air umyvadlová baterie, DN 15. Pevný vývod. Tělo baterie Ø48 mm. Omezovač průtoku nezávislém na tlaku vody (5 l/min). S odtokovou garniturou G1 1/4. Vývod 112 mm. Výška vývodu 100 mm. S flexibilními hadicemi PEX G3/8. Kovová ovládací páka. Montáž zespodu – upevnění EASY FIX s centrovacím a těsnicím kroužkem. CLICK-kartuše Ø38 mm s keramickými disky. Pivot kartuše z nerez oceli. Omezovač teplé vody. Životnost testována dle EN 817. Ochrana proti hluku DIN 4109, třída 1.

Varianty výrobku

Connect Air umyvadlová baterie, DN 15. Bez odtokové garnitury.
Connect Air umyvadlová baterie, DN 15. Nízkotlaká. S odtokovou garniturou.

Uvedené ceny jsou DPC bez DPH

Výrobky	Objednací číslo	Průtok při 3 barech	kg	Balení	Kč	EUR	
Umyvadlová baterie s odtokovou garniturou	**A7021AA**	5 l			4 420	170	R1
Varianty výrobku							
Umyvadlová baterie bez odtokové garnitury	**A7024AA**	5 l			4 170	160	R1
Umyvadlová baterie s odtokovou garniturou - nízkotlaká	**A7022AA**	5 l			4 970	191	R1

Provedení

AA Chrom

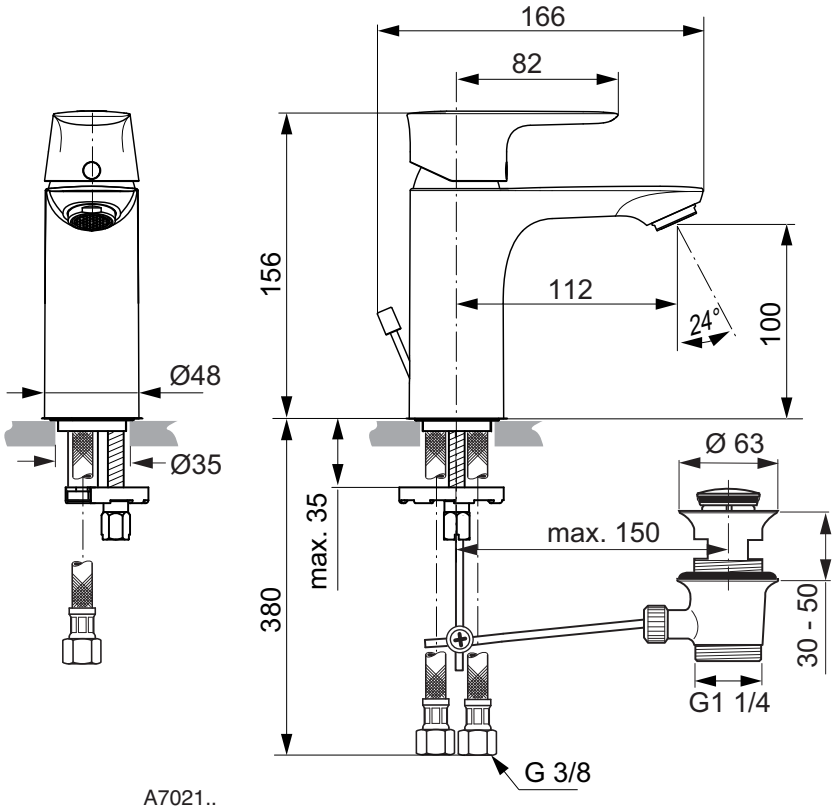

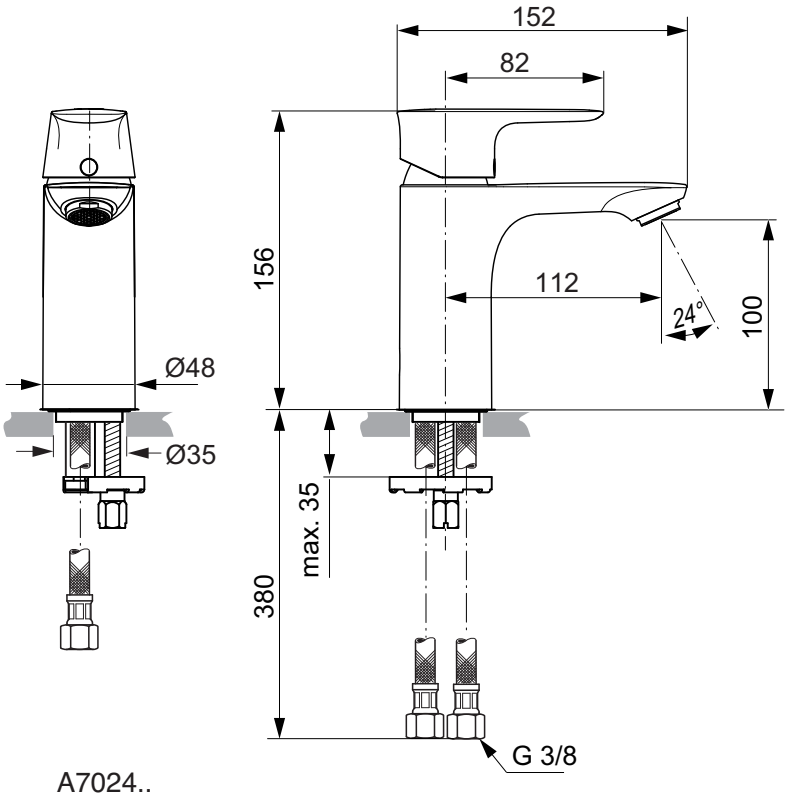

A7024..

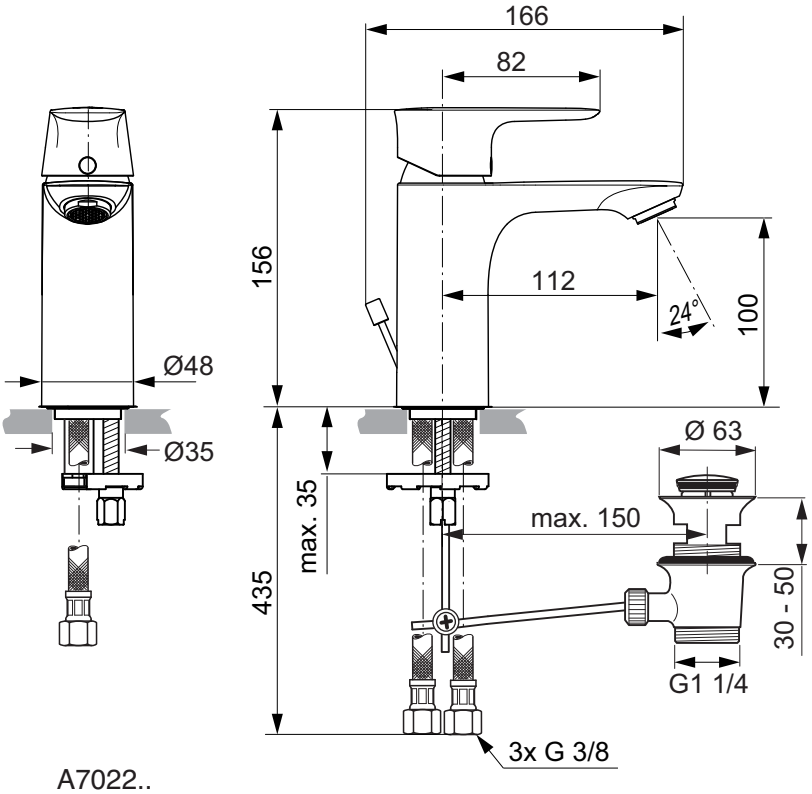

A7022..

Ceník 2019 - Ideal Standard s.r.o., Zemská 623, 415 74 Teplice - Tel.: +420 417 592 111 - www.idealstandard.cz
Výrobce si vyhrazuje právo na změny sortimentu, cen a technické specifikace. Pro instalaci výrobku jsou rozhodující rozměry uvedené v technických výkresech.

Umyvadlová baterie GRANDE SLIM

Design Artefakt

Popis výrobku

Connect Air umyvadlová baterie GRANDE SLIM, DN 15. Pevný vývod. Tělo baterie Ø37 mm. Omezovač průtoku nezávislém na tlaku vody (5 l/min). S odtokovou garniturou G1 1/4. Vývod 125 mm. Výška vývodu 114 mm. S flexibilními hadicemi PEX G3/8. Kovová ovládací páka. Montáž zespodu – upevnění EASY FIX s centrovacím a těsnicím kroužkem. Kartuše Ø25 mm s keramickými disky. Pivot kartuše z nerez oceli. Životnost testována dle EN 817. Ochrana proti hluku DIN 4109, třída 1.

Varianty výrobku

Connect Air umyvadlová baterie GRANDE SLIM, DN 15.
Bez odtokové garnitury.
Connect Air umyvadlová baterie GRANDE SLIM „BlueStart", DN 15.
S odtokovou garniturou.
Connect Air umyvadlová baterie GRANDE SLIM „BlueStart", DN 15.
Bez odtokové garnitury.

Uvedené ceny jsou DPC bez DPH

Výrobky	Objednací číslo	Průtok při 3 barech	kg	Balení	Kč	EUR	
Umyvadlová baterie GRANDE SLIM s odtokovou garniturou	**A7012AA**	5 l			4 820	185	R1
Varianty výrobku							
Umyvadlová baterie GRANDE SLIM bez odtokové garnitury	**A7015AA**	5 l			4 630	178	R1
Umyvadlová baterie GRANDE SLIM „BlueStart" s odtokovou garniturou	**A7013AA**	5 l			4 930	189	R1
Umyvadlová baterie GRANDE SLIM „BlueStart" bez odtokové garnitury	**A7016AA**	5 l			4 740	182	R1

Provedení

AA Chrom

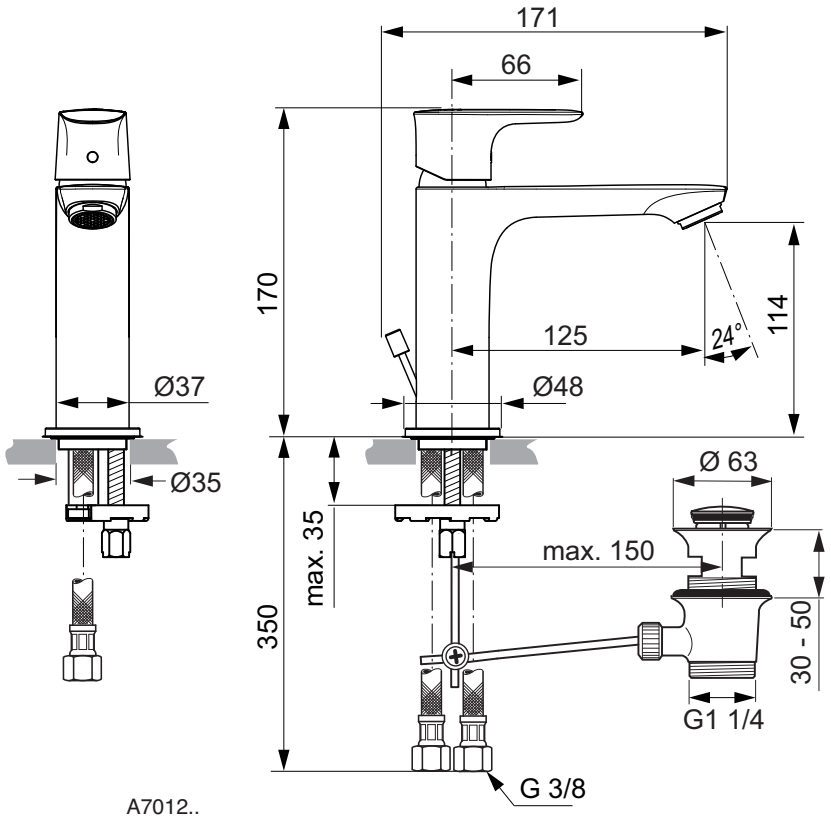

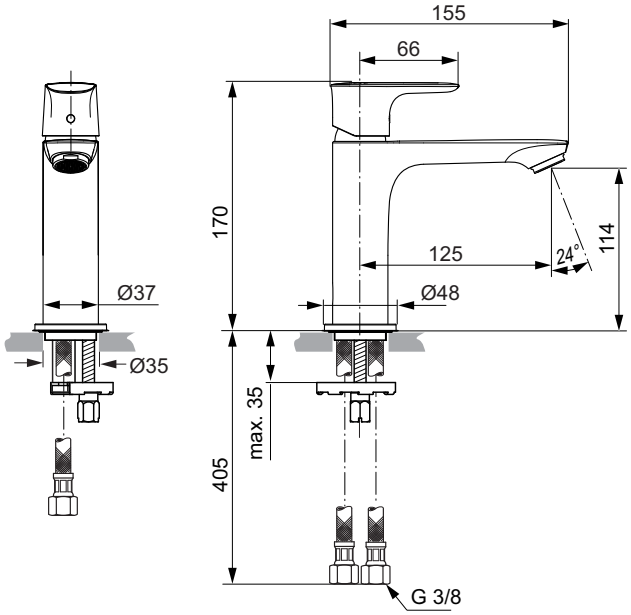

A7015..

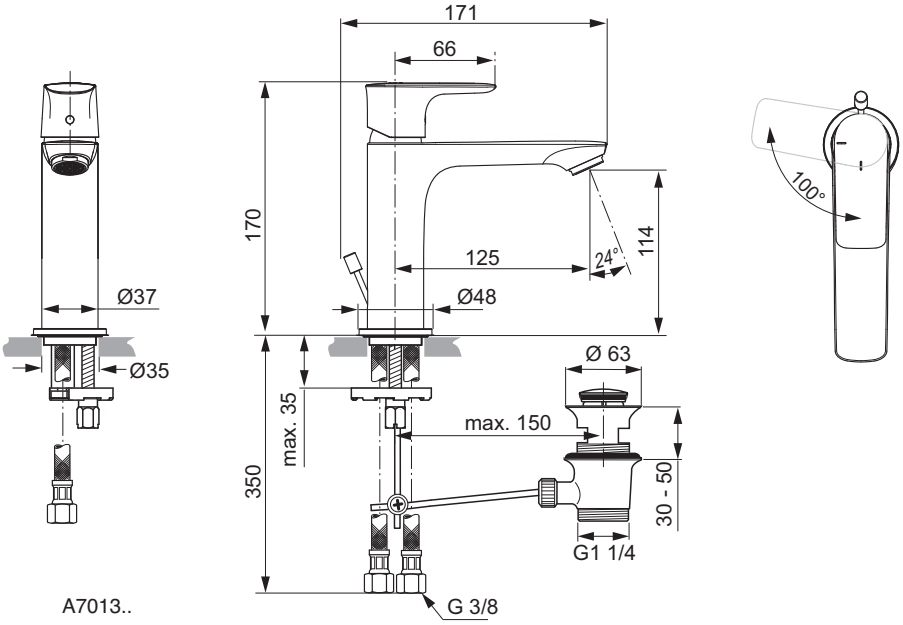

A7013..

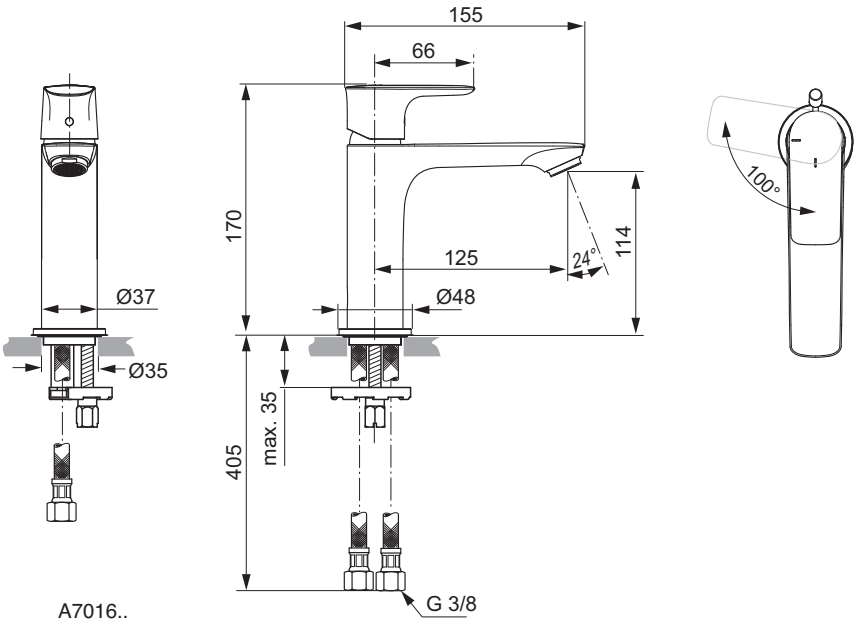

A7016..

Ceník 2019 - Ideal Standard s.r.o., Zemská 623, 415 74 Teplice - Tel.: +420 417 592 111 - www.idealstandard.cz
Výrobce si vyhrazuje právo na změny sortimentu, cen a technické specifikace. Pro instalaci výrobku jsou rozhodující rozměry uvedené v technických výkresech.

Umyvadlová baterie GRANDE

Design Artefakt

Popis výrobku

Connect Air umyvadlová baterie GRANDE, DN 15. Pevný vývod. Tělo baterie Ø48 mm. Omezovač průtoku nezávislém na tlaku vody (5 l/min). S odtokovou garniturou G1 1/4. Vývod 125 mm. Výška vývodu 120 mm. S flexibilními hadicemi PEX G3/8. Kovová ovládací páka. Montáž zespodu – upevnění EASY FIX s centrovacím a těsnicím kroužkem. CLICK-kartuše Ø38 mm s keramickými disky. Pivot kartuše z nerez oceli. Omezovač teplé vody. Životnost testována dle EN 817. Ochrana proti hluku DIN 4109, třída 1.

Varianty výrobku

Connect Air umyvadlová baterie GRANDE, DN 15.
Bez odtokové garnitury.
Connect Air umyvadlová baterie GRANDE, DN 15. Nízkotlaká.
S odtokovou garniturou.

Uvedené ceny jsou DPC bez DPH

Výrobky	Objednací číslo	Průtok při 3 barech	kg	Balení	Kč	EUR	
Umyvadlová baterie GRANDE s odtokovou garniturou	**A7053AA**	5 l			4 820	185	R1
Varianty výrobku							
Umyvadlová baterie GRANDE bez odtokové garnitury	**A7055AA**	5 l			4 630	178	R1
Umyvadlová baterie GRANDE s odtokovou garniturou - nízkotlaká	**A7054AA**	5 l			5 370	206	R1

Provedení

AA Chrom

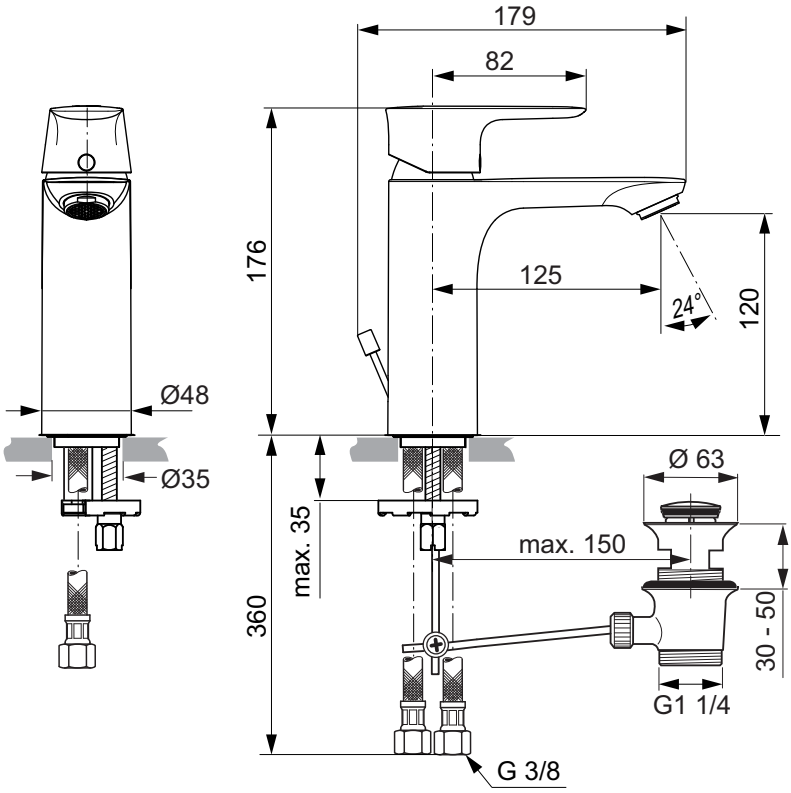

A7053..

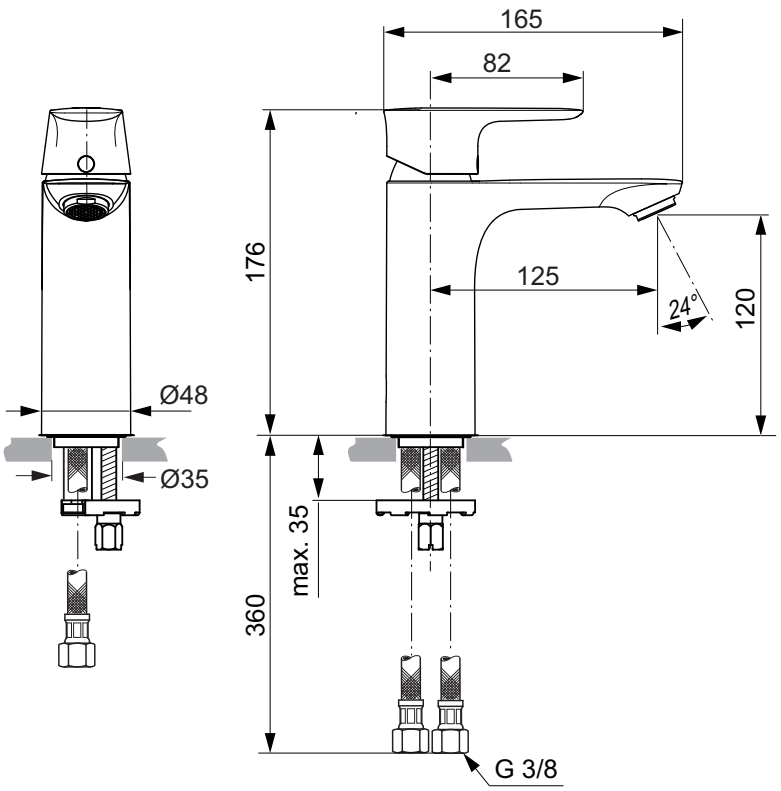

A7055..

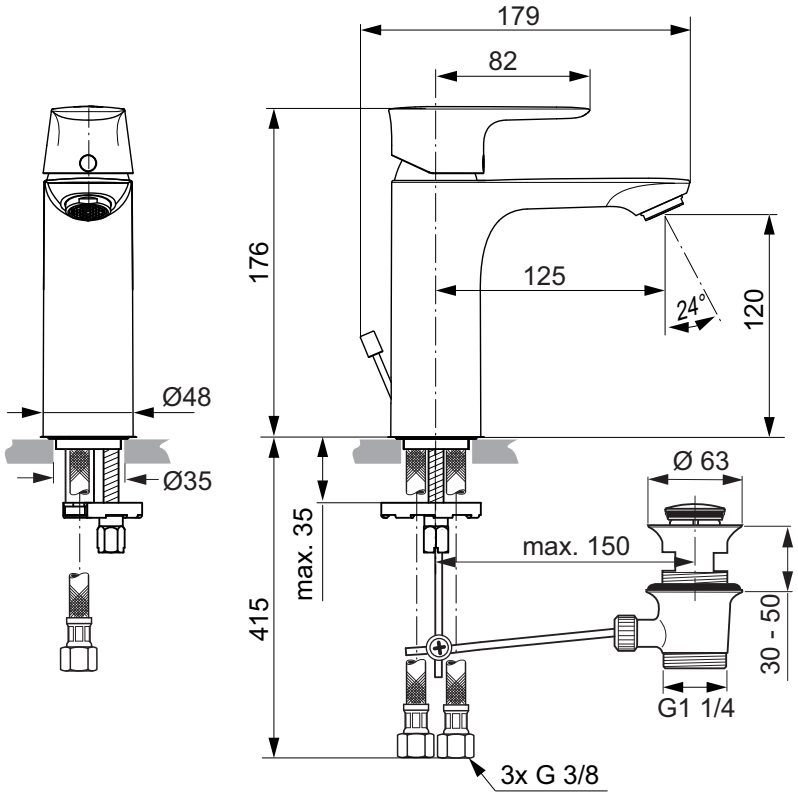

A7054..

Ceník 2019 - Ideal Standard s.r.o., Zemská 623, 415 74 Teplice - Tel.: +420 417 592 111 - www.idealstandard.cz
Výrobce si vyhrazuje právo na změny sortimentu, cen a technické specifikace. Pro instalaci výrobku jsou rozhodující rozměry uvedené v technických výkresech.

Umyvadlová baterie s otočným vývodem SLIM

Design Artefakt

Popis výrobku

Connect Air umyvadlová baterie s otočným vývodem SLIM, DN 15. Pevný vývod. Omezovač průtoku nezávislém na tlaku vody (5 l/min). S odtokovou garniturou G1 1/4. Vývod 140 mm. Výška vývodu 228 mm. S flexibilními hadicemi PEX G3/8. Kovová ovládací páka. Montáž zespodu – upevnění EASY FIX s centrovacím a těsnicím kroužkem. Kartuše Ø 28 mm s keramickými disky. Pivot kartuše z nerez oceli. Omezovač teplé vody. Životnost testována dle EN 817. Ochrana proti hluku DIN 4109, třída 1.

Varianty výrobku

Connect Air umyvadlová baterie s otočným vývodem SLIM, DN 15. Bez odtokové garnitury.

Uvedené ceny jsou DPC bez DPH

Výrobky	Objednací číslo	Průtok při 3 barech	kg	Balení	Kč	EUR	
Umyvadlová baterie s otočným vývodem SLIM s odtokovou garniturou	**A7020AA**	5 l			7 180	276	R1
Varianty výrobku							
Umyvadlová baterie s otočným vývodem SLIM bez odtokové garnitury	**A7023AA**	5 l			6 880	264	R1

Provedení

AA Chrom

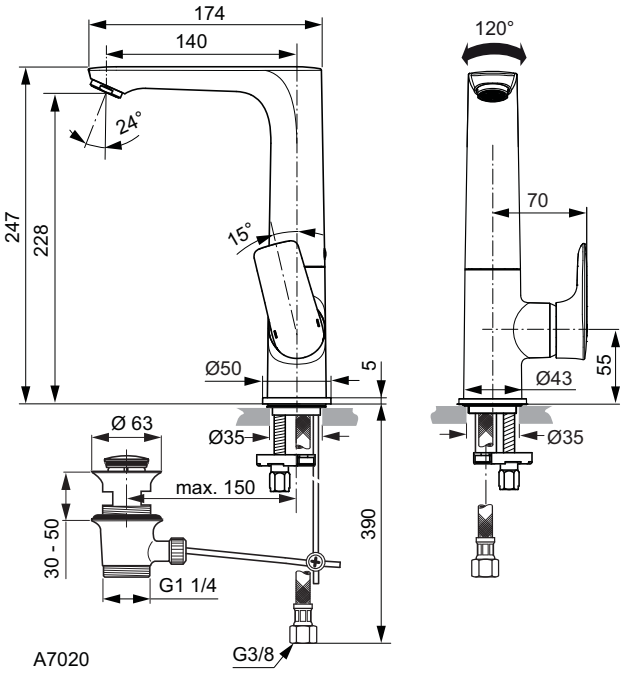

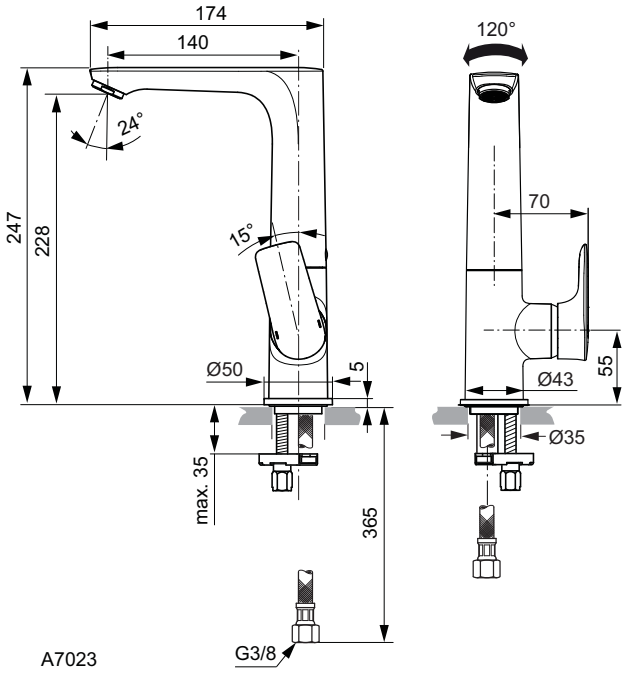

Umyvadlová baterie s vysokým vývodem SLIM

Design Artefakt

Popis výrobku

Connect Air umyvadlová baterie s vysokým vývodem SLIM, DN 15. Tělo baterie Ø 37 mm. Pevný vývod. Omezovač průtoku nezávislém na tlaku vody (5 l/min). S odtokovou garniturou G1 1/4. Vývod 150 mm. Výška vývodu 240 mm. S flexibilními hadicemi PEX G3/8. Kovová ovládací páka. Montáž zespodu – upevnění EASY FIX s centrovacím a těsnicím kroužkem. Kartuše Ø 25 mm s keramickými disky. Pivot kartuše z nerez oceli. Životnost testována dle EN 817. Ochrana proti hluku DIN 4109, třída 1.

Varianty výrobku

Connect Air umyvadlová baterie s vysokým vývodem SLIM, DN 15. Bez odtokové garnitury.
Connect Air umyvadlová baterie s vys. vývodem SLIM „BlueStart", DN 15. S odtokovou garniturou.
Connect Air umyvadlová baterie s vys. vývodem SLIM „BlueStart", DN 15. Bez odtokové garnitury.

Uvedené ceny jsou DPC bez DPH

Výrobky	Objednací číslo	Průtok při 3 barech	kg	Balení	Kč	EUR	
Umyvadlová baterie s vysokým vývodem SLIM s odtokovou garniturou	**A7025AA**	5 l			6 410	246	R1
Varianty výrobku							
Umyvadlová baterie s vysokým vývodem SLIM bez odtokové garnitury	**A7027AA**	5 l			6 100	234	R1
Umyvadlová baterie s vysokým vývodem SLIM „BlueStart" s odtokovou garniturou	**A7026AA**	5 l			6 510	250	R1
Umyvadlová baterie s vysokým vývodem SLIM „BlueStart" bez odtokové garnitury	**A7028AA**	5 l			6 200	238	R1

Provedení

AA Chrom

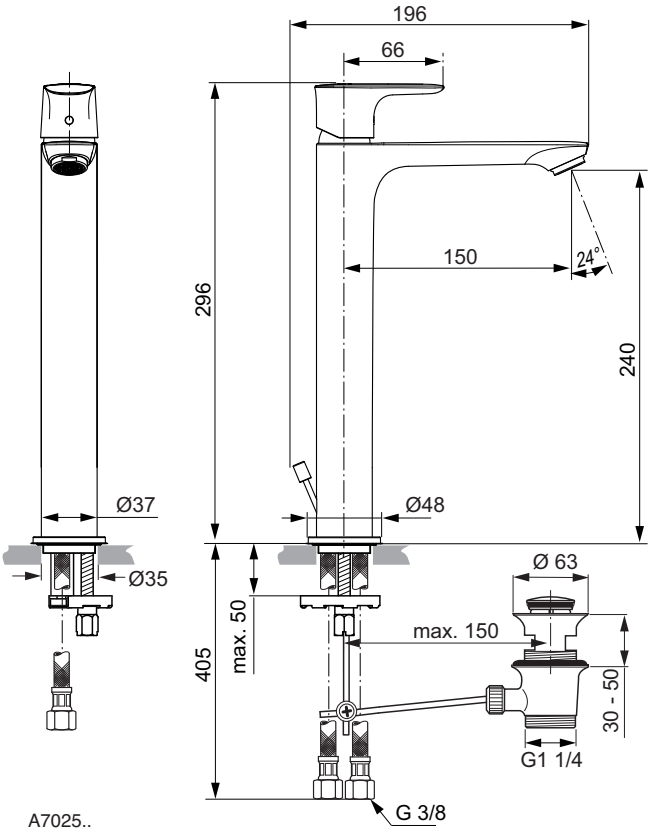

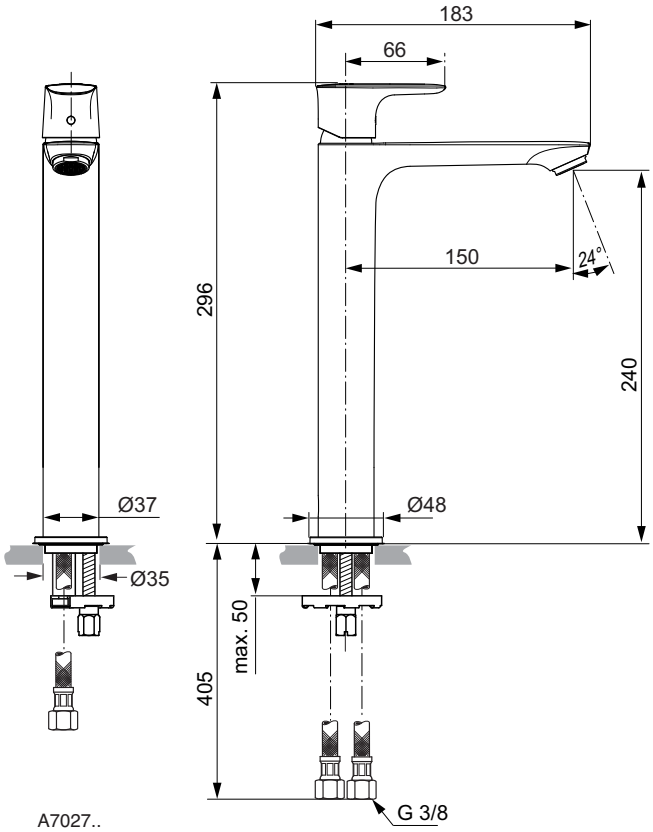

Výrobce si vyhrazuje právo na změny sortimentu, cen a technické specifikace. Pro instalaci výrobku jsou rozhodující rozměry uvedené v technických výkresech.

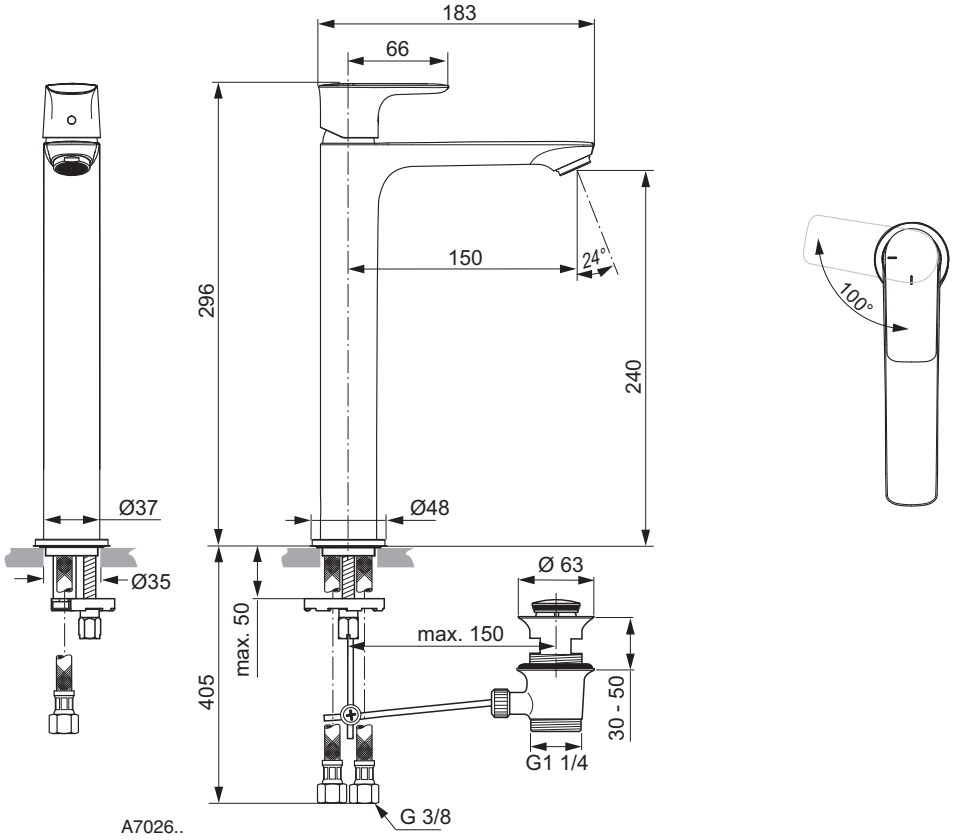
183
66
150
24°
296
240
100°
Ø37
Ø48
Ø35
Ø 63
max. 50
max. 150
405
30 - 50
G1 1/4
G 3/8
A7026..

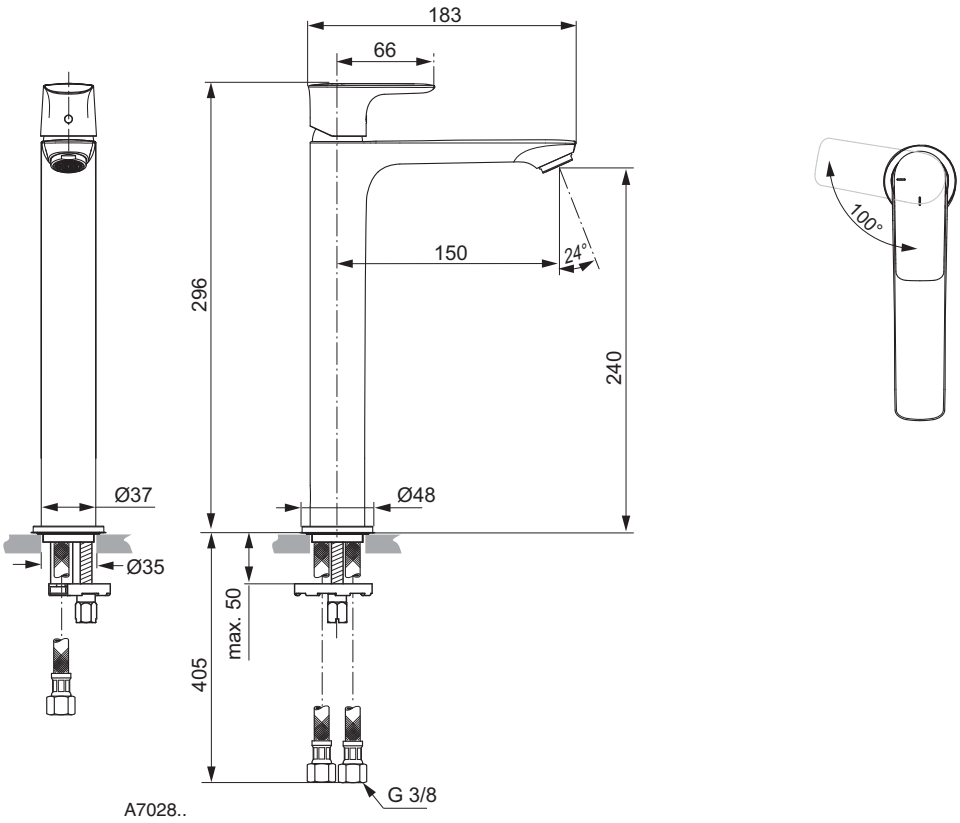
183
66
150
24°
296
240
100°
Ø37
Ø48
Ø35
max. 50
405
G 3/8
A7028..

Umyvadlová baterie podomítková

Design Artefakt

Popis výrobku

Connect Air umyvadlová baterie podomítková – díl 2 pro konečnou montáž. Pevný vývod a skrytý perlátor. Vývod 225 / 185 mm. Kovová ovládací páka. Kovové kruhové rozety (Ø83 mm). Všechny vrchní díly. Kartuše s keramickými disky. Životnost testována dle EN 817. Ochrana proti hluku DIN 4109, třída 1.

Nezbytné příslušenství

Podomítkový díl 1 pro předmontáž pro umyvadlovou podomítkovou baterii (A5948NU). Montážní hloubka: 49 – 66 mm. Životnost testována dle EN 817. Ochrana proti hluku DIN 4109, třída 1.

Uvedené ceny jsou DPC bez DPH

Výrobky	Objednací číslo	Průtok při 3 barech	kg	Balení	Kč	EUR	
Umyvadlová baterie podomítková, vývod 225 mm	**A7009AA**	5 l			6 630	255	R1
Umyvadlová baterie podomítková, vývod 185 mm	**A7029AA**	5 l			6 630	255	R1
Nezbytné příslušenství							
Podomítkový díl 1 pro umyvadlovou baterii	**A5948NU**				3 840	147	R2

Provedení

AA Chrom

NU Neutralní

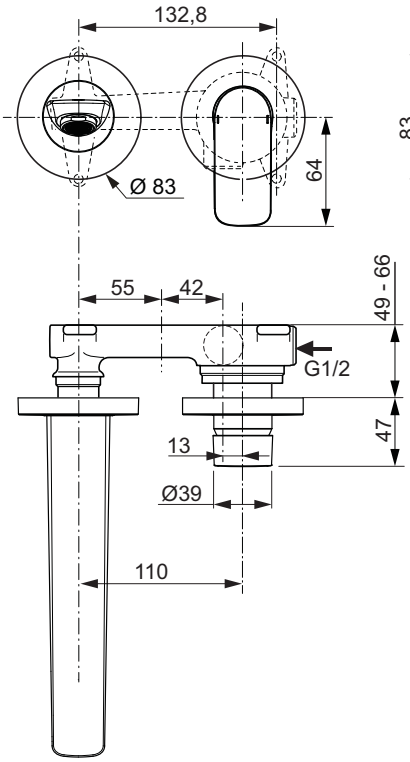

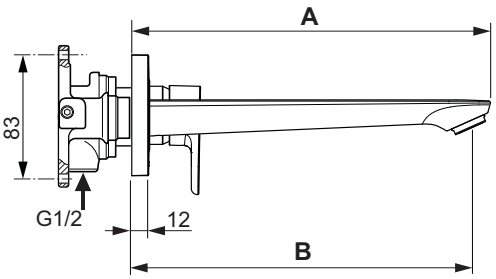

	A	B
A7029	201	185
A7009	241	225

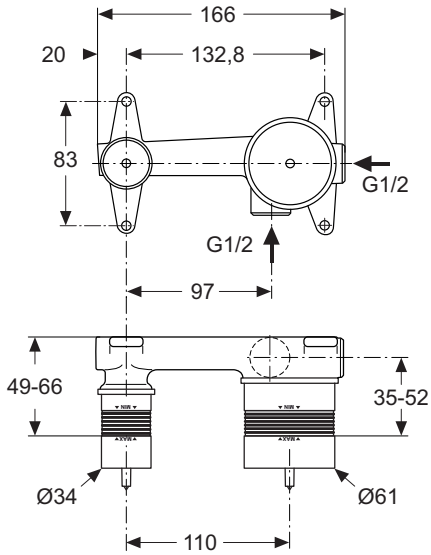

A5948

Výrobce si vyhrazuje právo na změny sortimentu, cen a technické specifikace. Pro instalaci výrobku jsou rozhodující rozměry uvedené v technických výkresech.

Bidetová baterie

Design Artefakt

Popis výrobku

Connect Air bidetová baterie DN 15. Tělo baterie Ø37 mm. Pevný vývod, nastavitelný kloubový perlátor. S odtokovou garniturou G1 1/4. Vývod 114 mm. Výška vývodu 81 mm. S flexibilními hadicemi. Kovová ovládací páka s permanentním označením teplá-studená. Montáž zespodu – upevnění EASY FIX s centrovacím těsnícím kroužkem. Kartuše Ø25 mm s keramickými disky. Pivot kartuše z nerez oceli. Rozsah otáčení páky 90°. Životnost testována dle EN 817. Ochrana proti hluku DIN 4109, třída 1.

Uvedené ceny jsou DPC bez DPH

Výrobky	Objednací číslo	Průtok při 3 barech	kg	Balení	Kč	EUR	
Bidetová baterie	**A7030AA**	5 l			5 350	206	R1

Provedení

AA Chrom

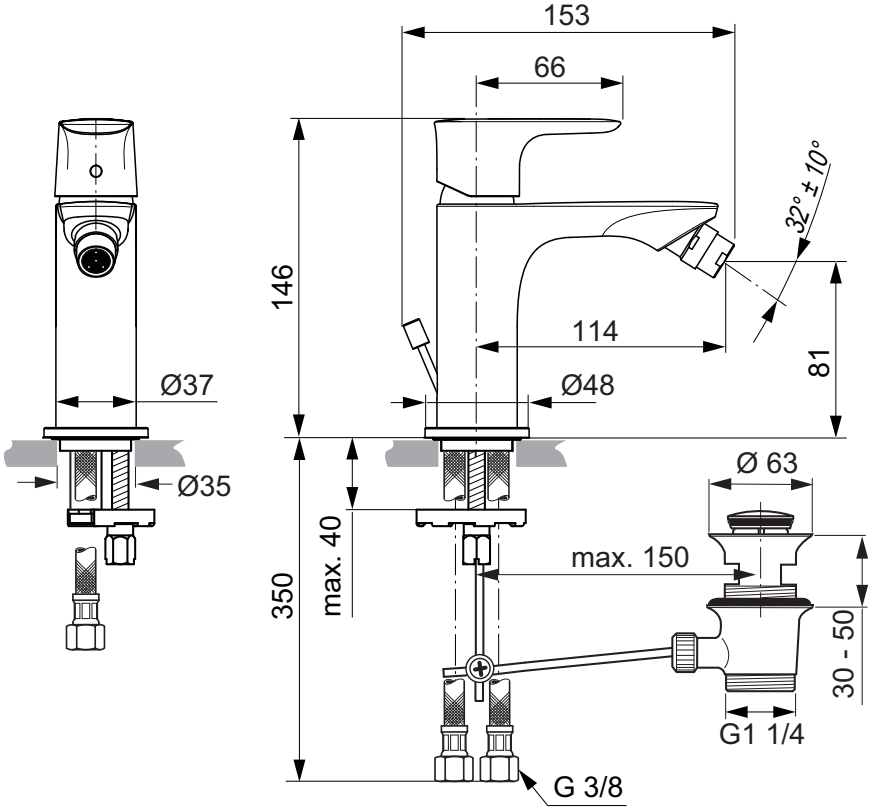

Design Artefakt

Popis výrobku

Connect Air vanová baterie nástěnná DN 15. Se zařízením na zamezení zpětného toku. DVGW. Vývod 174 mm. S-přípojky s krytkou a nízkou hlučností (nastavitelné od 135–165 mm). Kovová ovládací páka. Automatický přepínač ze sprchy do vany. CLICK-kartuše Ø38 mm s keramickými disky. Pivot kartuše z nerez oceli. Rozsah otáčení páky 100°. Integrovaný omezovač teplé vody. Životnost testována dle EN 817. Ochrana proti hluku DIN 4109, třída 1.

Connect Air sprchová baterie nástěnná DN 15. Se zařízením na zamezení zpětného toku. S-přípojky s krytkou a nízkou hlučností (nastavitelné od 135–165 mm). Kovová ovládací páka. CLICK-kartuše Ø38 mm s keramickými disky. Pivot kartuše z nerez oceli. Rozsah otáčení páky 100°. Integrovaný omezovač teplé vody. Životnost testována dle EN 817. Ochrana proti hluku DIN 4109, třída 1.

Varianty výrobku

Connect Air vanová baterie nástěnná se sprchovým příslušenstvím, DN 15.

Uvedené ceny jsou DPC bez DPH

Výrobky	Objednací číslo	Průtok při 3 barech	kg	Balení	Kč	EUR	
Vanová baterie nástěnná	**A7033AA**				5 820	224	R1
Sprchová baterie nástěnná	**A7032AA**				5 110	196	R1
Varianty výrobku							
Vanová baterie nástěnná se sprchovým příslušenstvím	**A7056AA**				7 750	298	R1

Provedení

AA Chrom

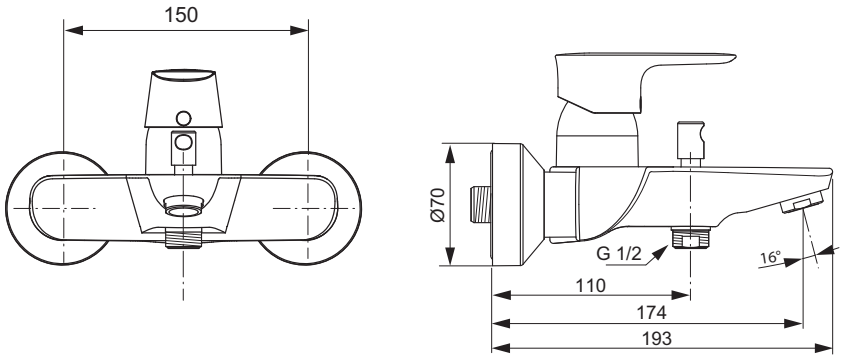

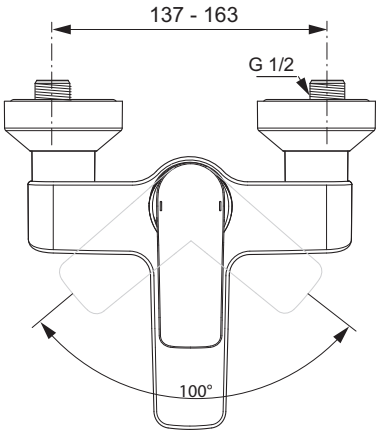

A7033

Výrobce si vyhrazuje právo na změny sortimentu, cen a technické specifikace. Pro instalaci výrobku jsou rozhodující rozměry uvedené v technických výkresech.

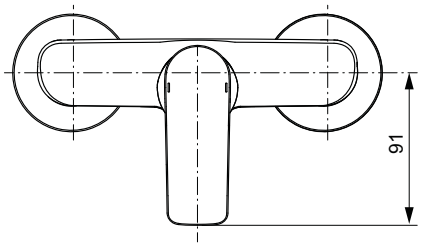
91

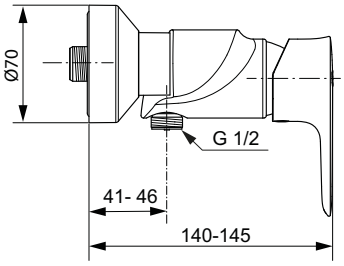
Ø70
G 1/2
41- 46
140-145

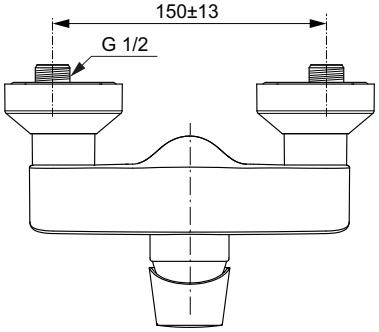
150±13
G 1/2

A7032

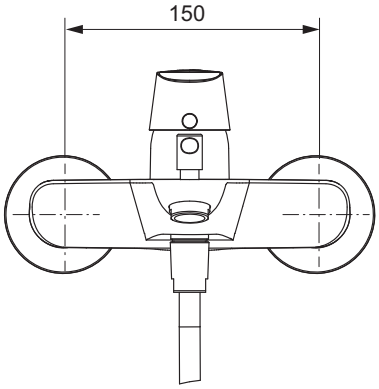
150

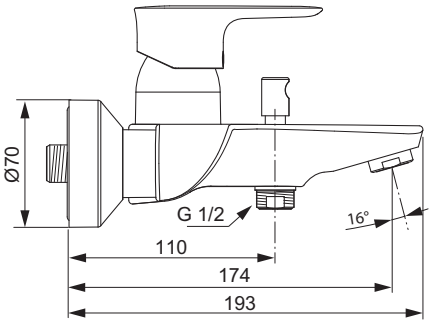
Ø70
G 1/2
16°
110
174
193

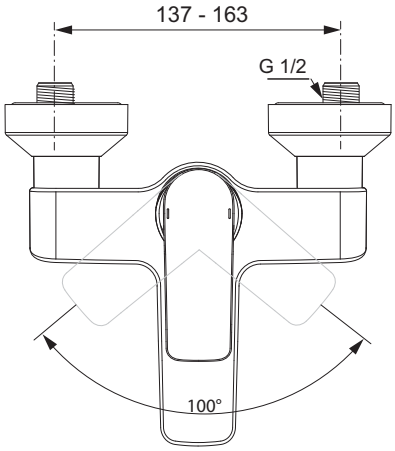
137 - 163
G 1/2
100°

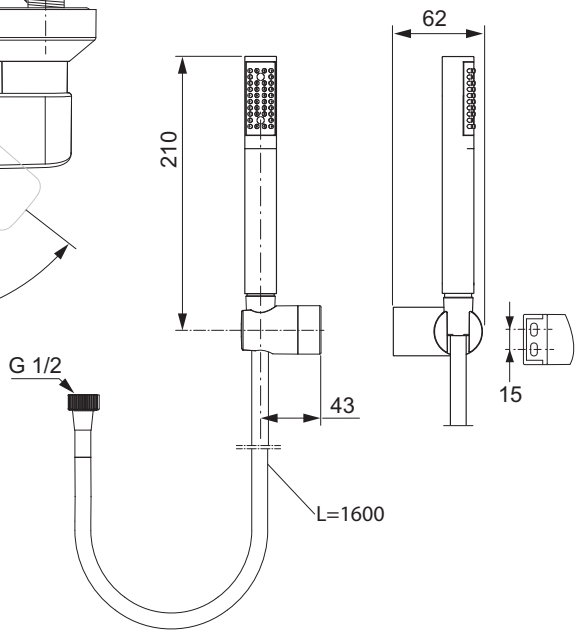
210
62
G 1/2
43
15
L=1600

A7056..

Design Artefakt

Popis výrobku

Connect Air vanová baterie podomítková – díl 2 pro konečnou montáž. Všechny pohledové díly. Rozeta Ø163 mm. Kovová ovládací páka s permanentním označením teplá-studená. S automatickým přepínáním ze sprchy do vany. CLICK-kartuše Ø47 mm s keramickými disky. Integrovaný omezovač teplé vody. Těsnicí systém DICHT-FIX. Životnost testována dle EN 817. Ochrana proti hluku DIN 4109, třída 1.

Connect Air sprchová baterie podomítková – díl 2 pro konečnou montáž. Všechny pohledové díly. Rozeta Ø163 mm. Kovová ovládací páka s permanentním označením teplá-studená. CLICKkartuše Ø47 mm s keramickými disky. Integrovaný omezovač teplé vody. Těsnicí systém DICHT-FIX. Životnost testována dle EN 817. Ochrana proti hluku DIN 4109, třída 1.

Nezbytné příslušenství

Univerzální podomítkový díl 1 EASY-Box pro předmontáž pro vanové, sprchové a termostatické baterie (A1000NU).
Příslušenství viz strana 598

Uvedené ceny jsou DPC bez DPH

Výrobky	Objednací číslo	Průtok při 3 barech	kg	Balení	Kč	EUR	
Vanová baterie podomítková	**A7035AA**	25 l			5 800	223	R1
Sprchová baterie podomítková	**A7034AA**	25 l			5 300	204	R1

Provedení

AA Chrom

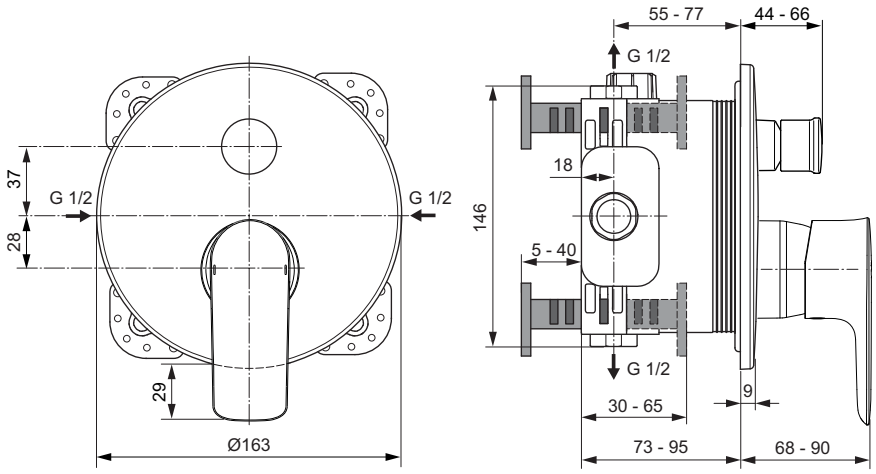

A7035

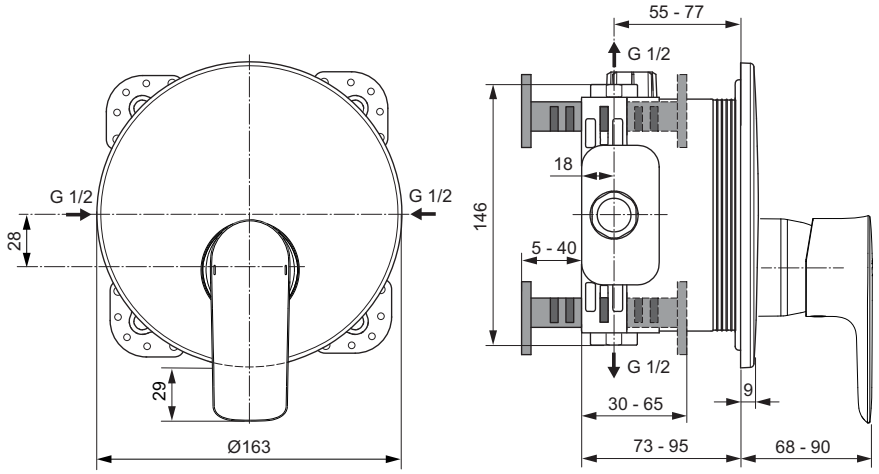

A7034

Výrobce si vyhrazuje právo na změny sortimentu, cen a technické specifikace. Pro instalaci výrobku jsou rozhodující rozměry uvedené v technických výkresech.

Design Robin Levien

Umyvadlové baterie
na straně 500

Bidetové baterie
na straně 503

Vanové | Sprchové baterie
na straně 504

Moderní design a inovační technologie – tím se vyznačuje nová kolekce vodovodních baterií Connect Blue. Ideálně tak doplňuje úspěšnou kolekci Connect, která se skládá z keramiky, nábytku, van a keramických sprchových vaniček. Na bateriích Connect blue vidíme rukopis mezinárodně známého designéra Robina Leviena. Díky inovační technologii IdealPure® je nyní zcela vyloučeno vyplavování částic olova a niklu z těla vodovodní baterie do protékající vody. Současně tyto vodovodní baterie šetří energii a vodu.

Umyvadlová baterie

Connect Blue

Design Robin Levien

Popis výrobku

Connect Blue umyvadlová baterie DN 15 s odtokovou garniturou. Technologie Ideal Pure® – oddělené vodní cesty ze speciálních plastů eliminují vyplavování niklu a olova z těla baterie a zároveň dochází k úspoře vody a energie. Cool Body technologie. Pevný vývod a perlátor. S odtokovou garniturou G1 1/4. Vývod 112 mm. Výška vývodu 69 mm. S flexibilními hadicemi bez niklu a olova. Kovová ovládací páka s permanentním označením teplá-studená. Montáž zespodu – upevnění EASY FIX s centrovacím těsnícím kroužkem. CLICK-kartuše Ø40 mm s keramickými disky. Pivot kartuše z nerez oceli. Rozsah otáčení páky 90°. Integrovaný omezovač teplé vody a ECO funkce. Životnost testována dle EN 817. Ochrana proti hluku DIN 4109, třída 1.

Varianty výrobku

Connect Blue umyvadlová baterie DN 15. Bez odtokové garnitury.
Connect Blue umyvadlová baterie DN 15. S omezovačem průtoku na 5 l/min. Certifikát WELL****.
Connect Blue umyvadlová baterie - nízkotlaká, DN 15. S odtokovou garniturou.

Uvedené ceny jsou DPC bez DPH

Výrobky	Objednací číslo	Průtok při 3 barech	kg	Balení	Kč	EUR	
Umyvadlová baterie s odtokovou garniturou	**B9914AA**	9 l			2 840	109	R2
Varianty výrobku							
Umyvadlová baterie bez odtokové garnitury	**B9917AA**	9 l			2 550	98	R2
Umyvadlová baterie s odtokovou garniturou (5 l/min)	**B9936AA**	5 l			2 890	111	R2
Umyvadlová baterie s odtokovou garniturou - nízkotlaká	**B9919AA**	6 l			3 470	133	R2

Provedení

AA Chrom

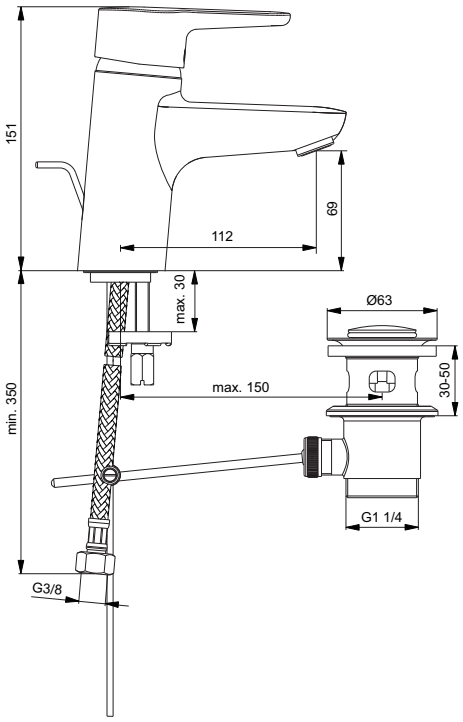

B9914..
B9936..

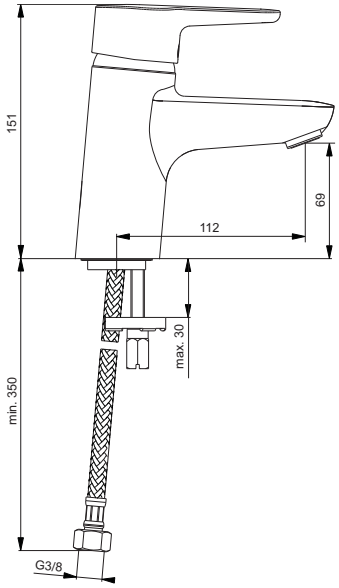

B9917..

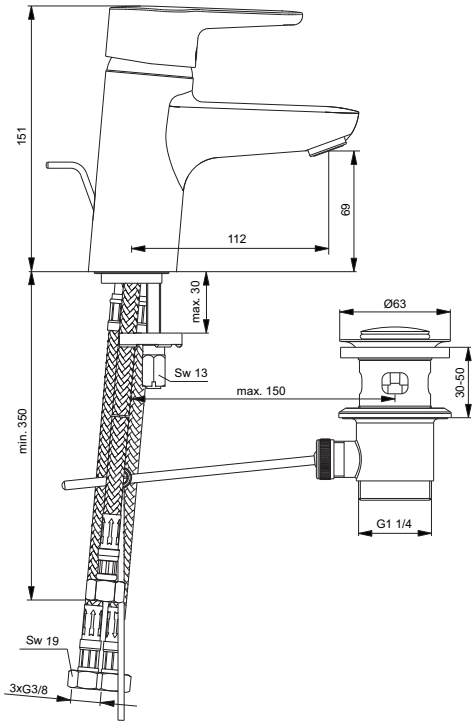

B9919..

Výrobce si vyhrazuje právo na změny sortimentu, cen a technické specifikace. Pro instalaci výrobku jsou rozhodující rozměry uvedené v technických výkresech.

Umyvadlová baterie podomítková

Design Robin Levien

Popis výrobku

Connect Blue umyvadlová baterie podomítková – díl 2 pro konečnou montáž. Pevný vývod a skrytý perlátor. Vývod 204 mm. Kovová ovládací páka. Kovové kruhové rozety (Ø83 mm). Všechny vrchní díly. Kartuše Ø47 mm s keramickými disky. Integrovaný omezovač teplé vody. Životnost testována dle EN 817. Ochrana proti hluku DIN 4109, třída 1.

Nezbytné příslušenství

Podomítkový díl 1 pro předmontáž pro umyvadlovou podomítkovou baterii (A5948NU). DN 15. Montážní hloubka: 49 – 66 mm. Životnost testována dle EN 817. Ochrana proti hluku DIN 4109, třída 1.

Uvedené ceny jsou DPC bez DPH

Výrobky	Objednací číslo	Průtok při 3 barech	kg	Balení	Kč	EUR	
Umyvadlová baterie podomítková, díl 2	**A5933AA**	14 l			4 760	183	R2
Nezbytné příslušenství							
Podomítkový díl 1 pro umyvadlovou baterii	**A5948NU**				3 840	147	R2

Provedení

AA Chrom

NU Neutralní

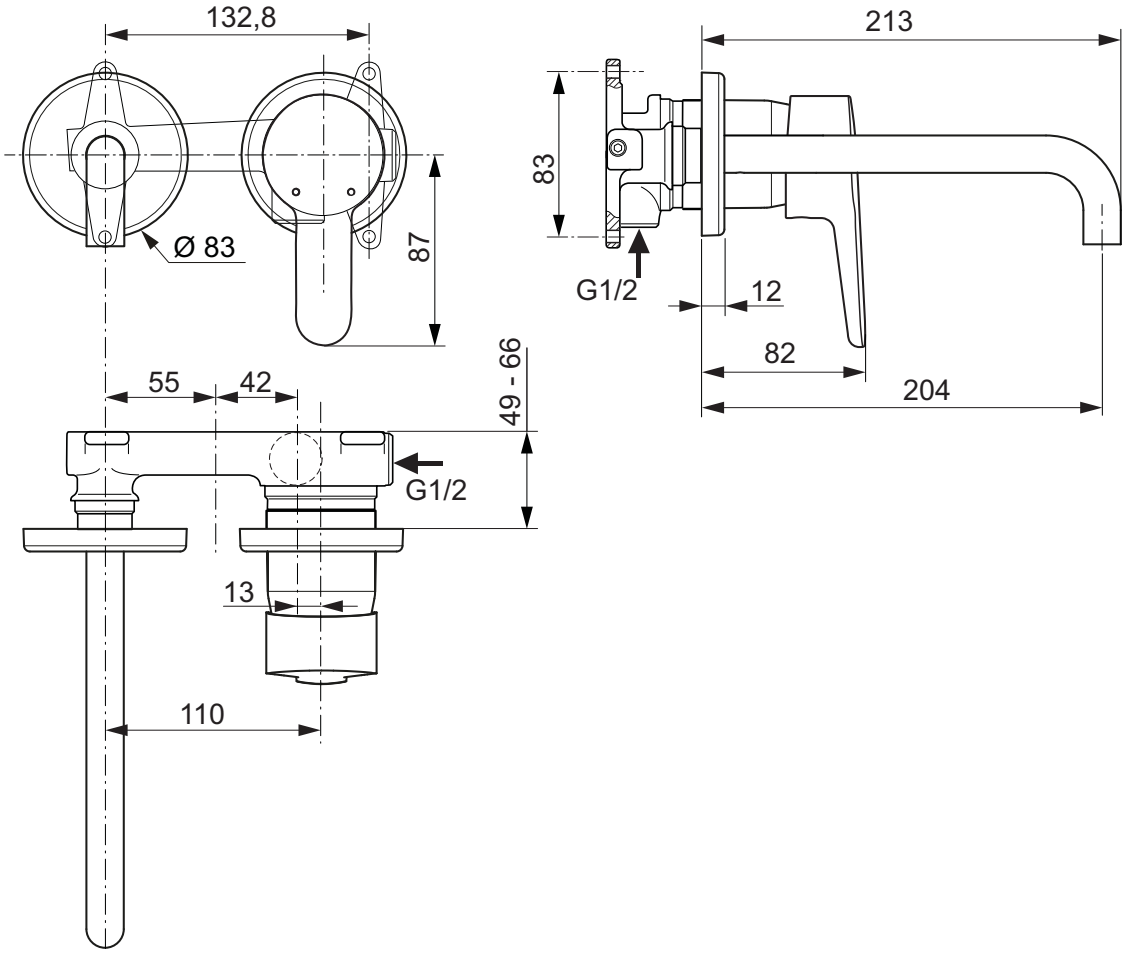

Umyvadlová baterie s vysokým vývodem

Design Robin Levien

Popis výrobku

Connect Blue umyvadlová baterie s vysokým vývodem DN 15 s odtokovou garniturou. S otočným ramenem a perlátorem. Vývod 146 mm. Výška vývodu 191 mm. S flexibilními hadicemi. Kovová ovládací páka s permanentním označením teplá-studená. Montáž zespodu – upevnění EASY FIX s centrovacím těsnícím kroužkem. CLICK-kartuše Ø40 mm s keramickými disky. Pivot kartuše z nerez oceli. Rozsah otáčení vývodu 120°. Integrovaný omezovač teplé vody a ECO funkce. Životnost testována dle EN 817. Ochrana proti hluku DIN 4109, třída 1.

Varianty výrobku

Connect Blue umyvadlová baterie s vysokým vývodem DN 15 bez odtokové garnitury.

Uvedené ceny jsou DPC bez DPH

Výrobky	Objednací číslo	Průtok při 3 barech	kg	Balení	Kč	EUR	
Umyvadlová baterie s vysokým vývodem s odtokovou garniturou	**B0112AA**	9 l			3 940	151	R2
Varianty výrobku							
Umyvadlová baterie s vysokým vývodem bez odtokové garnitury	**B9933AA**	9 l			3 660	141	R2

Provedení

AA Chrom

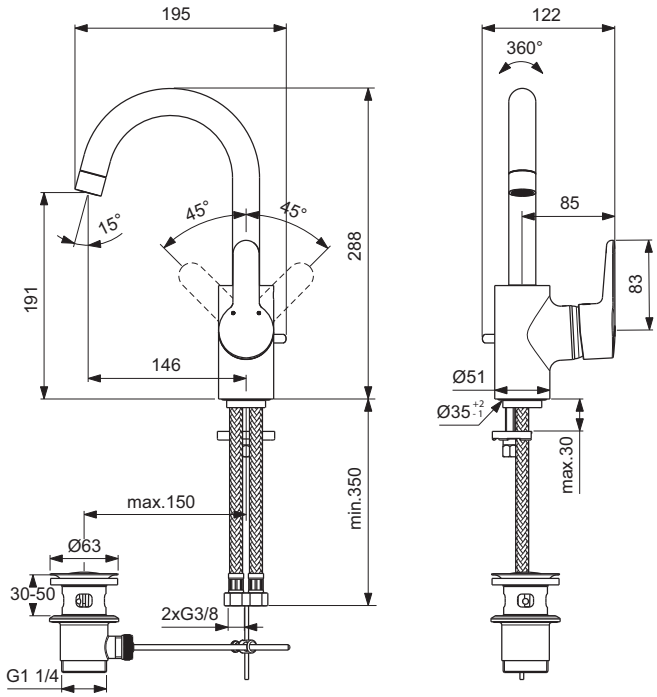

B0112..

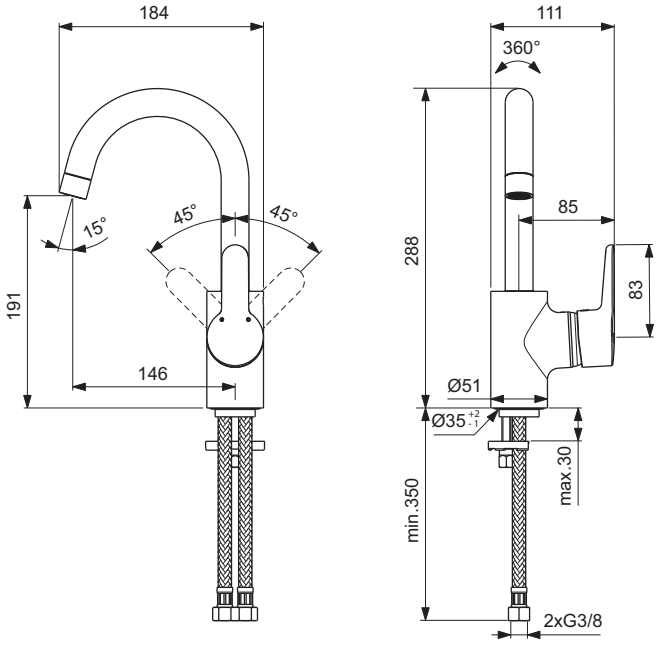

B9933..

Výrobce si vyhrazuje právo na změny sortimentu, cen a technické specifikace. Pro instalaci výrobku jsou rozhodující rozměry uvedené v technických výkresech.

Bidetová baterie

Design Robin Levien

Popis výrobku

Connect Blue bidetová baterie, DN 15. Pevný vývod, nastavitelný perlátor. S odtokovou garniturou G1 1/4. Vývod 144 mm. Výška vývodu 73 mm. S flexibilními hadicemi. Kovová ovládací páka s permanentním označením teplá-studená. Montáž zespodu – upevnění EASY FIX s centrovacím těsnícím kroužkem. CLICK-kartuše Ø40 mm s keramickými disky. Pivot kartuše z nerez oceli. Rozsah otáčení páky 90°. Integrovaný omezovač teplé vody a ECO funkce. Životnost testována dle EN 817. Ochrana proti hluku DIN 4109, třída 1.

Uvedené ceny jsou DPC bez DPH

Výrobky	Objednací číslo	Průtok při 3 barech	kg	Balení	Kč	EUR	
Bidetová baterie	**B9920AA**	9 l			2 980	115	R2

Provedení

AA Chrom

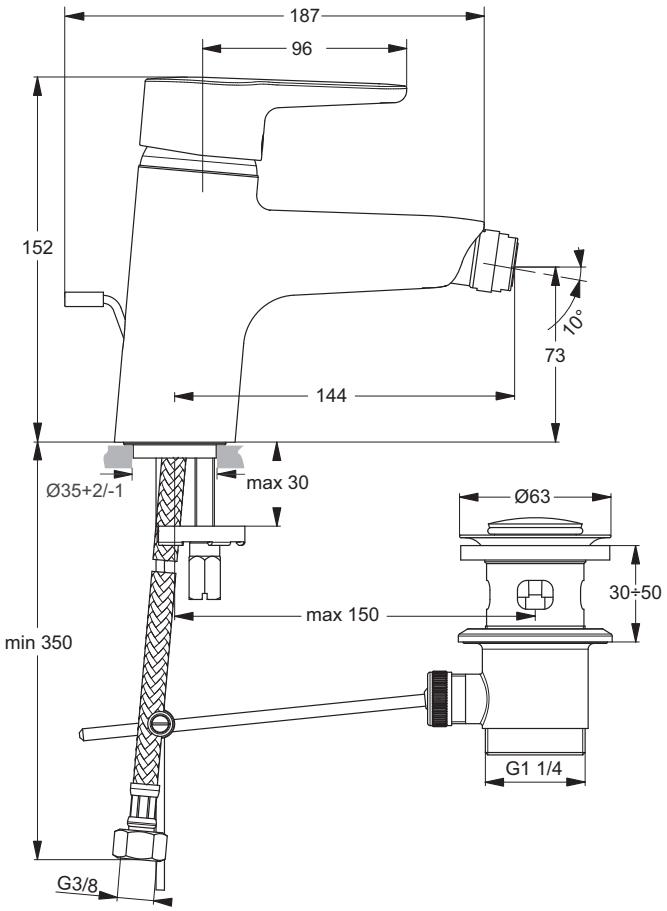

Design Robin Levien

Popis výrobku

Connect Blue vanová baterie nástěnná DN 15. Se zařízením na zamezení zpětného toku. Vývod 199 mm. S-přípojky s krytkou a nízkou hlučností (nastavitelné od 137–163 mm).
Kovová ovládací páka s permanentním označením teplá-studená. Automatický přepínač ze sprchy do vany. CLICK-kartuše Ø 47 mm s keramickými disky. Pivot kartuše z nerez oceli. Rozsah otáčení páky 120°. Integrovaný omezovač teplé vody a ECO funkce. Životnost testována dle EN 817. Ochrana proti hluku DIN 4109, třída 1.

Connect Blue sprchová baterie nástěnná DN 15. Se zařízením na zamezení zpětného toku. S-přípojky s krytkou a nízkou hlučností (nastavitelné od 137–163 mm). Kovová ovládací páka s permanentním označením teplá-studená. CLICK-kartuše Ø 47 mm s keramickými disky. Pivot kartuše z nerez oceli. Rozsah otáčení páky 120°. Integrovaný omezovač teplé vody a ECO funkce. Životnost testována dle EN 817. Ochrana proti hluku DIN 4109, třída 1.

Uvedené ceny jsou DPC bez DPH

Výrobky	Objednací číslo	Průtok při 3 barech	kg	Balení	Kč	EUR	
Vanová baterie nástěnná	**B9921AA**	20 l / 13 l			3 870	149	R2
Sprchová baterie nástěnná	**B9924AA**	13 l			3 330	128	R2

Provedení

AA Chrom

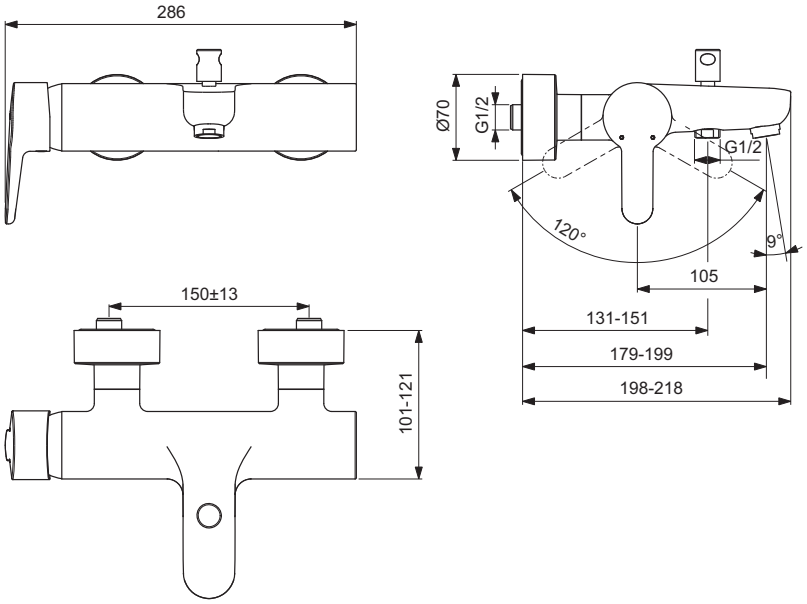

B9921..

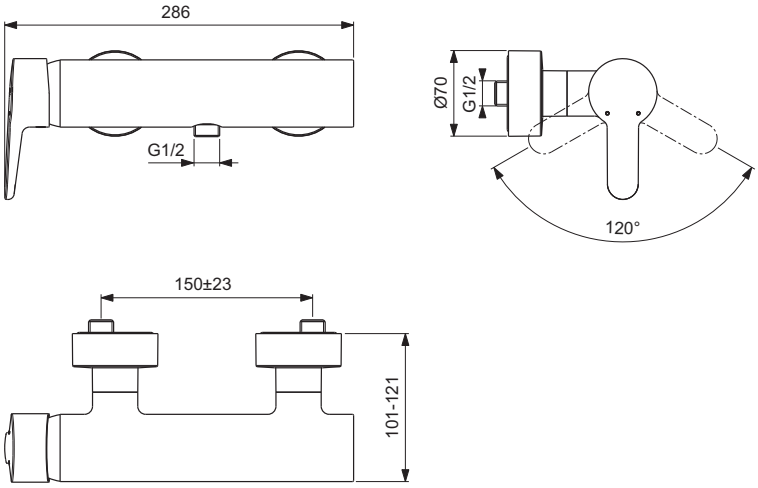

B9924.

Výrobce si vyhrazuje právo na změny sortimentu, cen a technické specifikace. Pro instalaci výrobku jsou rozhodující rozměry uvedené v technických výkresech.

Design Robin Levien

Popis výrobku

Connect Blue vanová baterie podomítková – díl 2 pro konečnou montáž. Všechny pohledové díly. Rozměry Ø 157 mm. Kovová ovládací páka s permanentním označením teplá-studená. S automatickým přepínáním ze sprchy do vany. CLICK-kartuše Ø 47 mm s keramickými disky. Integrovaný omezovač teplé vody a ECO funkce. Těsnicí systém DICHT-FIX. Životnost testována dle EN 817. Ochrana proti hluku DIN 4109, třída 1.

Connect Blue sprchová baterie podomítková – díl 2 pro konečnou montáž. Všechny pohledové díly. Rozměry Ø 157 mm. Kovová ovládací páka s permanentním označením teplá-studená. CLICK-kartuše Ø 47 mm s keramickými disky. Integrovaný omezovač teplé vody a ECO funkce. Těsnicí systém DICHT-FIX. Životnost testována dle EN 817. Ochrana proti hluku DIN 4109, třída 1.

Nezbytné příslušenství

Univerzální podomítkový díl 1 EASY-Box pro předmontáž pro vanové, sprchové a termostatické baterie (A1000NU). Příslušenství viz strana 598.

Uvedené ceny jsou DPC bez DPH

Výrobky	Objednací číslo	Průtok při 3 barech	kg	Balení	Kč	EUR	
Vanová baterie podomítková, díl 2	**A5802AA**	26/24 l			4 170	160	R2
Sprchová baterie podomítková, díl 2	**A5801AA**	26/24 l			3 670	141	R2
Nezbytné příslušenství							
Univerzální podomítkový díl 1 EASY-Box pro vanové a sprchové baterie	**A1000NU**	26/24 l			1 980	76	R2

Provedení

AA Chrom

NU Neutralní

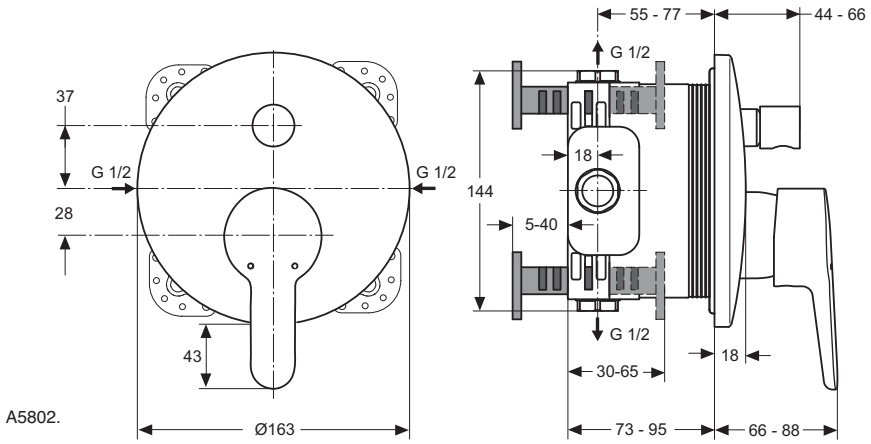

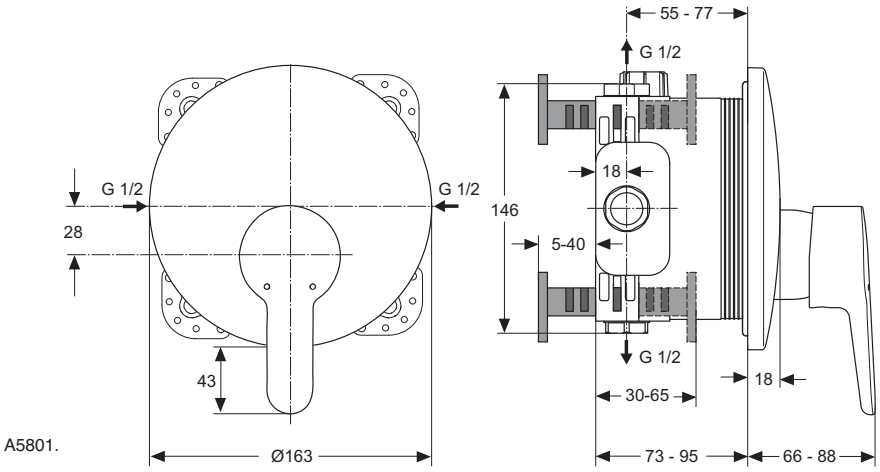

Umyvadlové baterie
na straně 507

Bidetové baterie
na straně 517

Vanové | Sprchové baterie
na straně 518

reddot award 2018
winner

Vodovodní baterie EDGE jsou výjimečné.

Sebevědomě prezentují jasné obrysy bez příkras. Puristický charakter této archetypální vodovodní baterie Vás přesvědčí o své kvalitě svým dokonalým zpracováním. Jedinečná geometrie vědomě opomíjí měkké přechody a jemné křivky. Ovládací páka, byť není naprosto ergonomická, přesvědčí kvalitním zhotovením a krásným vzhledem.

Výrobce si vyhrazuje právo na změny sortimentu, cen a technické specifikace. Pro instalaci výrobku jsou rozhodující rozměry uvedené v technických výkresech.

reddot award 2018 winner

Popis výrobku

Edge umyvadlová baterie SLIM, DN 15. Pevný vývod. Tělo baterie Ø37 mm s rozetou o Ø48 mm. Omezovač průtoku bez závislosti na tlaku vody (5 l/min). S odtokovou garniturou G1 1/4. Vývod 120 mm. Výška vývodu 95 mm. S flexibilními hadicemi G3/8. Kovová ovládací páka. Montáž zespodu – upevnění EASY FIX s centrovacím a těsnicím kroužkem. Kartuše Ø25 mm s keramickými disky. Pivot kartuše z nerez oceli. Rozsah otáčení páky 90°. Životnost testována dle EN 817. Ochrana proti hluku DIN 4109, třída 1.

Edge umyvadlová baterie SLIM „Bluestart" s odtokovou garniturou, DN 15. Omezovač průtoku bez závislosti na tlaku vody (5 l/min).

Varianty výrobku

Edge umyvadlová baterie SLIM bez odtokové garnitury, DN 15. Omezovač průtoku bez závislosti na tlaku vody (5 l/min).

Uvedené ceny jsou DPC bez DPH

Výrobky	Objednací číslo	Průtok při 3 barech	kg	Balení	Kč	EUR	
Umyvadlová baterie SLIM s odtokovou garniturou	**A7101AA**	5 l			4 440	170	R1
Umyvadlová baterie SLIM „Bluestart" s odtokovou garniturou	**A7102AA**	5 l			4 540	174	R1
Varianty výrobku							
Umyvadlová baterie SLIM bez odtokové garnitury	**A7103AA**	5 l			4 190	161	R1

Provedení

AA Chrom

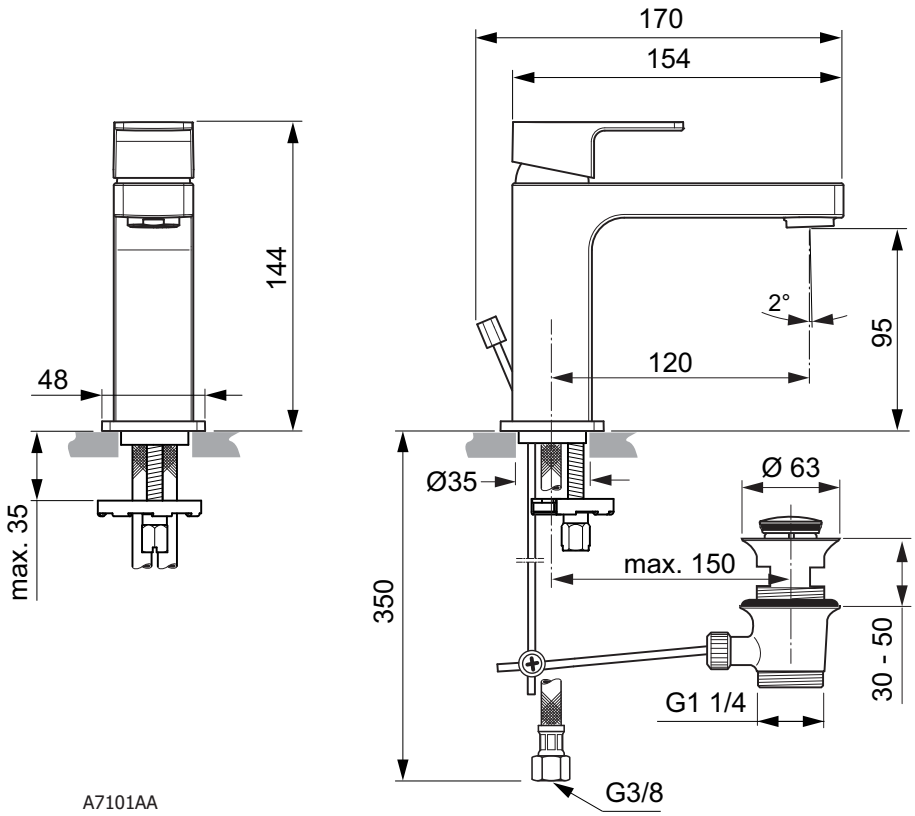

A7101AA

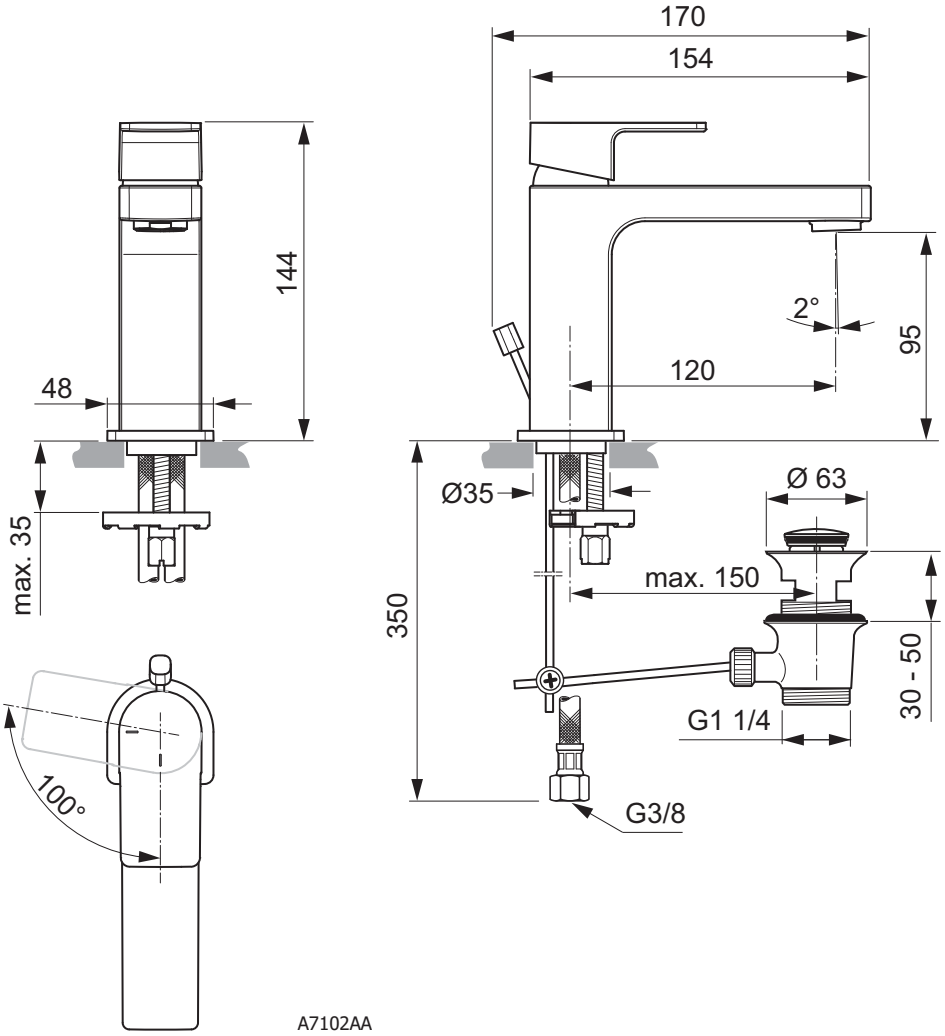

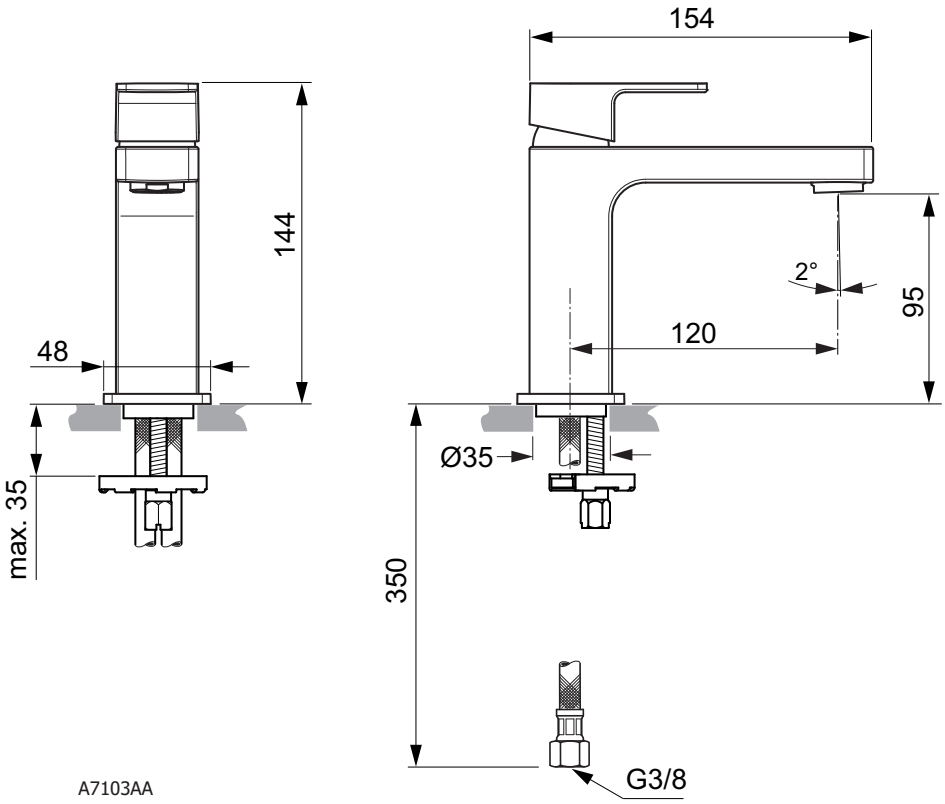

Ceník 2019 - Ideal Standard s.r.o., Zemská 623, 415 74 Teplice - Tel.: +420 417 592 111 - www.idealstandard.cz
Výrobce si vyhrazuje právo na změny sortimentu, cen a technické specifikace. Pro instalaci výrobku jsou rozhodující rozměry uvedené v technických výkresech.

reddot award 2018 winner

Popis výrobku

Edge umyvadlová baterie, DN 15. Pevný vývod. Tělo baterie Ø48 mm. Omezovač průtoku bez závislosti na tlaku vody (5 l/min). S odtokovou garniturou G1 1/4. Vývod 125 mm. Výška vývodu 100 mm. S flexibilními hadicemi G3/8. Kovová ovládací páka. Montáž zespodu – upevnění EASY FIX s centrovacím a těsnicím kroužkem. Kartuše Ø38 mm s keramickými disky. Pivot kartuše z nerez oceli. Rozsah otáčení páky 100°. Integrovaný omezovač teplé vody. Životnost testována dle EN 817. Ochrana proti hluku DIN 4109, třída 1.

Varianty výrobku

Edge umyvadlová baterie bez odtokové garnitury, DN 15. Omezovač průtoku bez závislosti na tlaku vody (5 l/min).

Uvedené ceny jsou DPC bez DPH

Výrobky	Objednací číslo	Průtok při 3 barech	kg	Balení	Kč	EUR	
Umyvadlová baterie s odtokovou garniturou	**A7104AA**	5 l			4 440	170	R1
Varianty výrobku							
Umyvadlová baterie bez odtokové garnitury	**A7105AA**	5 l			4 190	161	R1

Provedení

AA Chrom

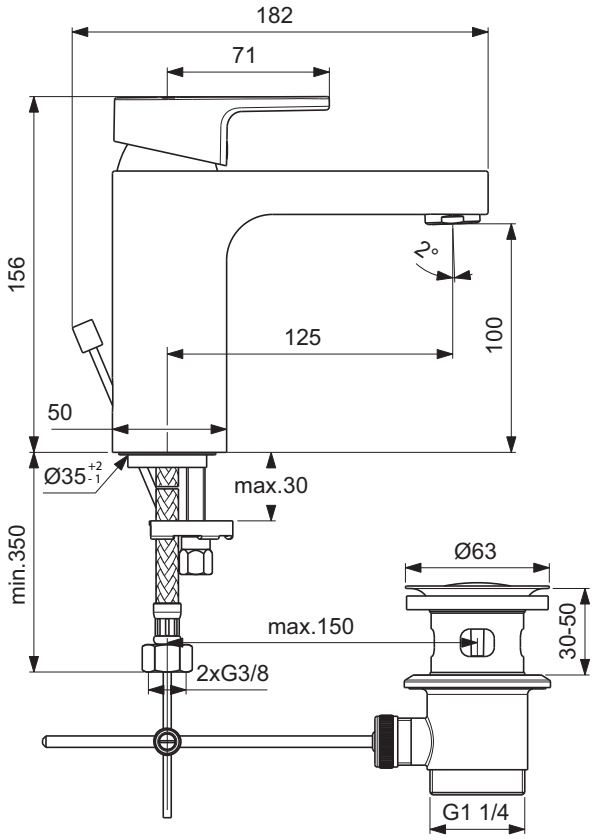

A7104AA

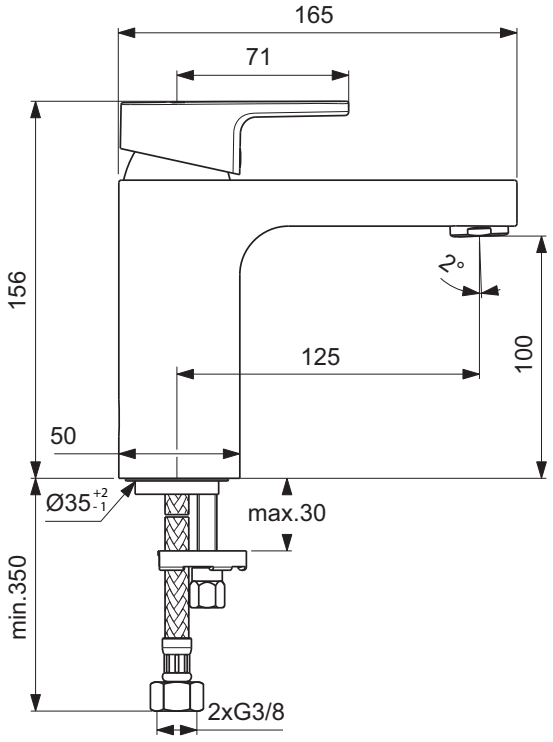

A7105AA

reddot award 2018 winner

Popis výrobku

Edge umyvadlová baterie GRANDE SLIM, DN 15. Pevný vývod. Tělo baterie Ø 37 mm s rozetou o Ø 48 mm. Omezovač průtoku bez závislosti na tlaku vody (5 l/min). S odtokovou garniturou G1 1/4. Vývod 138 mm. Výška vývodu 120 mm. S flexibilními hadicemi G3/8. Kovová ovládací páka. Montáž zespodu – upevnění EASY FIX s centrovacím a těsnicím kroužkem. Kartuše Ø 25 mm s keramickými disky. Pivot kartuše z nerez oceli. Rozsah otáčení páky 90°. Integrovaný omezovač teplé vody. Životnost testována dle EN 817. Ochrana proti hluku DIN 4109, třída 1.

Edge umyvadlová baterie GRANDE SLIM „Bluestart", DN 15. S odtokovou garniturou.

Varianty výrobku

Edge umyvadlová baterie GRANDE SLIM, DN 15. Bez odtokové garnitury.

Uvedené ceny jsou DPC bez DPH

Výrobky	Objednací číslo	Průtok při 3 barech	kg	Balení	Kč	EUR	
Umyvadlová baterie GRANDE SLIM s odtokovou garniturou	**A7106AA**	5 l			4 840	186	R1
Umyvadlová baterie GRANDE SLIM „Bluestart" s odtokovou garniturou	**A7107AA**	5 l			4 950	190	R1
Varianty výrobku							
Umyvadlová baterie GRANDE SLIM bez odtokové garnitury	**A7108AA**	5 l			4 660	179	R1

Provedení

AA Chrom

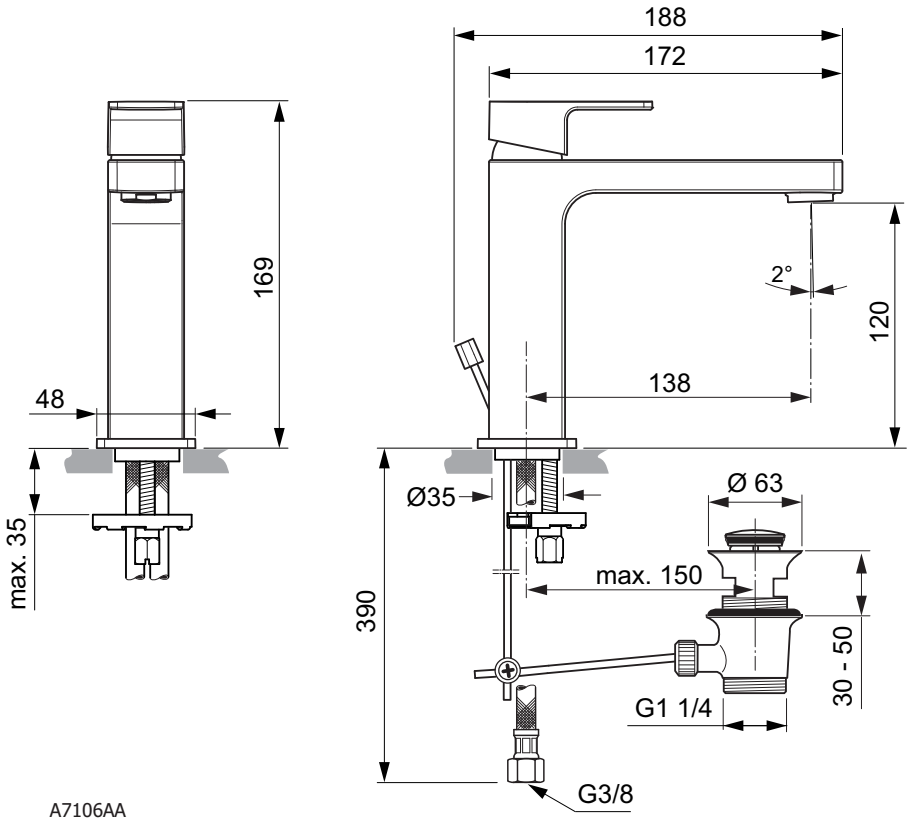

A7106AA

Výrobce si vyhrazuje právo na změny sortimentu, cen a technické specifikace. Pro instalaci výrobku jsou rozhodující rozměry uvedené v technických výkresech.

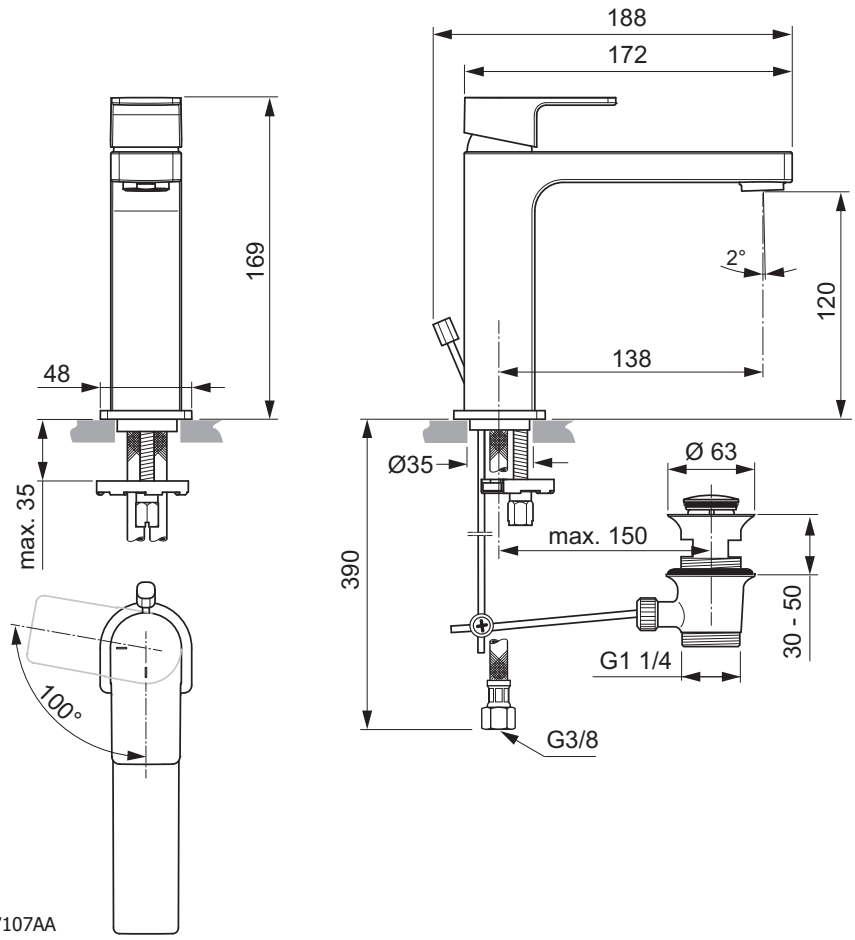

A7107AA

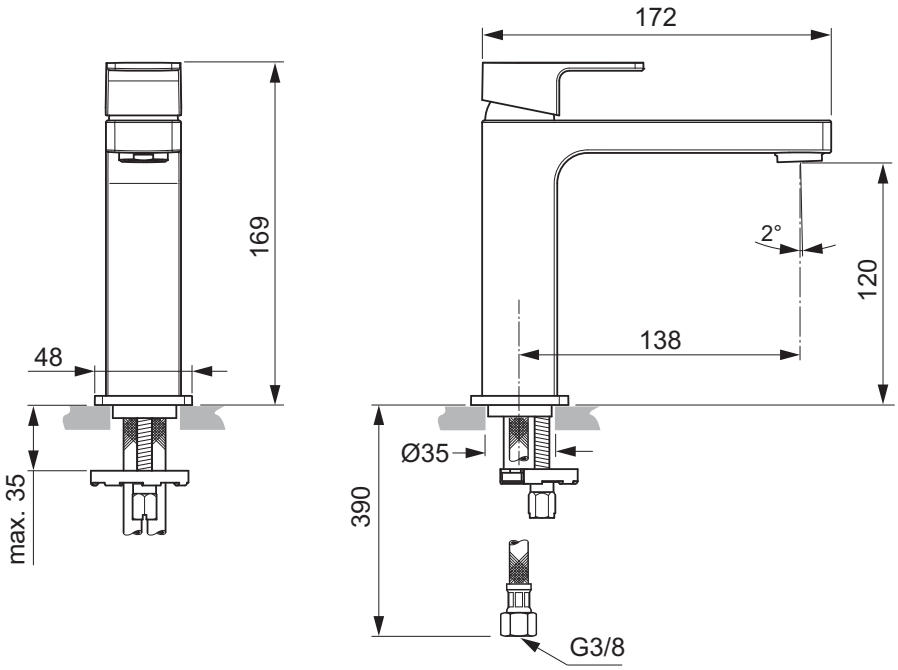

A7108AA

reddot award 2018 winner

Popis výrobku

Edge umyvadlová baterie Grande, DN 15. Pevný vývod. Tělo baterie Ø48 mm. Omezovač průtoku nezávislém na tlaku vody (5 l/min). S odtokovou garniturou G1 1/4. Vývod 138 mm. Výška vývodu 126 mm. S flexibilními hadicemi G3/8. Kovová ovládací páka. Montáž zespodu – upevnění EASY FIX s centrovacím a těsnicím kroužkem. Kartuše Ø38 mm s keramickými disky. Pivot kartuše z nerez oceli. Rozsah otáčení páky 100°. Integrovaný omezovač teplé vody. Životnost testována dle EN 817. Ochrana proti hluku DIN 4109, třída 1.

Uvedené ceny jsou DPC bez DPH

Výrobky	Objednací číslo	Průtok při 3 barech	kg	Balení	Kč	EUR	
Umyvadlová baterie GRANDE s odtokovou garniturou	**A7109AA**	5 l			4 840	186	R1

Provedení

AA Chrom

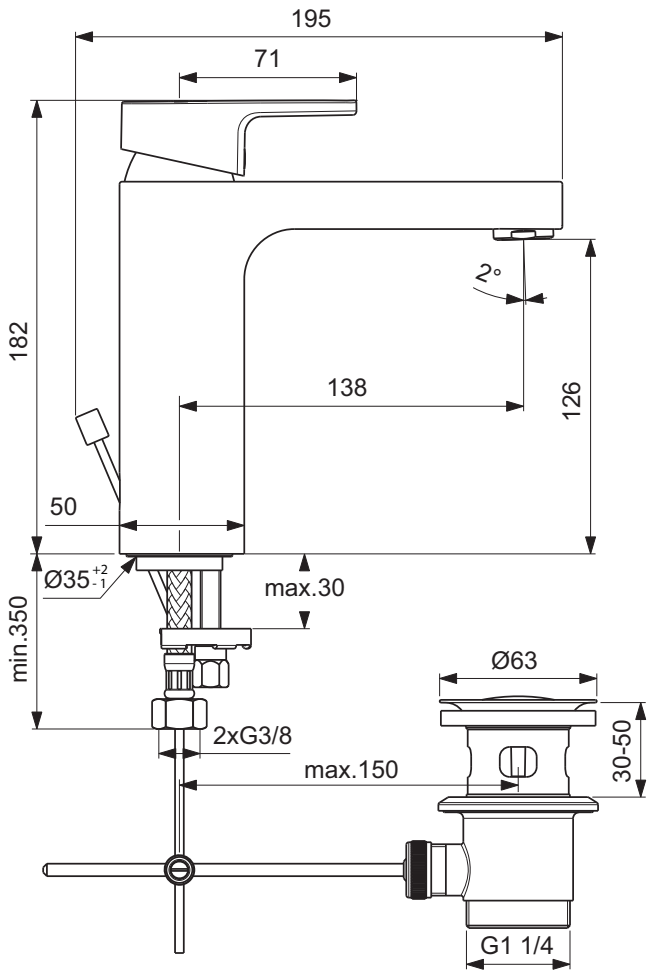

Výrobce si vyhrazuje právo na změny sortimentu, cen a technické specifikace. Pro instalaci výrobku jsou rozhodující rozměry uvedené v technických výkresech.

reddot award 2018 winner

Popis výrobku

Edge umyvadlová baterie s vysokým otočným vývodem, DN 15. 3 možnosti nastavení otáčení vývodu: 120° (přednastaveno), 70° nebo 360°. Omezovač průtoku nezávislém na tlaku vody (5 l/min). S odtokovou garniturou G1 1/4. Vývod 140 mm. Výška vývodu 228 mm. S flexibilními hadicemi G3/8. Kovová ovládací páka. Montáž zespodu – upevnění EASY FIX s centrovacím a těsnicím kroužkem. Kartuše Ø28 mm s keramickými disky. Pivot kartuše z nerez oceli. Rozsah otáčení páky 90°. Omezovač teplé vody v balení. Životnost testována dle EN 817. Ochrana proti hluku DIN 4109, třída 1.

Varianty výrobku

Edge umyvadlová baterie s vysokým otočným vývodem, DN 15. Bez odtokové garnitury.

Vodovodní baterie

Uvedené ceny jsou DPC bez DPH

Výrobky	Objednací číslo	Průtok při 3 barech	kg	Balení	Kč	EUR	
Umyvadlová baterie s vysokým otočným vývodem s odtokovou garniturou	**A7110AA**	5 l			7 200	277	R1
Varianty výrobku							
Umyvadlová baterie s vysokým otočným vývodem bez odtokové garnitury	**A7111AA**	5 l			6 900	265	R1

Provedení

AA Chrom

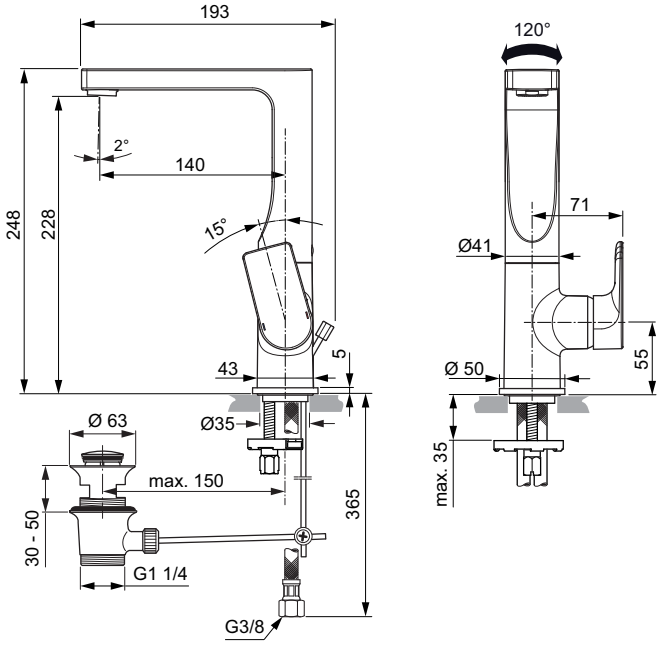

A7110AA

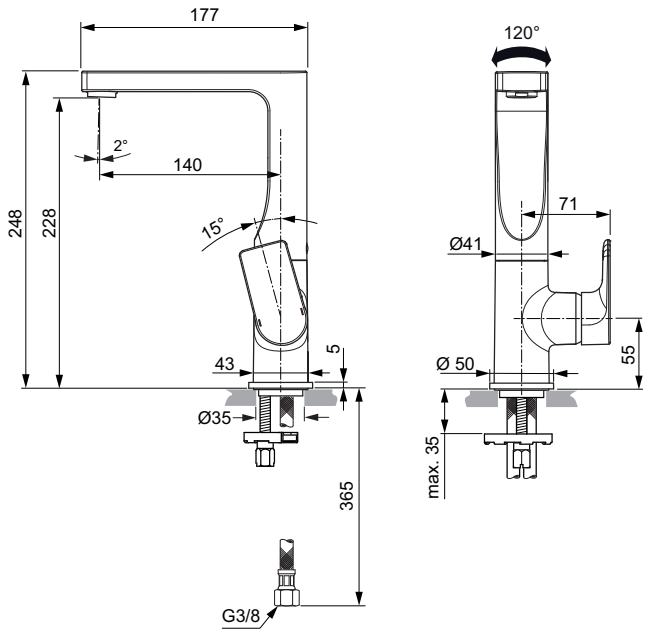

A7111AA

Umyvadlová baterie s vysokým vývodem

NOVINKA

Edge

reddot award 2018 winner

Popis výrobku

Edge umyvadlová baterie s vysokým vývodem (k umyvadlu na desku), DN 15. Pevný vývod. Tělo baterie Ø37 mm s rozetou o Ø48 mm. Omezovač průtoku nezávislém na tlaku vody (5 l/min). S odtokovou garniturou G1 1/4. Vývod 165 mm. Výška vývodu 240 mm. S flexibilními hadicemi G3/8. Kovová ovládací páka. Montáž zespodu – upevnění EASY FIX s centrovacím a těsnicím kroužkem. Kartuše Ø25 mm s keramickými disky. Pivot kartuše z nerez oceli. Rozsah otáčení páky 90°. Životnost testována dle EN 817. Ochrana proti hluku DIN 4109, třída 1.

Edge umyvadlová baterie s vysokým vývodem (k umyvadlu na desku) „BlueStart", DN 15.

Varianty výrobku

Edge umyvadlová baterie s vysokým vývodem (k umyvadlu na desku), DN 15. Bez odtokové garnitury.

Edge umyvadlová baterie s vysokým vývodem „BlueStart" (k umyvadlu na desku), DN 15. Bez odtokové garnitury.

Uvedené ceny jsou DPC bez DPH

Výrobky	Objednací číslo	Průtok při 3 barech	kg	Balení	Kč	EUR	
Umyvadlová baterie s vysokým vývodem s odtokovou garniturou	**A7112AA**	5 l			6 430	247	R1
Umyvadlová baterie s vysokým vývodem „BlueStart" s odtokovou garniturou	**A7113AA**	5 l			6 530	251	R1
Varianty výrobku							
Umyvadlová baterie s vysokým vývodem bez odtokové garnitury	**A7114AA**	5 l			6 120	235	R1
Umyvadlová baterie s vysokým vývodem „BlueStart" bez odtokové garnitury	**A7115AA**	5 l			6 220	239	R1

Provedení

AA Chrom

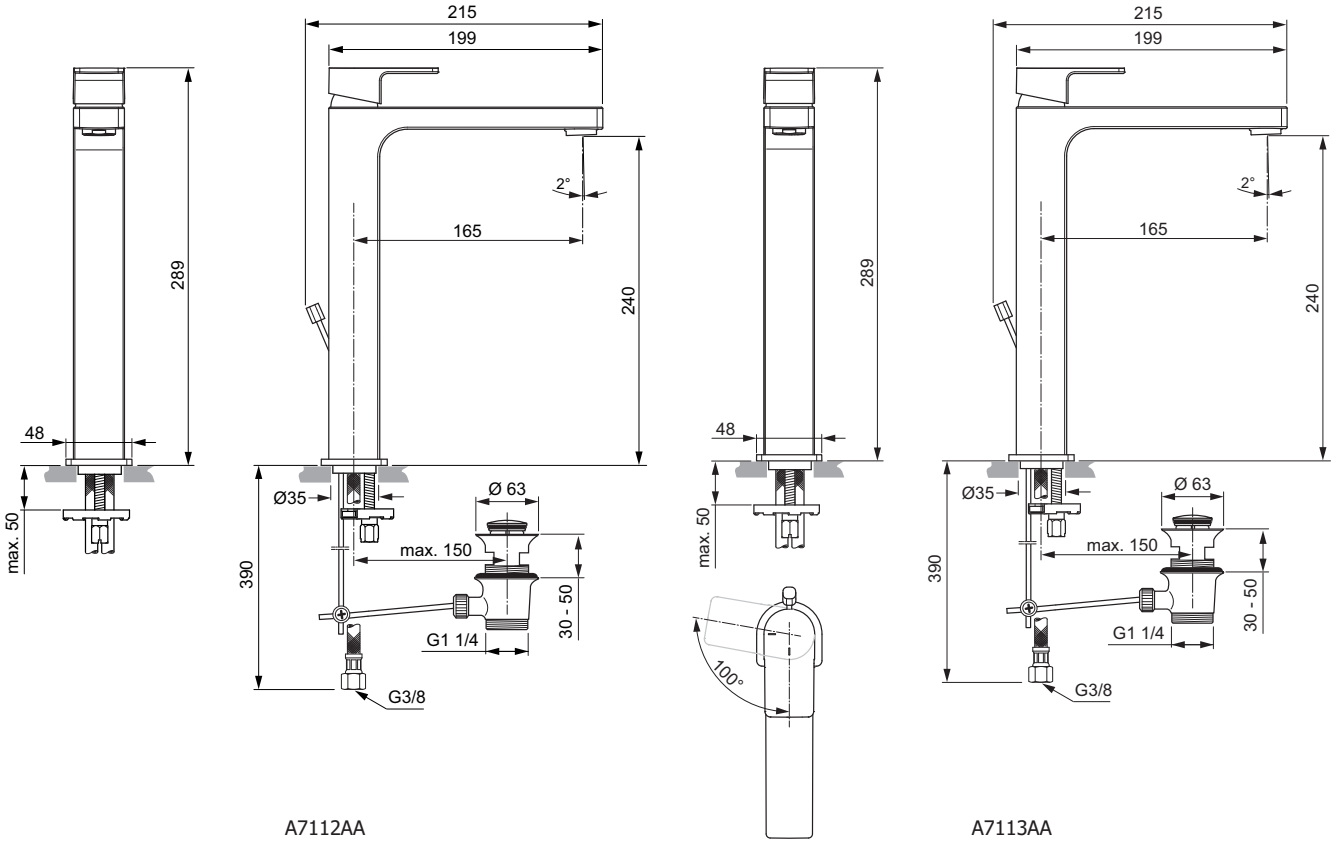

A7112AA

A7113AA

Výrobce si vyhrazuje právo na změny sortimentu, cen a technické specifikace. Pro instalaci výrobku jsou rozhodující rozměry uvedené v technických výkresech.

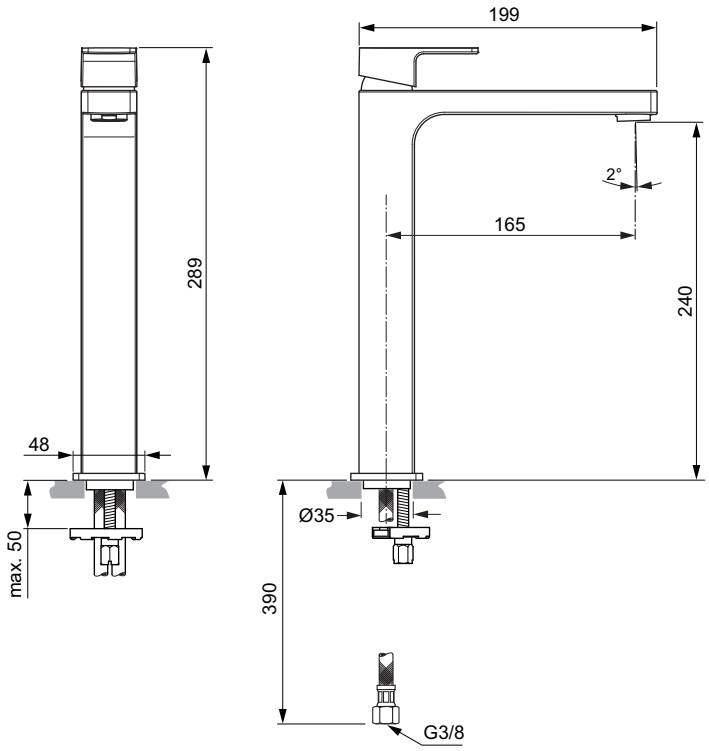

A7114AA

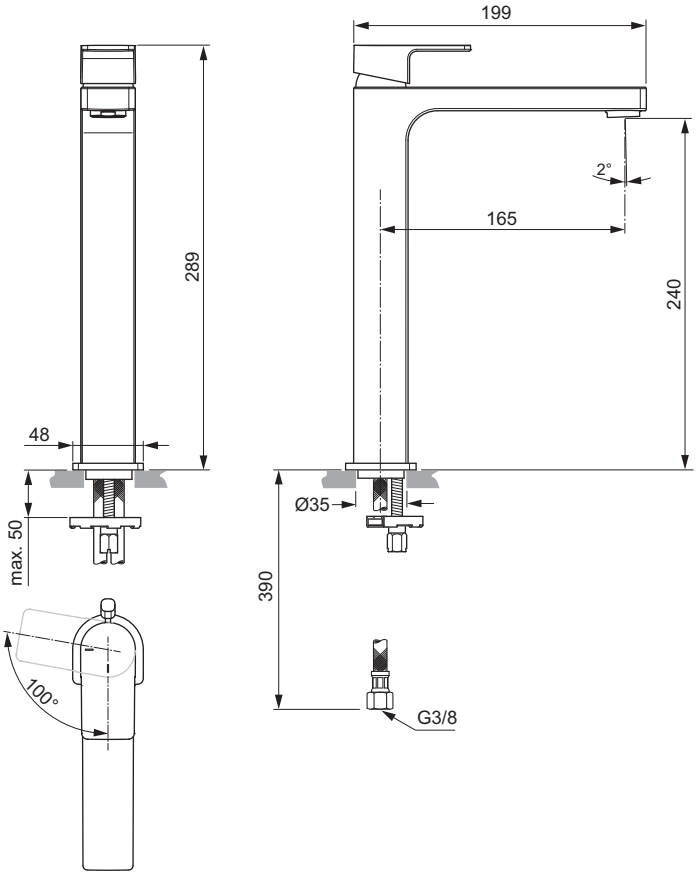

A7115AA

reddot award 2018 winner

Popis výrobku

Edge umyvadlová baterie podomítková – díl 2 pro konečnou montáž. Omezovač průtoku bez závislosti na tlaku vody (5 l/min). Pevný vývod 191 mm. Bez odtokové garnitury. Kovová ovládací páka. S kovovou obdélníkovou rozetou (193 mm x 83 mm). Balení obsahuje všechny pohlednové vrchní díly včetně kartuše Ø28 mm s keramickými disky. Rozsah otáčení páky 90°. Integrovaný omezovač teplé vody. Životnost testována dle EN 817. Ochrana proti hluku DIN 4109, třída 1.

Nezbytné příslušenství

Podomítkový díl 1 pro předmontáž pro umyvadlovou podomítkovou baterii (A5948NU). DN 15. Montážní hloubka: 49 – 66 mm. Životnost testována dle EN 817. Ochrana proti hluku DIN 4109, třída 1. Příslušenství viz strana 600.

Uvedené ceny jsou DPC bez DPH

Výrobky	Objednací číslo	Průtok při 3 barech	kg	Balení	Kč	EUR	
Umyvadlová baterie podomítková, díl 2	**A7116AA**	5 l			6 650	256	R1
Nezbytné příslušenství							
Podomítkový díl 1 pro umyvadlovou baterii	**A5948NU**				3 840	147	R2

Provedení

AA Chrom

NU Neutralní

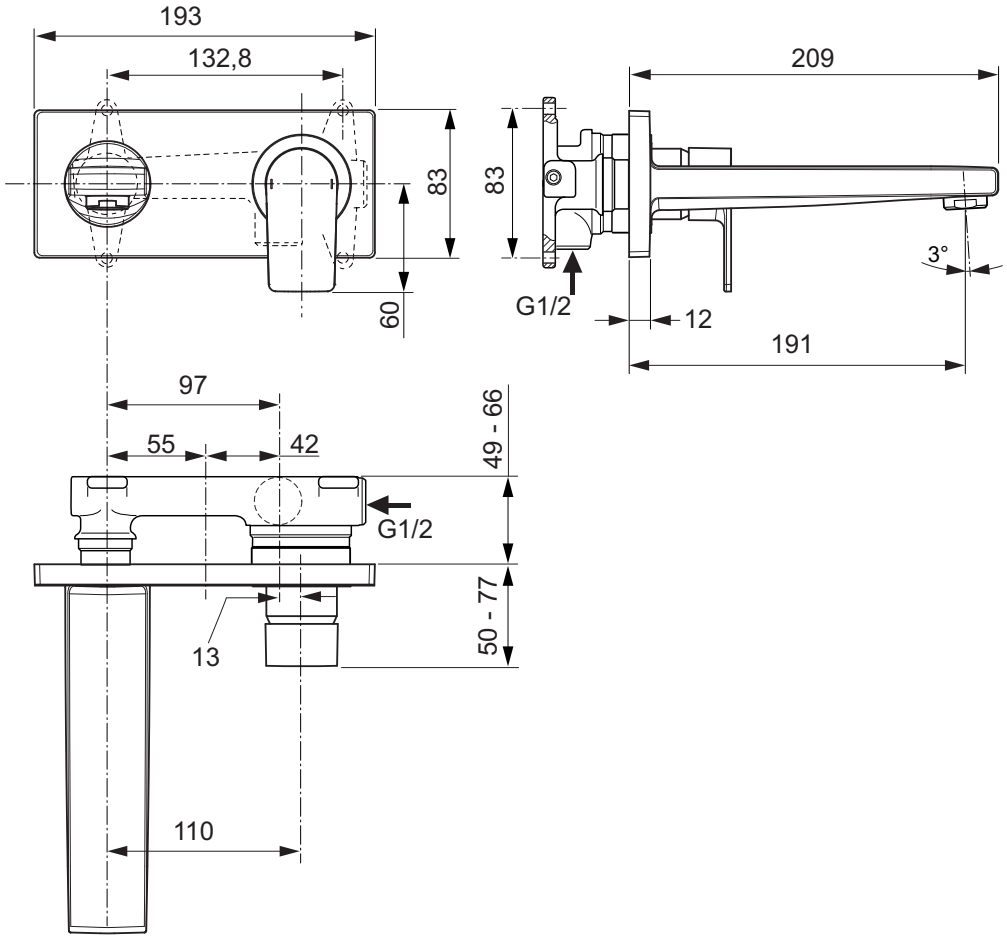

Výrobce si vyhrazuje právo na změny sortimentu, cen a technické specifikace. Pro instalaci výrobku jsou rozhodující rozměry uvedené v technických výkresech.

reddot award 2018 winner

Popis výrobku

Edge bidetová baterie s odtokovou garniturou G1 1/4, DN 15. Tělo baterie Ø37 mm s rozetou o Ø48 mm. Pevný vývod a úsporný kloubový perlátor – rozsah pohybu ± 10°. Omezovač průtoku nezávislém na tlaku vody (5 l/min). Vývod 115 mm. Výška vývodu 85 mm. S flexibilními hadicemi G3/8. Kovová ovládací páka – rozsah otáčení páky 90°. Montáž zespodu – upevnění EASY FIX s centrovacím těsnícím kroužkem. Kartuše Ø25 mm s keramickými disky. Životnost testována dle EN 817. Ochrana proti hluku DIN 4109, třída 1.

Uvedené ceny jsou DPC bez DPH

Výrobky	Objednací číslo	Průtok při 3 barech	kg	Balení	Kč	EUR	
Bidetová baterie	**A7118AA**	5 l			5 370	206	R1

Provedení

AA Chrom

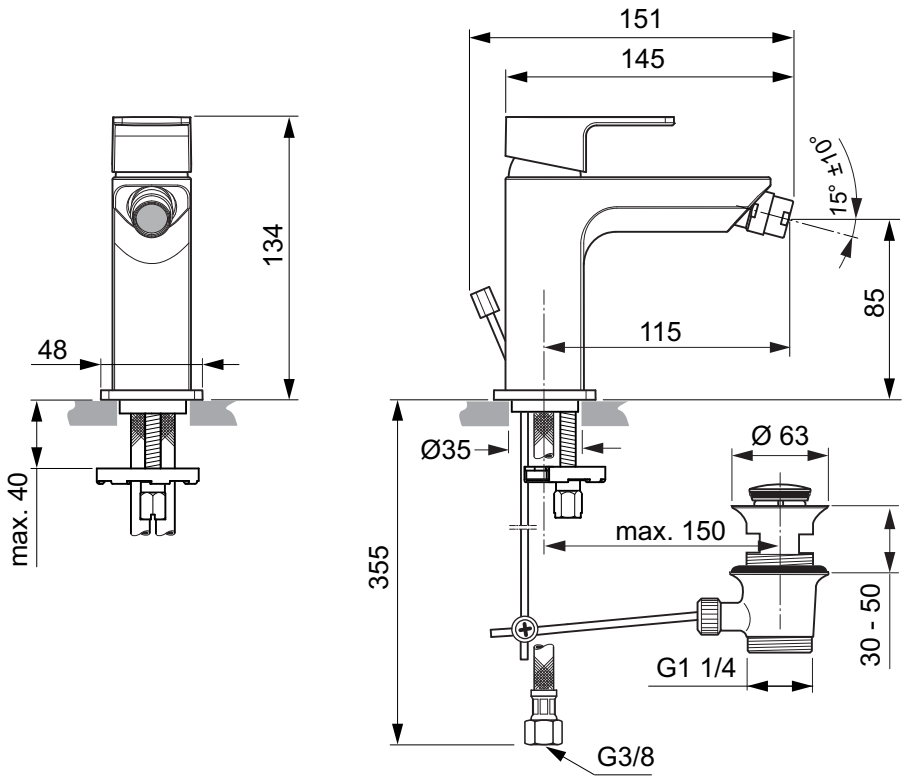

reddot award 2018 winner

Popis výrobku

Edge vanová baterie nástěnná, DN 15. Se zařízením na zamezení zpětného toku. Certifikováno DVGW. Vanový vývod 164 mm. S-přípojky s krytkou a nízkou hlučností (nastavitelné od 137–163 mm). Kovová ovládací páka. Automatický přepínač ze sprchy do vany. Kartuše Ø38 mm s keramickými disky. Pivot kartuše z nerez oceli. Rozsah otáčení páky 100°. Integrovaný omezovač teplé vody. Životnost testována dle EN 817. Ochrana proti hluku DIN 4109, třída 1.

Edge sprchová baterie nástěnná, DN 15. Se zařízením na zamezení zpětného toku. Vývod pro sprchovou hadici 79 mm. S-přípojky s krytkou a nízkou hlučností (nastavitelné od 137–163 mm). Kovová ovládací páka. Kartuše Ø38 mm s keramickými disky. Pivot kartuše z nerez oceli. Rozsah otáčení páky 100°. Integrovaný omezovač teplé vody. Životnost testována dle EN 817. Ochrana proti hluku DIN 4109, třída 1.

Varianty výrobku

Edge vanová baterie nástěnná se sprchovým příslušentvím: ruční sprcha IdealRain EVO Diamond 115 mm (8L/min), sprchová hadice Idealflex 1500 mm, pevný držák sprchy.

Uvedené ceny jsou DPC bez DPH

Výrobky	Objednací číslo	Průtok při 3 barech	kg	Balení	Kč	EUR	
Vanová baterie nástěnná	**A7121AA**				5 840	224	R1
Sprchová baterie nástěnná	**A7120AA**				5 130	197	R1
Varianty výrobku							
Vanová baterie nástěnná se sprchovým příslušenstvím	**A7122AA**				5 950	229	R1

Provedení

AA Chrom

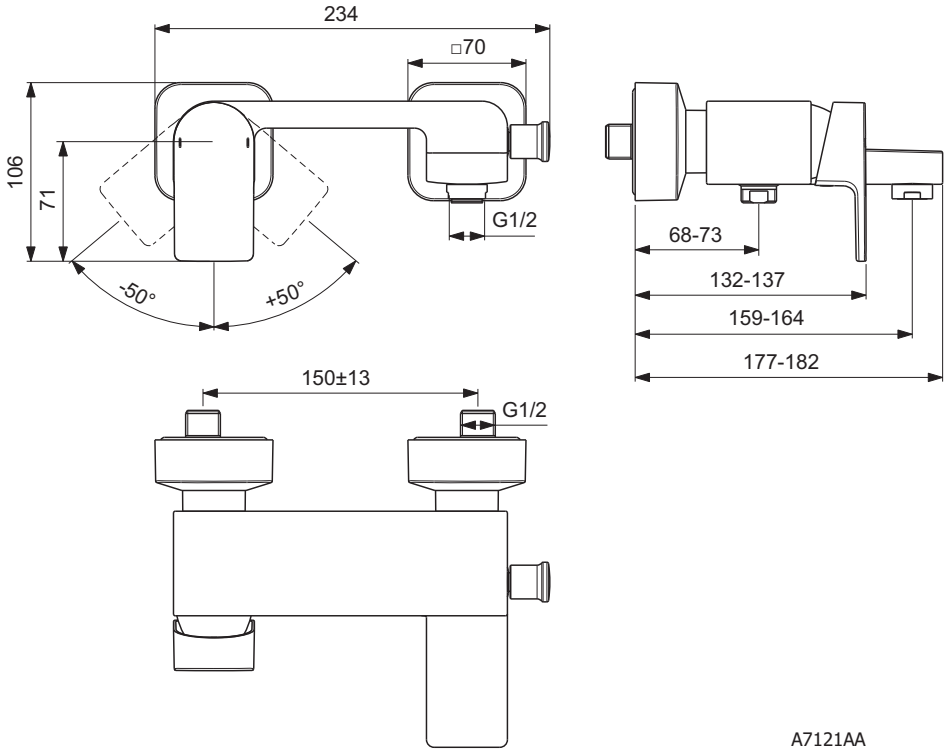

A7121AA

Výrobce si vyhrazuje právo na změny sortimentu, cen a technické specifikace. Pro instalaci výrobku jsou rozhodující rozměry uvedené v technických výkresech.

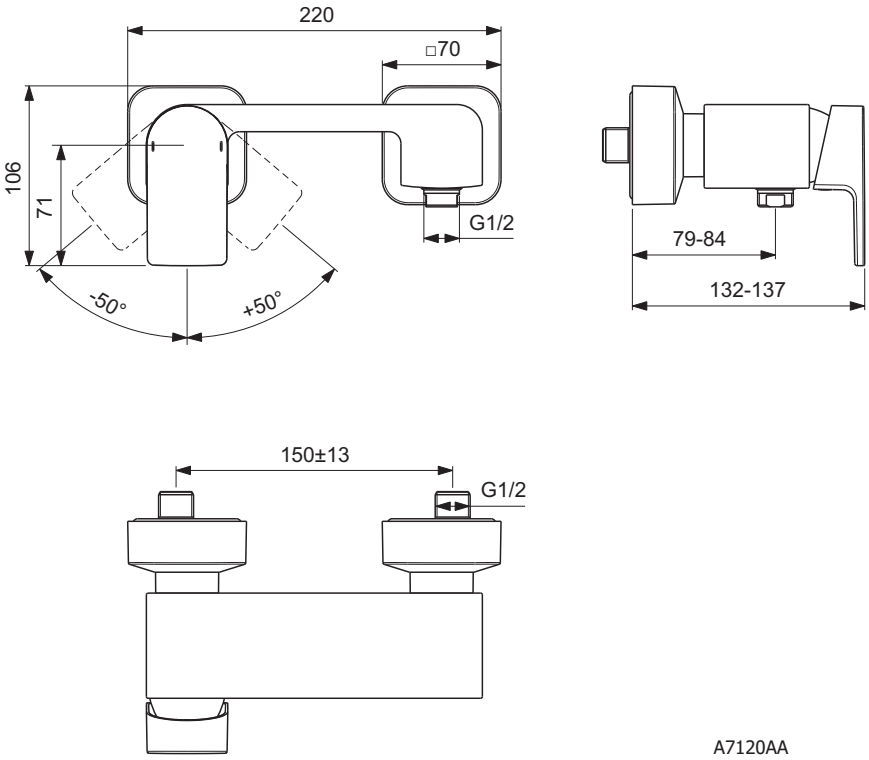
220
□70
106
71
G1/2
-50°
+50°
79-84
132-137
150±13
G1/2
A7120AA

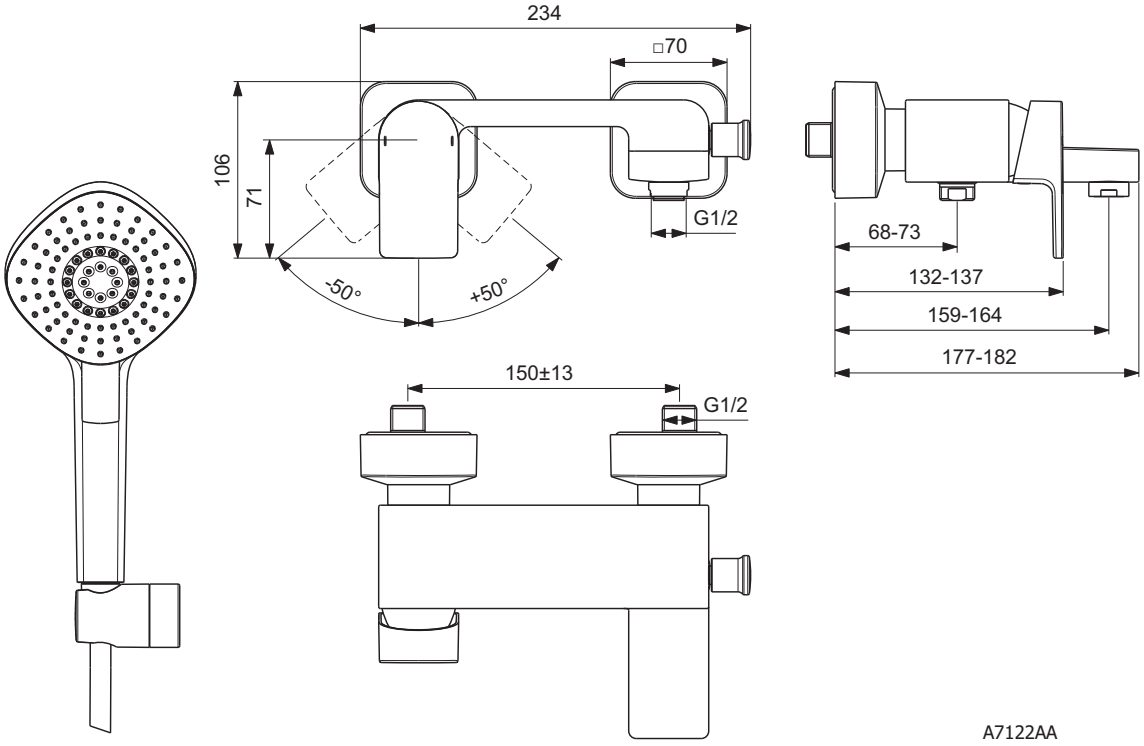
234
□70
106
71
G1/2
-50°
+50°
68-73
132-137
159-164
177-182
150±13
G1/2
A7122AA

reddot award 2018 winner

Popis výrobku

Edge vanová baterie podomítková – díl 2 pro konečnou montáž. Všechny pohledové díly. Kovová ovládací páka. Kovová ultraplochá rozeta 163 x 163 mm. S automatickým přepínáním ze sprchy do vany. CLICK kartuše Ø47mm s keramickými disky. Integrovaný omezovač teplé vody. Těsnicí systém DICHT-FIX. Životnost testována dle EN 817. Ochrana proti hluku DIN 4109, třída 1.

Edge sprchová baterie podomítková – díl 2 pro konečnou montáž. Všechny vrchní díly. Kovová ovládací páka. Kovová ultraplochá rozeta 163 x 163 mm. CLICK-kartuše Ø47mm s keramickými disky. Integrovaný omezovač teplé vody a ECO funkce. Těsnicí systém DICHT-FIX. Životnost testována dle EN 817. Ochrana proti hluku DIN 4109, třída 1.

Nezbytné příslušenství

Univerzální podomítkový díl 1 EASY-Box pro předmontáž pro vanové, sprchové a termostatické baterie (A1000NU). Příslušenství viz strana 598.

Uvedené ceny jsou DPC bez DPH

Výrobky	Objednací číslo	Průtok při 3 barech	kg	Balení	Kč	EUR	
Vanová baterie podomítková	**A7124AA**				5 820	224	R1
Sprchová baterie podomítková	**A7123AA**				5 320	204	R1
Nezbytné příslušenství							
Univerzální podomítkový díl 1 EASY-Box pro vanové a sprchové baterie	**A1000NU**	26/24 l			1 980	76	R2

Provedení

AA Chrom

NU Neutralní

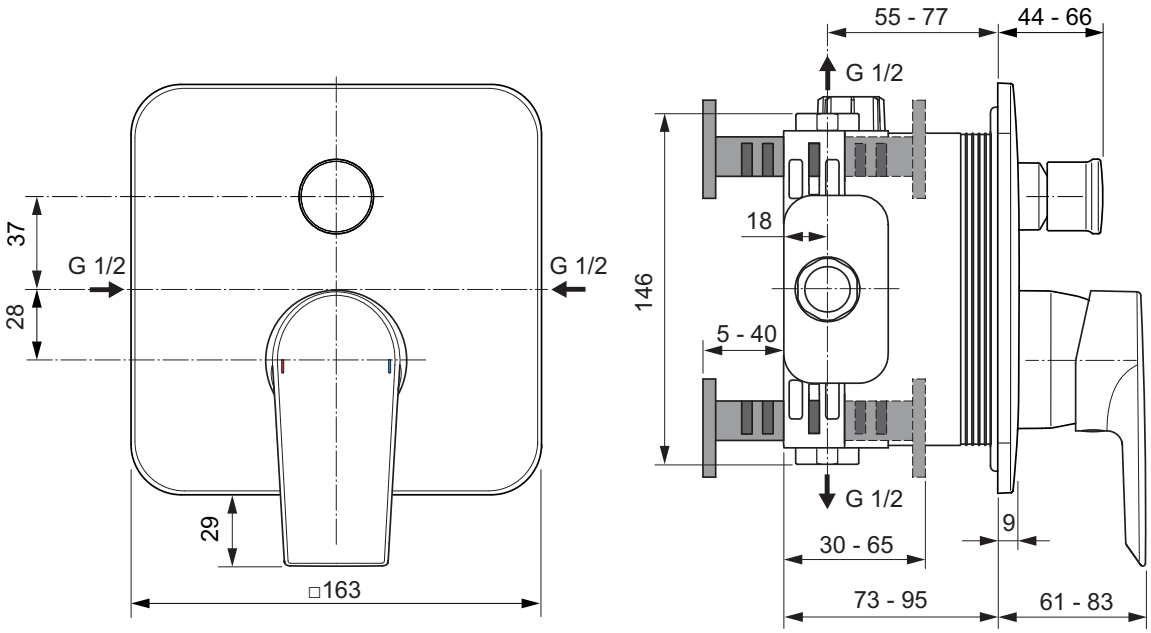

A7124AA

Výrobce si vyhrazuje právo na změny sortimentu, cen a technické specifikace. Pro instalaci výrobku jsou rozhodující rozměry uvedené v technických výkresech.

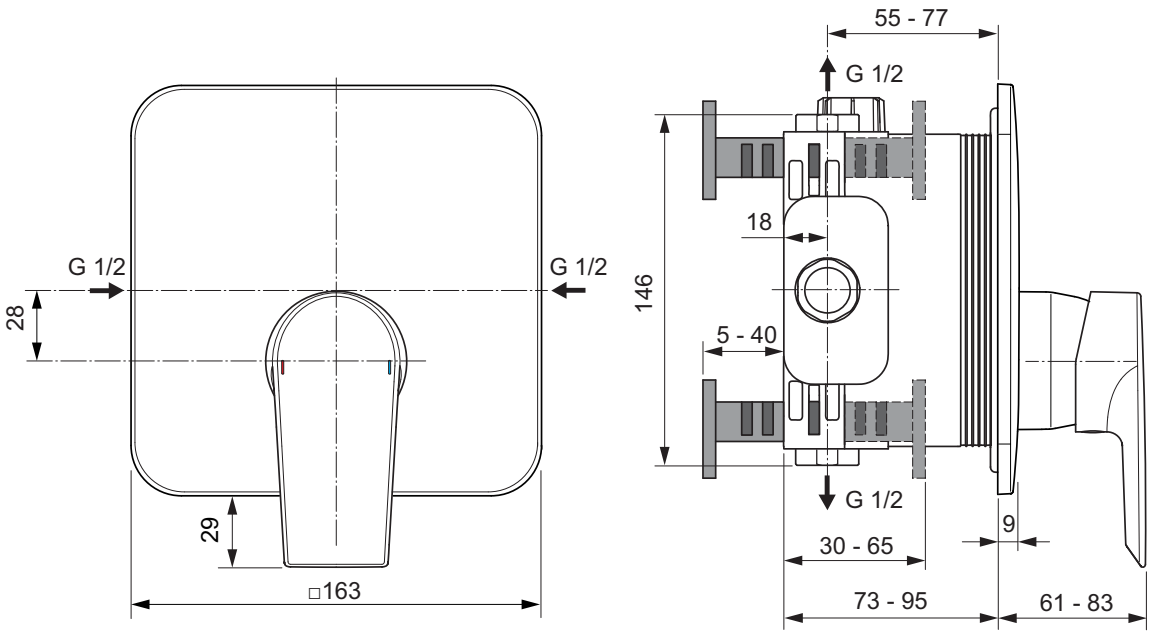

A7123AA

Umyvadlové baterie
na straně 523

Bidetové baterie
na straně 526

Vanové | Sprchové baterie
na straně 527

Design nových vodovodních baterií GIO se vyznačuje jedinečnou elegancí a moderními štíhlými liniemi. Geometrický, minimalistický design ve spojení s dokonalou funkčností zajisté uspokojí vaše potřeby.

Výrobce si vyhrazuje právo na změny sortimentu, cen a technické specifikace. Pro instalaci výrobku jsou rozhodující rozměry uvedené v technických výkresech.

Popis výrobku

GIO umyvadlová baterie DN 15. Omezovač průtoku vody na 5 l/min. Pevný vývod a skrytý perlátor. S odtokovou garniturou G1 1/4. Vývod 116 mm. Výška vývodu 88 mm. S flexibilními hadicemi G3/8. Kovová ovládací páka. Montáž zespodu – upevnění EASY FIX s centrovacím a těsnicím kroužkem. Kartuše Ø35 mm s keramickými. disky. Integrovaný omezovač teplé vody. Životnost testována dle EN 817. Ochrana proti hluku DIN 4109, třída 1.

Varianty výrobku

GIO umyvadlová baterie DN 15. Bez odtokové garnitury.

Uvedené ceny jsou DPC bez DPH

Výrobky	Objednací číslo	Průtok při 3 barech	kg	Balení	Kč	EUR	
Umyvadlová baterie s odtokovou garniturou	**B0618AA**	5 l			4 010	154	R1
Varianty výrobku							
Umyvadlová baterie bez odtokové garnitury	**B0600AA**	5 l			3 810	147	R1

Provedení

AA Chrom

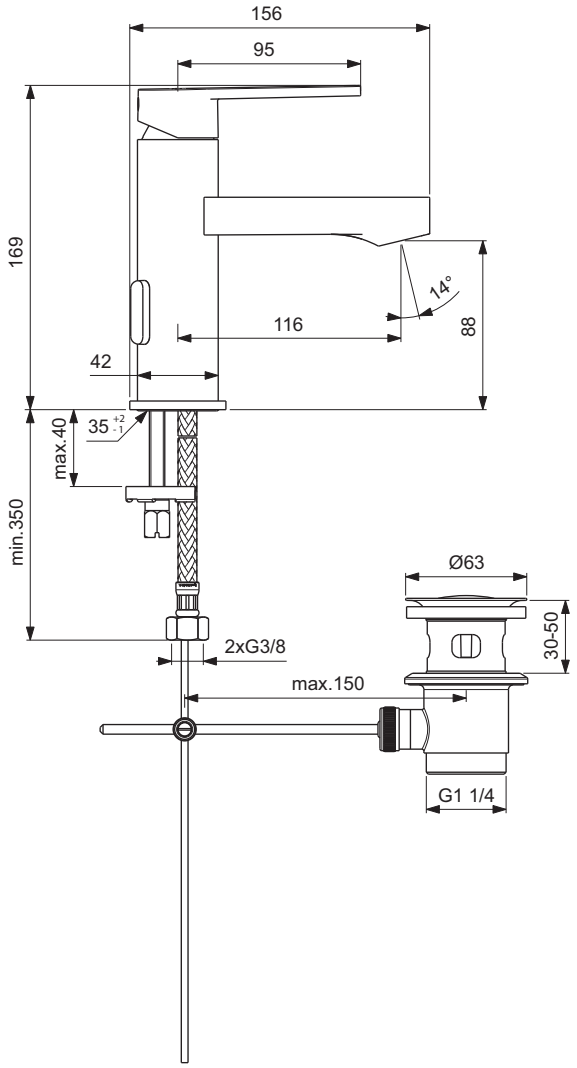

Výrobce si vyhrazuje právo na změny sortimentu, cen a technické specifikace. Pro instalaci výrobku jsou rozhodující rozměry uvedené v technických výkresech.

Popis výrobku

GIO umyvadlová baterie s vysokým vývodem DN 15. Pevný vývod a skrytý perlátor. S odtokovou garniturou G1 1/4. Vývod 160 mm. Výška vývodu 242 mm. S flexibilními hadicemi G3/8. Kovová ovládací páka. Montáž zespodu s centrovacím a těsnicím kroužkem. Kartuše Ø35 mm s keramickými. disky. Integrovaný omezovač teplé vody. Životnost testována dle EN 817. Ochrana proti hluku DIN 4109, třída 1.

Varianty výrobku

GIO umyvadlová baterie s vysokým vývodem DN 15. Bez odtokové garnitury.

Uvedené ceny jsou DPC bez DPH

Výrobky	Objednací číslo	Průtok při 3 barech	kg	Balení	Kč	EUR	
Umyvadlová baterie s vysokým vývodem a odtokovou garniturou	**B0619AA**	5 l			5 610	216	R1
Varianty výrobku							
Umyvadlová baterie s vysokým vývodem bez odtokové garnitury	**B0601AA**	5 l			5 430	209	R1

Provedení

AA Chrom

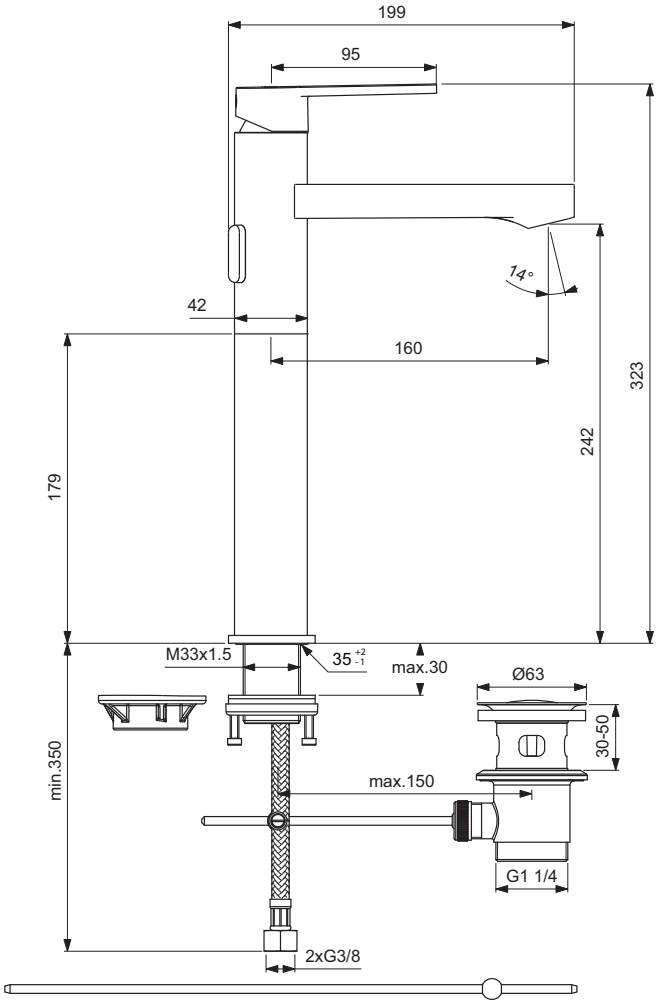

Výrobce si vyhrazuje právo na změny sortimentu, cen a technické specifikace. Pro instalaci výrobku jsou rozhodující rozměry uvedené v technických výkresech.

Popis výrobku

GIO umyvadlová baterie podomítková – díl 2 pro konečnou montáž. Pevný vývod a úsporný perlátor. Omezovač průtoku bez závislosti na tlaku vody (5 l/min). Nastavitelný směr proudu vody v úhlu 30° +/- 10°. Vývod 172 mm. Kovová ovládací páka. S kovovou obdélníkovou rozetou (193 mm x 83 mm). Všechny viditelné nadomítkové díly. Kartuše Ø47 mm s keramickými disky. Omezovač teplé vody. Životnost testována dle EN 817. Ochrana proti hluku DIN 4109, třída 1.

Nezbytné příslušenství

Podomítkový díl 1 pro předmontáž pro umyvadlovou podomítkovou baterii (A5948NU). DN 15. Montážní hloubka: 49 – 66 mm. Životnost testována dle EN 817. Ochrana proti hluku DIN 4109, třída 1.

Uvedené ceny jsou DPC bez DPH

Výrobky	Objednací číslo	Průtok při 3 barech	kg	Balení	Kč	EUR	
Umyvadlová baterie podomítková	**A6107AA**	5 l			7 520	289	R1
Nezbytné příslušenství							
Podomítkový díl 1 pro umyvadlovou baterii	**A5948NU**				3 840	147	R2

Provedení

AA Chrom

NU Neutralní

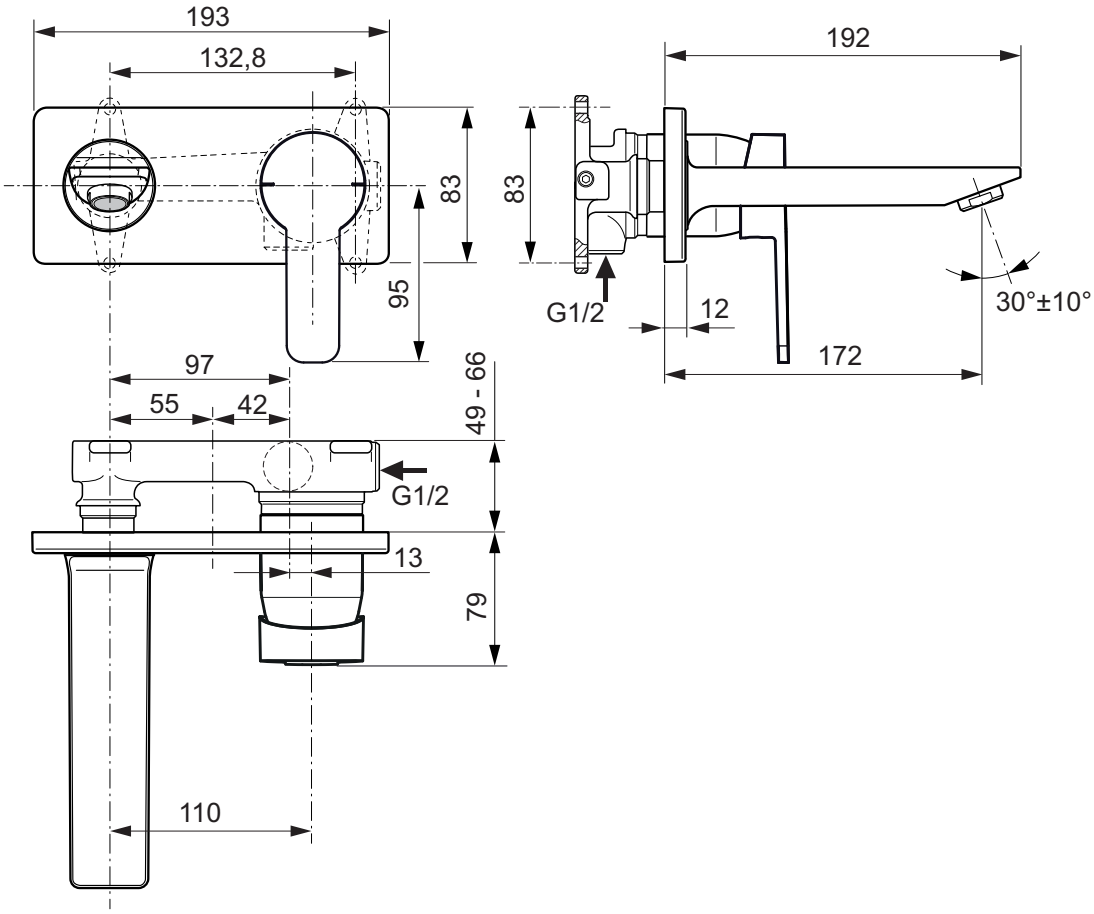

Výrobce si vyhrazuje právo na změny sortimentu, cen a technické specifikace. Pro instalaci výrobku jsou rozhodující rozměry uvedené v technických výkresech.

Popis výrobku

GIO bidetová baterie DN 15. Pevný vývod a perlátor. S odtokovou garniturou G1 1/4. Vývod 132 mm. Výška vývodu 93 mm. S flexibilními hadicemi G3/8. Kovová ovládací páka. Montáž zespodu – upevnění EASY FIX s centrovacím a těsnicím kroužkem. Kartuše Ø 35 mm s keramickými disky. Integrovaný omezovač teplé vody. Životnost testována dle EN 817. Ochrana proti hluku DIN 4109, třída 1.

Uvedené ceny jsou DPC bez DPH

Výrobky	Objednací číslo	Průtok při 3 barech	kg	Balení	Kč	EUR	
Bidetová baterie	**B0620AA**	5 l			4 280	164	R1

Provedení

AA Chrom

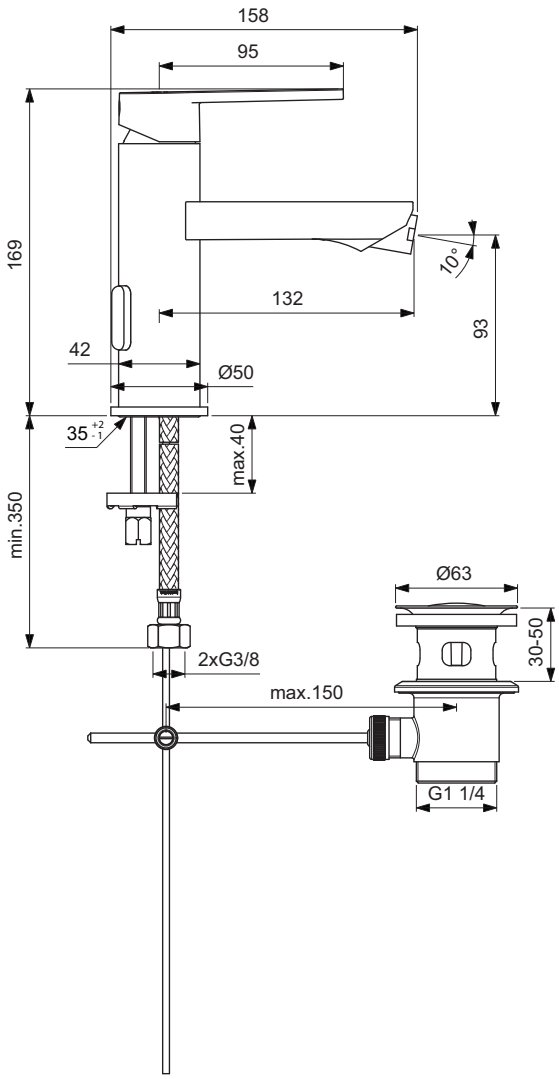

Výrobce si vyhrazuje právo na změny sortimentu, cen a technické specifikace. Pro instalaci výrobku jsou rozhodující rozměry uvedené v technických výkresech.

Popis výrobku

GIO vanová baterie nástěnná DN 15. Skrytý perlátor. Se zařízením na zamezení zpětného toku. Vývod 196-205 mm. Skryté S-přípojky s nízkou hlučností (nastavitelné od 137 – 163 mm). Kovová ovládací páka. Automatický přepínač ze sprchy do vany. Kartuše Ø 35 mm s keramickými disky. Integrovaný omezovač teplé vody. Životnost testována dle EN 817. Ochrana proti hluku DIN 4109, třída 1.

GIO sprchová baterie nástěnná DN 15. Se zařízením na zamezení zpětného toku. Vývod 77–100 mm. Skryté S-přípojky s nízkou hlučností (nastavitelné od 137 – 163 mm). Kovová ovládací páka. Kartuše Ø 35 mm s keramickými disky. Integrovaný omezovač teplé vody. Životnost testována dle EN 817. Ochrana proti hluku DIN 4109, třída 1.

Uvedené ceny jsou DPC bez DPH

Výrobky	Objednací číslo	Průtok při 3 barech	kg	Balení	Kč	EUR	
Vanová baterie nástěnná	**B0621AA**	23 l/8 l			5 670	218	R1
Sprchová baterie nástěnná	**B0623AA**				4 210	162	R1

Provedení

AA Chrom

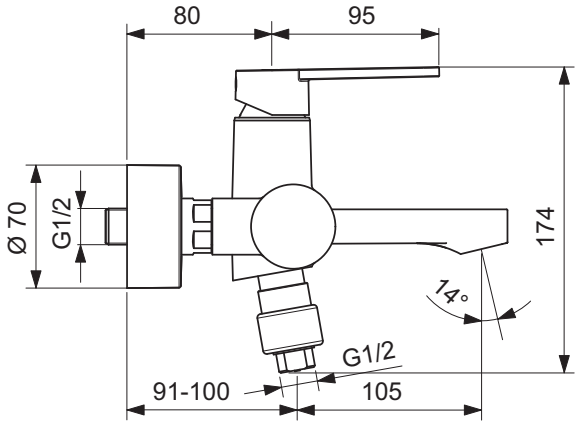

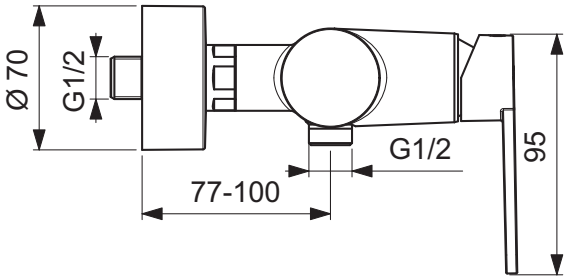

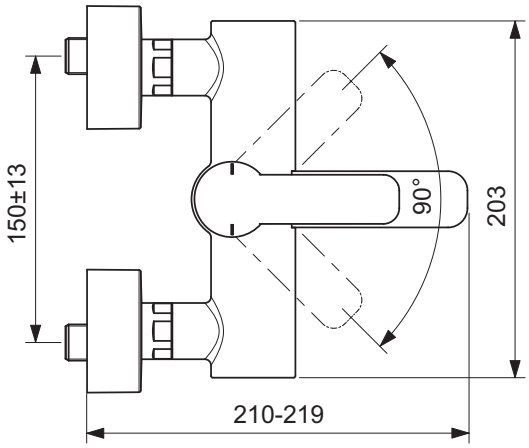

B0621..

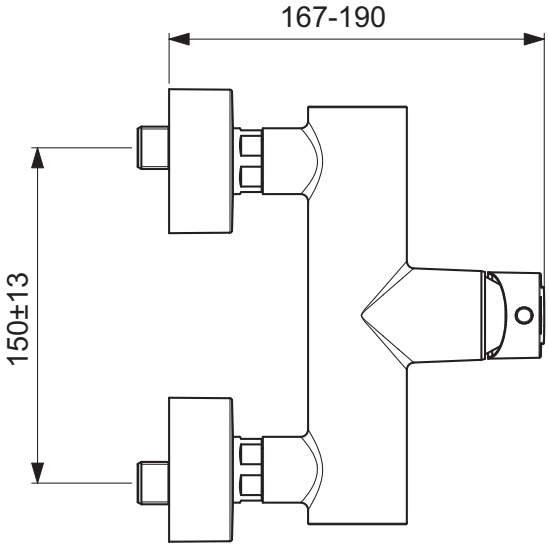

B0623..

Popis výrobku

GIO vanová baterie podomítková – díl 2 pro konečnou montáž. Všechny pohledové díly. Kovová ovládací páka. S automatickým přepínáním ze sprchy do vany. CLICK-kartuše Ø47 mm s keramickými disky. Integrovaný omezovač teplé vody + ECO funkce. Těsnicí systém DICHT-FIX. Životnost testována dle EN 817. Ochrana proti hluku DIN 4109, třída 1.

GIO sprchová baterie podomítková – díl 2 pro konečnou montáž. Všechny pohledové díly. Kovová ovládací páka. CLICK-kartuše Ø47 mm s keramickými disky. Integrovaný omezovač teplé vody + ECO funkce. Těsnicí systém DICHT-FIX. Životnost testována dle EN 817. Ochrana proti hluku DIN 4109, třída 1.

Nezbytné příslušenství

Univerzální podomítkový díl 1 EASY-Box pro předmontáž pro vanové, sprchové a termostatické baterie (A1000NU). Příslušenství viz strana 598.

Uvedené ceny jsou DPC bez DPH

Výrobky	Objednací číslo	Průtok při 3 barech	kg	Balení	Kč	EUR	
Vanová baterie podomítková, díl 2	**A6276AA**	25 l			5 610	216	R1
Sprchová baterie podomítková, díl 2	**A6278AA**	25 l			4 800	184	R1

Provedení

AA Chrom

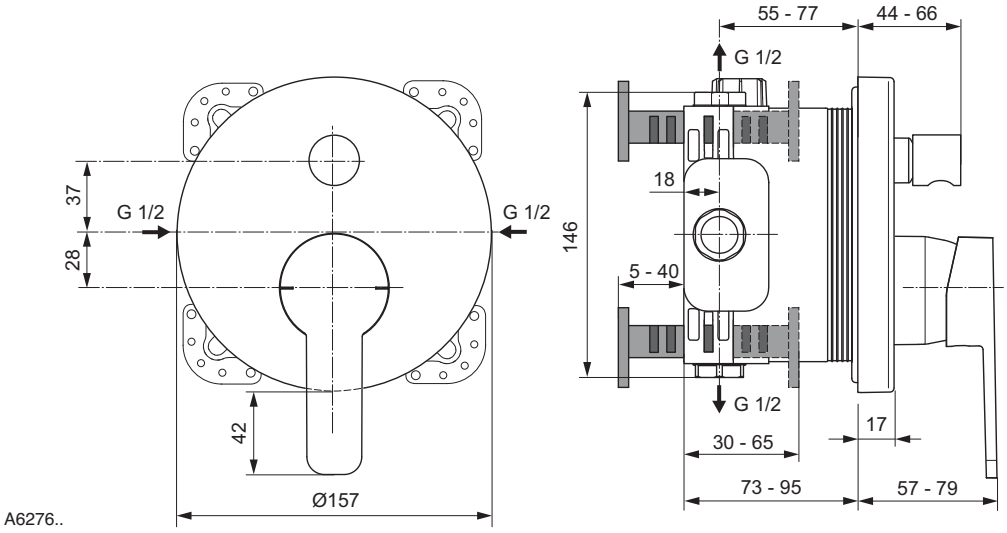

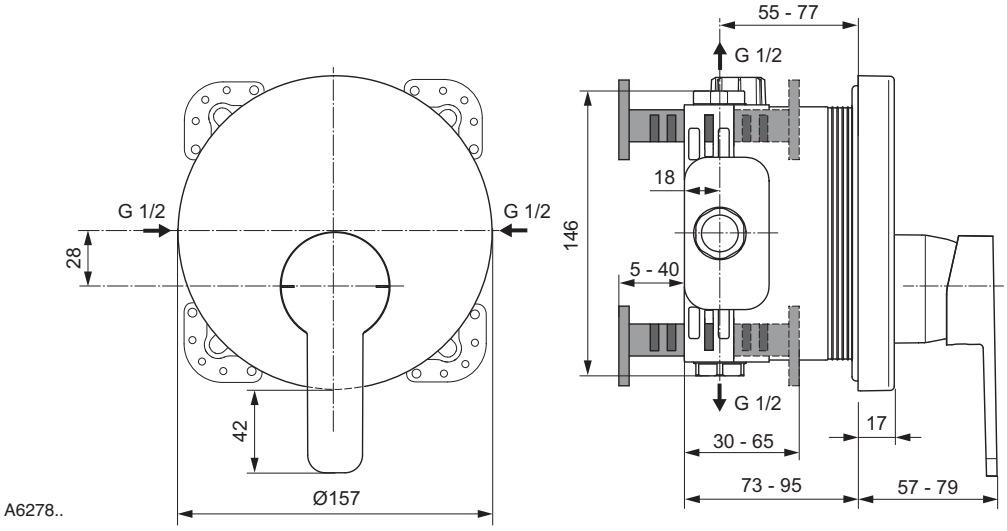

Výrobce si vyhrazuje právo na změny sortimentu, cen a technické specifikace. Pro instalaci výrobku jsou rozhodující rozměry uvedené v technických výkresech.

Umyvadlové baterie
na straně 530

Bidetové baterie
na straně 534

Vanové | Sprchové baterie
na straně 535

Sprchové příslušenství
na straně 537

S vodovodní baterií Mara si můžete užívat špičkového designu, moderní inovace a techniky za velmi dostupné ceny. Série Mara nabízí široký program koupelnových i kuchyňských vodovodních baterií, které jsou charakteristické elegantními tvary v moderním provedení. Kolekce Mara je vybavena nejmodernějšími technickými inovacemi a užitnými vlastnostmi, které vám poskytnou vynikající kvalitu a dokonalou funkčnost výrobků. Vodovodní baterie Mara – praktické a ekonomické výrobky za přijatelnou cenu.

Popis výrobku

Mara umyvadlová baterie DN 15. Pevný vývod a skrytý perlátor. S odtokovou garniturou G1 1/4. Vývod 93 mm. S flexibilními hadicemi G3/8. Kovová ovládací páka. Montáž zespodu – upevnění EASY FIX s centrovacím a těsnicím kroužkem. Kartuše Ø35 mm s keramickými disky. Integrovaný omezovač teplé vody. Životnost testována dle EN 817. Ochrana proti hluku DIN 4109, třída 1.

Varianty výrobku

Mara umyvadlová baterie DN 15 s odtokovou garniturou (5 l/ min).
Mara umyvadlová baterie DN 15 bez odtokové garnitury.

Uvedené ceny jsou DPC bez DPH

Výrobky	Objednací číslo	Průtok při 3 barech	kg	Balení	Kč	EUR	
Umyvadlová baterie s odtokovou garniturou	**A9005AA**	12 l			3 240	125	R1
Varianty výrobku							
Umyvadlová baterie s odtokovou garniturou (5 l/min)	**A9034AA**	5 l			3 340	128	R1
Umyvadlová baterie bez odtokové garnitury	**A9007AA**	12 l			2 870	110	R1

Provedení

AA Chrom

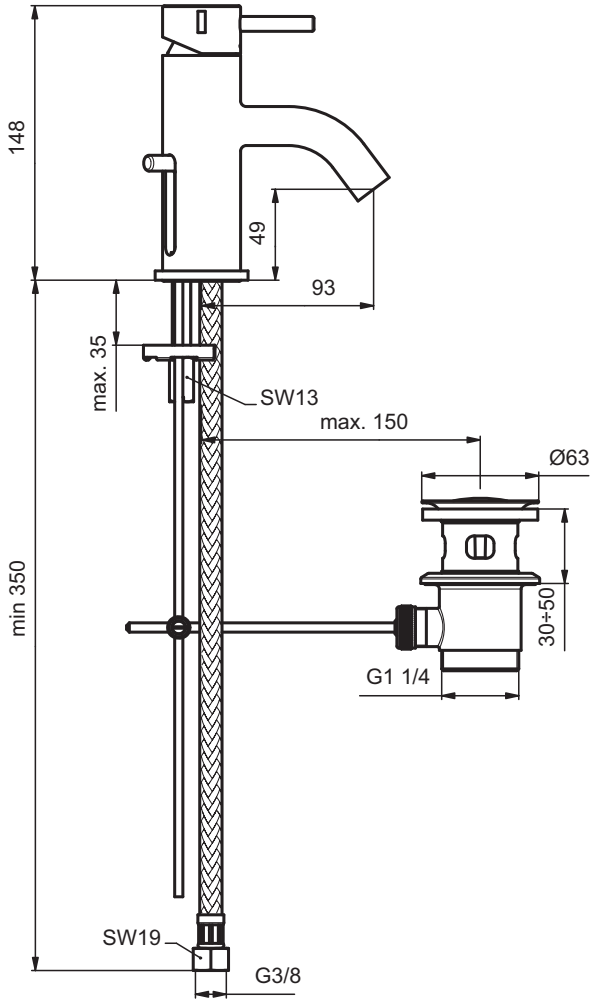

A9005..

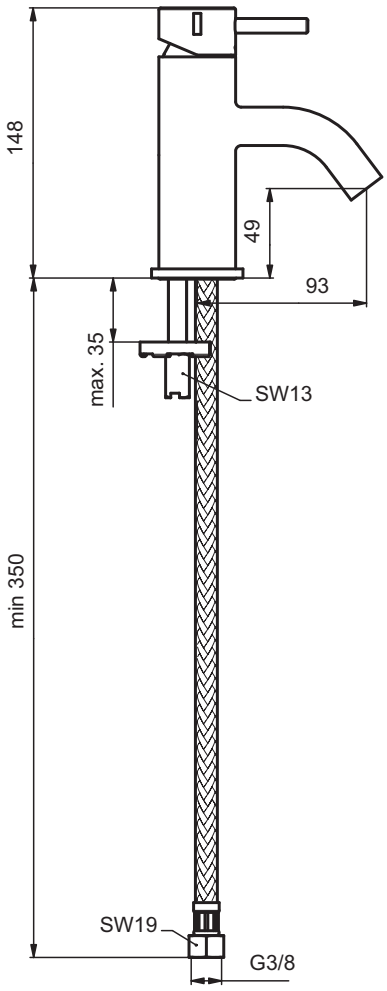

A9007..

Výrobce si vyhrazuje právo na změny sortimentu, cen a technické specifikace. Pro instalaci výrobku jsou rozhodující rozměry uvedené v technických výkresech.

Popis výrobku

Mara umyvadlová baterie GRANDE DN 15. Pevný vývod a skrytý perlátor. S odtokovou garniturou G1 1/4. Vývod 120 mm. Výška vývodu 66 mm. S flexibilními hadicemi G3/8. Kovová ovládací páka. Montáž zespodu – upevnění EASY FIX s centrovacím a těsnicím kroužkem. Kartuše Ø35 mm s keramickými disky. Integrovaný omezovač teplé vody. Životnost testována dle EN 817. Ochrana proti hluku DIN 4109, třída 1.

Uvedené ceny jsou DPC bez DPH

Výrobky	Objednací číslo	Průtok při 3 barech	kg	Balení	Kč	EUR	
Umyvadlová baterie GRANDE s odtokovou garniturou	**A9040AA**	12 l			4 320	166	R1
Umyvadlová baterie GRANDE s odtokovou garniturou (5 l/min)	**A9041AA**	5 l			4 440	170	R1

Provedení

AA Chrom

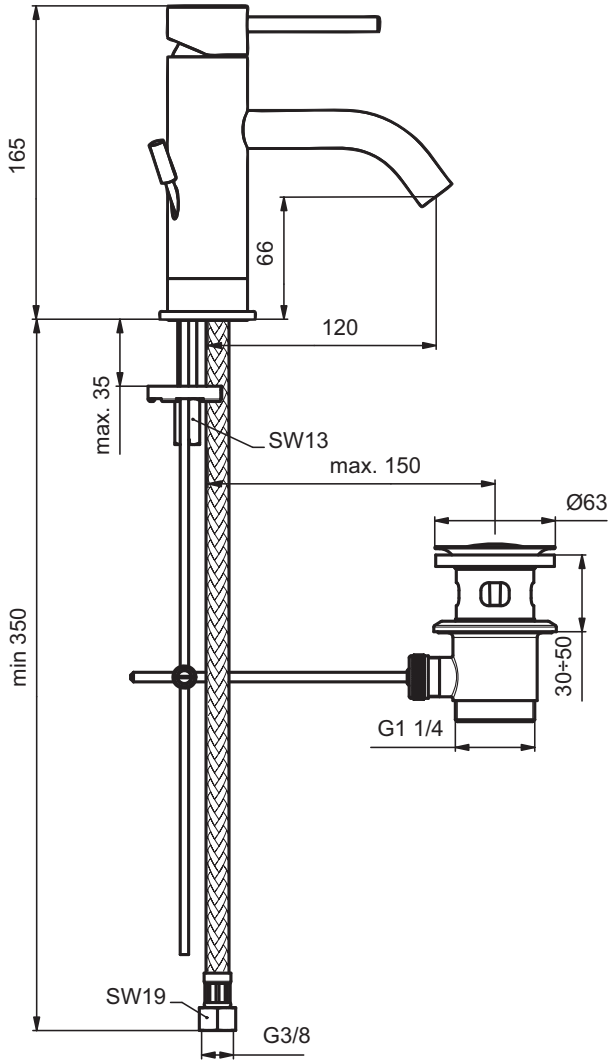

Popis výrobku

Mara umyvadlová baterie s vysokým vývodem DN 15. Pevný vývod a skrytý perlátor. S odtokovou garniturou G1 1/4. Vývod 170 mm. S flexibilními hadicemi G3/8. Kovová ovládací páka. Montáž zespodu s centrovacím a těsnicím kroužkem. Kartuše Ø35 mm s keramickými disky. Integrovaný omezovač teplé vody. Životnost testována dle EN 817. Ochrana proti hluku DIN 4109, třída 1.

Varianty výrobku

Mara umyvadlová baterie s vysokým vývodem DN 15. Bez odtokové garnitury.

Uvedené ceny jsou DPC bez DPH

Výrobky	Objednací číslo	Průtok při 3 barech	kg	Balení	Kč	EUR	
Umyvadlová baterie s vysokým vývodem	**A9010AA**	12 l			5 400	208	R1
Varianty výrobku							
Umyvadlová baterie s vysokým vývodem bez odtokové garnitury	**A9009AA**	12 l			5 170	199	R1

Provedení

AA Chrom

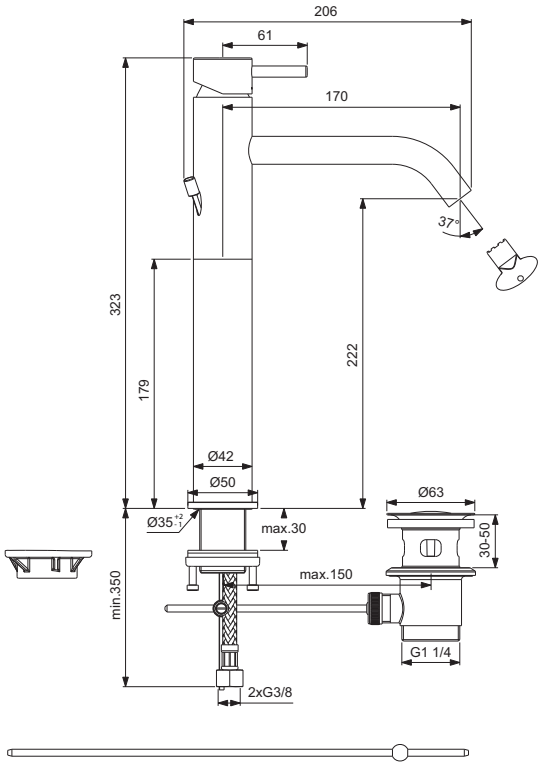

A9010..

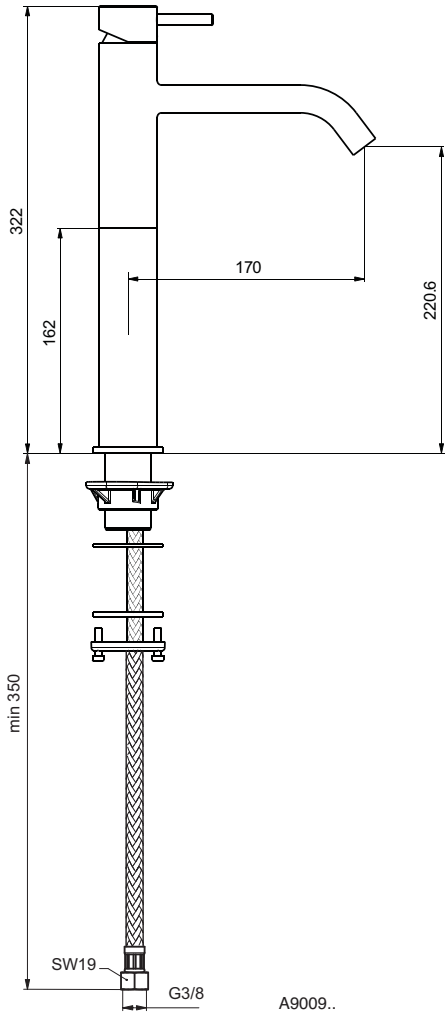

A9009..

Výrobce si vyhrazuje právo na změny sortimentu, cen a technické specifikace. Pro instalaci výrobku jsou rozhodující rozměry uvedené v technických výkresech.

Popis výrobku

Mara umyvadlová baterie podomítková – díl 2 pro konečnou montáž. Pevný vývod a skrytý perlátor. Vývod 204 mm. Kovová ovládací páka. Kovové kruhové rozety (Ø83 mm). Všechny vrchní díly. Kartuše Ø47 mm s keramickými disky. Integrovaný omezovač teplé vody. Životnost testována dle EN 817. Ochrana proti hluku DIN 4109, třída 1.

Nezbytné příslušenství

Podomítkový díl 1 pro předmontáž pro umyvadlovou podomítkovou baterii (A5948NU). DN 15. Montážní hloubka: 49 – 66 mm. Životnost testována dle EN 817. Ochrana proti hluku DIN 4109, třída 1.

Uvedené ceny jsou DPC bez DPH

Výrobky	Objednací číslo	Průtok při 3 barech	kg	Balení	Kč	EUR	
Umyvadlová baterie podomítková, díl 2	**A9042AA**	14 l			7 590	292	R1
Nezbytné příslušenství							
Podomítkový díl 1 pro umyvadlovou baterii	**A5948NU**				3 840	147	R2

Provedení

AA Chrom

NU Neutralní

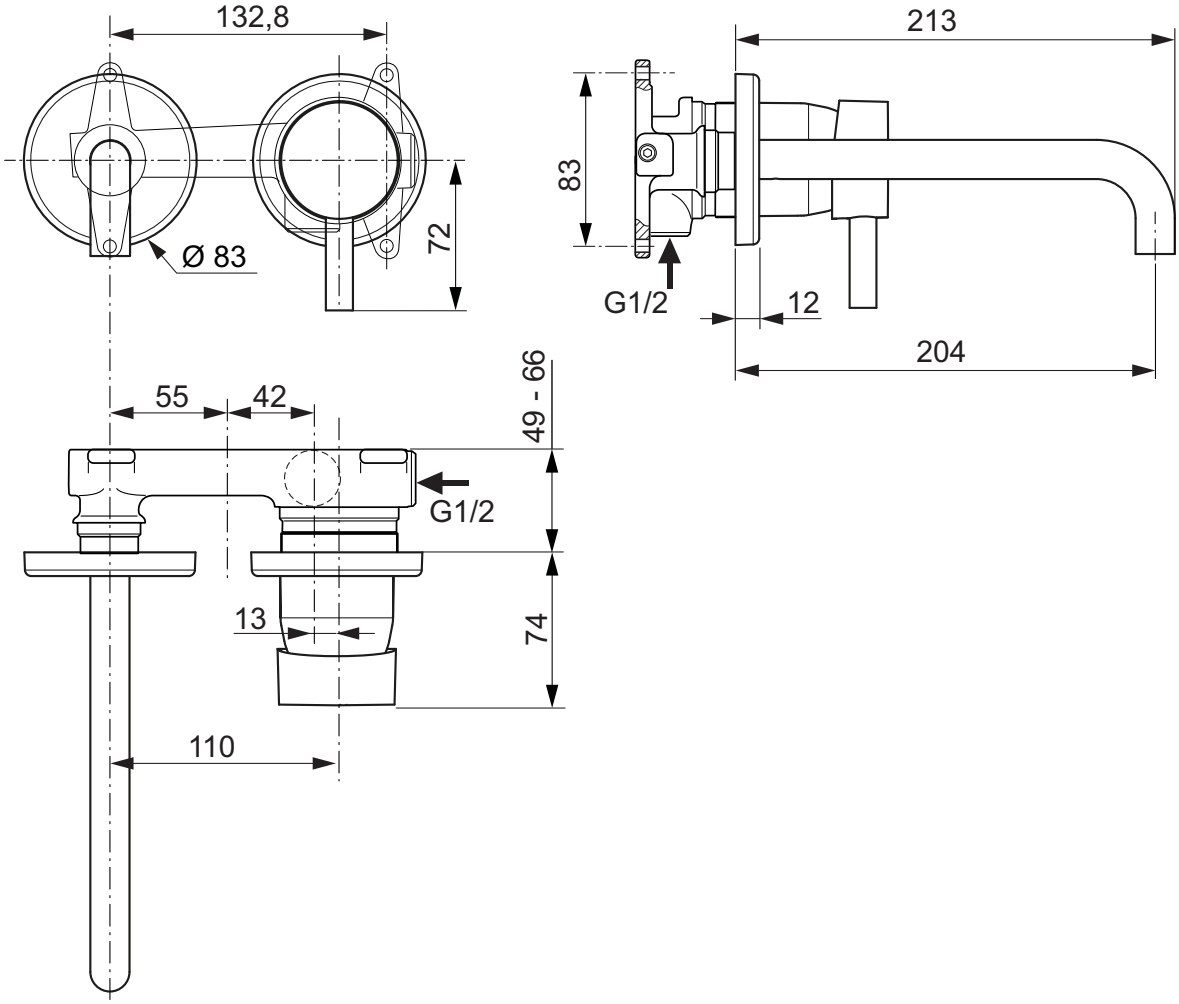

Popis výrobku

Mara bidetová baterie, DN 15. Pevný vývod a perlátor. S odtokovou garniturou G1 1/4. Vývod 91 mm. S flexibilními hadicemi G3/8. Kovová ovládací páka. Montáž zespodu – upevnění EASY FIX s centrovacím a těsnicím kroužkem. Kartuše Ø 35 mm s keramickými disky. Integrovaný omezovač teplé vody. Životnost testována dle EN 817. Ochrana proti hluku DIN 4109, třída 1.

Uvedené ceny jsou DPC bez DPH

Výrobky	Objednací číslo	Průtok při 3 barech	kg	Balení	Kč	EUR	
Bidetová baterie	**A9011AA**	12 l			3 410	131	R1

Provedení

AA Chrom

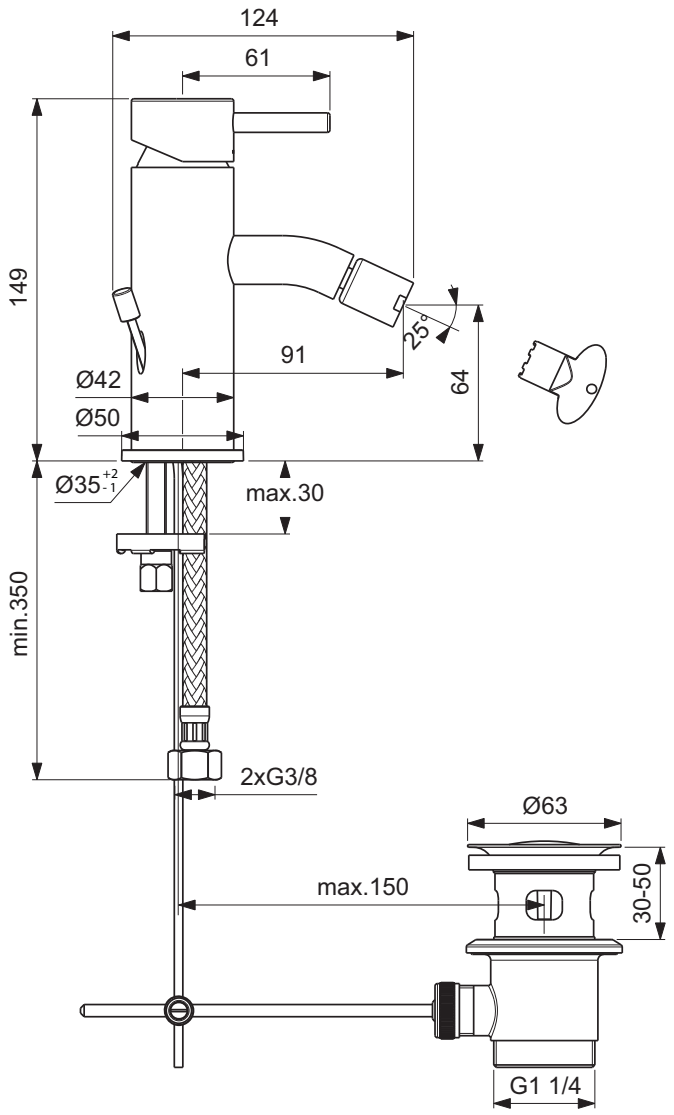

Výrobce si vyhrazuje právo na změny sortimentu, cen a technické specifikace. Pro instalaci výrobku jsou rozhodující rozměry uvedené v technických výkresech.

Popis výrobku

Mara vanová baterie nástěnná DN 15. Skrytý perlátor. Se zařízením na zamezení zpětného toku. Vývod 199 mm. Skryté S-přípojky s nízkou hlučností (nastavitelné od 137 – 163 mm). Kovová ovládací páka. Automatický přepínač ze sprchy do vany. Kartuše Ø 35 mm s keramickými disky. Integrovaný omezovač teplé vody. Životnost testována dle EN 817. Ochrana proti hluku DIN 4109, třída 1.

Mara sprchová baterie nástěnná DN 15. Se zařízením na zamezení zpětného toku. Vývod 92 mm. Skryté S-přípojky s nízkou hlučností (nastavitelné od 137 – 163 mm). Kovová ovládací páka. Kartuše Ø 35 mm s keramickými disky. Integrovaný omezovač teplé vody. Životnost testována dle EN 817. Ochrana proti hluku DIN 4109, třída 1.

Varianty výrobku

Mara vanová baterie nástěnná DN 15.
Včetně sprchového příslušenství (jednofunkční sprcha, pevný držák sprchy a hadice Metalflex 1500 mm).

Uvedené ceny jsou DPC bez DPH

Výrobky	Objednací číslo	Průtok při 3 barech	kg	Balení	Kč	EUR	
Vanová baterie nástěnná	**A9013AA**	20/12 l			4 440	170	R1
Sprchová baterie nástěnná	**A9015AA**	13 l			3 340	128	R1
Varianty výrobku							
Vanová baterie nástěnná se sprchovým příslušenstvím	**A9014AA**				5 920	228	R1

Provedení

AA Chrom

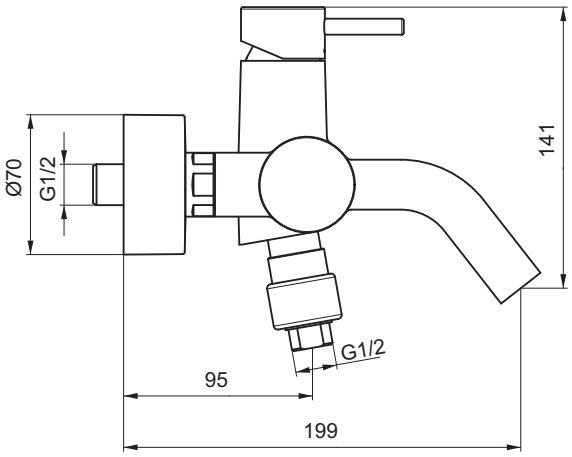

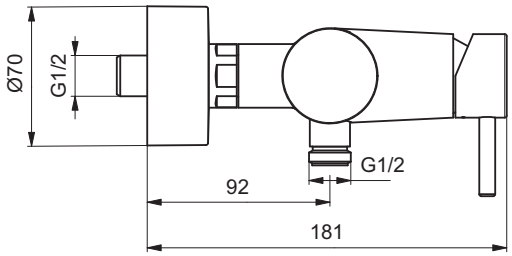

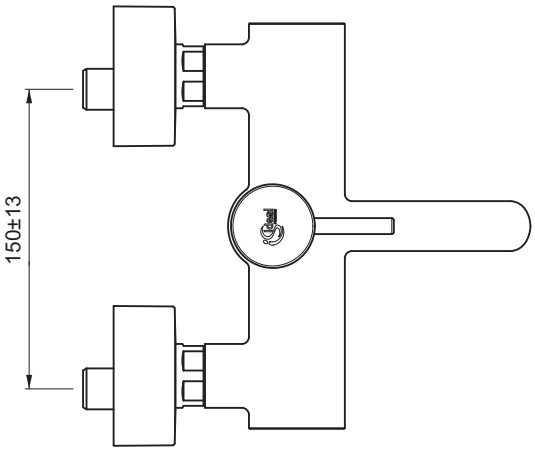

A9013..

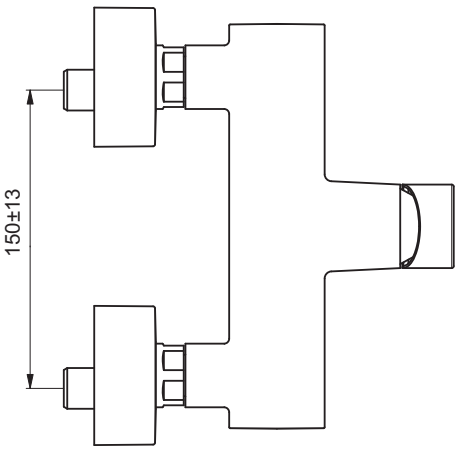

A9015..

Popis výrobku

Mara vanová baterie podomítková – díl 2 pro konečnou montáž. Všechny pohledové díly. Rozměry Ø163 mm. Kovová ovládací páka. S automatickým přepínáním ze sprchy do vany. CLICK-kartuše Ø47 mm s keramickými disky. Integrovaný omezovač teplé vody + ECO funkce. Těsnicí systém DICHT-FIX. Životnost testována dle EN 817. Ochrana proti hluku DIN 4109, třída 1.

Mara sprchová baterie podomítková – díl 2 pro konečnou montáž. Všechny pohledové díly. Rozměry Ø163 mm. Kovová ovládací páka. CLICK-kartuše Ø47 mm s keramickými disky. Integrovaný omezovač teplé vody + ECO funkce. Těsnicí systém DICHT-FIX. Životnost testována dle EN 817. Ochrana proti hluku DIN 4109, třída 1.

Nezbytné příslušenství

Univerzální podomítkový díl 1 EASY-Box pro předmontáž pro vanové, sprchové a termostatické baterie (A1000NU). Příslušenství viz strana 598.

Uvedené ceny jsou DPC bez DPH

Výrobky	Objednací číslo	Průtok při 3 barech	kg	Balení	Kč	EUR	
Vanová baterie podomítková, díl 2	**A9025AA**	26/24 l			4 040	155	R1
Sprchová baterie podomítková, díl 2	**A9026AA**	26/24 l			3 490	134	R1
Nezbytné příslušenství							
Univerzální podomítkový díl 1 EASY-Box pro vanové a sprchové baterie	**A1000NU**	26/24 l			1 980	76	R2

Provedení

AA Chrom

NU Neutralní

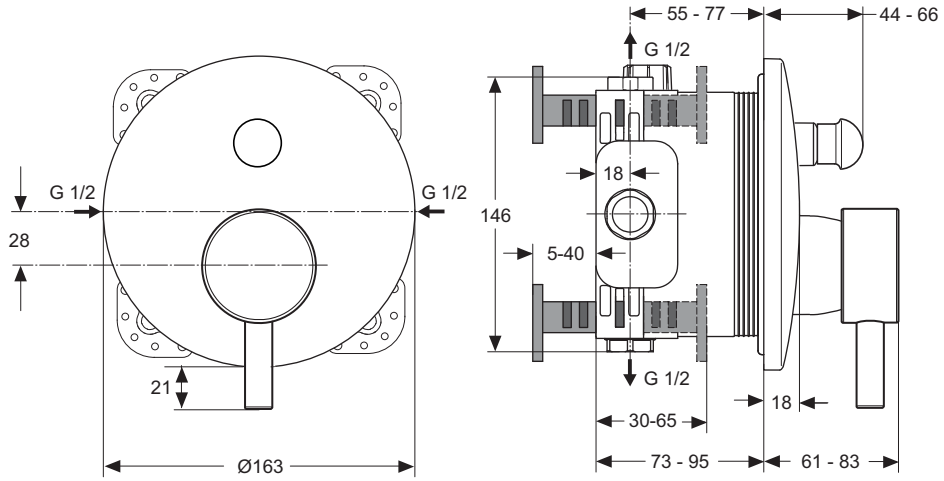

A6276..

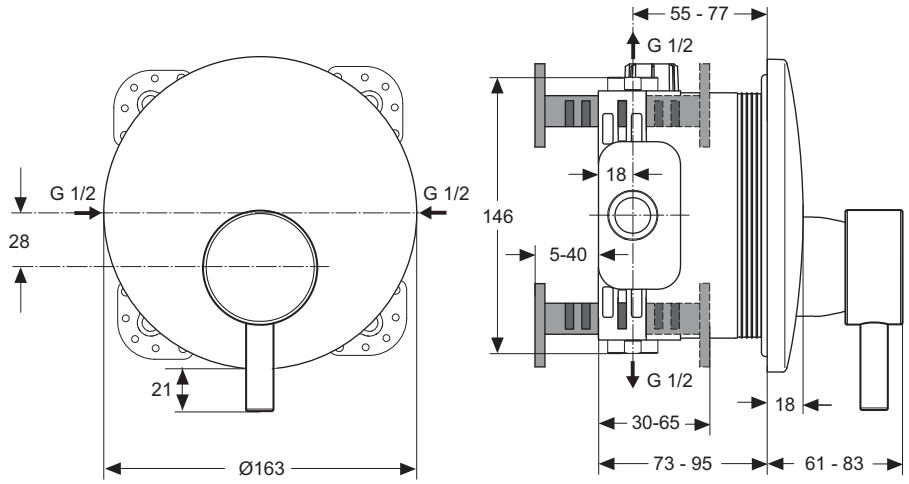

A6278..

Výrobce si vyhrazuje právo na změny sortimentu, cen a technické specifikace. Pro instalaci výrobku jsou rozhodující rozměry uvedené v technických výkresech.

Popis výrobku

Mara sprchová kombinace 900 mm: 1-funkční ruční sprcha, sprchová tyč 900 mm a hadice „Idealflex" 1600 mm.

Mara sprchová sada: 1-funkční ruční sprcha, pevný držák sprchy a hadice „Idealflex" 1250 mm.

Mara 1-funkční ruční sprcha.

Uvedené ceny jsou DPC bez DPH

Výrobky	Objednací číslo	Průtok při 3 barech	kg	Balení	Kč	EUR	
Sprchová kombinace	**A4942AA**				8 300	319	R1
Sprchová sada	**A4943AA**				5 060	194	R1
Ruční sprcha	**A4944AA**				1 760	67	R1

Provedení

AA Chrom

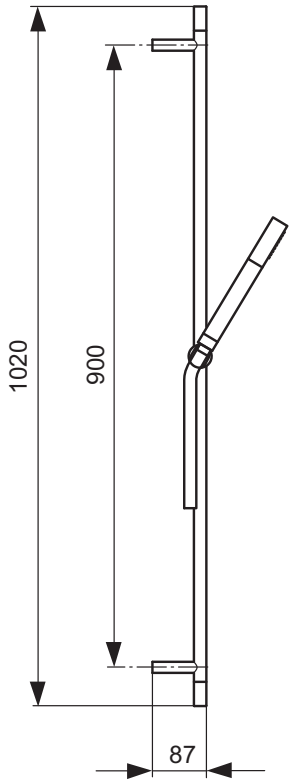

A4942 ..

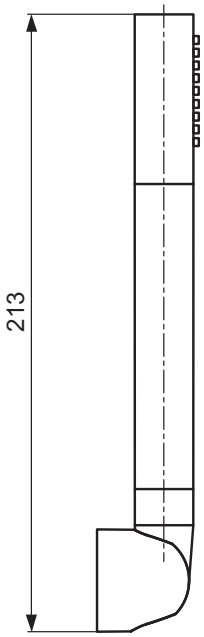

A4943 ..

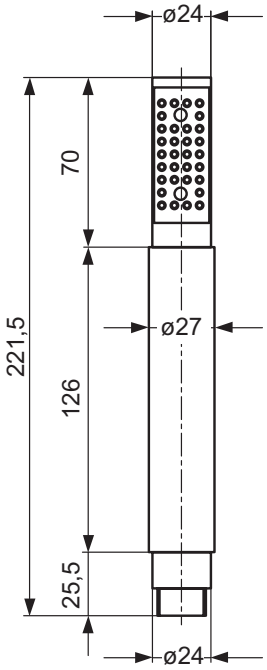

A4944 ..

Umyvadlové baterie
na straně 539

Bidetové baterie
na straně 546

Vanové | Sprchové baterie
na straně 547

Vyvážené linie a zaoblené tvary charakteristické pro vodovodní baterie kolekce Melange vnesou do vaší koupelny originální osobitost a zároveň také střídmost. Vodovodní baterie Melange dodají každé koupelně nový a nezaměnitelný styl. Čtyři různá řešení umyvadlových baterií vám umožní vybrat si takový model, který se bude nejlépe hodit k vámi vybranému typu umyvadla. S omezovačem teploty vody a ECO funkcí je možné ovládat množství vody a teplotu tak, abyste získali maximální úsporu i bezpečnost. Termostatické baterie jsou vybaveny regulačním ovládáním, které udrží stálou teplotu průtoku vody. Kromě toho vás inovační systém těla baterie CoolBody a bezpečnostní tlačítko s omezovačem teploty na 40 °C ochrání proti opaření horkou vodou.

Výrobce si vyhrazuje právo na změny sortimentu, cen a technické specifikace. Pro instalaci výrobku jsou rozhodující rozměry uvedené v technických výkresech.

Popis výrobku

Melange umyvadlová baterie s odtokovou garniturou G1 1/4, DN 15. Pevný vývod a skrytý perlátor. Vývod 136 mm. S flexibilními hadicemi. Kovová ovládací páka. Montáž zespodu – upevnění EASY FIX. Kartuše Ø35 mm s keramickými disky. Rozsah otáčení páky 90°. Integrovaný omezovač teplé vody. Životnost testována dle EN 817. Ochrana proti hluku DIN 4109, třída 1.

Varianty výrobku

Melange umyvadlová baterie bez odtokové garnitury, DN 15.
S flexibilními hadicemi.

Uvedené ceny jsou DPC bez DPH

Výrobky	Objednací číslo	Průtok při 3 barech	kg	Balení	Kč	EUR	
Umyvadlová baterie s odtokovou garniturou, flex. hadice	**A4260AA**	13 l			8 100	311	R1
Varianty výrobku							
Umyvadlová baterie bez odtokové garnitury, flex.hadice	**A4287AA**	13 l			7 910	304	R1

Provedení

AA Chrom

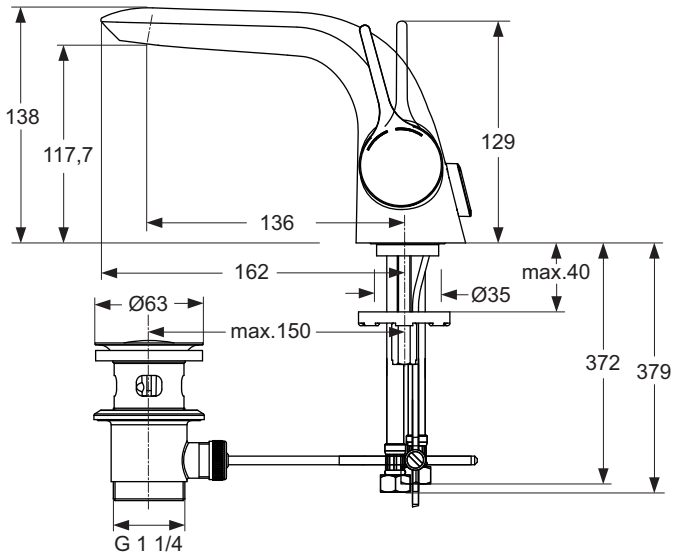

A4260.

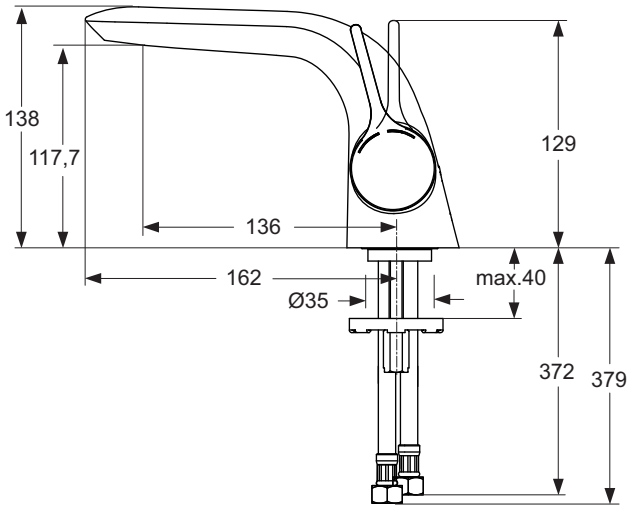

A4287..

Popis výrobku

Melange umyvadlová baterie s otevřeným vodopádovým proudem vody, s odtokovou garniturou G1 1/4, DN 15. Skrytý laminární perlátor. Vývod 154 mm. S flexibilními hadicemi G3/8. Kovová ovládací páka. Montáž zespodu – upevnění EASY FIX s centrovacím a těsnicím kroužkem. Kartuše MULTIPORT s keramickými disky. Rozsah otáčení páky 90°. Omezovač průtoku na 5 l/min. Životnost testována dle EN 817. Ochrana proti hluku DIN 4109, třída 2.

Uvedené ceny jsou DPC bez DPH

Výrobky	Objednací číslo	Průtok při 3 barech	kg	Balení	Kč	EUR	
Umyvadlová baterie s vodopádovým proudem	**B8630AA**	5 l			8 270	318	R1

Provedení

AA Chrom

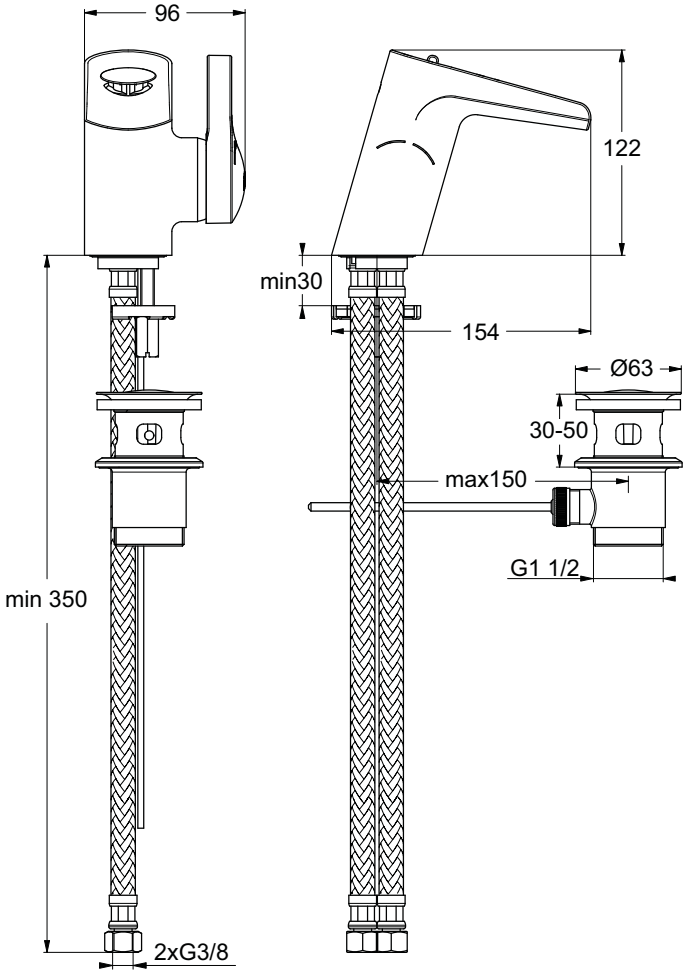

Výrobce si vyhrazuje právo na změny sortimentu, cen a technické specifikace. Pro instalaci výrobku jsou rozhodující rozměry uvedené v technických výkresech.

Popis výrobku

Melange umyvadlová baterie PICCOLO DN 15 s odtokovou garniturou G1 1/4. Pevný vývod a skrytý perlátor. Vývod 105 mm. Výška vývodu 100 mm. S flexibilními hadicemi G3/8. Kovová ovládací páka. Montáž zespodu – upevnění EASY FIX. Ø 35 mm kartuše s keramickými disky. Integrovaný omezovač teplé vody + ECO funkce. Životnost testována dle EN 817. Ochrana proti hluku DIN 4109, třída 1.

Varianty výrobku

Melange umyvadlová baterie PICCOLO DN 15. Bez odtokové garnitury.

Uvedené ceny jsou DPC bez DPH

Výrobky	Objednací číslo	Průtok při 3 barech	kg	Balení	Kč	EUR	
Umyvadlová baterie PICCOLO s odtokovou garniturou	**A6117AA**	5 l			8 100	311	R1
Varianty výrobku							
Umyvadlová baterie PICCOLO bez odtokové garnitury	**A6118AA**	5 l			7 910	304	R1

Provedení

AA Chrom

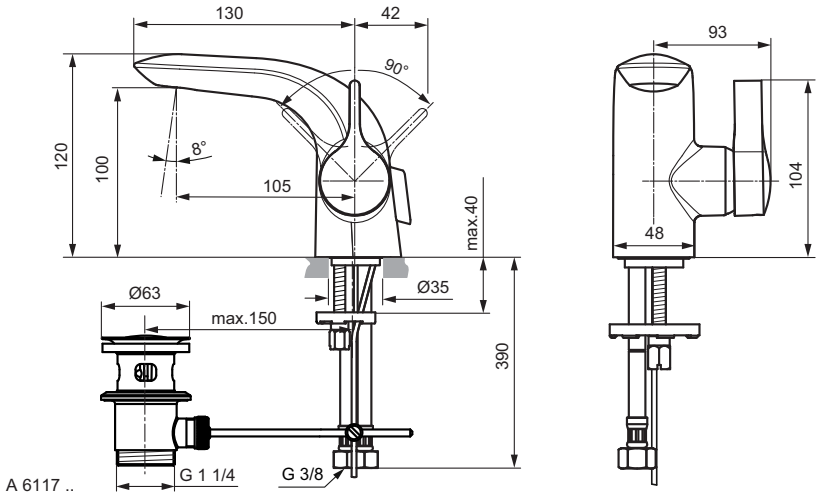

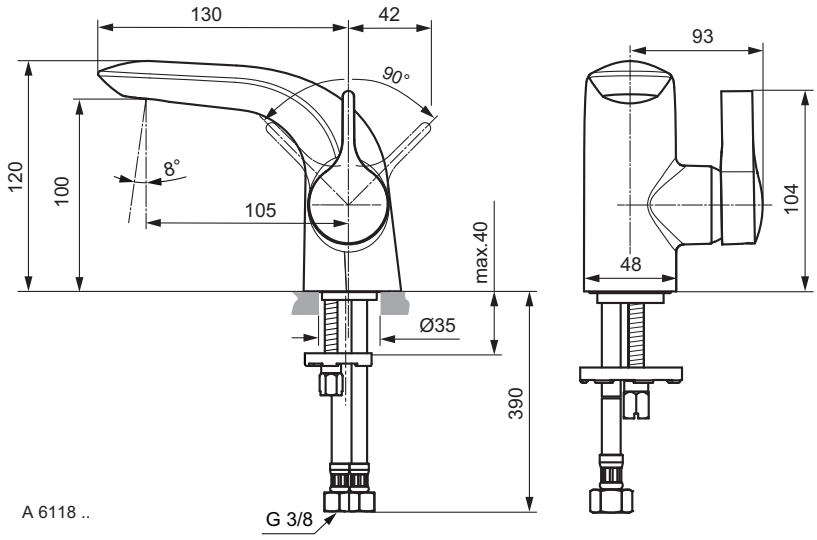

Popis výrobku

Melange umyvadlová baterie s vysokým vývodem DN 15 s odtokovou garniturou G1 1/4. Pevný vývod a skrytý perlátor. Vývod 163 mm. Výška vývodu 220 mm. Flexibilní hadice. Kovová ovládací páka. Montáž zespodu – upevnění EASY FIX. Kartuše Ø35 mm s keramickými disky. Rozsah otáčení páky 90°. Integrovaný omezovač teplé vody. Životnost testována dle EN 817. Ochrana proti hluku DIN 4109, třída 1.

Varianty výrobku

Melange umyvadlová baterie s vysokým vývodem, DN 15.
Bez odtokové garnitury.

Uvedené ceny jsou DPC bez DPH

Výrobky	Objednací číslo	Průtok při 3 barech	kg	Balení	Kč	EUR	
Umyvadlová baterie s vysokým vývodem, s odtokovou garniturou	**A6041AA**	13 l			12 640	486	R1
Varianty výrobku							
Umyvadlová baterie s vysokým vývodem, bez odtokové garnitury	**A6042AA**	13 l			12 270	472	R1

Provedení

AA Chrom

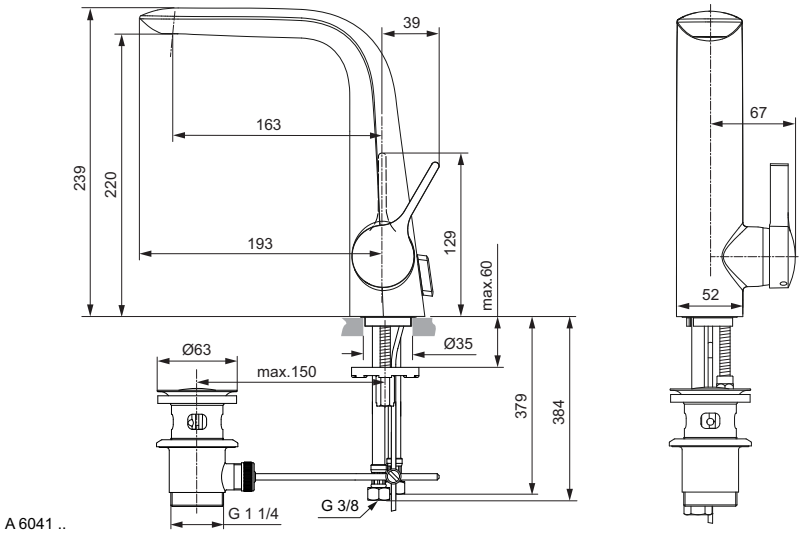

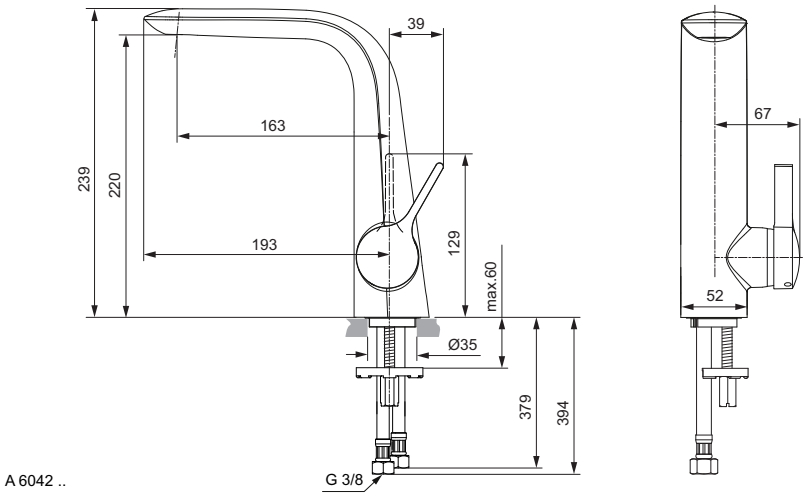

Výrobce si vyhrazuje právo na změny sortimentu, cen a technické specifikace. Pro instalaci výrobku jsou rozhodující rozměry uvedené v technických výkresech.

Popis výrobku

Melange umyvadlová baterie s vysokým vývodem bez odtokové garnitury, DN 15. Pevný litý vývod a skrytý perlátor. Vývod 124 mm. Výška vývodu 289 mm. S flexibilními hadicemi. Kovová ovládací páka. Montáž zespodu – upevnění EASY FIX. Kartuše Ø40 mm s keramickými disky. Rozsah otáčení páky 120°. Integrovaný omezovač teplé vody. Životnost testována dle EN 817. Ochrana proti hluku DIN 4109, třída 1.

Uvedené ceny jsou DPC bez DPH

Výrobky	Objednací číslo	Průtok při 3 barech	kg	Balení	Kč	EUR	
Umyvadlová baterie s vysokým vývodem	**A4266AA**	13 l			10 350	398	R1

Provedení

AA Chrom

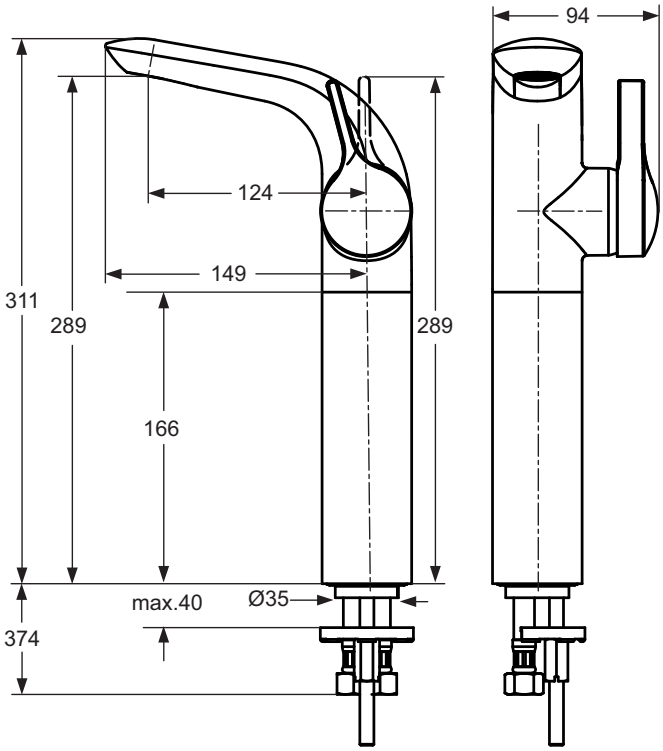

Popis výrobku

Melange umyvadlová baterie 3-otvorová s odtokovou garniturou G1 1/4, DN 15. Pevný vývod a skrytý perlátor. Vývod 135 mm. S flexibilními hadicemi. Kovová ovládací páka. Montáž zespodu – upevnění EASY FIX s centrovacím a těsnicím kroužkem. Ovládací ventily s keramickými disky. Rozsah otáčení páky 90°. Životnost testována dle EN 200. Ochrana proti hluku DIN 4109, třída 1.

Uvedené ceny jsou DPC bez DPH

Výrobky	Objednací číslo	Průtok při 3 barech	kg	Balení	Kč	EUR	
3-otvorová umyvadlová baterie	**A4288AA**	13 l			16 440	632	R1

Provedení

AA Chrom

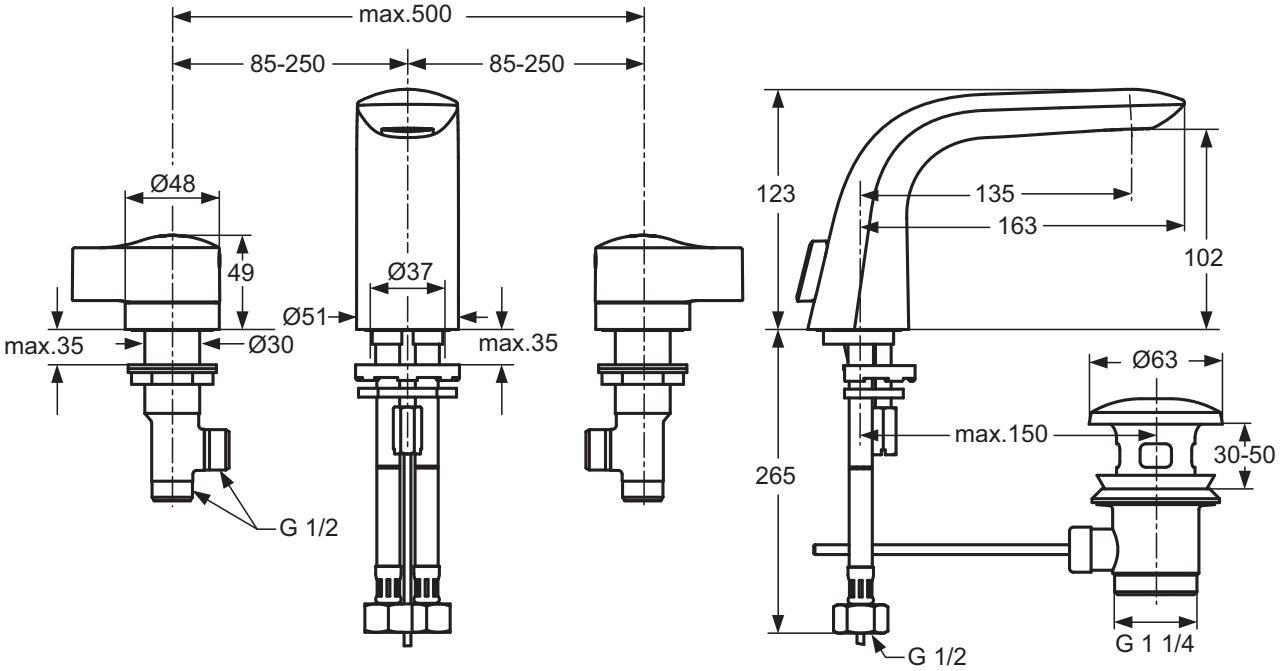

Výrobce si vyhrazuje právo na změny sortimentu, cen a technické specifikace. Pro instalaci výrobku jsou rozhodující rozměry uvedené v technických výkresech.

Popis výrobku

Melange umyvadlová baterie podomítková – díl 2 pro konečnou montáž. Pevný vývod a skrytý perlátor. Vývod 202 mm. Kovová ovládací páka. S kovovou oválnou rozetou (225 mm x 85 mm). Balení obsahuje všechny pohledové vrchní díly. Kartuše Ø47 mm s keramickými disky. Integrovaný omezovač teplé vody. Životnost testována dle EN 817. Ochrana proti hluku DIN 4109, třída 1.

Nezbytné příslušenství

Podomítkový díl 1 pro předmontáž pro umyvadlovou podomítkovou baterii (A5948NU). DN 15. Montážní hloubka: 49 – 66 mm. Životnost testována dle EN 817. Ochrana proti hluku DIN 4109, třída 1.

Uvedené ceny jsou DPC bez DPH

Výrobky	Objednací číslo	Průtok při 3 barech	kg	Balení	Kč	EUR	
Umyvadlová baterie podomítková, díl 2	**A5591AA**	5 l			8 420	324	R1
Nezbytné příslušenství							
Podomítkový díl 1 pro umyvadlovou baterii	**A5948NU**				3 840	147	R2

Provedení

AA Chrom

NU Neutralní

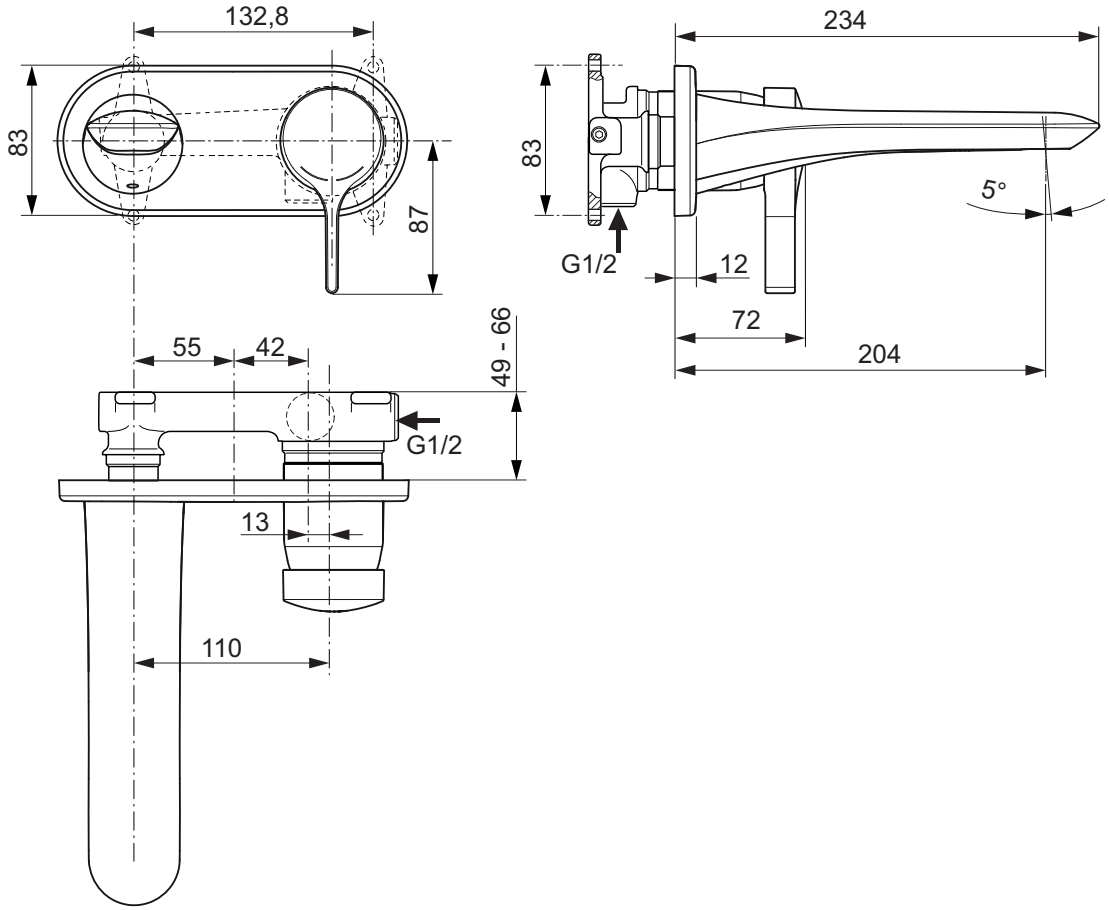

Popis výrobku

Melange bidetová baterie s odtokovou garniturou G1 1/4, DN 15. Pevný vývod a perlátor. Vývod 113 mm. S flexibilními hadicemi. Kovová ovládací páka. Montáž zespodu – upevnění EASY FIX. Kartuše Ø35 mm s keramickými disky. Rozsah otáčení páky 90°. Integrovaný omezovač teplé vody. Životnost testována dle EN 817. Ochrana proti hluku DIN 4109, třída 1.

Varianty výrobku

Melange bidetová baterie PICCOLO s odtokovou garniturou G1 1/4, DN 15. Pevný vývod a perlátor. Vývod 109 mm. S flexibilními hadicemi. Kovová ovládací páka. Montáž zespodu – upevnění EASY FIX. Kartuše Ø28 mm s keramickými disky. Rozsah otáčení páky 90°. Integrovaný omezovač teplé vody. Životnost testována dle EN 817. Ochrana proti hluku DIN 4109, třída 1.

Uvedené ceny jsou DPC bez DPH

Výrobky	Objednací číslo	Průtok při 3 barech	kg	Balení	Kč	EUR	
Bidetová baterie	**A4268AA**	13 l			9 060	348	R1
Varianty výrobku							
Bidetová baterie PICCOLO	**A6119AA**	5 l			9 060	348	R1

Provedení

AA Chrom

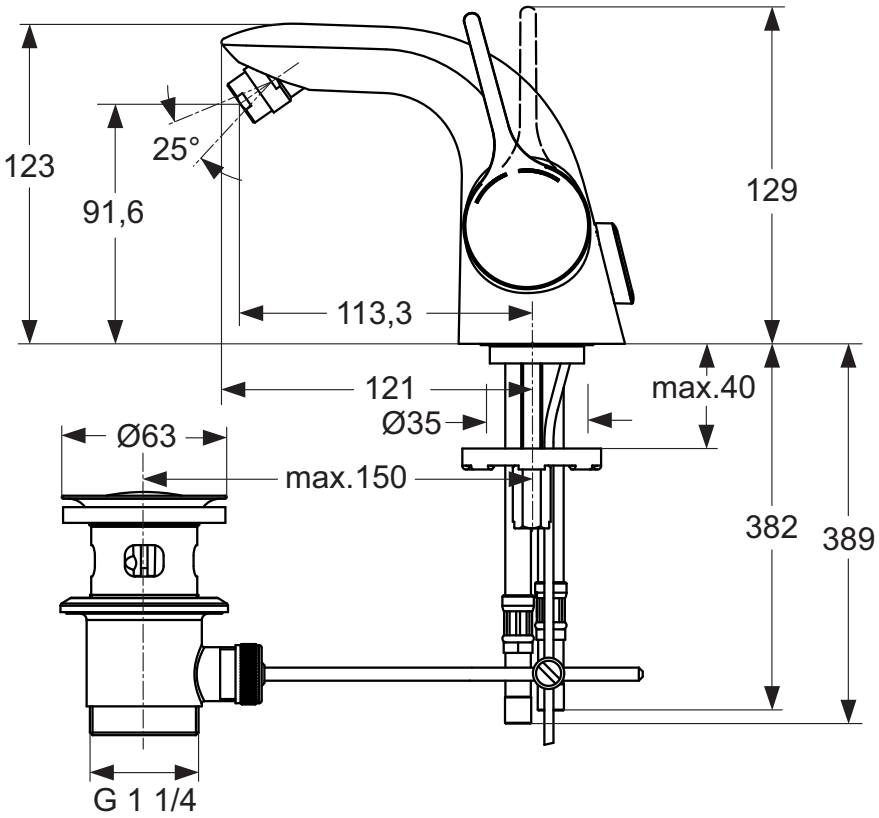

Výrobce si vyhrazuje právo na změny sortimentu, cen a technické specifikace. Pro instalaci výrobku jsou rozhodující rozměry uvedené v technických výkresech.

Popis výrobku

Melange vanová baterie nástěnná DN 15. Skrytý perlátor. Se zařízením na zamezení zpětného toku. Vývod 168 – 173 mm. Celková hloubka 201-206 mm. Skryté S-přípojky s nízkou hlučností (nastavitelné od 137 – 163 mm). Kovová ovládací páka. Automatický přepínač ze sprchy do vany. Kartuše Ø40 mm s keramickými disky. Pivot kartuše z nerez oceli. Rozsah otáčení páky 120°. Integrovaný omezovač teplé vody. Životnost testována dle EN 817. Ochrana proti hluku DIN 4109, třída 1.

Melange sprchová baterie nástěnná DN 15. Se zařízením na zamezení zpětného toku. Vývod 79 – 84 mm. Skryté S-přípojky s nízkou hlučností (nastavitelné od 137 – 163 mm). Kovová ovládací páka. Kartuše Ø40 mm s keramickými disky. Pivot kartuše z nerez oceli. Rozsah otáčení páky 120°. Integrovaný omezovač teplé vody. Životnost testována dle EN 817. Ochrana proti hluku DIN 4109, třída 1.

Uvedené ceny jsou DPC bez DPH

Výrobky	Objednací číslo	Průtok při 3 barech	kg	Balení	Kč	EUR	
Vanová baterie nástěnná	**A4271AA**				9 620	370	R1
Sprchová baterie nástěnná	**A4269AA**	14 l			8 650	333	R1

Provedení

AA Chrom

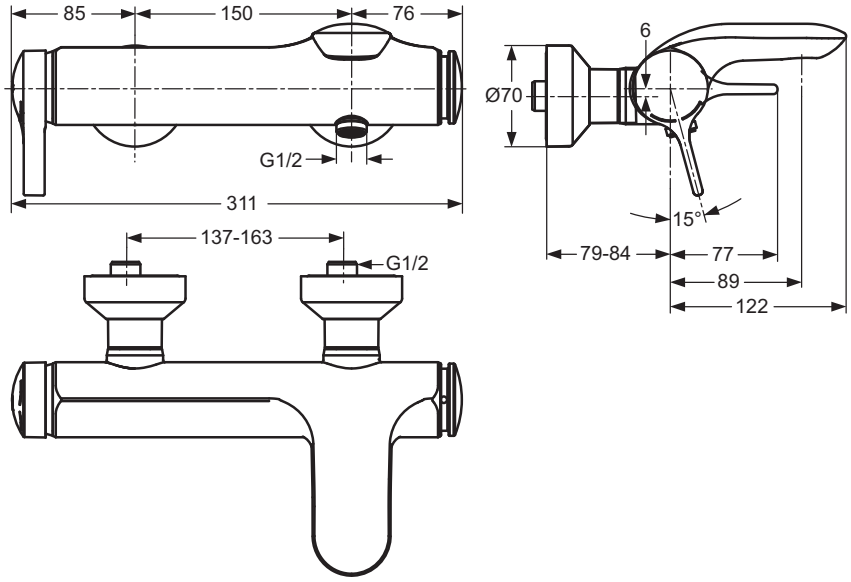

A4271..

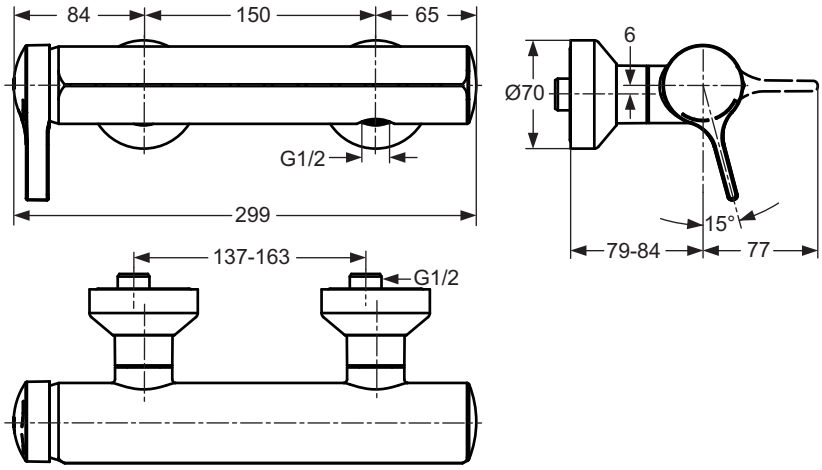

A4269..

Popis výrobku

Melange sprchová termostatická baterie nástěnná DN 15. Se zařízením na zamezení zpětného toku. Cool Body technologie. Vývod 76 mm. Celková hloubka 102 mm. Kovové ovládací prvky. Skryté S-přípojky s nízkou hlučností (nastavitelné od 137 – 163 mm). Termostatická kartuše s roztažitelnou voskovou součástkou. Regulace teploty s ochranou proti opaření. Životnost testována dle EN 1111. Ochrana proti hluku DIN 4109, třída 1.

Uvedené ceny jsou DPC bez DPH

Výrobky	Objednací číslo	Průtok při 3 barech	kg	Balení	Kč	EUR	
Sprchová termostatická baterie nástěnná	**A4279AA**	13 l			11 170	430	R1

Provedení

AA Chrom

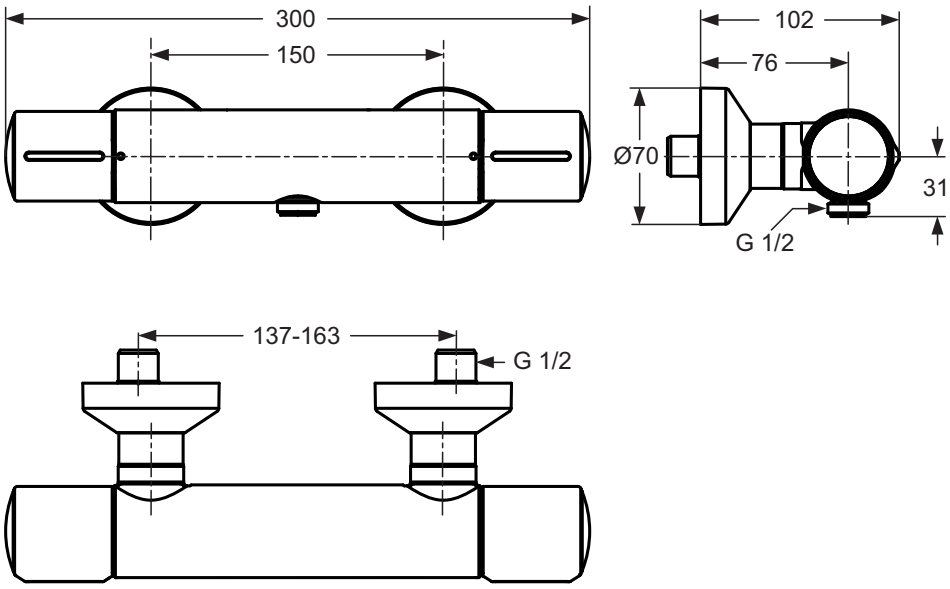

Výrobce si vyhrazuje právo na změny sortimentu, cen a technické specifikace. Pro instalaci výrobku jsou rozhodující rozměry uvedené v technických výkresech.

Popis výrobku

Melange vanová baterie 4-otvorová pro montáž na okraj vany, DN 15 . Samostatný vanový vývod. 4-funkční ruční sprcha. Manuální přepínání ze sprchy do vany. Ovládací ventily s keramickými disky. Rozsah otáčení páky 90°. Životnost testována dle EN 200. Ochrana proti hluku DIN 4109, třída 1.

Varianty výrobku

Melange vanová 4-otvorová baterie bez vanového vývodu pro montáž na okraj vany, DN 15. 4-funkční ruční sprcha. Manuální přepínání ze sprchy do vany. Ovládací ventily s keramickými disky. Rozsah otáčení páky 90°. Životnost testována dle EN 200. Ochrana proti hluku DIN 4109, třída 1.

Doporučené příslušenství

Montážní deska pro instalaci vanové baterie na okraj vany (A1009NU). Montážní rám pro instalaci vanové baterie na okraj vany (A1010NU). Záchytná nádoba pro instalaci vanové baterie na okraj vany (A1011NU).

Uvedené ceny jsou DPC bez DPH

Výrobky	Objednací číslo	Průtok při 3 barech	kg	Balení	Kč	EUR	
4-otvorová vanová baterie s vanovým vývodem	**A4293AA**	21 l			21 980	845	R1
Varianty výrobku							
4-otvorová vanová baterie bez vanového vývodu	**A4292AA**				21 850	840	R1
Doporučené příslušenství							
Montážní deska	**A1009NU**				5 010	192	R1
Montážní rám	**A1010NU**				9 690	372	R1
Záchytná nádoba	**A1011NU**				4 950	190	R1

Provedení

AA Chrom

NU Neutralní

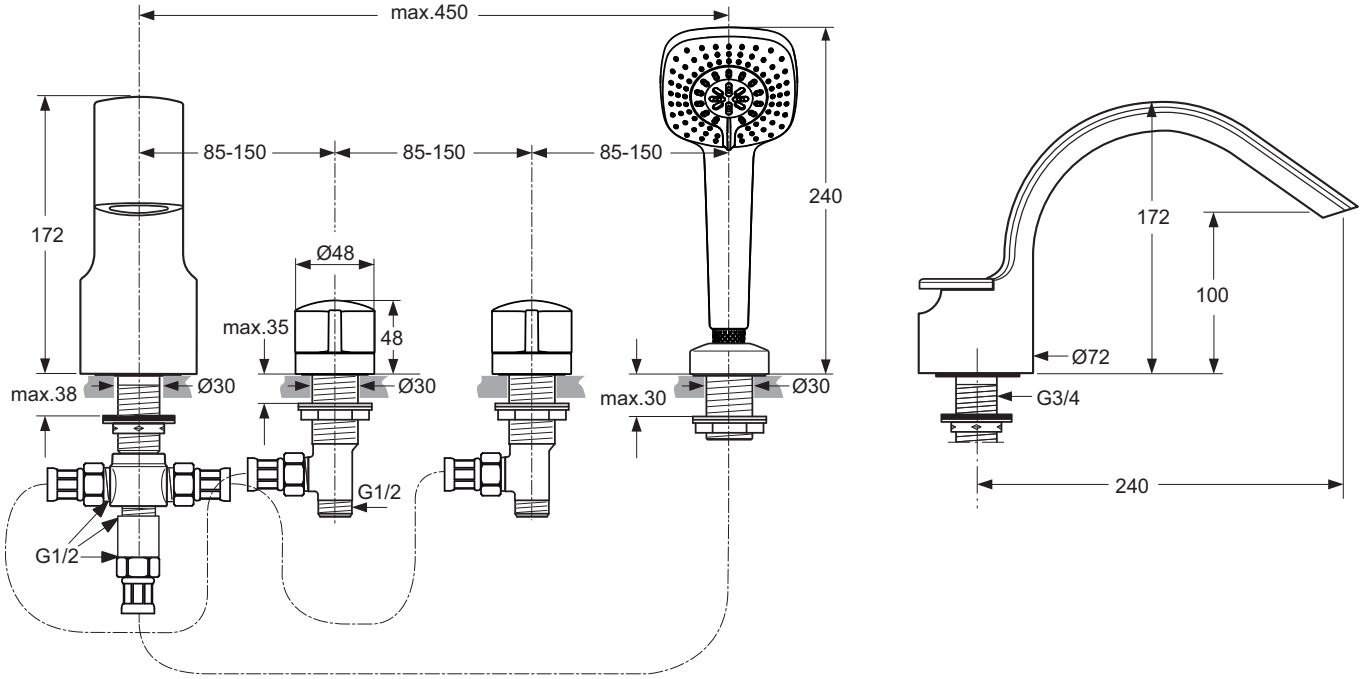

A4293..

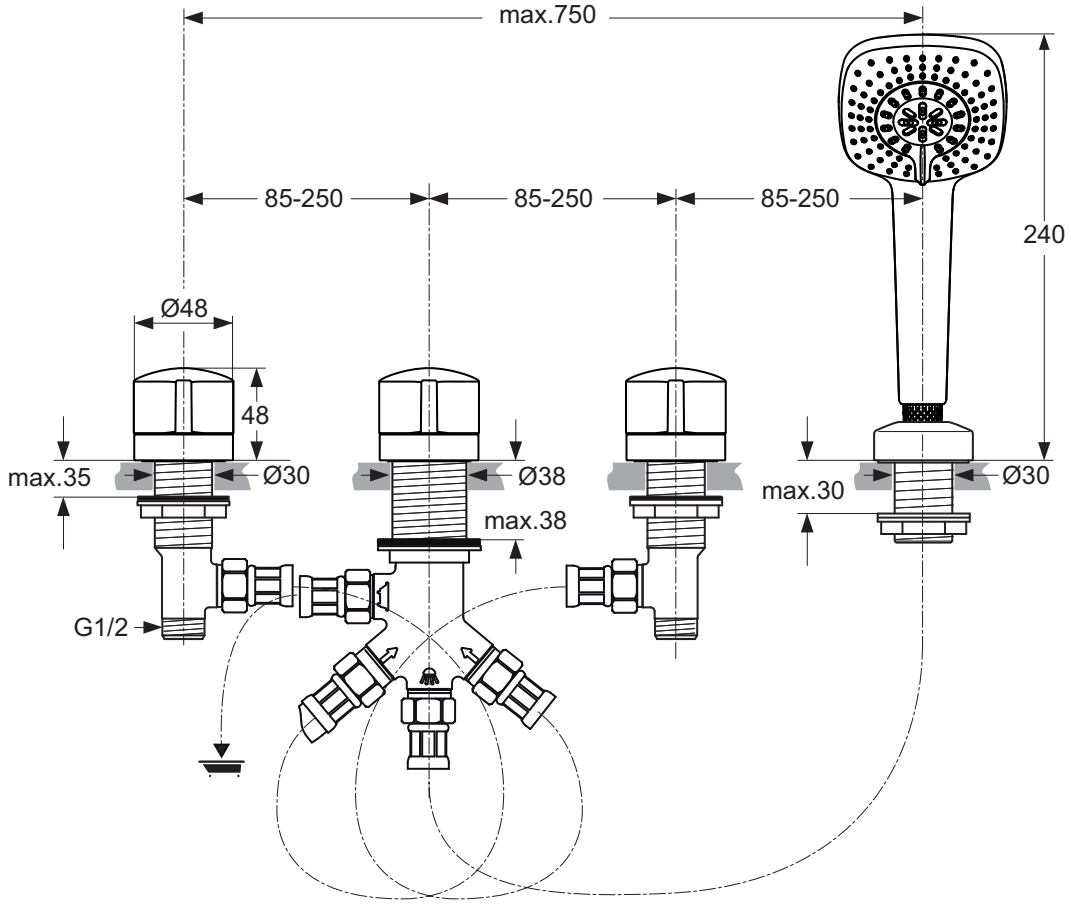

A4292..

Výrobce si vyhrazuje právo na změny sortimentu, cen a technické specifikace. Pro instalaci výrobku jsou rozhodující rozměry uvedené v technických výkresech.

Popis výrobku

Melange vanová baterie podomítková – díl 2 pro konečnou montáž. Všechny pohledové díly. Rozměry Ø163 mm. Kovová ovládací páka. S automatickým přepínáním ze sprchy do vany. CLICK-kartuše Ø47 mm s keramickými disky. Integrovaný omezovač teplé vody + ECO funkce. Těsnicí systém DICHT-FIX. Životnost testována dle EN 817. Ochrana proti hluku DIN 4109, třída 1.

Melange sprchová baterie podomítková – díl 2 pro konečnou montáž. Všechny pohledové díly. Rozměry Ø163 mm. Kovová ovládací páka. CLICK-kartuše Ø47 mm s keramickými disky. Integrovaný omezovač teplé vody + ECO funkce. Těsnicí systém DICHT-FIX. Životnost testována dle EN 817. Ochrana proti hluku DIN 4109, třída 1.

Nezbytné příslušenství

Univerzální podomítkový díl 1 EASY-Box pro předmontáž pro vanové, sprchové a termostatické baterie (A1000NU).
Příslušenství viz strana 598

Uvedené ceny jsou DPC bez DPH

Výrobky	Objednací číslo	Průtok při 3 barech	kg	Balení	Kč	EUR	
Vanová baterie podomítková, díl 2	**A4720AA**	25 l			7 420	285	R1
Sprchová baterie podomítková, díl 2	**A4719AA**	25 l			5 940	228	R1
Nezbytné příslušenství							
Univerzální podomítkový díl 1 EASY-Box pro vanové a sprchové baterie	**A1000NU**	26/24 l			1 980	76	R2

Provedení

AA Chrom
NU Neutralní

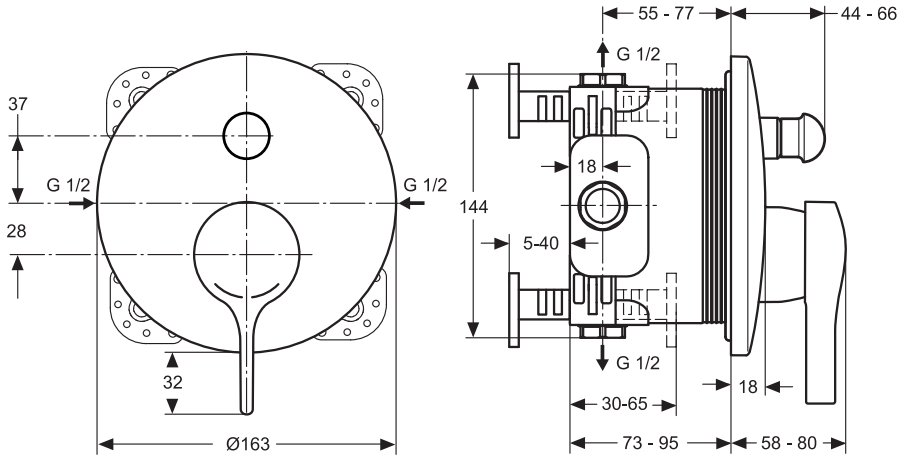

A4720..

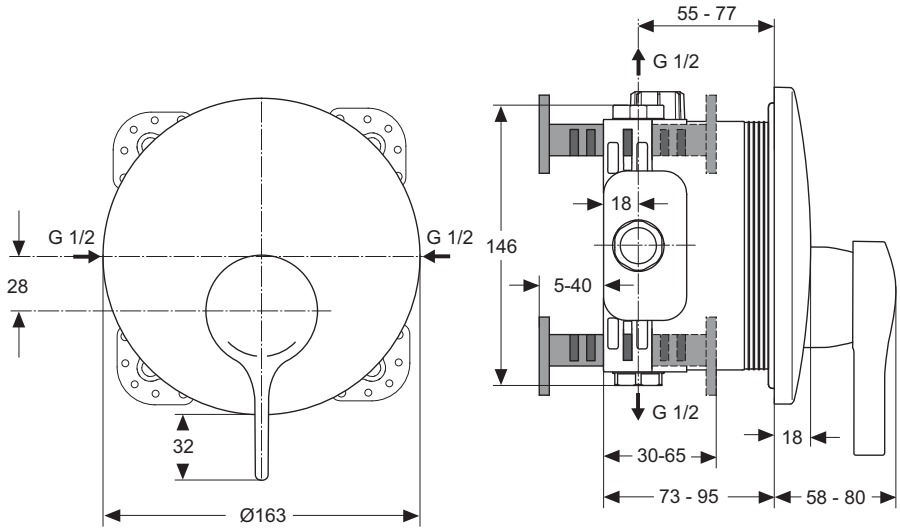

A4719..

Popis výrobku

Melange vanová termostatická baterie podomítková – díl 2 pro konečnou montáž. Všechny pohledové díly. Se zařízením na zamezení zpětného toku. Rozměry Ø 163 mm. Termostatická kartuše s roztažitelnou voskovou součástkou. Přepínání pomocí 2-cestného uzavíracího ventilu (vana/sprcha). Těsnicí systém DICHT-FIX (samostatné těsnění každého otvoru pro optimální ochranu proti vlhkosti a vodě). Integrovaný omezovač teplé vody s ECO funkcí. Životnost testována dle EN 1111. Ochrana proti hluku DIN 4109, třída 1.

Melange sprchová termostatická baterie podomítková – díl 2 pro konečnou montáž. Všechny pohledové díly. Se zařízením na zamezení zpětného toku. Rozměry Ø 163 mm. Termostatická kartuše s roztažitelnou voskovou součástkou. Těsnicí systém DICHT-FIX (samostatné těsnění každého otvoru pro optimální ochranu proti vlhkosti a vodě). Integrovaný omezovač teploty. Životnost testována dle EN 1111. Ochrana proti hluku DIN 4109, třída 1.

Nezbytné příslušenství

Univerzální podomítkový díl 1 EASY-Box pro předmontáž pro vanové, sprchové a termostatické baterie (A1000NU). Příslušenství viz strana 598.

Uvedené ceny jsou DPC bez DPH

Výrobky	Objednací číslo	Průtok při 3 barech	kg	Balení	Kč	EUR	
Vanová termostatická baterie podomítková, díl 2	**A4891AA**	21 l			14 330	551	R1
Sprchová termostatická baterie podomítková, díl 2	**A4721AA**	30 l			12 040	463	R1
Nezbytné příslušenství							
Univerzální podomítkový díl 1 EASY-Box pro vanové a sprchové baterie	**A1000NU**	26/24 l			1 980	76	R2

Provedení

NU Neutralní

AA Chrom

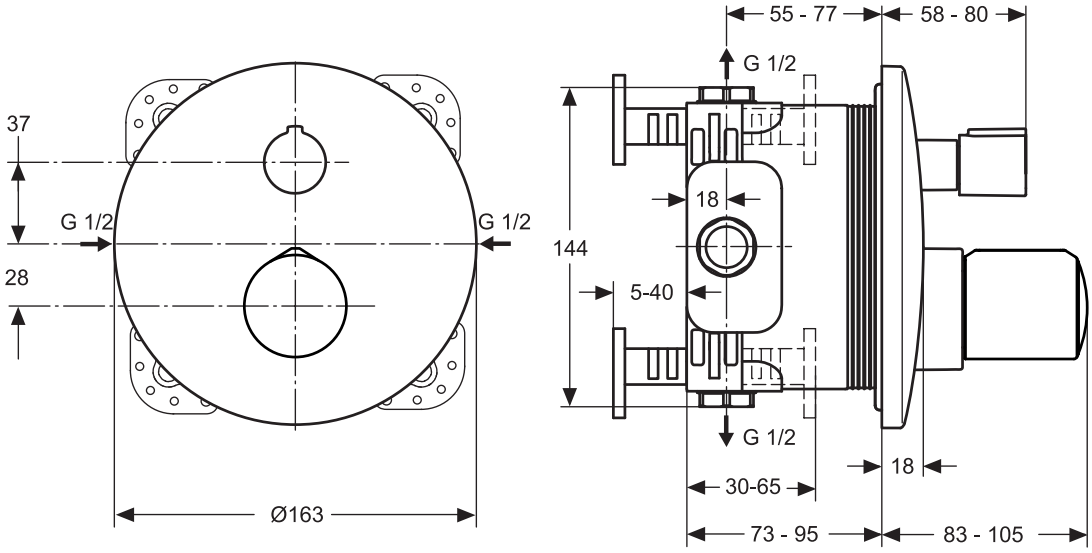

A4891..
A4721..

Výrobce si vyhrazuje právo na změny sortimentu, cen a technické specifikace. Pro instalaci výrobku jsou rozhodující rozměry uvedené v technických výkresech.

Popis výrobku

Melange vanová baterie volně stojící DN 15 včetně sprchového příslušenství (sprchová hlavice 8l/min, sprchová hadice IdealFlex 1250 mm) . Pevný vývod a skrytý perlátor. Vývod 200 mm. Výška vývodu 781-861 mm. Kovová ovládací páka. Automatický přepínač ze sprchy do vany. Multiport kartuše Ø40 mm s keramickými disky. Pivot kartuše z nerez oceli. Integrovaný omezovač teplé vody. Životnost testována dle EN 817. Ochrana proti hluku DIN 4109, třída 1.

Nezbytné příslušenství

Skrytý díl pro zabudování do podlahy pro volně stojící vanovou baterii (A6133NU).

Uvedené ceny jsou DPC bez DPH

Výrobky	Objednací číslo	Průtok při 3 barech	kg	Balení	Kč	EUR	
Vanová baterie volně stojící	**A6120AA**	21 l			43 140	1 659	R1
Nezbytné příslušenství							
Skrytý díl pro zabudování do podlahy	**A6133NU**				15 040	578	R1

Provedení

AA Chrom

NU Neutralní

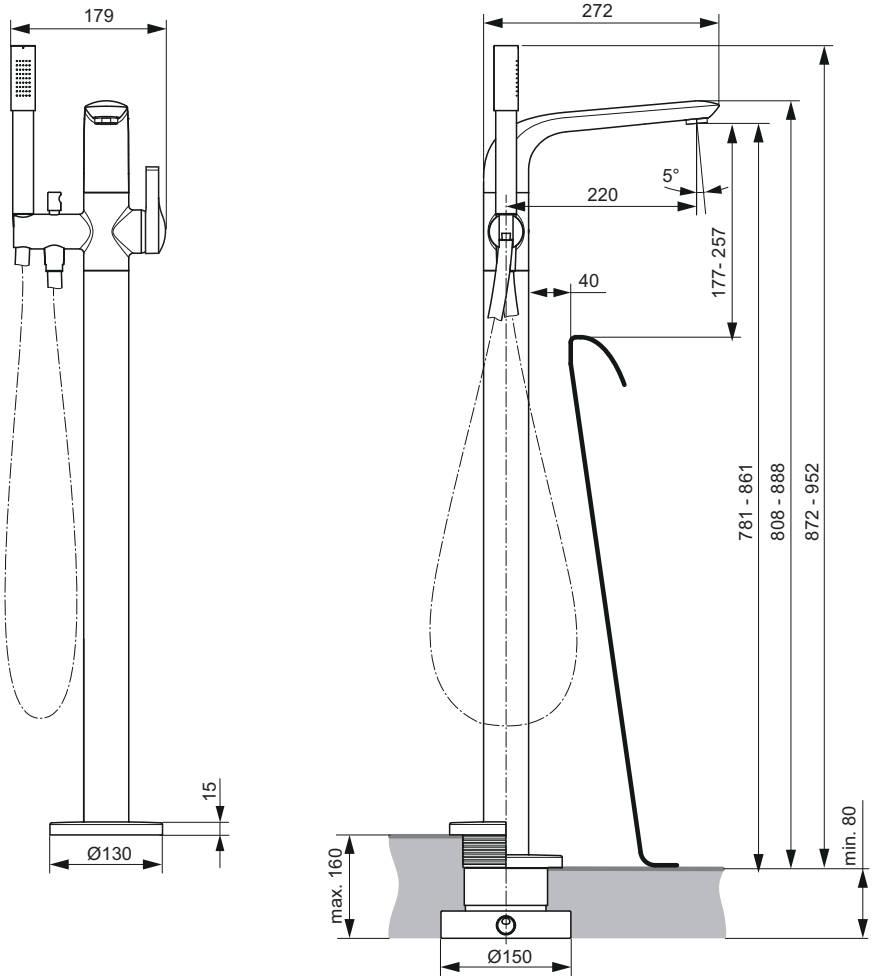

Výrobce si vyhrazuje právo na změny sortimentu, cen a technické specifikace. Pro instalaci výrobku jsou rozhodující rozměry uvedené v technických výkresech.

Umyvadlové baterie
na straně 555

Bidetové baterie
na straně 557

Vanové | Sprchové baterie
na straně 558

Nová řada baterií Reflections potěší každého milovníka retro stylu. Baterie mají dvě různá barevná provedení. Můžete si tedy vybrat klasiku v provedení chrom, nebo zvolit odvážnější variantu a to kombinaci chrom/zlato.

Výrobce si vyhrazuje právo na změny sortimentu, cen a technické specifikace. Pro instalaci výrobku jsou rozhodující rozměry uvedené v technických výkresech.

Popis výrobku

Reflections umyvadlová baterie, DN 200. 2 ovládací ventily s keramickými vršky G1/2", s popisem Hot / Cold. Pevný vývod. S odtokovou garniturou G1 1/4. Vývod 125 mm. Výška vývodu 73 mm. S flexibilními hadicemi G3/8. Montáž zespodu – upevnění EASY FIX s centrovacím a těsnicím kroužkem.

Uvedené ceny jsou DPC bez DPH

Výrobky	Objednací číslo	Průtok při 3 barech	kg	Balení	Kč	EUR	
Umyvadlová baterie s odtokovou garniturou	**B9653AA**	9 l			3 930	151	R1
	B9653LS				6 700	258	R1

Provedení

AA Chrom

LS Chrom/zlato

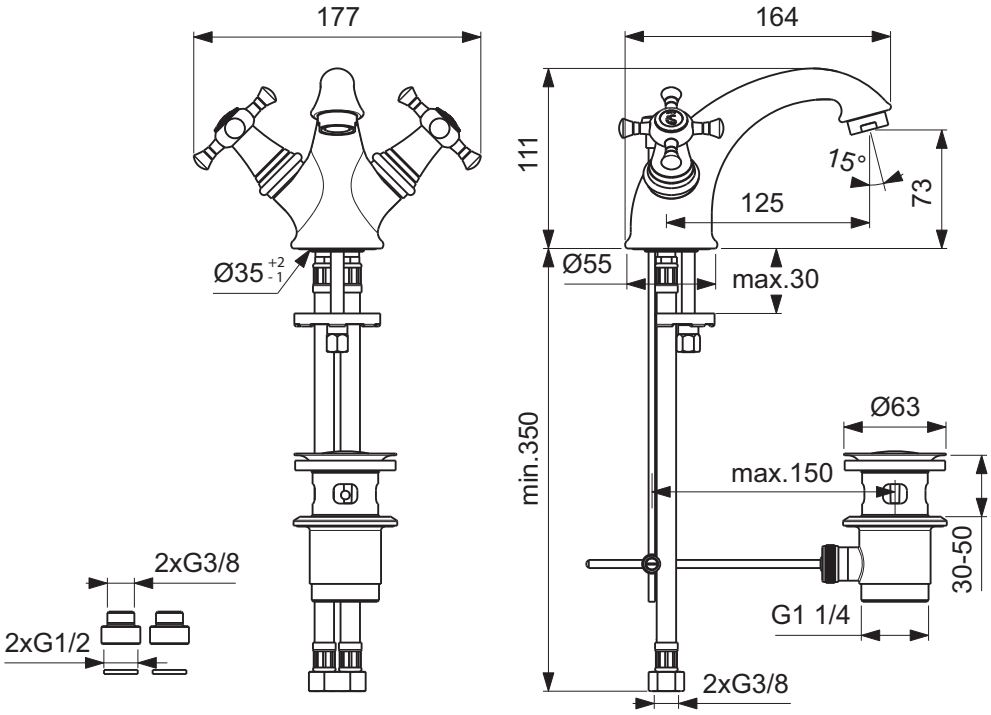

Výrobce si vyhrazuje právo na změny sortimentu, cen a technické specifikace. Pro instalaci výrobku jsou rozhodující rozměry uvedené v technických výkresech.

Popis výrobku

Reflections umyvadlová baterie s otočným vývodem, DN 200.
2 ovládací ventily s keramickými vršky G1/2", s popisem Hot / Cold.
Pevný vývod. S odtokovou garniturou G1 1/4. Vývod 195 mm. Výška vývodu 130 mm. S flexibilními hadicemi G3/8. Montáž zespodu – upevnění EASY FIX s centrovacím a těsnicím kroužkem.

Uvedené ceny jsou DPC bez DPH

Výrobky	Objednací číslo	Průtok při 3 barech	kg	Balení	Kč	EUR	
Umyvadlová baterie	**B9654AA**	9 l			4 560	175	R1
s otočným vývodem a odtokovou garniturou	**B9654LS**				7 250	279	R1

Provedení

AA Chrom
LS Chrom/zlato

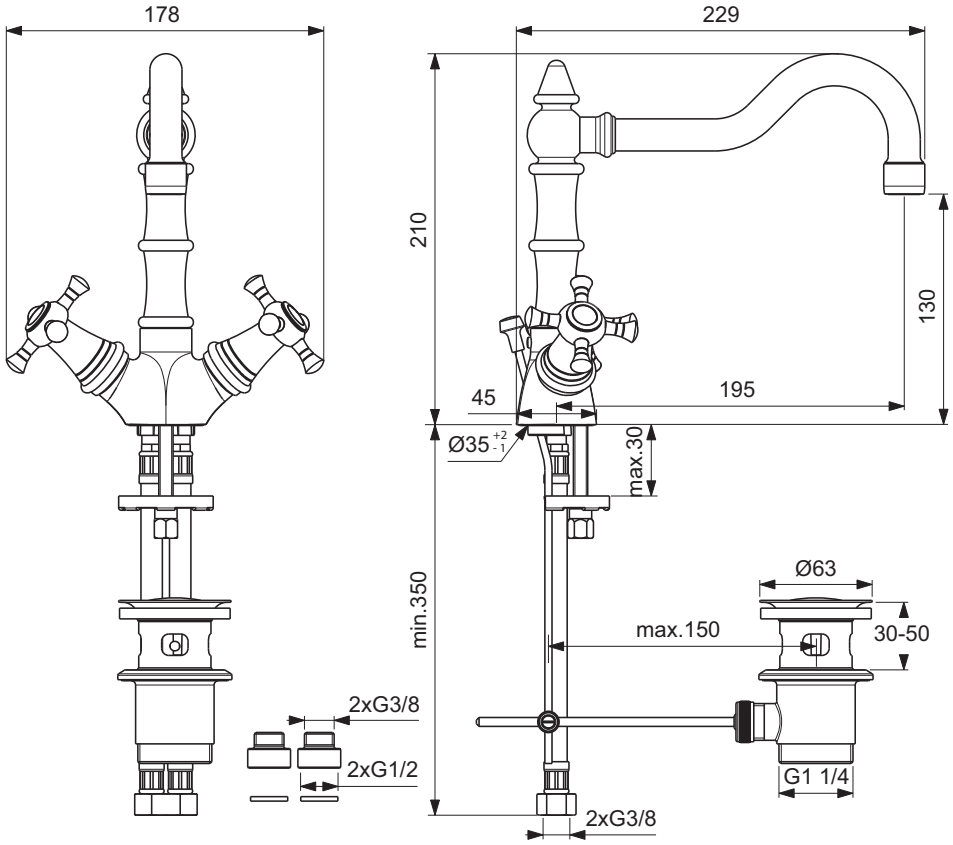

Výrobce si vyhrazuje právo na změny sortimentu, cen a technické specifikace. Pro instalaci výrobku jsou rozhodující rozměry uvedené v technických výkresech.

Popis výrobku

Reflections bidetová baterie, DN 200. 2 ovládací ventily s keramickými vršky G1/2", s popisem Hot / Cold. Pevný vývod. Kloubový perlátor. S odtokovou garniturou G1 1/4. Vývod 108 mm. S flexibilními hadicemi G3/8. Montáž zespodu – upevnění EASY FIX s centrovacím a těsnicím kroužkem. 2 kartuše G1/2" s keramickými disky.

Uvedené ceny jsou DPC bez DPH

Výrobky	Objednací číslo	Průtok při 3 barech	kg	Balení	Kč	EUR	
Bidetová baterie	**B9655AA**	9 l			4 070	156	R1
	B9655LS				6 700	258	R1

Provedení

AA Chrom

LS Chrom/zlato

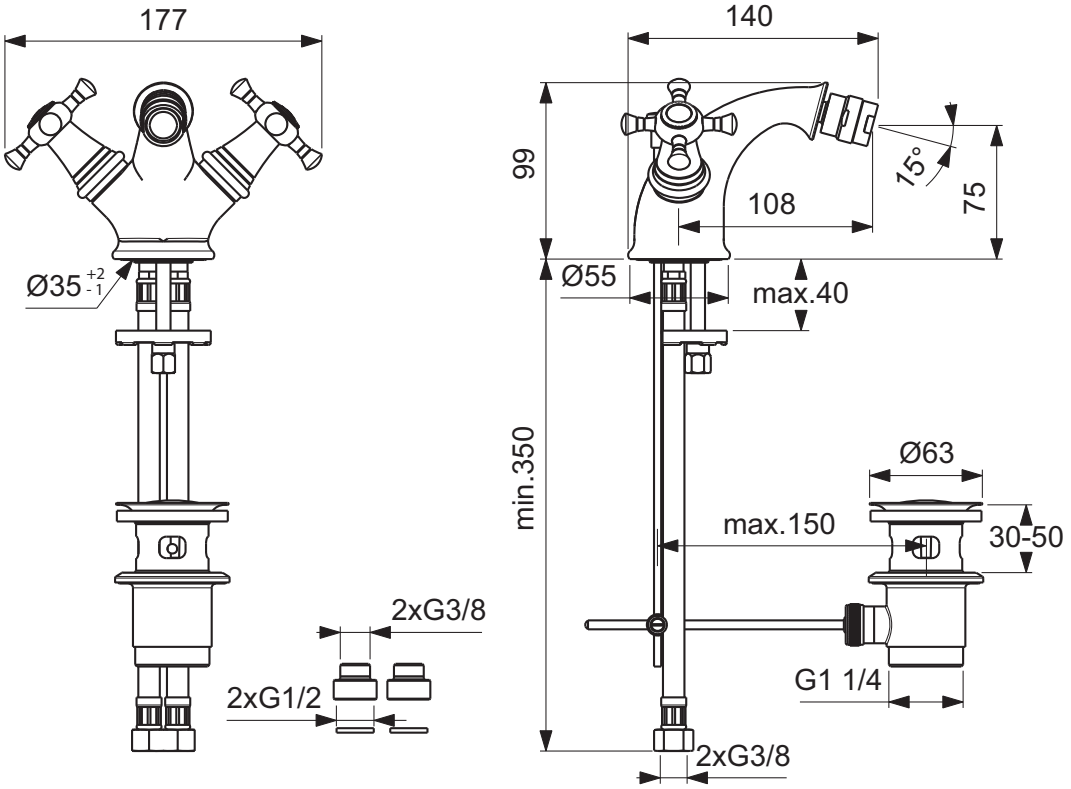

Výrobce si vyhrazuje právo na změny sortimentu, cen a technické specifikace. Pro instalaci výrobku jsou rozhodující rozměry uvedené v technických výkresech.

Popis výrobku

Reflections vanová baterie, DN 200. 2 ovládací ventily s keramickými vršky G1/2", s popisem Hot / Cold. Pevný vývod. Bez zařízení na zamezení zpětného toku. Manuální přepínač vana/sprcha. Integrovaný držák ruční sprchy. Skryté S-přípojky nastavitelné od 126 – 174 mm. 2 kartuše G1/2" s keramickými disky.

Reflections sprchová baterie, DN 200. 2 ovládací ventily s keramickými vršky G1/2", s popisem Hot / Cold. Pevný vývod. Bez zařízení na zamezení zpětného toku. Manuální přepínač vana/sprcha. Skryté S-přípojky nastavitelné od 126 – 174 mm. 2 kartuše G1/2" s keramickými disky.

Varianty výrobku

Reflections vanová baterie se sprchovým příslušenstvím: ruční sprcha RETRO, kovová hadice 1,5 m a integrovaný držák ruční sprchy.

Reflections sprchová baterie se sprchovým příslušenstvím: ruční sprcha RETRO, kovová hadice 1,5 m a otočný držák.

Uvedené ceny jsou DPC bez DPH

Výrobky	Objednací číslo	Průtok při 3 barech	kg	Balení	Kč	EUR	
Vanová baterie nástěnná	**B9656AA**	20 l			4 240	163	R1
	B9656LS				6 990	269	R1
Sprchová baterie nástěnná	**B9658AA**				2 920	112	R1
	B9658LS				5 050	194	R1
Varianty výrobku							
Vanová baterie nástěnná se sprchovým příslušenstvím	**B9657AA**	20 l			6 410	246	R1
	B9657LS				10 920	420	R1
Sprchová baterie nástěnná se sprchovým příslušenstvím	**B9659AA**				5 250	202	R1
	B9659LS				8 460	325	R1

Provedení

AA Chrom

LS Chrom/zlato

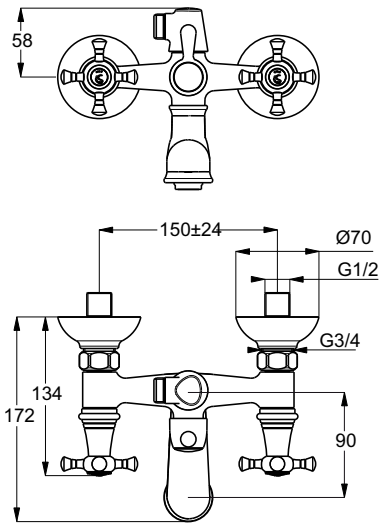

B9656

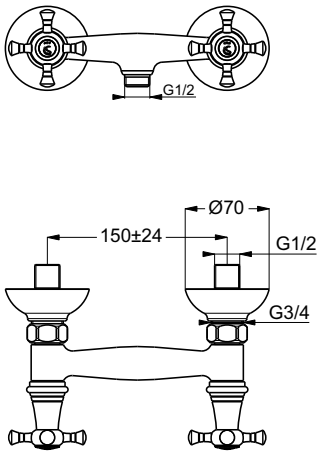

B9658

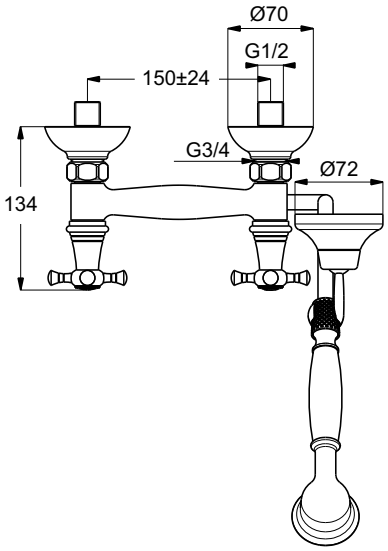

B9659

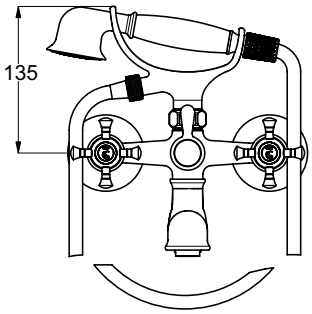

B9657

Výrobce si vyhrazuje právo na změny sortimentu, cen a technické specifikace. Pro instalaci výrobku jsou rozhodující rozměry uvedené v technických výkresech.

Umyvadlové baterie
na straně 560

Bidetové baterie
na straně 564

Vanové | Sprchové baterie
na straně 565

Vanové vývody
na straně 567

Série vodovodních baterií Strada je dokonalým doplňkem ostatního vybavení této kolekce s podobně hranatým designem. Umyvadlová, sprchová nebo vanová baterie – všechny modely vychází z celkového pojetí přímých linií tvarů v puristickém stylu kolekce Strada.

Popis výrobku

Strada umyvadlová baterie s odtokovou garniturou G1 1/4, DN 15. Omezovač průtoku bez závislosti na tlaku vody (5 l/min). Nastavitelný směr proudu vody v úhlu 30° +/- 10°. Pevný vývod a perlátor. Vývod 113 mm. Výška vývodu 93 mm. S flexibilními hadicemi G3/8. Kovová ovládací páka. Montáž zespodu – upevnění EASY FIX s centrovacím těsnícím kroužkem. Multiport-kartuše Ø40 mm s keramickými disky. Rozsah otáčení páky 90°. Integrovaný omezovač teplé vody. Životnost testována dle EN 817. Ochrana proti hluku DIN 4109, třída 1.

Varianty výrobku

Strada umyvadlová baterie bez odtokové garnitury, DN 15. Omezovač průtoku bez závislosti na tlaku vody (5 l/min).

Strada umyvadlová baterie s odtokovou garniturou, DN 15. Průtok 13,5 l/min.

Uvedené ceny jsou DPC bez DPH

Výrobky	Objednací číslo	Průtok při 3 barech	kg	Balení	Kč	EUR	
Umyvadlová baterie s odtokovou garniturou (5 l/min)	**A6897AA**	5 l			7 130	274	R1
Varianty výrobku							
Umyvadlová baterie bez odtokové garnitury (5 l/min)	**A6450AA**	5 l			6 780	261	R1
Umyvadlová baterie s odtokovou garniturou	**A6449AA**	13,5 l			7 130	274	R1

Provedení

AA Chrom

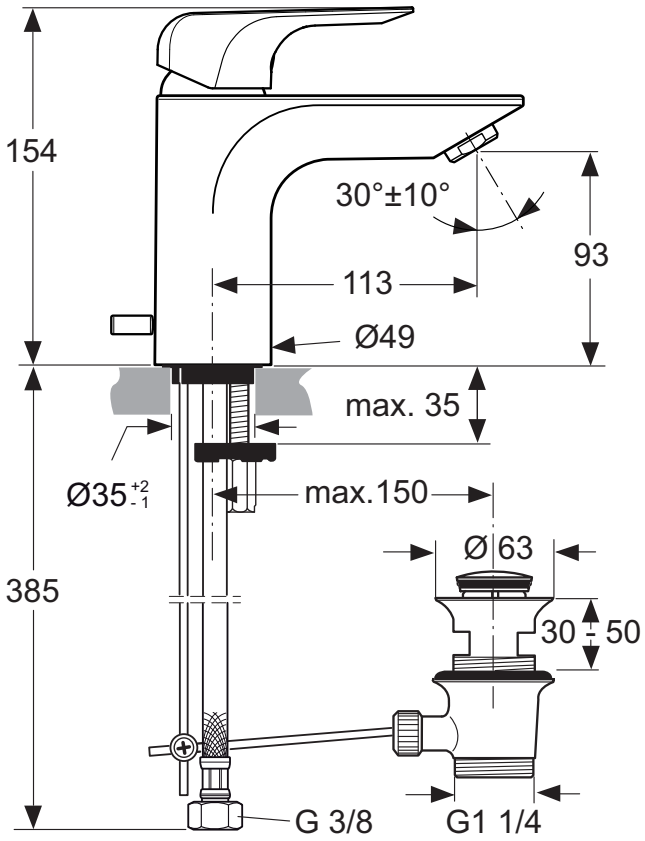

A6897..

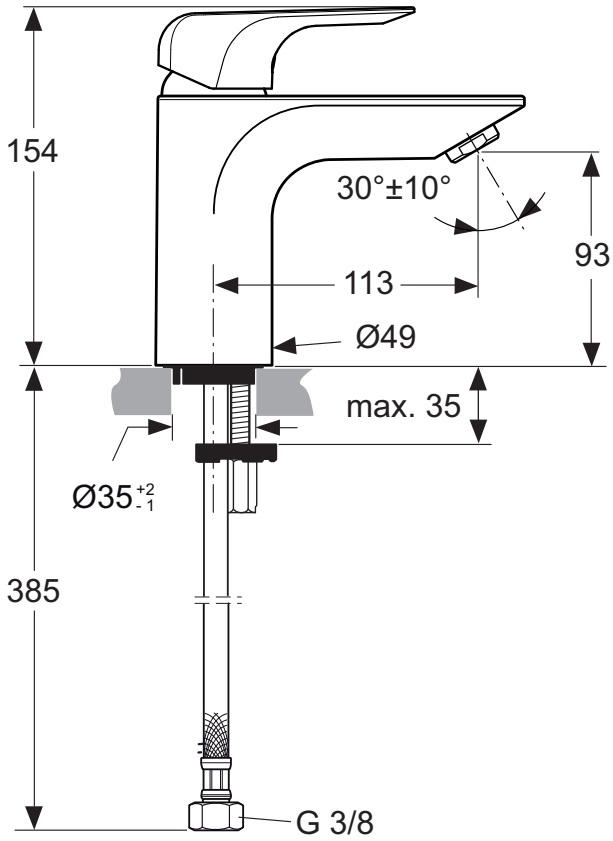

A6450..

Výrobce si vyhrazuje právo na změny sortimentu, cen a technické specifikace. Pro instalaci výrobku jsou rozhodující rozměry uvedené v technických výkresech.

Popis výrobku

Strada umyvadlová baterie PICCOLO s odtokovou garniturou G1 1/4, DN 15. Pevný vývod a úsporný perlátor. Omezovač průtoku bez závislosti na tlaku vody (5 l/min). Nastavitelný směr proudu vody v úhlu 30° +/- 10°. Vývod 80 mm. Výška vývodu 83 mm. S flexibilními hadicemi G3/8. Kovová ovládací páka. Montáž zespodu – upevnění EASY FIX s centrovacím těsnícím kroužkem. Multiport-kartuše Ø40 mm s keramickými disky. Rozsah otáčení páky 90°. Integrovaný omezovač teplé vody. Životnost testována dle EN 817. Ochrana proti hluku DIN 4109, třída 1.

Varianty výrobku

Strada umyvadlová baterie PICCOLO bez odtokové garnitury, DN 15. Omezovač průtoku bez závislosti na tlaku vody (5 l/min)

Uvedené ceny jsou DPC bez DPH

Výrobky	Objednací číslo	Průtok při 3 barech	kg	Balení	Kč	EUR	
Umyvadlová baterie PICCOLO s odtokovou garniturou (5 l/min)	**A6842AA**	5 l			7 130	274	R1
Varianty výrobku							
Umyvadlová baterie PICCOLO bez odtokové garnitury (5 l/min)	**A6843AA**	5 l			6 780	261	R1

Provedení

AA Chrom

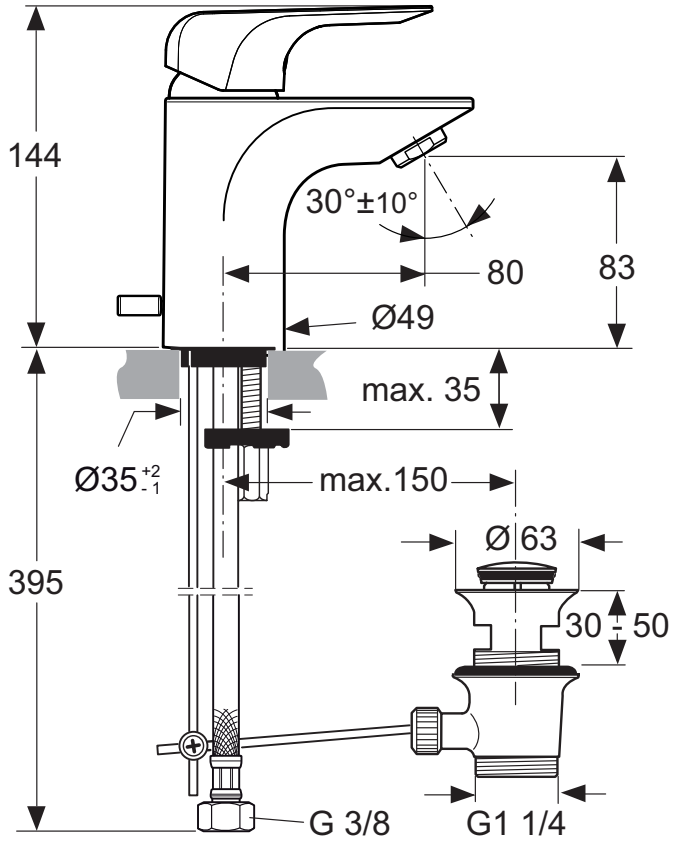

A6842..

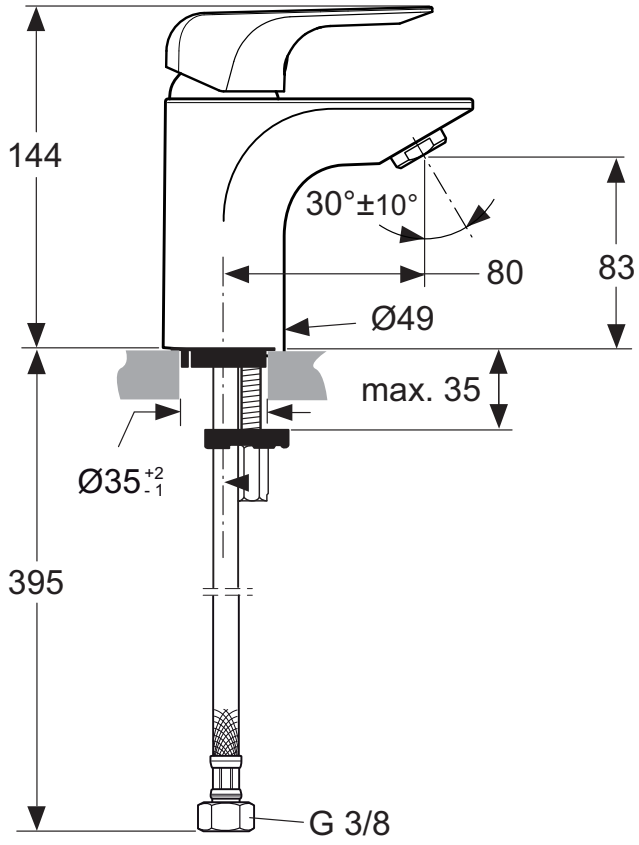

A6843..

Popis výrobku

Strada umyvadlová baterie s vysokým vývodem s odtokovou garniturou G1 1/4, DN 15. Pevný vývod a úsporný perlátor. Omezovač průtoku bez závislosti na tlaku vody (5 l/min). Nastavitelný směr proudu vody v úhlu 30° +/- 10°. Vývod 113 mm. Výška vývodu 233 mm. S flexibilními hadicemi G3/8. Kovová ovládací páka. Montáž zespodu – upevnění EASY FIX s centrovacím těsnícím kroužkem. Multiport-kartuše Ø 40 mm s keramickými disky. Rozsah otáčení páky 90°. Integrovaný omezovač teplé vody. Životnost testována dle EN 817. Ochrana proti hluku DIN 4109, třída 1.

Varianty výrobku

Strada umyvadlová baterie s vysokým vývodem bez odtokové garnitury, DN 15. Omezovač průtoku bez závislosti na tlaku vody (5 l/min)

Uvedené ceny jsou DPC bez DPH

Výrobky	Objednací číslo	Průtok při 3 barech	kg	Balení	Kč	EUR	
Umyvadlová baterie s vysokým vývodem, s odtokovou garniturou (5 l/min)	**A6840AA**	5 l			10 690	411	R1
Varianty výrobku							
Umyvadlová baterie s vysokým vývodem, bez odtokové garnitury (5 l/min)	**A6841AA**	5 l			10 110	389	R1

Provedení

AA Chrom

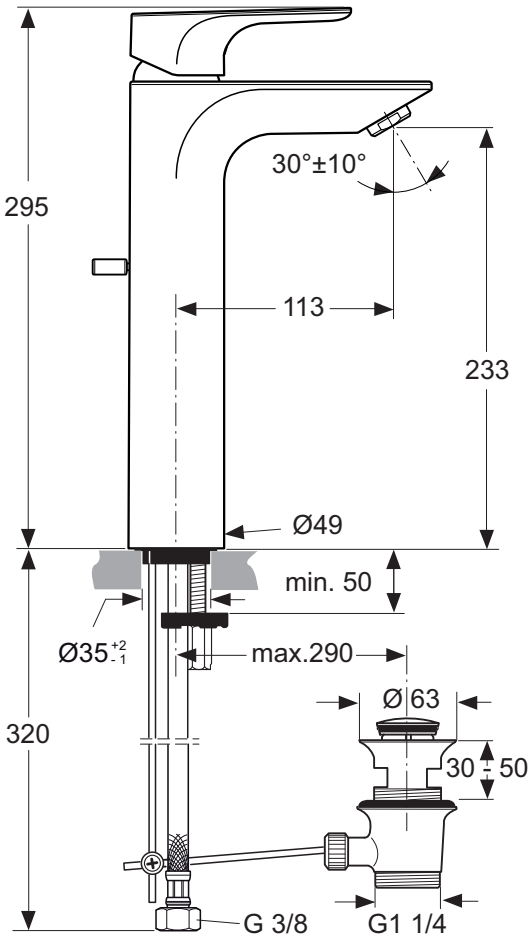

A6840..

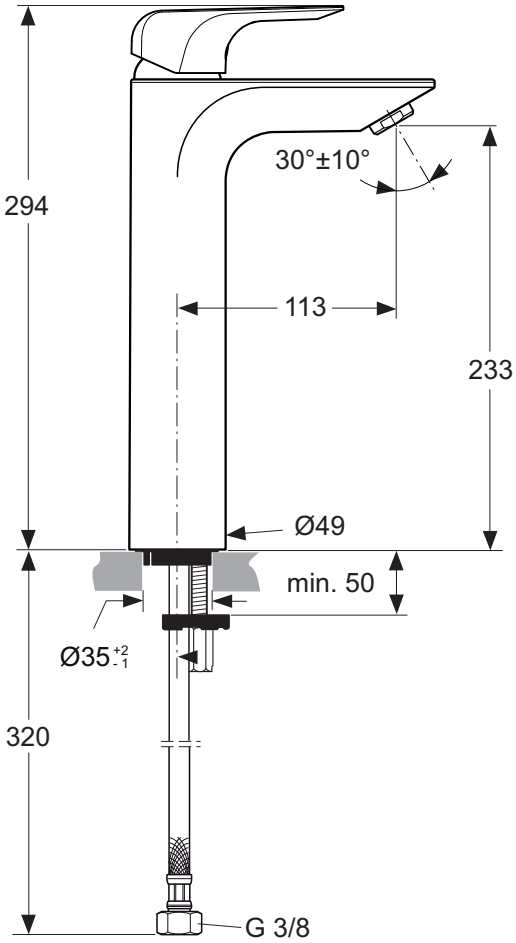

A6841..

Výrobce si vyhrazuje právo na změny sortimentu, cen a technické specifikace. Pro instalaci výrobku jsou rozhodující rozměry uvedené v technických výkresech.

Popis výrobku

Strada umyvadlová baterie podomítková – díl 2 pro konečnou montáž. Pevný vývod a úsporný perlátor. Omezovač průtoku bez závislosti na tlaku vody (5 l/min). Nastavitelný směr proudu vody v úhlu 30° +/- 10°. Vývod 172 mm. Kovová ovládací páka. S kovovou obdélníkovou rozetou (193 mm x 83 mm). Všechny vrchní díly. Kartuše Ø47 mm s keramickými disky. Integrovaný omezovač teplé vody. Životnost testována dle EN 817. Ochrana proti hluku DIN 4109, třída 1.

Nezbytné příslušenství

Podomítkový díl 1 pro předmontáž pro umyvadlovou podomítkovou baterii (A5948NU). DN 15. Montážní hloubka: 49 – 66 mm. Životnost testována dle EN 817. Ochrana proti hluku DIN 4109, třída 1.

Volitelné příslušenství

Prodlužovací sada pro díl 2, pro utopenou montáž, max 20 mm (F960866NU).

Uvedené ceny jsou DPC bez DPH

Výrobky	Objednací číslo	Průtok při 3 barech	kg	Balení	Kč	EUR	
Umyvadlová baterie podomítková, díl 2 (5 l/min)	**A6844AA**	5 l			12 410	477	R1
Nezbytné příslušenství							
Podomítkový díl 1 pro umyvadlovou baterii	**A5948NU**				3 840	147	R2
Volitelné příslušenství							
Prodlužovací sada pro díl 2, pro utopenou montáž, max 20 mm	**F960866NU**				2 365	88	R3

Provedení

AA Chrom

NU Neutralní

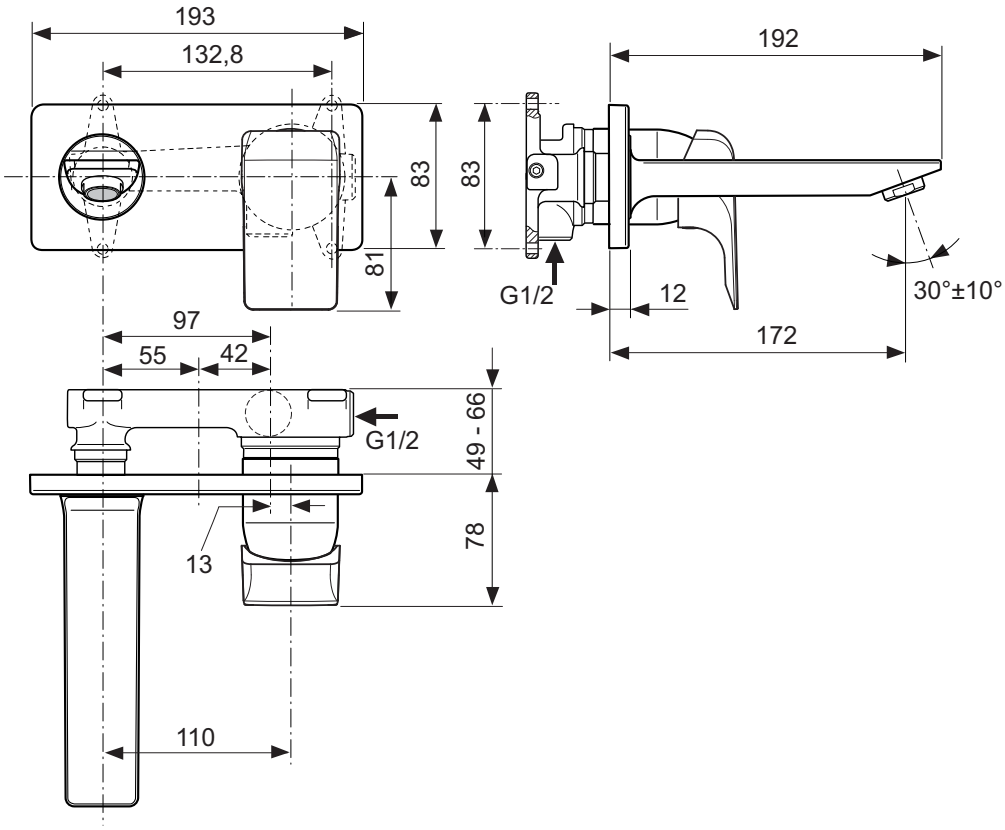

Popis výrobku

Strada bidetová baterie s odtokovou garniturou G1 1/4, DN 15. Pevný vývod a úsporný perlátor. Omezovač průtoku bez závislosti na tlaku vody (5 l/min). Nastavitelný kloubový perlátor, rozsah pohybu celkem 15°. Vývod 97 mm. Výška vývodu 87 mm. S flexibilními hadicemi G3/8. Kovová ovládací páka. Montáž zespodu – upevnění EASY FIX s centrovacím těsnícím kroužkem. Multiport-kartuše Ø40 mm s keramickými disky. Rozsah otáčení páky 90°. Integrovaný omezovač teplé vody. Životnost testována dle EN 817. Ochrana proti hluku DIN 4109, třída 1.

Uvedené ceny jsou DPC bez DPH

Výrobky	Objednací číslo	Průtok při 3 barech	kg	Balení	Kč	EUR	
Bidetová baterie (5 l/min)	**A6845AA**	5 l			8 910	343	R1

Provedení

AA Chrom

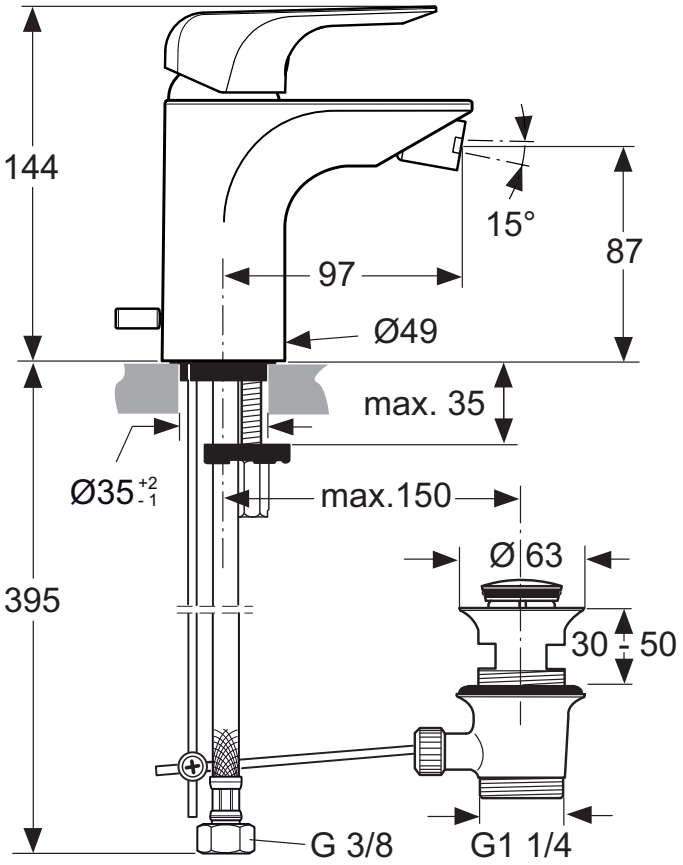

Výrobce si vyhrazuje právo na změny sortimentu, cen a technické specifikace. Pro instalaci výrobku jsou rozhodující rozměry uvedené v technických výkresech.

Popis výrobku

Strada vanová baterie nástěnná DN 15. Se zařízením na zamezení zpětného toku. Vývod 155–166 mm. S-přípojky s krytkou a nízkou hlučností (nastavitelné od 137–163 mm). Kovová ovládací páka. Automatický přepínač ze sprchy do vany. Multiport-kartuše Ø 40 mm s keramickými disky. Pivot kartuše z nerez oceli. Rozsah otáčení páky 90°. Integrovaný omezovač teplé vody. Životnost testována dle EN 817. Ochrana proti hluku DIN 4109, třída 1.

Strada sprchová baterie nástěnná DN 15. Se zařízením na zamezení zpětného toku. Vývod 59–64 mm. Celkový vývod 116–121 mm. S-přípojky s krytkou a nízkou hlučností (nastavitelné od 137–163 mm). Kovová ovládací páka. Multiport-kartuše Ø 40 mm s keramickými disky. Pivot kartuše z nerez oceli. Rozsah otáčení páky 90°. Životnost testována dle EN 817. Ochrana proti hluku DIN 4109, třída 1.

Uvedené ceny jsou DPC bez DPH

Výrobky	Objednací číslo	Průtok při 3 barech	kg	Balení	Kč	EUR	
Vanová baterie nástěnná	**A6848AA**	23/14 l			9 660	372	R1
Sprchová baterie nástěnná	**A6846AA**	13,5 l			7 830	301	R1

Provedení

AA Chrom

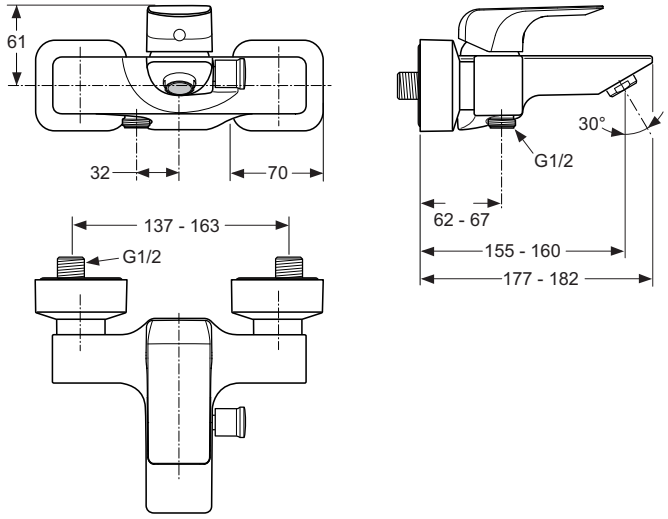

A6848..

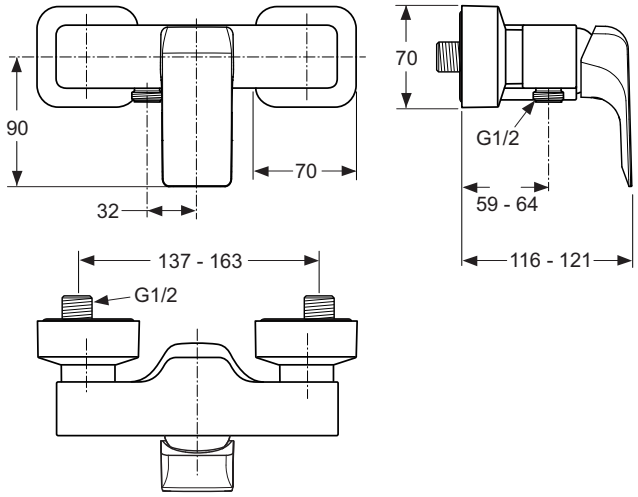

A6846..

Popis výrobku

Strada vanová baterie podomítková – díl 2 pro konečnou montáž. Všechny vrchní díly. Rozměry 157 mm x 157 mm. Kovová ovládací páka. S automatickým přepínáním ze sprchy do vany. Kartuše CLICK Ø47 mm s keramickými disky. Integrovaný omezovač teplé vody a ECO funkce. Těsnicí systém DICHT-FIX. Životnost testována dle EN 817. Ochrana proti hluku DIN 4109, třída 1.

Strada sprchová baterie podomítková – díl 2 pro konečnou montáž. Všechny vrchní díly. Rozměry 157 mm x 157 mm. Kovová ovládací páka. Kartuše CLICK Ø47 mm s keramickými disky. Integrovaný omezovač teplé vody a ECO funkce. Těsnicí systém DICHT-FIX. Životnost testována dle EN 817. Ochrana proti hluku DIN 4109, třída 1.

Nezbytné příslušenství

Univerzální podomítkový díl 1 EASY-Box pro předmontáž pro vanové, sprchové a termostatické baterie (A1000NU). Příslušenství viz strana 598.

Uvedené ceny jsou DPC bez DPH

Výrobky	Objednací číslo	Průtok při 3 barech	kg	Balení	Kč	EUR	
Vanová baterie podomítková, díl 2	**A6853AA**	25/23 l			8 460	325	R1
Sprchová baterie podomítková, díl 2	**A6852AA**	27 l			7 400	285	R1
Nezbytné příslušenství							
Univerzální podomítkový díl 1 EASY-Box pro vanové a sprchové baterie	**A1000NU**	26/24 l			1 980	76	R2

Provedení

AA Chrom

NU Neutralní

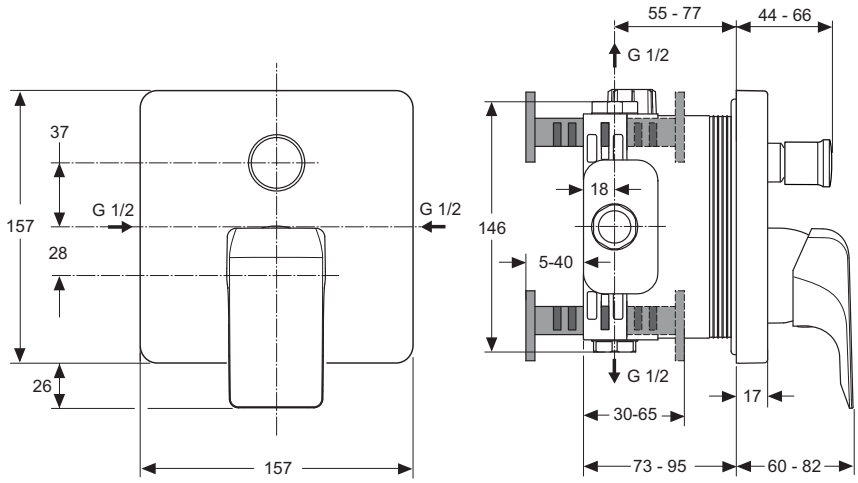

A6853..

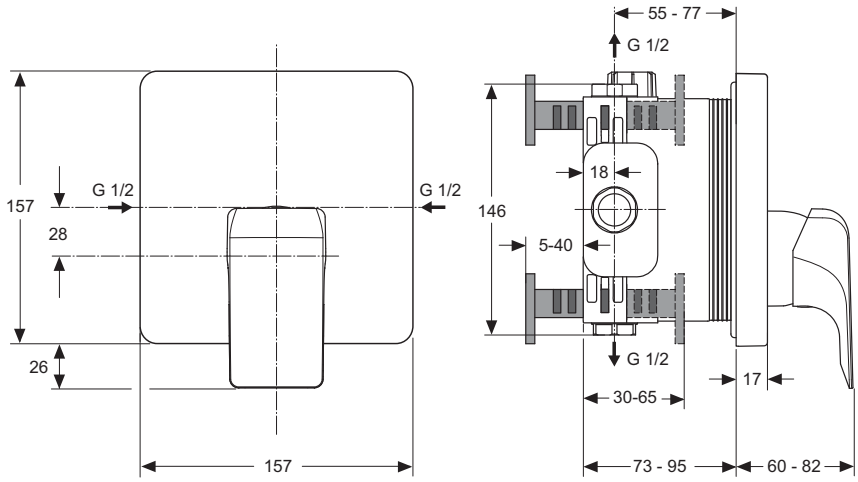

A6852..

Výrobce si vyhrazuje právo na změny sortimentu, cen a technické specifikace. Pro instalaci výrobku jsou rozhodující rozměry uvedené v technických výkresech.

Popis výrobku

Strada vanový vývod DN 15. Pevný vývod a perlátor. Materiál – kov. Rozměry (83 mm x 83 mm). Připojovací závit G1/2. Vývod 172 mm.

Uvedené ceny jsou DPC bez DPH

Výrobky	Objednací číslo	Průtok při 3 barech	kg	Balení	Kč	EUR	
Vanový vývod	**A5896AA**				4 610	177	R1

Provedení

AA Chrom

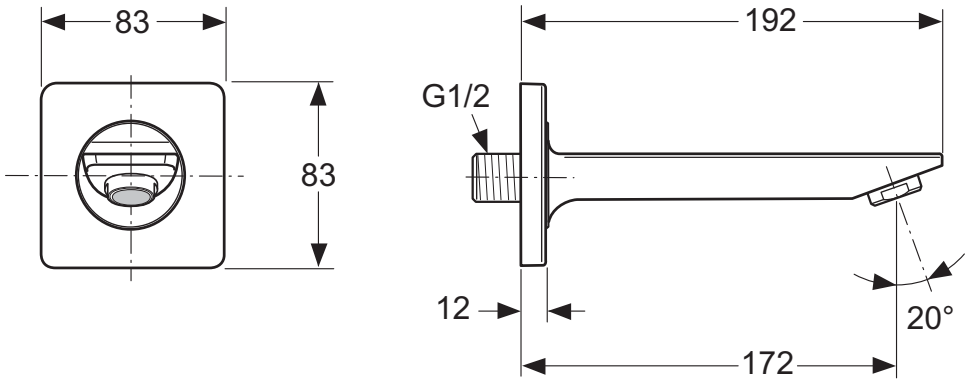

Výrobce si vyhrazuje právo na změny sortimentu, cen a technické specifikace. Pro instalaci výrobku jsou rozhodující rozměry uvedené v technických výkresech.

Design Artefakt Industriekultur

Umyvadlové baterie
na straně 569

Bidetové baterie
na straně 578

Vanové | Sprchové baterie
na straně 579

Novou kolekci vodovodních baterií Tesi, navrhli designéři věhlasného designového studia Artefakt (DE). Baterie Tesi jsou velmi universální, ale zároveň ztělesňují kvalitu a moderní styl. Jejich čisté geometrické linie jsou vyváženy měkkými zaoblenými tvary, které ideálně doplňují sanitární keramiku Tesi i Connect Air.

Výrobce si vyhrazuje právo na změny sortimentu, cen a technické specifikace. Pro instalaci výrobku jsou rozhodující rozměry uvedené v technických výkresech.

Umyvadlová baterie PICCOLO

Design Artefakt Industriekultur

Popis výrobku

Tesi umyvadlová baterie PICCOLO, DN 15. Pevný vývod. Omezovač průtoku (5 l/min). S odtokovou garniturou G1 1/4. Vývod 83 mm. Výška vývodu 64 mm. S flexibilními hadicemi PEX G3/8. Kovová ovládací páka. Montáž zespodu – upevnění EASY FIX s centrovacím a těsnicím kroužkem. Kartuše Ø 28 mm s keramickými disky. Pivot kartuše z nerez oceli. Omezovač teplé vody (separátně v balení). Životnost testována dle EN 817. Ochrana proti hluku DIN 4109, třída 1.

Varianty výrobku

Tesi umyvadlová baterie PICCOLO, DN 15. Bez odtokové garnitury.

Uvedené ceny jsou DPC bez DPH

Výrobky	Objednací číslo	Průtok při 3 barech	kg	Balení	Kč	EUR	
Umyvadlová baterie PICCOLO, s odtokovou garniturou	**A6566AA**	5 l			2 900	111	R2
Varianty výrobku							
Umyvadlová baterie PICCOLO, bez odtokové garnitury	**A6568AA**	5 l			2 770	106	R2

Provedení

AA Chrom

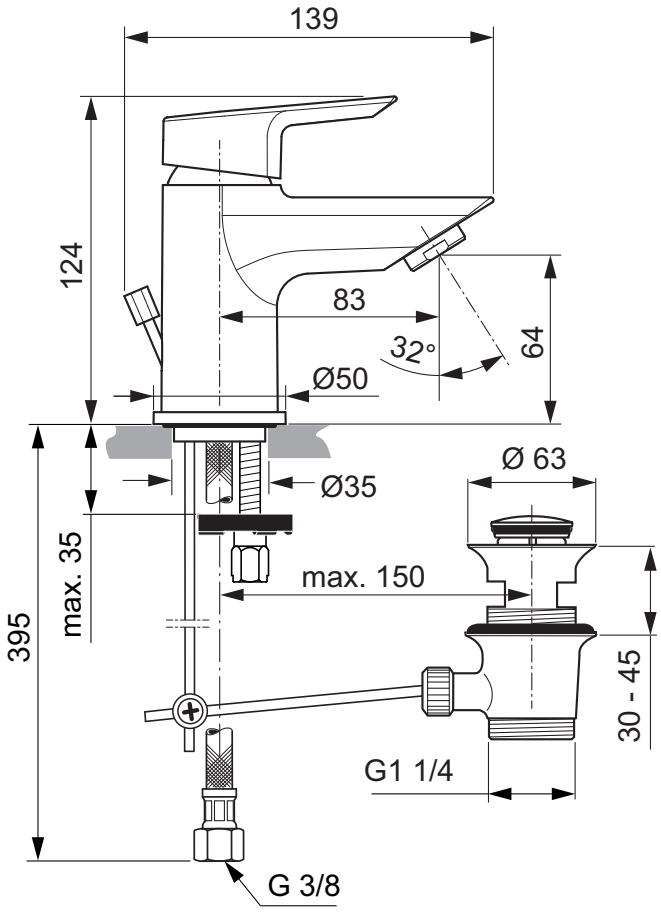

A6566..

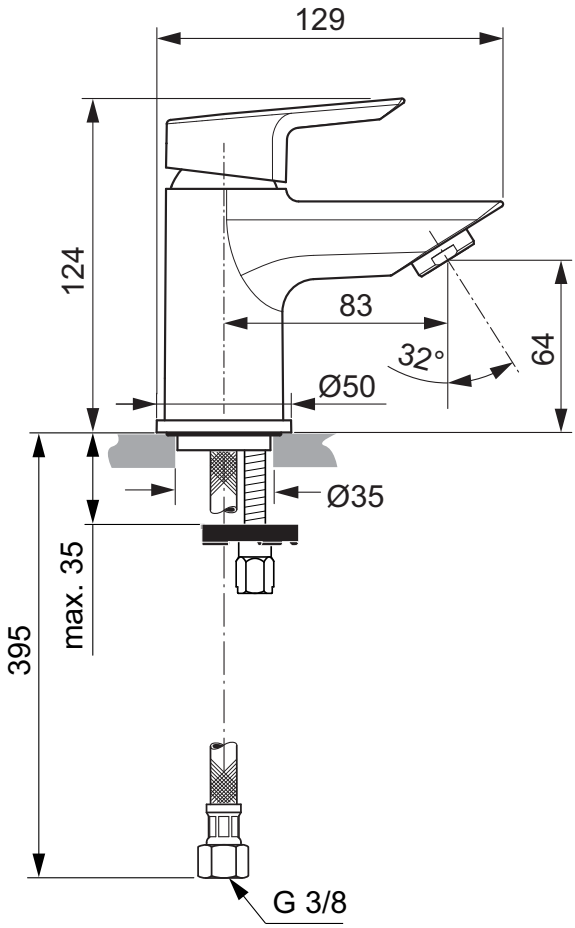

A6568..

Design Artefakt Industriekultur

Popis výrobku

Tesi umyvadlová baterie, DN 15. Pevný vývod. Omezovač průtoku bez závislosti na tlaku vody (5 l/min). S odtokovou garniturou G1 1/4. Vývod 93 mm. Výška vývodu 99 mm. S flexibilními hadicemi PEX G3/8. Kovová ovládací páka. Montáž zespodu – upevnění EASY FIX s centrovacím a těsnicím kroužkem. Kartuše Ø28 mm s keramickými disky. Pivot kartuše z nerez oceli. Omezovač teplé vody (separátně v balení). Životnost testována dle EN 817. Ochrana proti hluku DIN 4109, třída 1.

Varianty výrobku

Tesi umyvadlová baterie, DN 15. Bez odtokové garnitury.
Tesi umyvadlová baterie - nízkotlaká, DN 15. S odtokovou garniturou.
Tesi umyvadlová baterie „BlueStart", DN 15. S odtokovou garniturou.
Tesi umyvadlová baterie „BlueStart", DN 15. Bez odtokové garnitury.

Uvedené ceny jsou DPC bez DPH

Výrobky	Objednací číslo	Průtok při 3 barech	kg	Balení	Kč	EUR	
Umyvadlová baterie, s odtokovou garniturou	**A6557AA**	5 l			2 900	111	R2
Varianty výrobku							
Umyvadlová baterie, bez odtokové garnitury	**A6559AA**	5 l			2 770	106	R2
Umyvadlová baterie s odtokovou garniturou - nízkotlaká	**A6556AA**	5 l			3 020	116	R2
Umyvadlová baterie „BlueStart", s odtokovou garniturou, 5 l/min	**A6558AA**	5 l			2 890	111	R2
Umyvadlová baterie „BlueStart" bez odtokové garnitury, 5 l/min	**A6560AA**	5 l			2 840	109	R2

Provedení

AA Chrom

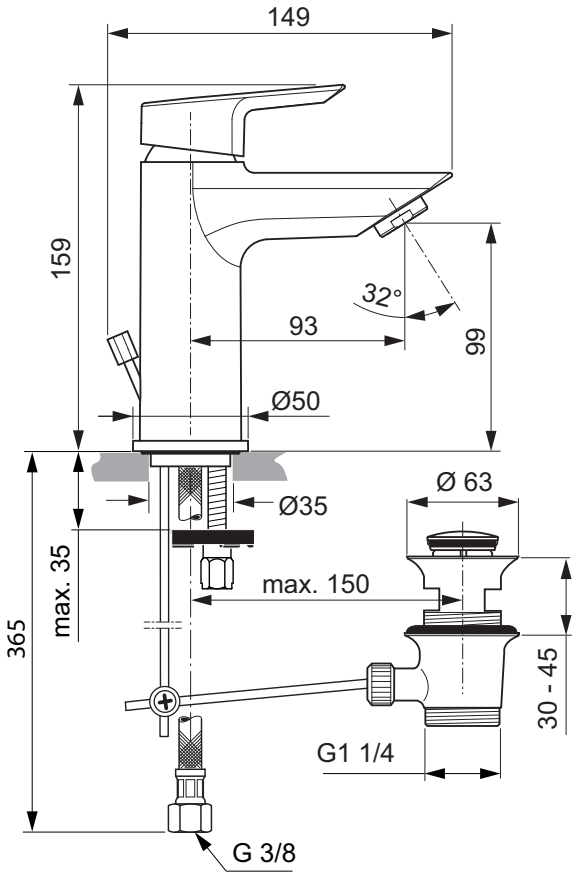

A6557..

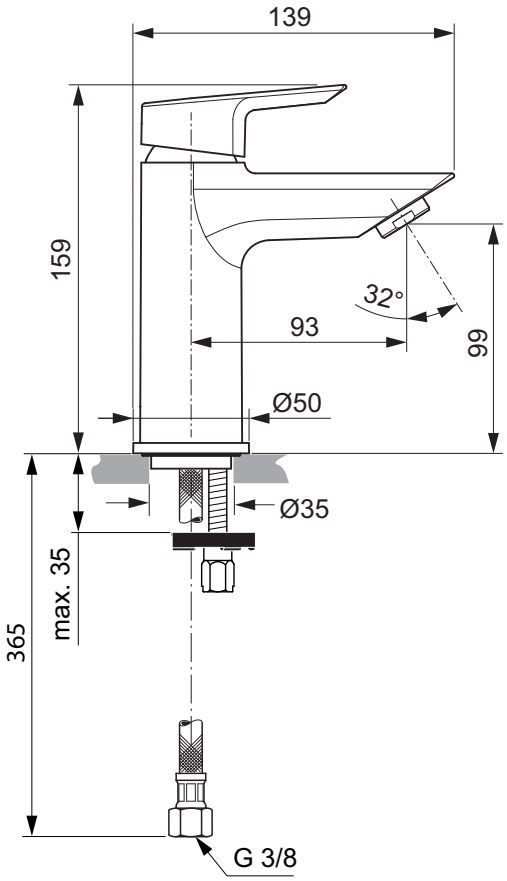

A6559..

Výrobce si vyhrazuje právo na změny sortimentu, cen a technické specifikace. Pro instalaci výrobku jsou rozhodující rozměry uvedené v technických výkresech.

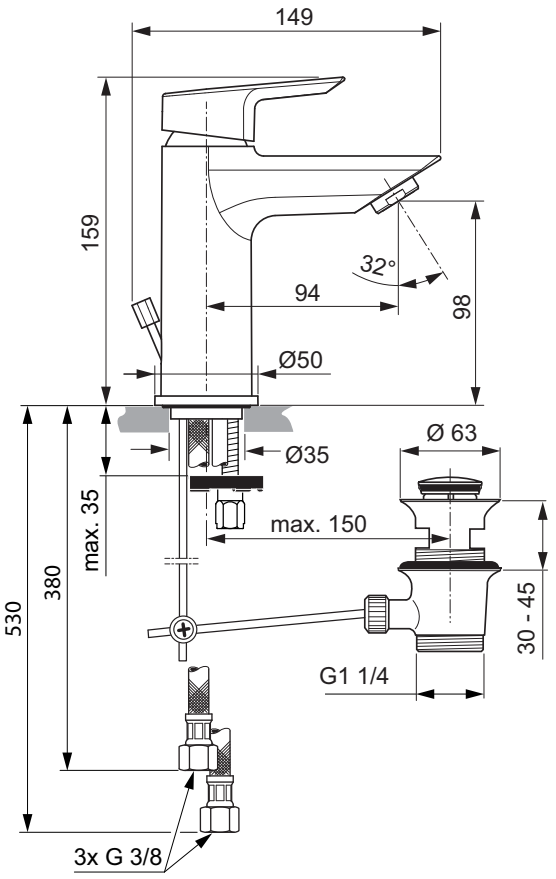

A6556..

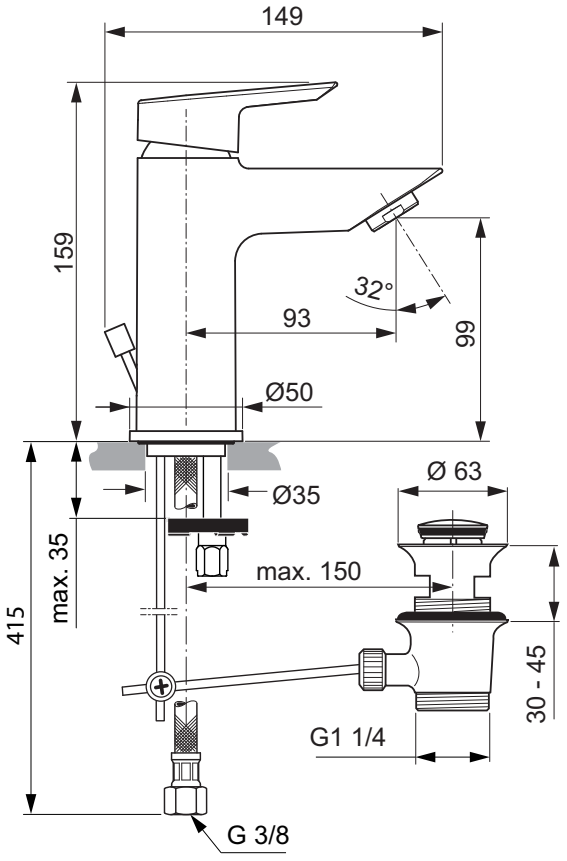

A6558..

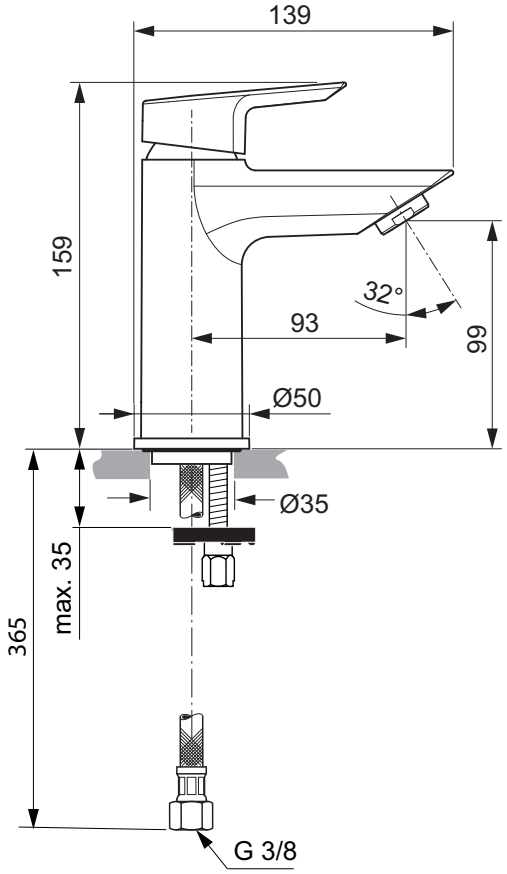

A6560..

Umyvadlová baterie GRANDE

Design Artefakt Industriekultur

Popis výrobku

Tesi umyvadlová baterie GRANDE, DN 15. Pevný vývod. Omezovač průtoku bez závislosti na tlaku vody (5 l/min). S odtokovou garniturou G1 1/4. Vývod 123 mm. Výška vývodu 152 mm. S flexibilními hadicemi PEX G3/8. Kovová ovládací páka. Montáž zespodu – upevnění EASY FIX s centrovacím a těsnicím kroužkem. Kartuše Ø 28 mm s keramickými disky. Pivot kartuše z nerez oceli. Omezovač teplé vody (separátně v balení). Životnost testována dle EN 817. Ochrana proti hluku DIN 4109, třída 1.

Varianty výrobku

Tesi umyvadlová baterie GRANDE „BlueStart", DN 15. S odtokovou garniturou.
Tesi umyvadlová baterie GRANDE „BlueStart", DN 15. Bez odtokové garnitury.

Uvedené ceny jsou DPC bez DPH

Výrobky	Objednací číslo	Průtok při 3 barech	kg	Balení	Kč	EUR	
Umyvadlová baterie GRANDE, s odtokovou garniturou	**A6563AA**	5 l			3 020	116	R2
Varianty výrobku							
Umyvadlová baterie GRANDE „BlueStart", s odtokovou garniturou	**A6564AA**	5 l			3 260	125	R2
Umyvadlová baterie GRANDE „BlueStart", bez odtokové garnitury	**A6565AA**	5 l			3 210	123	R2

Provedení

AA Chrom

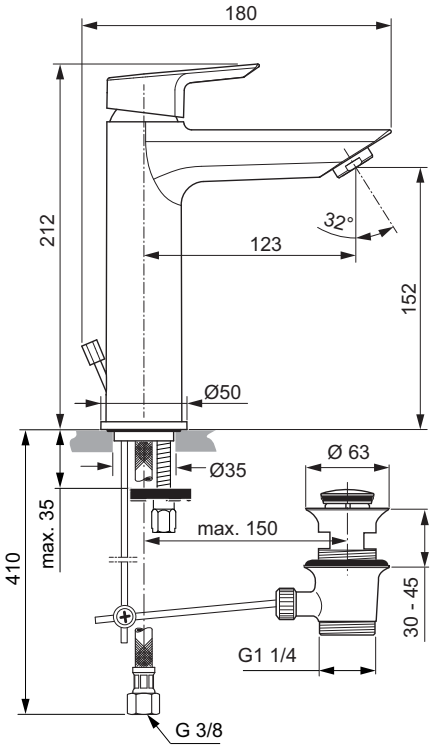

A6563..

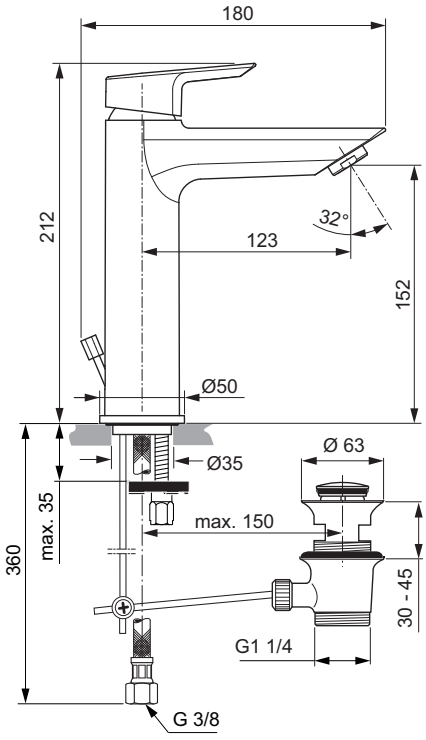

A6564..

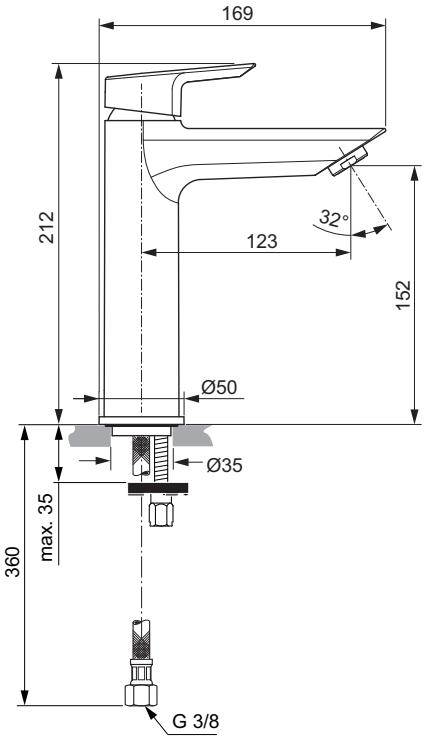

A6565..

Výrobce si vyhrazuje právo na změny sortimentu, cen a technické specifikace. Pro instalaci výrobku jsou rozhodující rozměry uvedené v technických výkresech.

Umyvadlová baterie s vysokým vývodem

Design Artefakt Industriekultur

Popis výrobku

Tesi umyvadlová baterie s vysokým vývodem, DN 15. Pevný vývod. Omezovač průtoku bez závislosti na tlaku vody (5 l/min). S odtokovou garniturou G1 1/4. Vývod 140 mm. Výška vývodu 241 mm. S flexibilními hadicemi PEX G3/8. Kovová ovládací páka. Montáž zespodu – upevnění EASY FIX s centrovacím a těsnicím kroužkem. Kartuše Ø 28 mm s keramickými disky. Pivot kartuše z nerez oceli. Omezovač teplé vody (separátně v balení). Životnost testována dle EN 817. Ochrana proti hluku DIN 4109, třída 1.

Varianty výrobku

Tesi umyvadlová baterie s vysokým vývodem, DN 15. Bez odtokové garnitury.
Tesi umyvadlová baterie s vysokým vývodem „BlueStart", DN 15. S odtokovou garniturou.
Tesi umyvadlová baterie s vysokým vývodem „BlueStart", DN 15. Bez odtokové garnitury.

Uvedené ceny jsou DPC bez DPH

Výrobky	Objednací číslo	Průtok při 3 barech	kg	Balení	Kč	EUR	
Umyvadlová baterie s vysokým vývodem, s odtokovou garniturou	**A6573AA**	5 l			3 760	145	R2
Varianty výrobku							
Umyvadlová baterie s vysokým vývodem, bez odtokové garnitury	**A6575AA**	5 l			3 610	139	R2
Umyvadlová baterie s vysokým vývodem „BlueStart" s odtokovou garniturou	**A6574AA**	5 l			3 940	152	R2
Umyvadlová baterie s vysokým vývodem „BlueStart" bez odtokové garnitury	**A6576AA**	5 l			3 890	150	R2

Provedení

AA Chrom

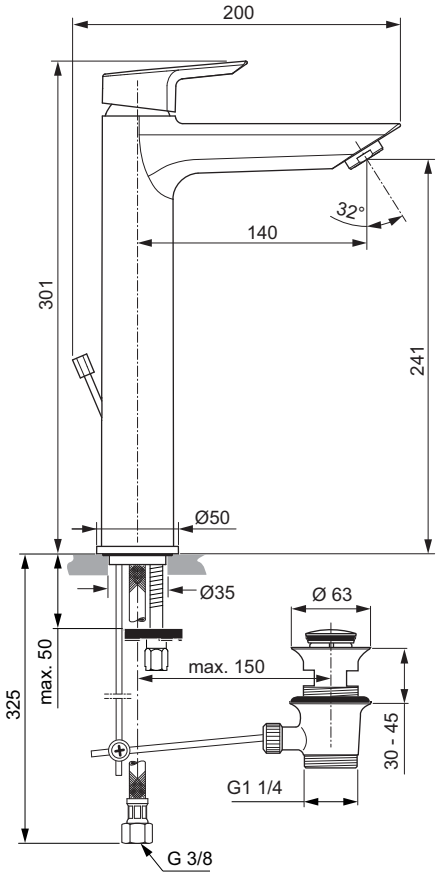

A6573..

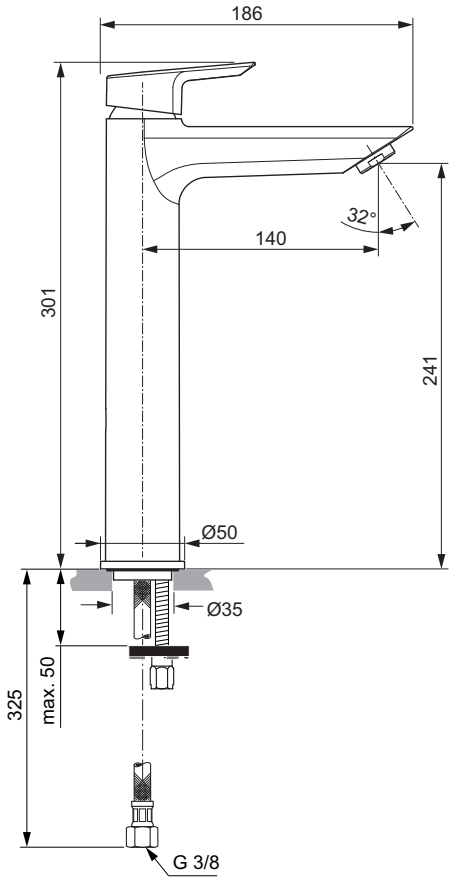

A6575..

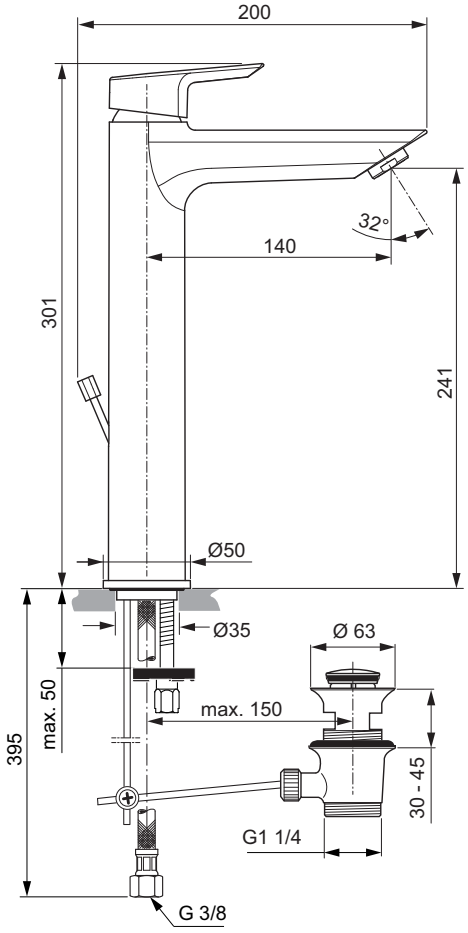

A6574..

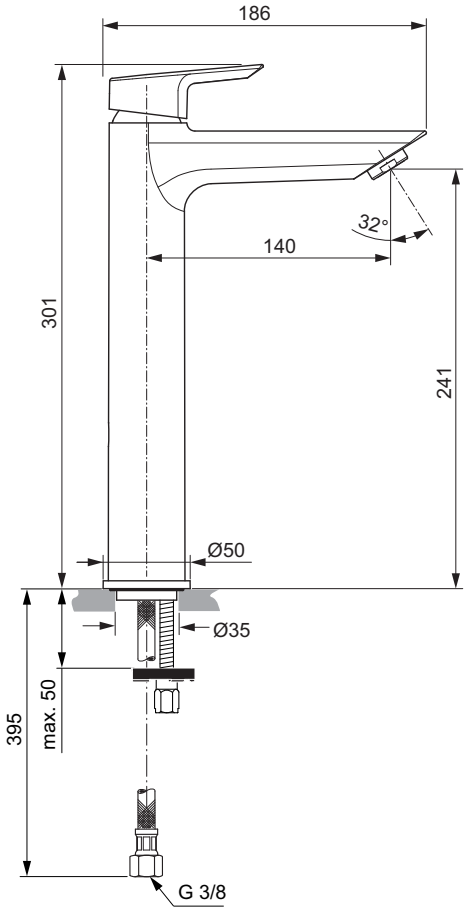

A6576..

Ceník 2019 - Ideal Standard s.r.o., Zemská 623, 415 74 Teplice - Tel.: +420 417 592 111 - www.idealstandard.cz
Výrobce si vyhrazuje právo na změny sortimentu, cen a technické specifikace. Pro instalaci výrobku jsou rozhodující rozměry uvedené v technických výkresech.

Umyvadlová baterie s otočným vývodem

Design Artefakt Industriekultur

Popis výrobku

Tesi umyvadlová baterie s otočným vývodem, DN 15. Omezovač průtoku bez závislosti na tlaku vody (5 l/min). S odtokovou garniturou G1 1/4. Vývod 160 mm. Výška vývodu 214 mm. S flexibilními hadicemi PEX G3/8. Kovová ovládací páka. Montáž zespodu – upevnění EASY FIX s centrovacím a těsnicím kroužkem. Kartuše Ø 28 mm s keramickými disky. Pivot kartuše z nerez oceli. Omezovač teplé vody (separátně v balení). Životnost testována dle EN 817. Ochrana proti hluku DIN 4109, třída 1.

Varianta výrobku

Tesi umyvadlová baterie s otočným vývodem, DN 15. Bez odtokové garnitury.

Uvedené ceny jsou DPC bez DPH

Výrobky	Objednací číslo	Průtok při 3 barech	kg	Balení	Kč	EUR	
Umyvadlová baterie s otočným výtokem, s odtokovou garniturou	**A6571AA**	5 l			3 810	147	R2
Varianty výrobku							
Umyvadlová baterie s otočným výtokem, bez odtokové garnitury	**A6572AA**	5 l			3 740	144	R2

Provedení

AA Chrom

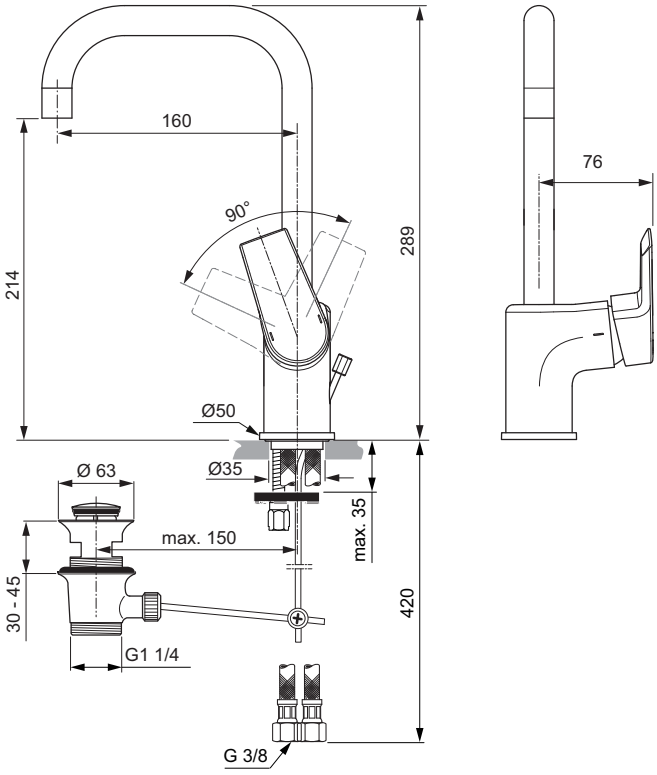

A6571..

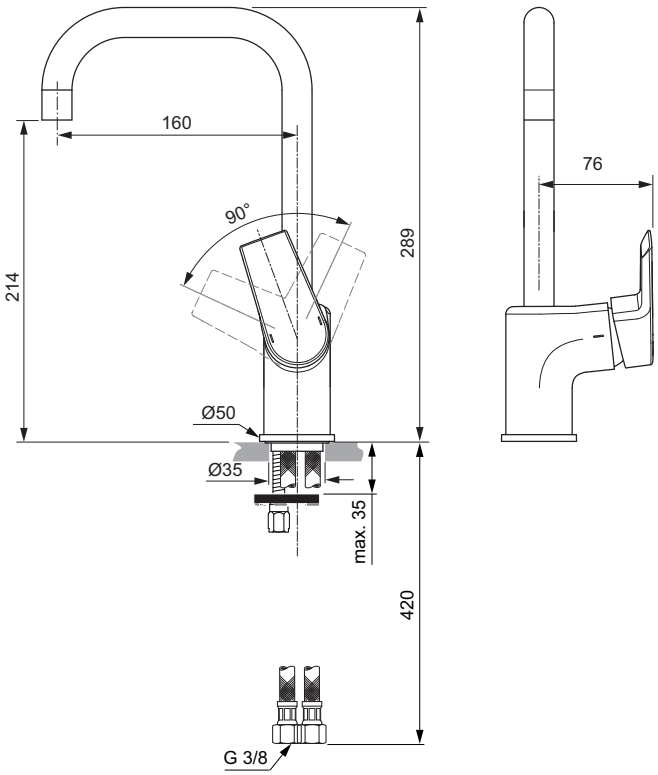

A6572..

Umyvadlová baterie s otočným vývodem

Design Artefakt Industriekultur

Popis výrobku

Tesi umyvadlová baterie s otočným vývodem, DN 15. Omezovač průtoku bez závislosti na tlaku vody (5 l/min). S odtokovou garniturou G1 1/4. Vývod 147 mm. Výška vývodu 183 mm. S flexibilními hadicemi PEX G3/8. Kovová ovládací páka. Montáž zespodu – upevnění EASY FIX s centrovacím a těsnicím kroužkem. Kartuše Ø 28 mm s keramickými disky. Pivot kartuše z nerez oceli. Omezovač teplé vody (separátně v balení). Životnost testována dle EN 817. Ochrana proti hluku DIN 4109, třída 1.

Varianty výrobku

Tesi umyvadlová baterie s otočným vývodem, DN 15. Bez odtokové garnitury.

Uvedené ceny jsou DPC bez DPH

Výrobky	Objednací číslo	Průtok při 3 barech	kg	Balení	Kč	EUR	
Umyvadlová baterie s otočným výtokem, s odtokovou garniturou	**A6754AA**	5 l			4 530	174	R2
Varianty výrobku							
Umyvadlová baterie s otočným výtokem, bez odtokové garnitury	**A6755AA**	5 l			4 310	166	R2

Provedení

AA Chrom

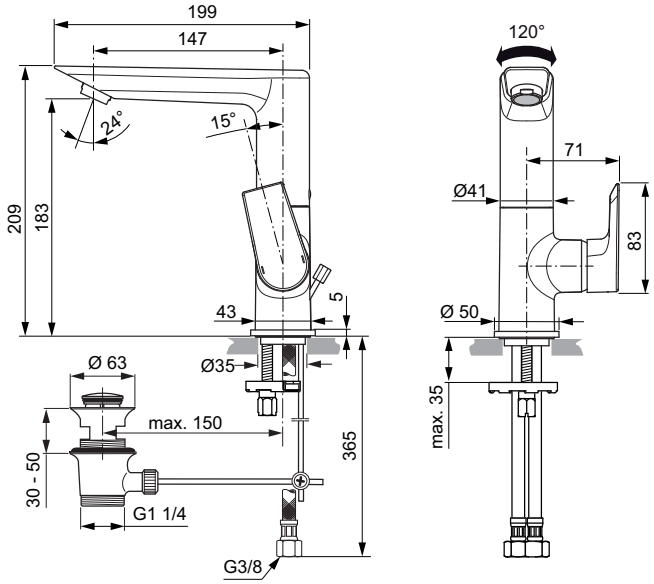

A6754..

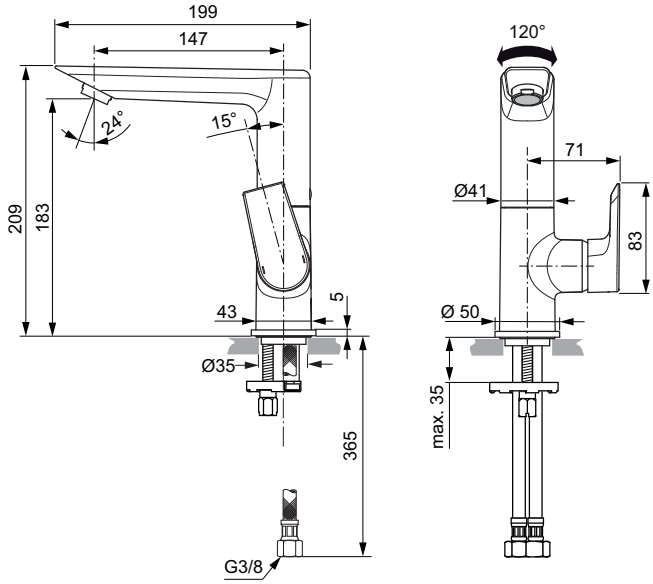

A6755..

Výrobce si vyhrazuje právo na změny sortimentu, cen a technické specifikace. Pro instalaci výrobku jsou rozhodující rozměry uvedené v technických výkresech.

Umyvadlová baterie podomítková

Design Artefakt Industriekultur

Popis výrobku

Tesi umyvadlová baterie podomítková – díl 2 pro konečnou montáž, DN 15. Omezovač průtoku bez závislosti na tlaku vody (5 l/min). Nastavitelný směr proudu vody v úhlu 10°± 10°. Vývod 173 mm. Kovová ovládací páka. Kovová oválná rozeta (193 mm x 83 mm). Kartuše Ø47 mm s keramickými disky. Pivot kartuše z nerez oceli. Životnost testována dle EN 817. Ochrana proti hluku DIN 4109, třída 1.

Nezbytné příslušenství

Podomítkový díl 1 pro předmontáž pro umyvadlovou podomítkovou baterii (A5948NU). DN 15. Montážní hloubka: 49 – 66 mm. Životnost testována dle EN 817. Ochrana proti hluku DIN 4109, třída 1.

Volitelné příslušenství

Prodlužovací sada pro utopenou montáž max 20 mm (F960866NU)

Uvedené ceny jsou DPC bez DPH

Výrobky	Objednací číslo	Průtok při 3 barech	kg	Balení	Kč	EUR	
Umyvadlová baterie podomítková, díl 2	**A6578AA**	5 l			4 840	186	R2
Nezbytné příslušenství							
Podomítkový díl 1	**A5948NU**				3 840	147	R2
Volitelné příslušenství							
Prodlužovací sada pro utopenou montáž, max 20 mm	**F960866NU**				2 365	88	R3

Provedení

AA Chrom

NU Neutralní

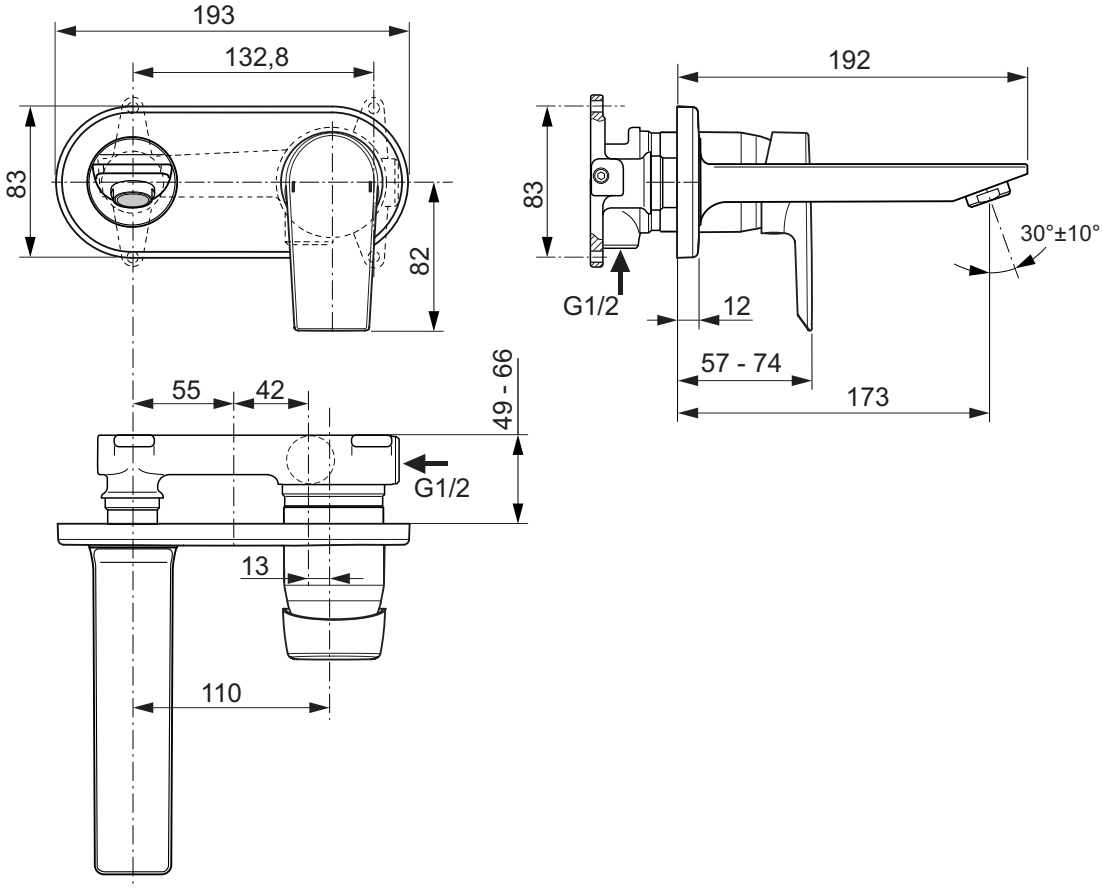

Bidetová baterie

Design Artefakt Industriekultur

Popis výrobku

Tesi bidetová baterie s odtokovou garniturou G1 1/4, DN 15. Pevný vývod. Omezovač průtoku vody (5 l/min). Nastavitelný kloubový perlátor, rozsah pohybu celkem 18±10°. Vývod 95 mm. Výška vývodu 80 mm. S flexibilními hadicemi PEX G3/8. Kovová ovládací páka. Montáž zespodu – upevnění EASY FIX s centrovacím těsnícím kroužkem. Kartuše Ø28 mm s keramickými disky. Omezovač teplé vody (separátně v balení). Životnost testována dle EN 817. Ochrana proti hluku DIN 4109, třída 1.

Uvedené ceny jsou DPC bez DPH

Výrobky	Objednací číslo	Průtok při 3 barech	kg	Balení	Kč	EUR	
Bidetová baterie	**A6579AA**	5 l			3 020	116	R2

Provedení

AA Chrom

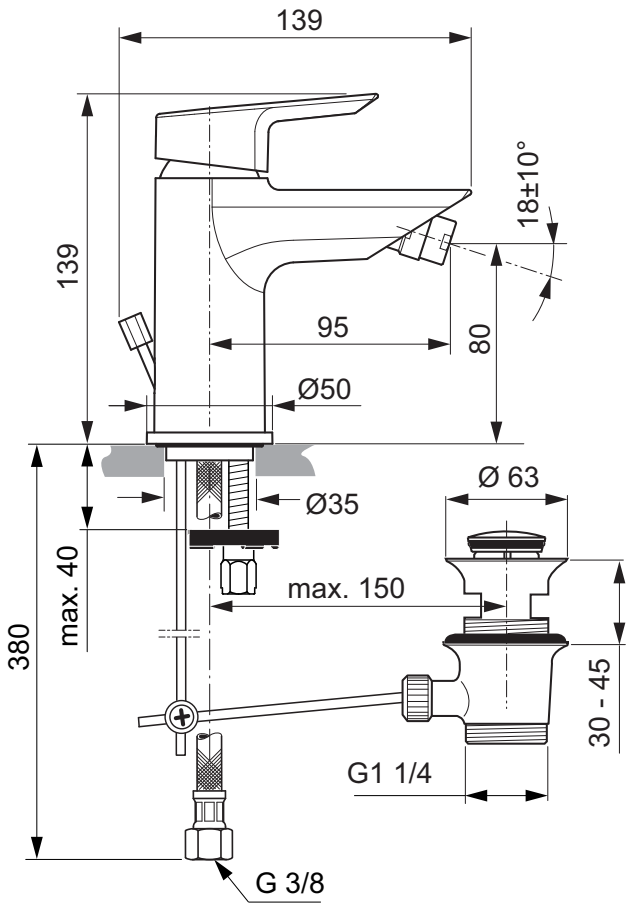

Výrobce si vyhrazuje právo na změny sortimentu, cen a technické specifikace. Pro instalaci výrobku jsou rozhodující rozměry uvedené v technických výkresech.

Design Artefakt Industriekultur

Popis výrobku

Tesi vanová baterie nástěnná, DN 15. Se zařízením na zamezení zpětného toku. Vývod 157 mm. Skryté S-přípojky s nízkou hlučností (nastavitelné od 137 – 163 mm). Kovová ovládací páka. Automatický přepínač ze sprchy do vany. Kartuše Ø40 mm s keramickými disky. Pivot kartuše z nerez oceli. Integrovaný omezovač teplé vody a omezovač průtoku. Životnost testována dle EN 817. Ochrana proti hluku DIN 4109, třída 1.

Tesi sprchová baterie nástěnná, DN 15. Se zařízením na zamezení zpětného toku. Skryté S-přípojky s nízkou hlučností (nastavitelné od 137 – 163 mm). Kovová ovládací páka. Kartuše Ø40 mm s keramickými disky. Pivot kartuše z nerez oceli. Integrovaný omezovač teplé vody a omezovač průtoku. Životnost testována dle EN 817. Ochrana proti hluku DIN 4109, třída 1.

Varianty výrobku

Tesi vanová baterie nástěnná (DN15) se sprchovým příslušenstvím s průtokem 8l/min (sprchová hadice 1500 mm, 1-funkční sprchová hlavice Idealrain Cube 100mm, pevný držák sprchy).

Uvedené ceny jsou DPC bez DPH

Výrobky	Objednací číslo	Průtok při 3 barech	kg	Balení	Kč	EUR	
Vanová baterie nástěnná	**A6583AA**				3 740	144	R2
Sprchová baterie nástěnná	**A6581AA**				3 290	126	R2
Varianty výrobku							
Vanová baterie nástěnná s příslušenstvím	**A6584AA**				4 840	186	R2

Provedení

AA Chrom

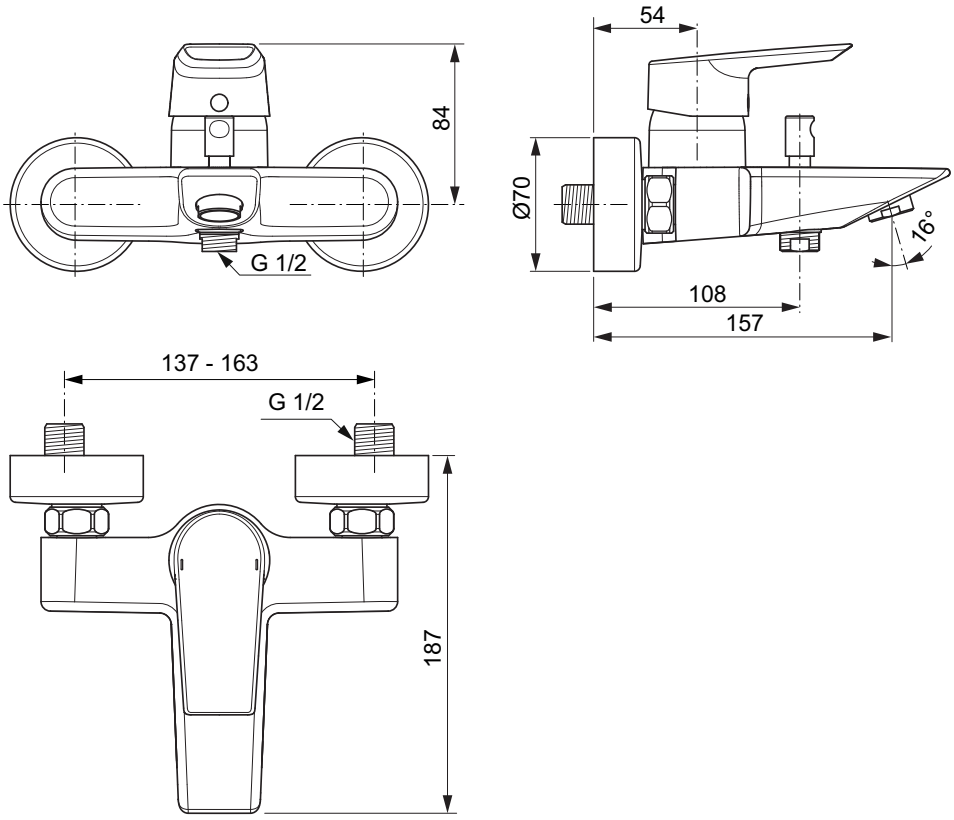

A6583..

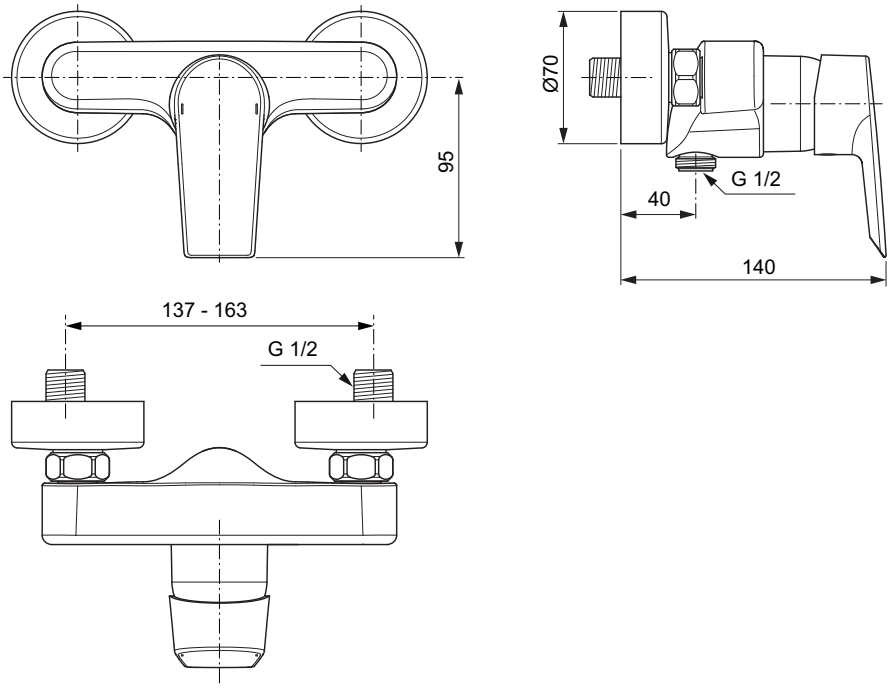

A6581..

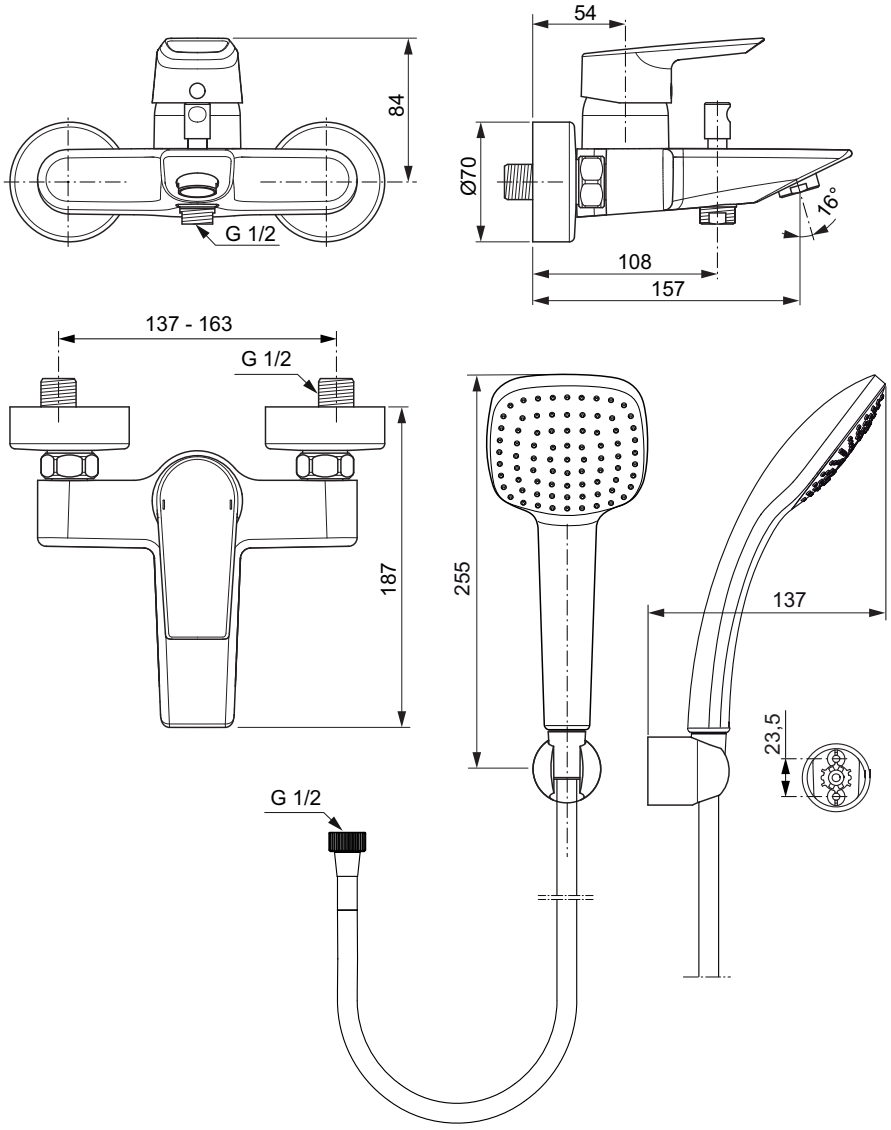

A6584..

Ceník 2019 - Ideal Standard s.r.o., Zemská 623, 415 74 Teplice - Tel.: +420 417 592 111 - www.idealstandard.cz
Výrobce si vyhrazuje právo na změny sortimentu, cen a technické specifikace. Pro instalaci výrobku jsou rozhodující rozměry uvedené v technických výkresech.

Design Artefakt Industriekultur

Popis výrobku

Tesi vanová baterie podomítková – díl 2 pro konečnou montáž. Všechny pohledové díly. Kovová ovládací páka. Velikost rozety 163 x 163 mm. S automatickým přepínačem. CLICK-kartuše Ø47 mm s keramickými disky. Integrovaný omezovač teplé vody. Těsnicí systém DICHT-FIX. Životnost testována dle EN 817. Ochrana proti hluku DIN 4109, třída 1.

Tesi sprchová baterie podomítková – díl 2 pro konečnou montáž. Všechny pohledové díly. Kovová ovládací páka. Velikost rozety 163 x 163 mm. CLICK-kartuše Ø47 mm s keramickými disky. Integrovaný omezovač teplé vody. Těsnicí systém DICHT-FIX. Životnost testována dle EN 817. Ochrana proti hluku DIN 4109, třída 1.

Nezbytné příslušenství

Univerzální podomítkový díl 1 EASY-Box pro předmontáž pro vanové, sprchové a termostatické baterie (A1000NU).
Příslušenství viz strana 598

Uvedené ceny jsou DPC bez DPH

Výrobky	Objednací číslo	Průtok při 3 barech	kg	Balení	Kč	EUR	
Vanová baterie podomítková	**A6586AA**	25 l			3 670	141	R2
Sprchová baterie podomítková	**A6585AA**	25 l			3 400	131	R2
Nezbytné příslušenství							
Univerzální podomítkový díl 1 EASY-Box pro vanové a sprchové baterie	**A1000NU**				1 980	76	R2

Provedení

AA Chrom
NU Neutralní

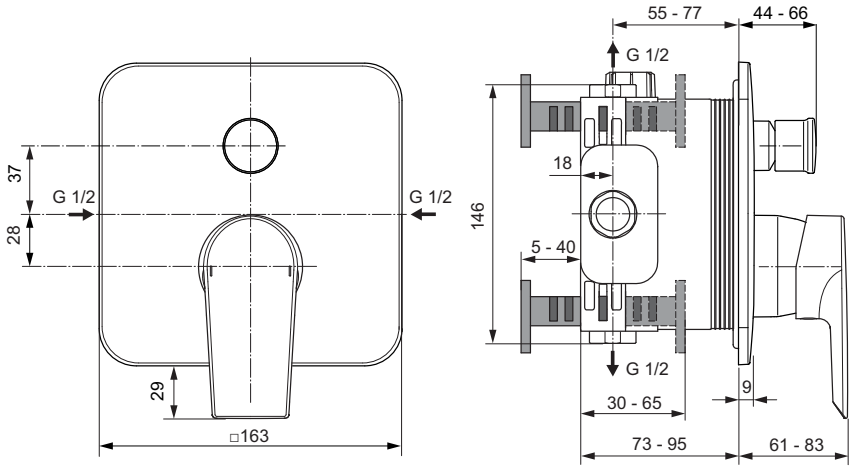

A6586..

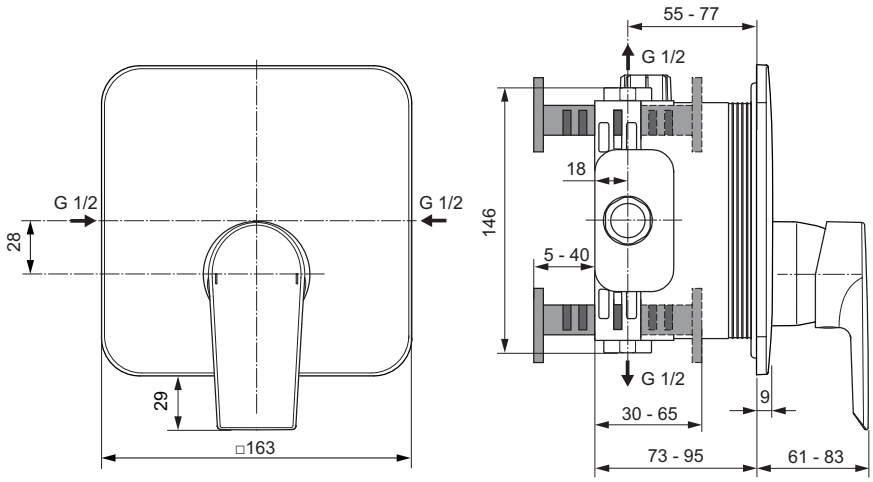

A6585..

Design Artefakt

Umyvadlové baterie
na straně 583

Bidetové baterie
na straně 589

Vanové | Sprchové baterie
na straně 590

Luxusní vodovodní baterie a termostaty kolekce Tonic II harmonicky doplňují sanitární keramiku a vany této kolekce a stávají se tak perfektním zakončením návrhu vaší koupelny. Baterie nejen že skvěle vypadají, jsou také nabity nejnovějšími technologiemi počínaje úsporou vody, prostorově nastavitelným perlátorem až po omezovač teplé vody a cool-body technologii, které přispívají k většímu bezpečí a současně pomáhají uspořit energii.

Design série Tonic II vytvořilo designové Studio Artefakt a při premiéře na ISH 2015 získala ocenění IF Award.

Výrobce si vyhrazuje právo na změny sortimentu, cen a technické specifikace. Pro instalaci výrobku jsou rozhodující rozměry uvedené v technických výkresech.

Popis výrobku

Tonic II umyvadlová baterie PICCOLO s odtokovou garniturou G1 1/4, DN 15. Omezovač průtoku bez závislosti na tlaku vody (5 l/min). Nastavitelný směr proudu vody v úhlu 9° +/- 10°. Pevný vývod 100 mm. Výška vývodu 85 mm. Flexibilní hadice G3/8. Kovová ovládací páka. Montáž zespodu – upevnění EASY FIX s centrovacím těsnícím kroužkem. Kartuše Ø28 mm s keramickými disky. Integrovaný omezovač teplé vody. Životnost testována dle EN 817. Ochrana proti hluku DIN 4109, třída 1.

Varianty výrobku

Tonic II umyvadlová baterie PICCOLO bez odtokové garnitury, DN 15. Omezovač průtoku bez závislosti na tlaku vody (5 l/min).

Uvedené ceny jsou DPC bez DPH

Výrobky	Objednací číslo	Průtok při 3 barech	kg	Balení	Kč	EUR	
Umyvadlová baterie PICCOLO	**A6330AA**	5 l			7 720	297	R1
Varianty výrobku							
Umyvadlová baterie PICCOLO bez odtokové garnitury	**A6331AA**	5 l			7 330	282	R1

Provedení

AA Chrom

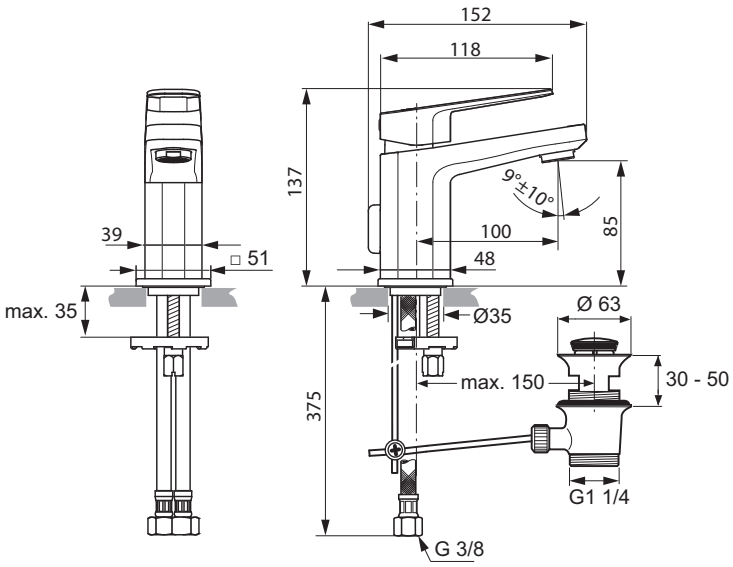

A 6330 ..

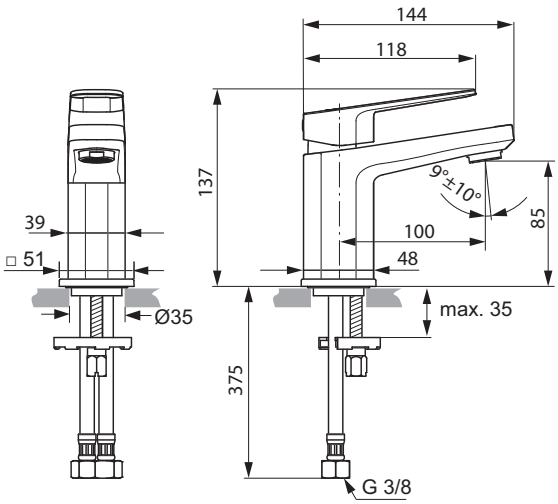

A 6331 ..

Popis výrobku

Tonic II umyvadlová baterie s odtokovou garniturou G1 1/4, DN 15. Omezovač průtoku bez závislosti na tlaku vody (5 l/min). Nastavitelný směr proudu vody v úhlu 9° +/- 10°. Pevný vývod 126 mm. Výška vývodu 106 mm. Flexibilní hadice G3/8. Kovová ovládací páka. Montáž zespodu – upevnění EASY FIX s centrovacím těsnícím kroužkem. Kartuše Ø 28 mm s keramickými disky. Integrovaný omezovač teplé vody. Životnost testována dle EN 817. Ochrana proti hluku DIN 4109, třída 1.

Varianty výrobku

Tonic II umyvadlová baterie bez odtokové garnitury, DN 15. Omezovač průtoku bez závislosti na tlaku vody (5 l/min).

Uvedené ceny jsou DPC bez DPH

Výrobky	Objednací číslo	Průtok při 3 barech	kg	Balení	Kč	EUR	
Umyvadlová baterie	**A6326AA**	5 l			7 720	297	R1
Varianty výrobku							
Umyvadlová baterie bez odtokové garnitury	**A6327AA**	5 l			7 330	282	R1

Provedení

AA Chrom

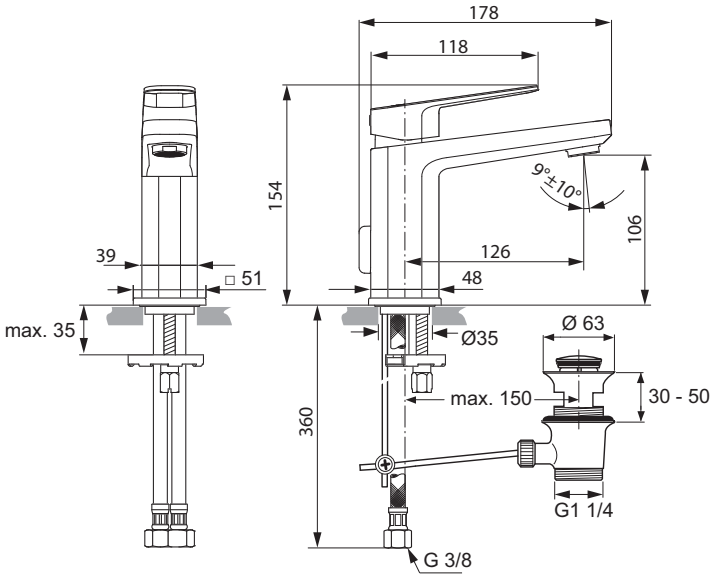

A 6326 ..

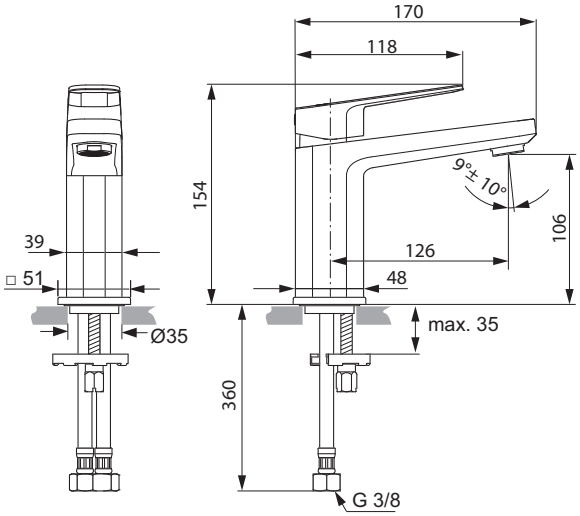

A 6327 ..

Výrobce si vyhrazuje právo na změny sortimentu, cen a technické specifikace. Pro instalaci výrobku jsou rozhodující rozměry uvedené v technických výkresech.

Popis výrobku

Tonic II umyvadlová baterie zvýšená s odtokovou garniturou G1 1/4, DN 15. Omezovač průtoku bez závislosti na tlaku vody (5 l/min). Nastavitelný směr proudu vody v úhlu 9° +/- 10°. Pevný vývod 135 mm. Výška vývodu 150 mm. Flexibilní hadice G3/8. Kovová ovládací páka – na pravé straně baterie. Montáž zespodu – upevnění EASY FIX s centrovacím těsnícím kroužkem. Kartuše Ø 28 mm s keramickými disky. Integrovaný omezovač teplé vody. Životnost testována dle EN 817. Ochrana proti hluku DIN 4109, třída 1.

Varianty výrobku

Tonic II umyvadlová baterie zvýšená bez odtokové garnitury, DN 15. Omezovač průtoku bez závislosti na tlaku vody (5 l/min).

Uvedené ceny jsou DPC bez DPH

Výrobky	Objednací číslo	Průtok při 3 barech	kg	Balení	Kč	EUR	
Umyvadlová baterie zvýšená	**A6332AA**	5 l			8 260	317	R1
Varianty výrobku							
Umyvadlová baterie zvýšená bez odtokové garnitury	**A6333AA**	5 l			7 870	303	R1

Provedení

AA Chrom

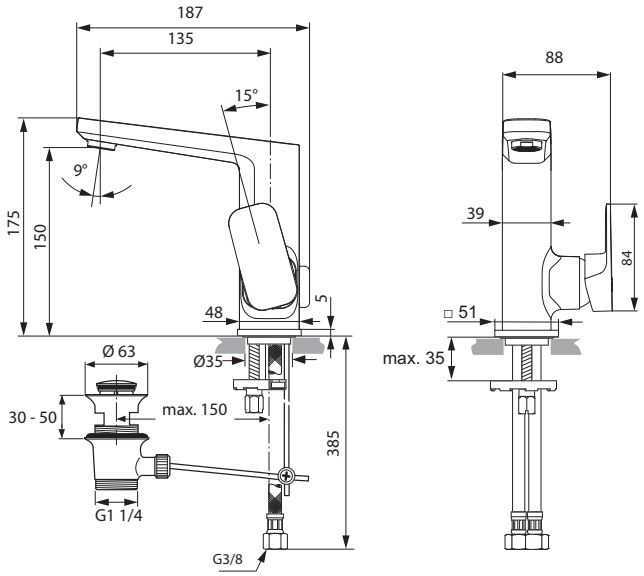

A 6332 ..

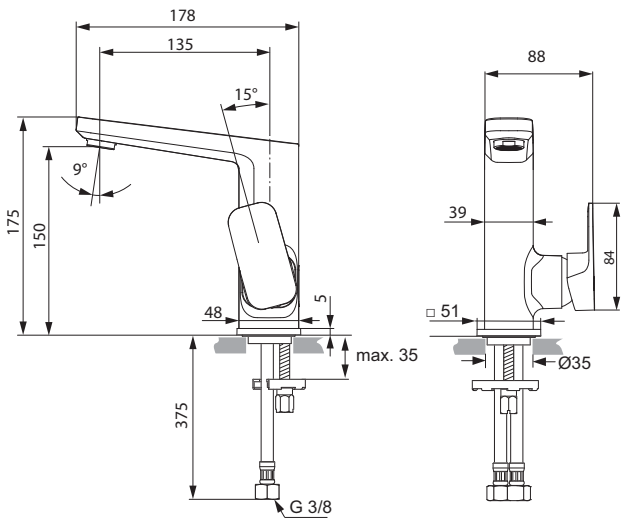

A 6333 ..

Popis výrobku

Tonic II umyvadlová baterie zvýšená s odtokovou garniturou G1 1/4, DN 15. Omezovač průtoku bez závislosti na tlaku vody (5 l/min). Nastavitelný směr proudu vody v úhlu 9° +/- 10°. Otočný vývod 120 mm. Výška vývodu 165 mm. Flexibilní hadice G3/8. Kovová ovládací páka – na pravé straně baterie. Montáž zespodu – upevnění EASY FIX s centrovacím těsnícím kroužkem. Kartuše Ø 28 mm s keramickými disky. Integrovaný omezovač teplé vody. Životnost testována dle EN 817. Ochrana proti hluku DIN 4109, třída 1.

Varianty výrobku

Tonic II umyvadlová baterie zvýšená bez odtokové garnitury, DN 15. Omezovač průtoku bez závislosti na tlaku vody (5 l/min).

Uvedené ceny jsou DPC bez DPH

Výrobky	Objednací číslo	Průtok při 3 barech	kg	Balení	Kč	EUR	
Umyvadlová baterie zvýšená, s otočným vývodem a s odtokovou garniturou	**A6448AA**	5 l			8 410	324	R1
Varianty výrobku							
Umyvadlová baterie zvýšená, s otočným vývodem, bez odtokové garnitury	**A6476AA**	5 l			7 980	307	R1

Provedení

AA Chrom

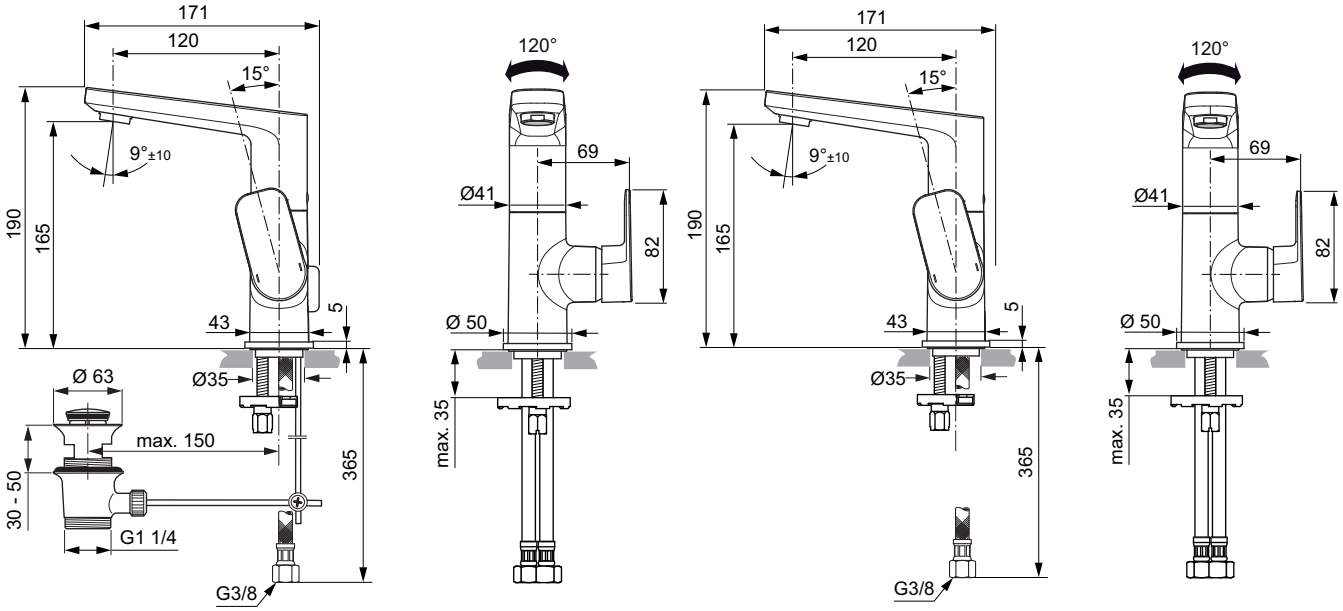

A6448..

A6476..

Výrobce si vyhrazuje právo na změny sortimentu, cen a technické specifikace. Pro instalaci výrobku jsou rozhodující rozměry uvedené v technických výkresech.

Popis výrobku

Tonic II umyvadlová baterie s vysokým vývodem s odtokovou garniturou G1 1/4, DN 15. Omezovač průtoku bez závislosti na tlaku vody (5 l/min). Nastavitelný směr proudu vody v úhlu 9° +/- 10°. Pevný vývod 160 mm. Výška vývodu 246 mm. Flexibilní hadice G3/8. Kovová ovládací páka. Montáž zespodu – upevnění EASY FIX s centrovacím těsnícím kroužkem. Kartuše Ø 28 mm s keramickými disky. Integrovaný omezovač teplé vody. Životnost testována dle EN 817. Ochrana proti hluku DIN 4109, třída 1.

Varianty výrobku

Tonic II umyvadlová baterie s vysokým vývodem bez odtokové garnitury, DN 15. Omezovač průtoku bez závislosti na tlaku vody (5 l/min).

Uvedené ceny jsou DPC bez DPH

Výrobky	Objednací číslo	Průtok při 3 barech	kg	Balení	Kč	EUR	
Umyvadlová baterie s vysokým vývodem	**A6328AA**	5 l			10 900	419	R1
Varianty výrobku							
Umyvadlová baterie s vysokým vývodem bez odtokové garnitury	**A6329AA**	5 l			10 500	404	R1

Provedení

AA Chrom

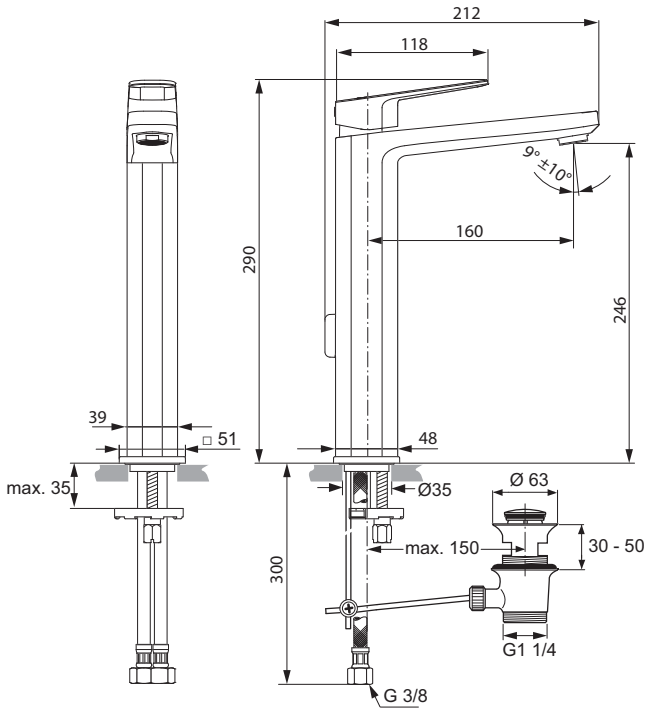

A 6328 ..

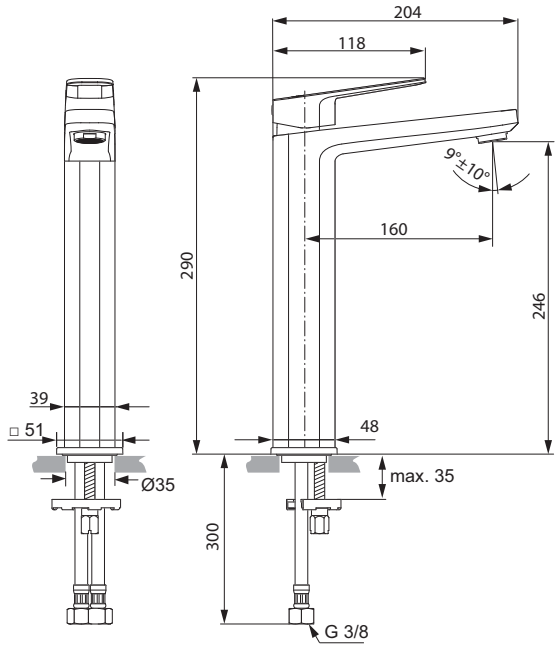

A 6329 ..

Popis výrobku

Tonic II umyvadlová baterie podomítková – díl 2 pro konečnou montáž. Omezovač průtoku bez závislosti na tlaku vody (5 l/min). Nastavitelný směr proudu vody v úhlu 15° +/- 10°. Pevný vývod 180 mm. Bez odtokové garnitury. Kovová ovládací páka. S kovovou obdélníkovou rozetou (193 mm x 83 mm). Balení obsahuje všechny pohlednové vrchní díly. Kartuše Ø47 mm s keramickými disky. Integrovaný omezovač teplé vody. Životnost testována dle EN 817. Ochrana proti hluku DIN 4109, třída 1.

Varianty výrobku

Tonic II umyvadlová baterie podomítková – díl 2 pro konečnou montáž. Omezovač průtoku bez závislosti na tlaku vody (5 l/min). Nastavitelný směr proudu vody v úhlu 15° +/- 10°. Pevný vývod 225 mm. Bez odtokové garnitury. Kovová ovládací páka. S kovovou obdélníkovou rozetou (193 mm x 83 mm). Balení obsahuje všechny pohlednové vrchní díly. Kartuše Ø47 mm s keramickými disky. Integrovaný omezovač teplé vody. Životnost testována dle EN 817. Ochrana proti hluku DIN 4109, třída 1.

Nezbytné příslušenství

Podomítkový díl 1 pro předmontáž pro umyvadlovou podomítkovou baterii (A5948NU). DN 15. Montážní hloubka: 49 – 66 mm. Životnost testována dle EN 817. Ochrana proti hluku DIN 4109, třída 1.

Volitelné příslušenství

Prodlužovací sada pro utopenou montáž, max 20 mm (F960866NU).

Uvedené ceny jsou DPC bez DPH

Výrobky	Objednací číslo	Průtok při 3 barech	kg	Balení	Kč	EUR	
Umyvadlová baterie podomítková - vývod 180 mm	**A6334AA**	5 l			8 790	338	R1
Varianty výrobku							
Umyvadlová baterie podomítková - vývod 225 mm	**A6335AA**	5 l			9 590	368	R1
Nezbytné příslušenství							
Podomítkový díl 1 pro umyvadlovou baterii	**A5948NU**				3 840	147	R2
Volitelné příslušenství							
Prodlužovací sada pro díl 2, pro utopenou montáž, max 20 mm	**F960866NU**				2 365	88	R3

Provedení

AA Chrom

NU Neutralní

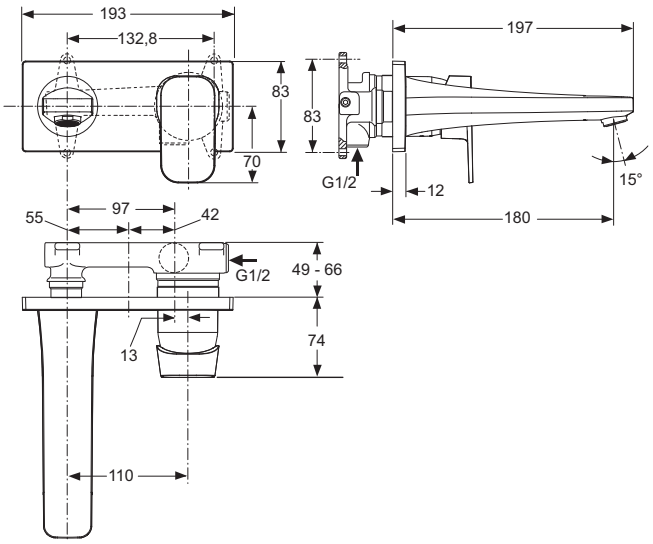

A6334..

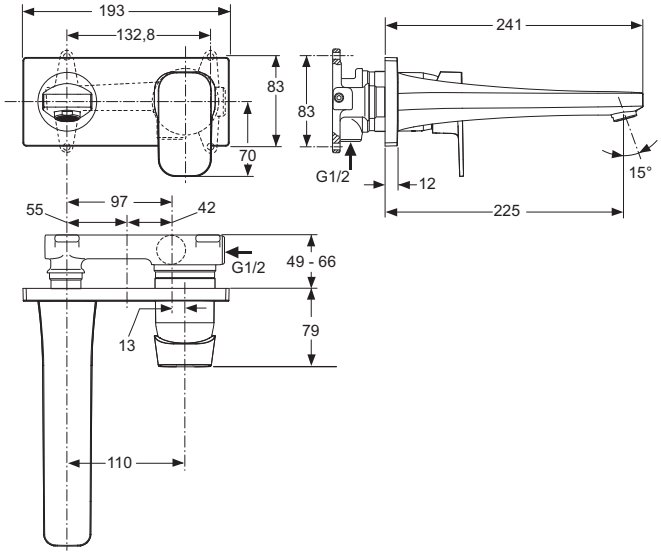

A6335..

Výrobce si vyhrazuje právo na změny sortimentu, cen a technické specifikace. Pro instalaci výrobku jsou rozhodující rozměry uvedené v technických výkresech.

Popis výrobku

Tonic II bidetová baterie s odtokovou garniturou G1 1/4, DN 15. Pevný vývod a úsporný kloubový perlátor – rozsah pohybu 5°± 20°. Vývod 121 mm. Výška vývodu 91 mm. S flexibilními hadicemi G3/8. Kovová ovládací páka. Montáž zespodu – upevnění EASY FIX s centrovacím těsnícím kroužkem. Kartuše Ø28 mm s keramickými disky. Rozsah otáčení páky 90°. Integrovaný omezovač teplé vody. Životnost testována dle EN 817. Ochrana proti hluku DIN 4109, třída 1.

Uvedené ceny jsou DPC bez DPH

Výrobky	Objednací číslo	Průtok při 3 barech	kg	Balení	Kč	EUR	
Bidetová baterie	**A6336AA**				8 510	327	R1

Provedení

AA Chrom

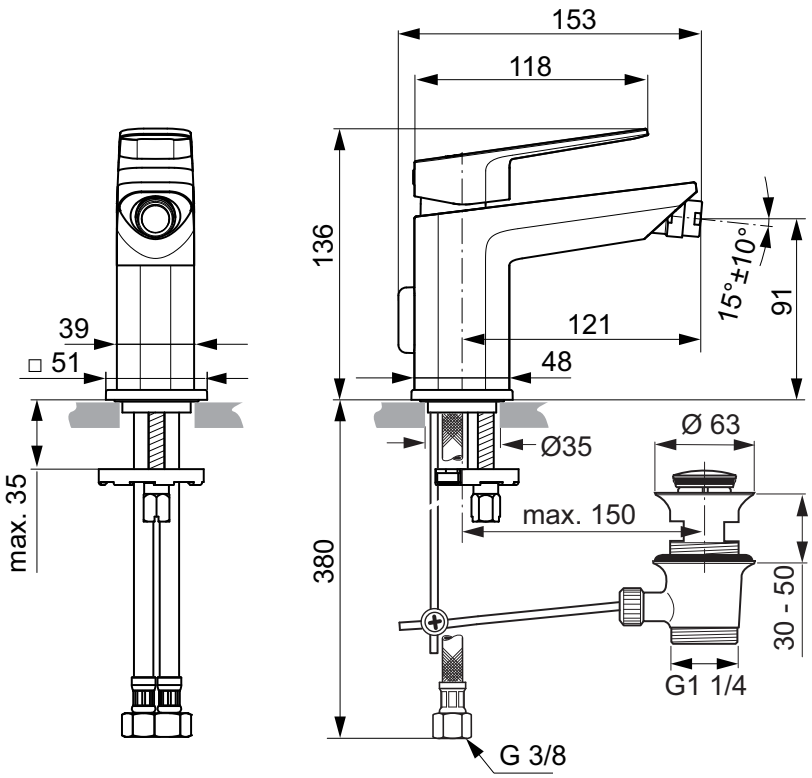

Popis výrobku

Tonic II vanová baterie nástěnná, DN 15. Se zařízením na zamezení zpětného toku. Vanový vývod 160 mm. S-přípojky s krytkou a nízkou hlučností (nastavitelné od 137–163 mm). Kovová ovládací páka. Automatický přepínač ze sprchy do vany. Multiport-kartuše s keramickými disky. Pivot kartuše z nerez oceli. Rozsah otáčení páky 120°. Integrovaný omezovač teplé vody. Životnost testována dle EN 817. Ochrana proti hluku DIN 4109, třída 1.

Tonic II sprchová baterie nástěnná, DN 15. Se zařízením na zamezení zpětného toku. Vývod pro sprchovou hadici 70 mm. S-přípojky s krytkou a nízkou hlučností (nastavitelné od 137–163 mm). Kovová ovládací páka. Multiport-kartuše s keramickými disky. Pivot kartuše z nerez oceli. Rozsah otáčení páky 120°. Integrovaný omezovač teplé vody. Životnost testována dle EN 817. Ochrana proti hluku DIN 4109, třída 1.

Uvedené ceny jsou DPC bez DPH

Výrobky	Objednací číslo	Průtok při 3 barech	kg	Balení	Kč	EUR	
Sprchová baterie nástěnná	**A6337AA**	23 l			9 060	348	R1
Vanová baterie nástěnná	**A6338AA**	22 l			10 380	399	R1

Provedení

AA Chrom

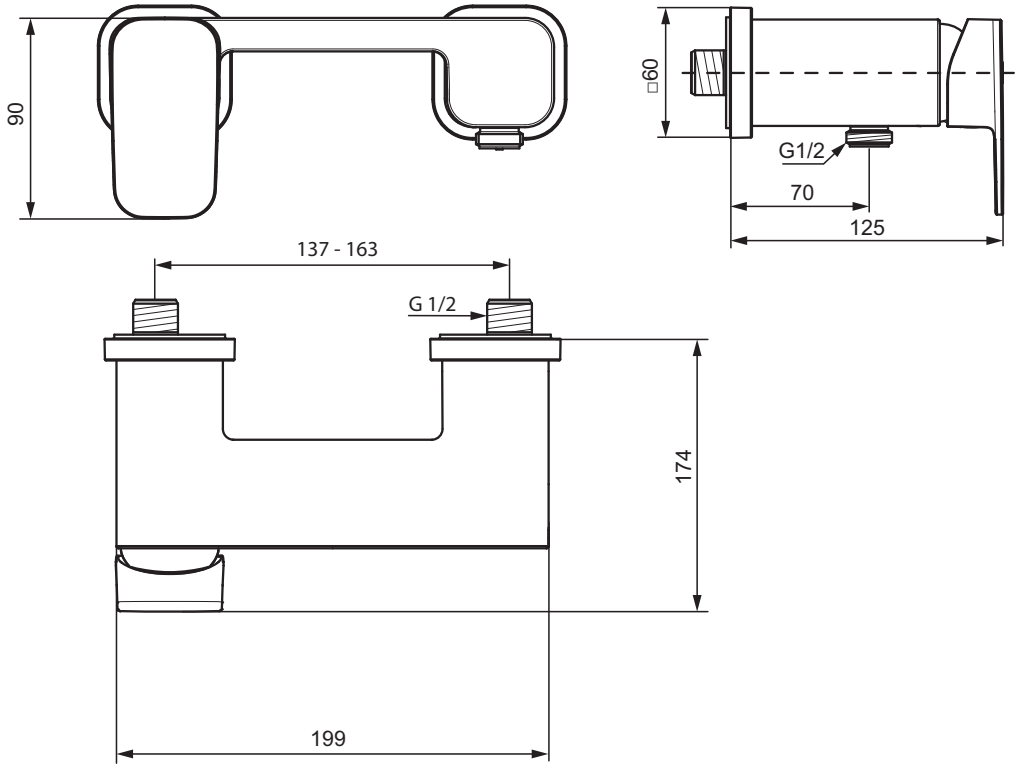

A 6337 ..

Výrobce si vyhrazuje právo na změny sortimentu, cen a technické specifikace. Pro instalaci výrobku jsou rozhodující rozměry uvedené v technických výkresech.

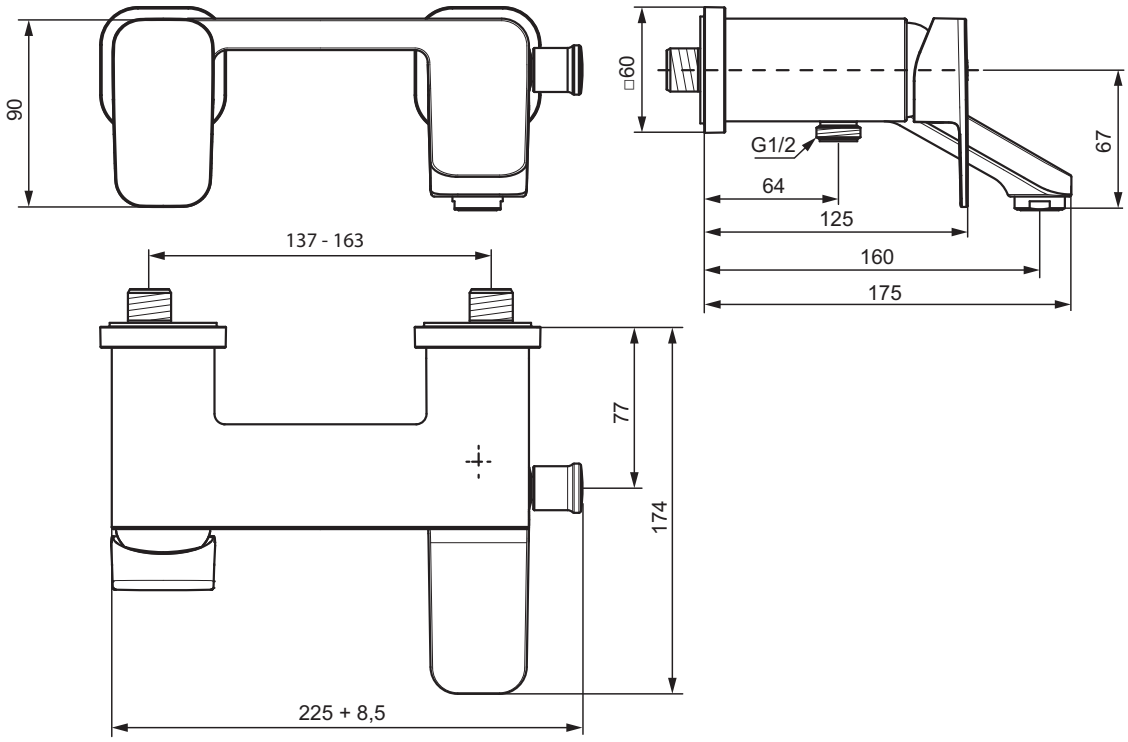

A 6338 ..

Popis výrobku

Tonic II vanová baterie podomítková – díl 2 pro konečnou montáž. Všechny pohledové díly. Kovová ovládací páka. Kovová ultraplochá rozeta 163 x 163 mm. S automatickým přepínáním ze sprchy do vany. Kartuše CLICK Ø47mm s keramickými disky. Integrovaný omezovač teplé vody a ECO funkce. Těsnicí systém DICHT-FIX. Životnost testována dle EN 817. Ochrana proti hluku DIN 4109, třída 1.

Tonic II sprchová baterie podomítková – díl 2 pro konečnou montáž. Všechny vrchní díly. Kovová ovládací páka. Kovová ultraplochá rozeta 163 x 163 mm. Kartuše CLICK Ø47mm s keramickými disky. Integrovaný omezovač teplé vody a ECO funkce. Těsnicí systém DICHT-FIX. Životnost testována dle EN 817. Ochrana proti hluku DIN 4109, třída 1.

Nezbytné příslušenství

Univerzální podomítkový díl 1 EASY-Box pro předmontáž pro vanové, sprchové a termostatické baterie (A1000NU). Příslušenství viz strana 598.

Uvedené ceny jsou DPC bez DPH

Výrobky	Objednací číslo	Průtok při 3 barech	kg	Balení	Kč	EUR	
Sprchová baterie podomítková, díl 2	**A6339AA**	30 l			8 000	307	R1
Vanová baterie podomítková, díl 2	**A6340AA**	30 l			9 860	379	R1
Nezbytné příslušenství							
Univerzální podomítkový díl 1 EASY-Box pro vanové a sprchové baterie	**A1000NU**	26/24 l			1 980	76	R2

Provedení

AA Chrom

NU Neutralní

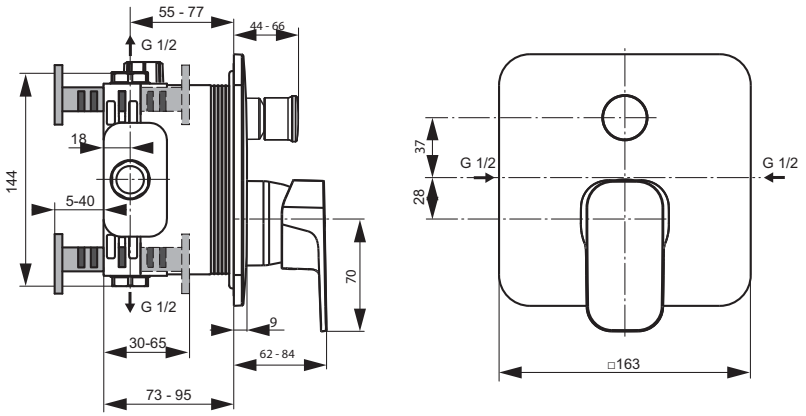

A 6340 ..

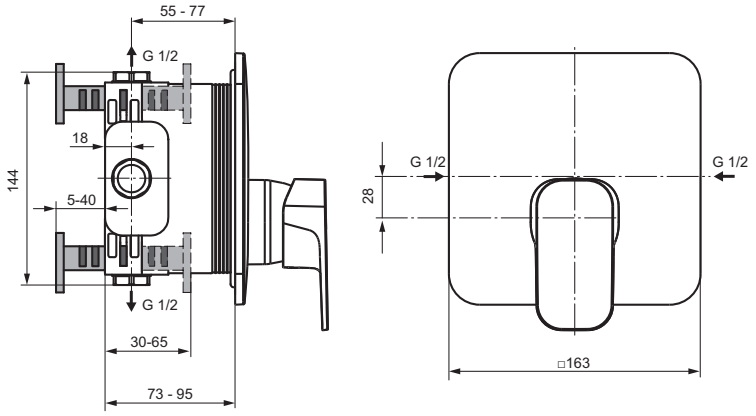

A 6339 ..

Výrobce si vyhrazuje právo na změny sortimentu, cen a technické specifikace. Pro instalaci výrobku jsou rozhodující rozměry uvedené v technických výkresech.

Popis výrobku

Tonic II vanová termostatická baterie podomítková – díl 2 pro konečnou montáž. Všechny pohledové díly. Se zařízením na zamezení zpětného toku. Kovová ultraplochá rozeta 163 x 163 mm. Termostatická kartuše s roztažitelnou voskovou součástkou. Přepínání pomocí 2-cestného uzavíracího ventilu (vana/sprcha). Funkce Anti-Kalk (zamezuje usazování vodního kamene). Těsnicí systém DICHT-FIX (samostatné těsnění každého otvoru pro optimální ochranu proti vlhkosti a vodě). Integrovaný omezovač teplé vody s ECO funkcí. Životnost testována dle EN 1111. Ochrana proti hluku DIN 4109, třída 1.

Tonic II sprchová termostatická baterie podomítková – díl 2 pro konečnou montáž. Všechny pohledové díly. Se zařízením na zamezení zpětného toku. Kovová ultraplochá rozeta 163 x 163 mm. Termostatická kartuše s roztažitelnou voskovou součástkou. Funkce Anti-Kalk (zamezuje usazování vodního kamene). Těsnicí systém DICHT-FIX (samostatné těsnění každého otvoru pro optimální ochranu proti vlhkosti a vodě). Integrovaný omezovač teploty. Životnost testována dle EN 1111. Ochrana proti hluku DIN 4109, třída 1.

Nezbytné příslušenství

Univerzální podomítkový díl 1 EASY-Box pro předmontáž pro vanové, sprchové a termostatické baterie (A1000NU). Příslušenství viz strana 598.

Uvedené ceny jsou DPC bez DPH

Výrobky	Objednací číslo	Průtok při 3 barech	kg	Balení	Kč	EUR	
Sprchová termostatická baterie podomítková, díl 2	**A6344AA**				11 970	460	R1
Vanová termostatická baterie podomítková, díl 2	**A6345AA**				13 040	501	R1
Nezbytné příslušenství							
Univerzální podomítkový díl 1 EASY-Box pro vanové a sprchové baterie	**A1000NU**	26/24 l			1 980	76	R2

Provedení

AA Chrom

NU Neutralní

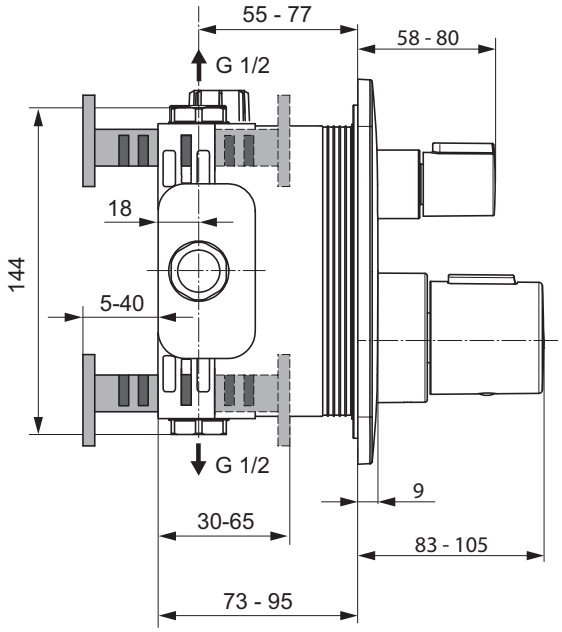

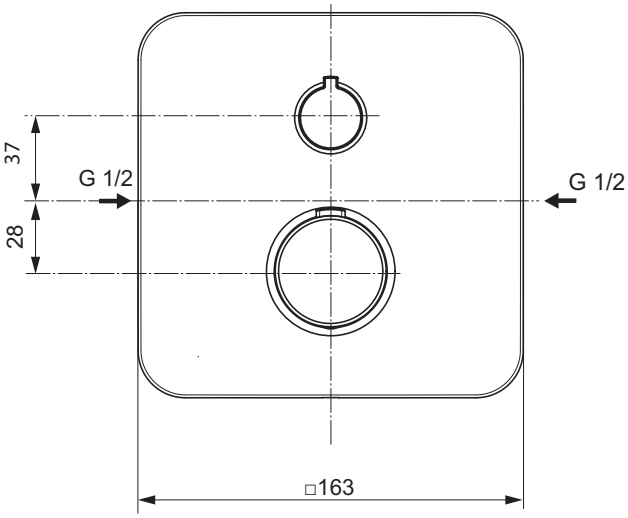

Popis výrobku

Tonic II vanová 3-otvorová baterie, DN 15 pro montáž na okraj vany. S vanovým vývodem. Integrovaný přepínač mezi ruční sprchou a napouštěním vany. Vývod 220 mm. 1-funkční ruční sprcha (8l/min) s flexibilní sprchovou hadicí 1750 mm. Kovová ovládací páka s rozsahem otáčení 120°. Multiport kartuše Ø40 mm s keramickými disky. Integrovaný omezovač teplé vody. Životnost testována dle EN 817. Ochrana proti hluku DIN 4109, třída 1.

Varianty výrobku

Tonic II vanová 3-otvorová baterie, DN 15 pro montáž na okraj vany. Bez vanového vývodu. Integrovaný přepínač mezi ruční sprchou a napouštěním vany. 1-funkční ruční sprcha (8l/min) s flexibilní sprchovou hadicí 1750 mm. Kovová ovládací páka s rozsahem otáčení 120°. Multiport kartuše Ø40 mm s keramickými disky. Integrovaný omezovač teplé vody. Životnost testována dle EN 817. Ochrana proti hluku DIN 4109, třída 1.

Doporučené příslušenství

Montážní deska pro instalaci vanové baterie na okraj vany (A1009NU).
Montážní rám pro instalaci vanové baterie na okraj vany (A1010NU).
Záchytná nádoba pro instalaci vanové baterie na okraj vany (A1011NU).

Uvedené ceny jsou DPC bez DPH

Výrobky	Objednací číslo	Průtok při 3 barech	kg	Balení	Kč	EUR	
3-otvorová vanová baterie s vanovým vývodem	**A6348AA**				23 950	921	R1
Varianty výrobku							
3-otvorová vanová baterie bez vanového vývodu	**A6349AA**				22 630	870	R1
Doporučené příslušenství							
Montážní deska	**A1009NU**				5 010	192	R1
Montážní rám	**A1010NU**				9 690	372	R1
Záchytná nádoba	**A1011NU**				4 950	190	R1

Provedení

AA Chrom
NU Neutralní

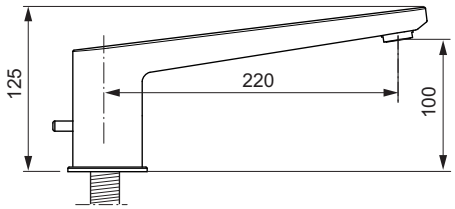

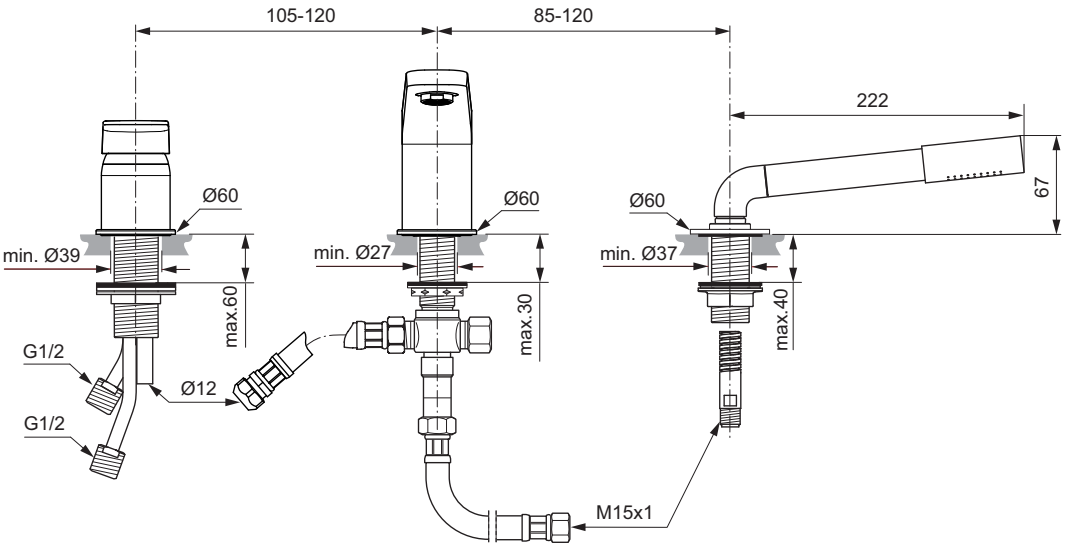

A6348..

Výrobce si vyhrazuje právo na změny sortimentu, cen a technické specifikace. Pro instalaci výrobku jsou rozhodující rozměry uvedené v technických výkresech.

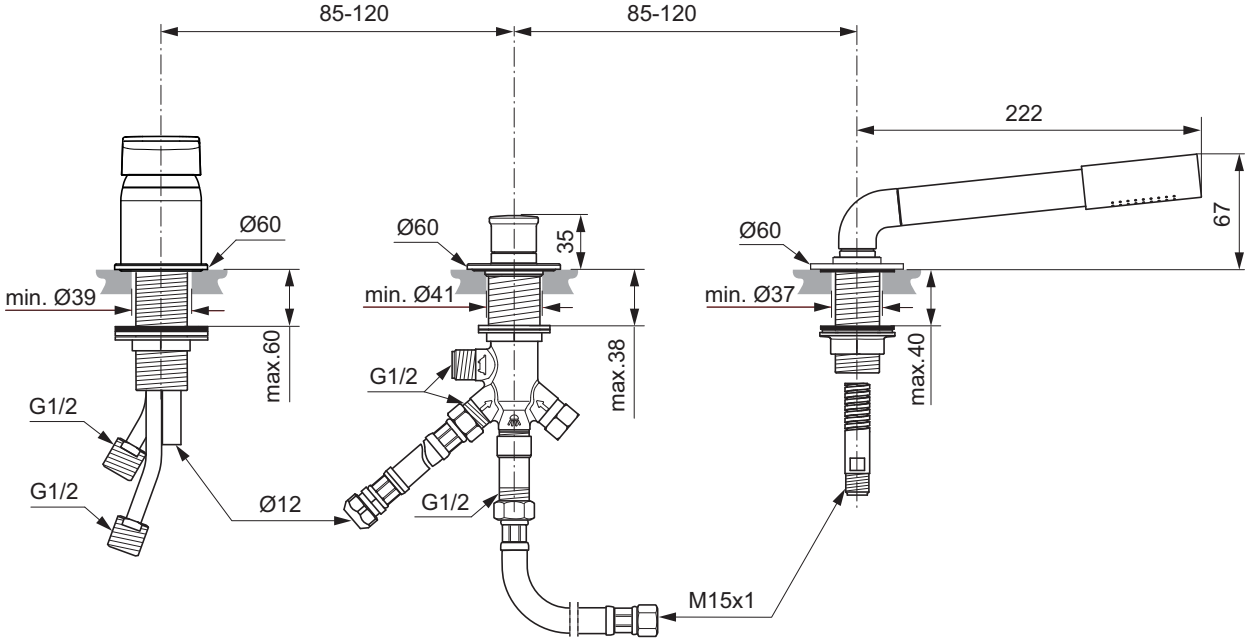
85-120
85-120
222
Ø60
Ø60
Ø60
35
67
min. Ø39
min. Ø41
min. Ø37
max.60
max.38
max.40
G1/2
G1/2
G1/2
G1/2
Ø12
M15x1

A6349..

Popis výrobku

Tonic II vanová baterie volně stojící DN 15 včetně sprchového příslušenství (sprchová hlavice 8l/min, sprchová hadice IdealFlex 1250 mm) . Pevný vývod a skrytý perlátor. Vývod 220 mm. Výška vývodu 786-866 mm. Kovová ovládací páka. Automatický přepínač ze sprchy do vany. Multiport kartuše Ø40 mm s keramickými disky. Pivot kartuše z nerez oceli. Integrovaný omezovač teplé vody. Životnost testována dle EN 817. Ochrana proti hluku DIN 4109, třída 1.

Nezbytné příslušenství

Skrytý díl pro zabudování do podlahy pro volně stojící vanovou baterii (A6133NU).

Uvedené ceny jsou DPC bez DPH

Výrobky	Objednací číslo	Průtok při 3 barech	kg	Balení	Kč	EUR	
Vanová baterie volně stojící	**A6347AA**	21 l			37 030	1 424	R1
Nezbytné příslušenství							
Skrytý díl pro zabudování do podlahy	**A6133NU**				15 040	578	R1

Provedení

AA Chrom

NU Neutralní

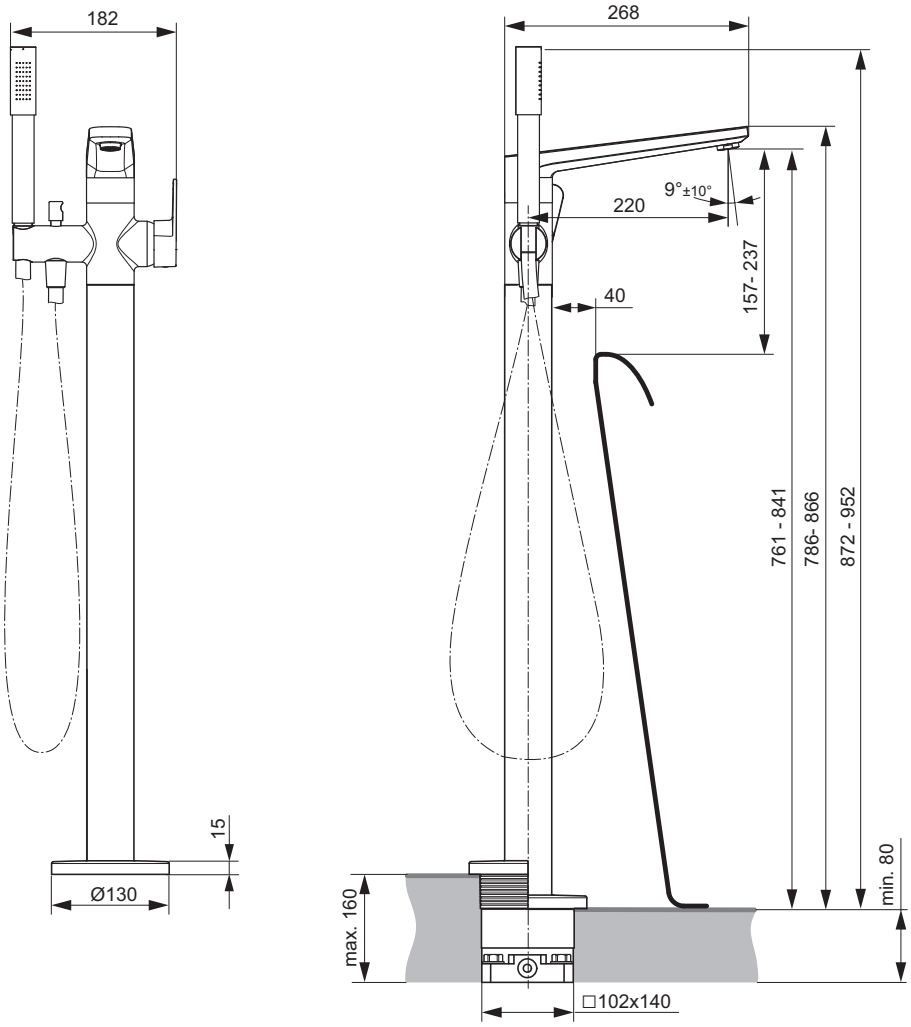

Výrobce si vyhrazuje právo na změny sortimentu, cen a technické specifikace. Pro instalaci výrobku jsou rozhodující rozměry uvedené v technických výkresech.

Podomítkové díly

na straně 598

EASY-Box představuje nové pojetí univerzálního dílu 1, který je možné použít nejen ke všem vanovým a sprchovým podomítkovým bateriím, ale i k termostatům Ideal Standard. Tato nová technologie vyvinutá odborníky ze společnosti Ideal Standard nejen usnadňuje přípravu montáže pro instalatéry, ale také nabízí téměř ideální řešení pro všechny typy podomítkových baterií. Díky jednoduché montáži, univerzálnosti a flexibilitě splní nový EASY-Box opravdu všechny vaše náročné požadavky. Je v souladu s normou ČSN EN 1717 (ochrana proti znečištění rozvodů pitné vody) a vyhovuje také normě DIN 4109 (zvuková izolace ve výškových budovách) týkající se ochrany proti hluku – třída I.

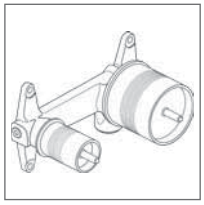

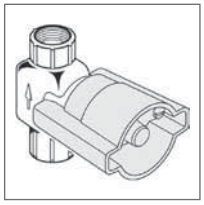
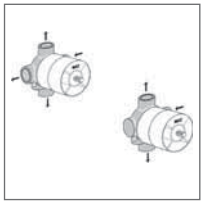

Popis výrobku

EASY-Box univerzální podomítkový díl 1 pro předmontáž pro vanové, sprchové a termostatické baterie. Pro všechny typy montáže (montáž do stěny, na stěnu, před stěnu a montáž na podpěrné systémy). Skládá se z: 4 úchytné nástavce s upevňovacím systémem (FAST-FIX), přečnívající přípojky G1/2, proplachovací díl, těsnicí kroužek a montážní návod. Montáž přímo nebo s nastavitelnou výškou. Celková hloubka 73 – 95 mm. Nastavitelná hloubka 5 – 40 mm. Ochrana proti hluku DIN 4109, třída 1.

Podomítkový díl 1 EASY-Box je použitelný pouze v kombinaci s dílem 2 podomítkových baterií.

Doporučené příslušenství

Prodloužení pro pákové a termostatické podomítkové baterie díl 2 – pro hlubokou montáž 20 mm (A960704NU).
Prodloužení pro pákové a termostatické podomítkové baterie díl 2 – pro hlubokou montáž 40 mm (A962476NU).
Zpětné ventily (A960706NU).
Kartuše back to back pro pákové podomítkové baterie – při obrácené instalaci (A963462NU).
Kartuše back to back pro termostatické podomítkové baterie – při obrácené instalaci (A963606NU).
Kruhový distanční rámeček Ø163 mm pro pákové a termostatické podomítkové baterie díl 2 – pro mělkou montáž 20 mm (A960705AA).
Čtvercový distanční rámeček 157 x 157 mm pro pákové a termostatické podomítkové baterie díl 2 – pro mělkou montáž 20 mm (A962475AA).
Kruhový distanční rámeček Ø163 mm včetně krytky Ø163 mm – pro sprchové pákové podomítkové baterie díl 2 s rozetou Ø157 mm – pro mělkou montáž 20 mm (A962465AA).
Kruhový distanční rámeček Ø163 mm včetně krytky Ø163 mm – pro vanové pákové podomítkové baterie a jednocestný termostat díl 2 s rozetou Ø157 mm – pro mělkou montáž 20 mm (A962464AA).
Kruhový distanční rámeček Ø163 mm včetně krytky Ø163 mm – pro vanové termostatické podomítkové baterie díl 2 s rozetou Ø157 mm – pro mělkou montáž 20 mm (A962485AA).

Uvedené ceny jsou DPC bez DPH

Výrobky	Objednací číslo	Průtok při 3 barech	kg	Balení	Kč	EUR	
Univerzální podomítkový díl 1 EASY-Box pro vanové a sprchové baterie	**A1000NU**	26/24 l			1 980	76	R2
Doporučené příslušenství							
Prodloužení pro hlubokou montáž (20 mm)	**A960704NU**				2 070	80	R3
Kruhový distanční rámeček Ø163 mm pro pákové a termostatické podomítk. baterie - pro mělkou montáž (20 mm)	**A960705AA**				3 840	148	R3
Zpětné ventily	**A960706NU**				1 350	52	R3
Kruhový distanční rámeček Ø163 mm včetně krytky Ø163 mm - pro vanové pákové podom. baterie a jednocestný termostat s rozetou Ø157 mm - pro mělkou montáž (20 mm)	**A962464AA**				3 840	148	R3
Kruhový distanční rámeček Ø163 mm včetně krytky Ø163 mm - pro sprchové pákové podom. baterie s rozetou Ø157 mm - pro mělkou montáž (20 mm)	**A962465AA**				3 840	148	R3
Čtvercový distanční rámeček 157x157 mm pro pákové a termostatické podomítk. baterie - pro mělkou montáž (20 mm)	**A962475AA**				5 890	227	R3
Prodloužení pro hlubokou montáž (40 mm)	**A962476NU**				3 060	118	R3
Kruhový distanční rámeček Ø163 mm včetně krytky Ø163 mm - pro vanové termostatické podom. baterie s rozetou Ø157 mm - pro mělkou montáž (20 mm)	**A962485AA**				3 890	150	R3
Kartuše back to back pro pákové baterie (při obrácené instalaci)	**A963462NU**				1 350	52	R3
Kartuše back to back pro termostatické baterie (přiobrácené instalaci)	**A963606NU**				5 960	229	R3

Provedení

AA Chrom
NU Neutralní

Výrobce si vyhrazuje právo na změny sortimentu, cen a technické specifikace. Pro instalaci výrobku jsou rozhodující rozměry uvedené v technických výkresech.

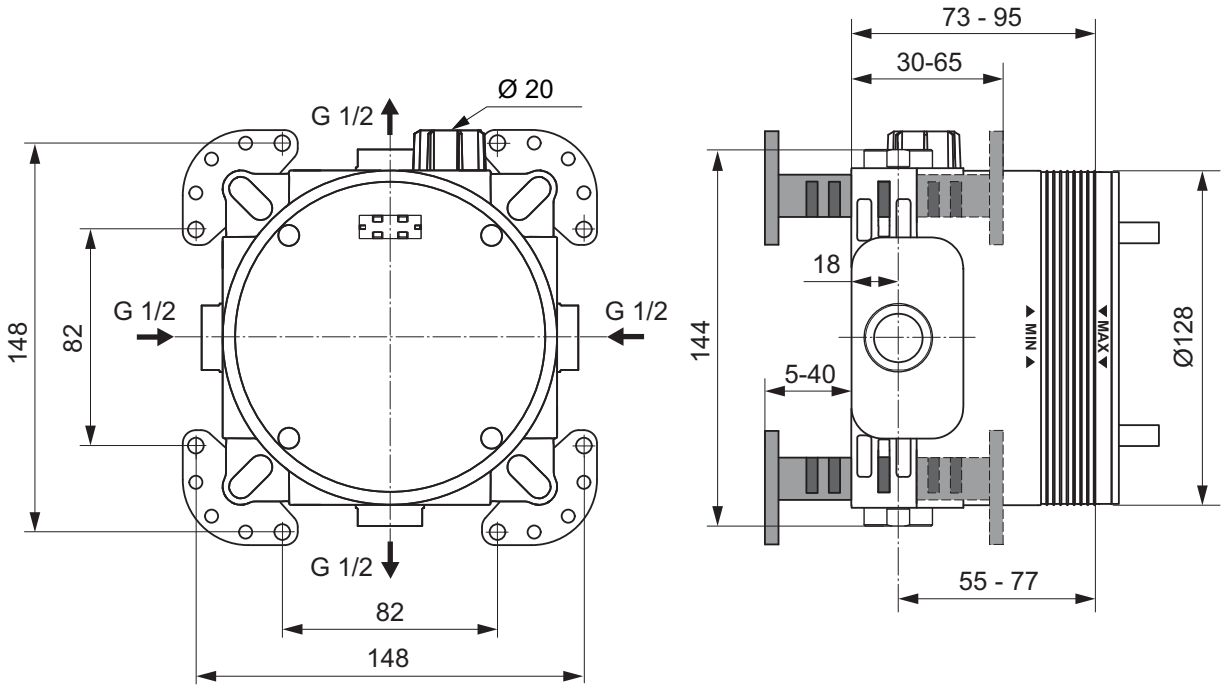

Výrobce si vyhrazuje právo na změny sortimentu, cen a technické specifikace. Pro instalaci výrobku jsou rozhodující rozměry uvedené v technických výkresech.

Podomítkový díl 1 pro umyvadlovou podomítkovou baterii

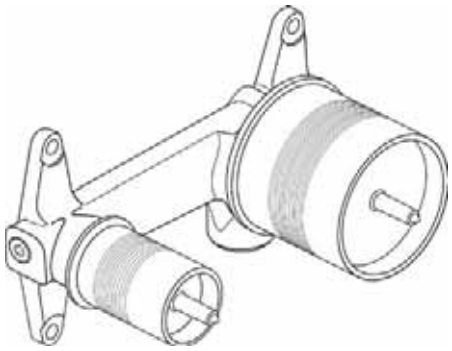

Popis výrobku
Podomítkový díl 1 pro předmontáž pro umyvadlové podomítkové baterie, DN 15.

Volitelné příslušenství
Prodlužovací sada pro díl 2, pro utopenou montáž, max 20 mm (F960866NU).

Uvedené ceny jsou DPC bez DPH

Výrobky	Objednací číslo	Průtok při 3 barech	kg	Balení	Kč	EUR	
Podomítkový díl 1 pro umyvadlovou baterii podomítkovou	**A5948NU**				3 840	147	R2
Volitelné příslušenství							
Prodlužovací sada pro díl 2, pro utopenou montáž, max 20 mm	**F960866NU**				2 365	88	R3

Provedení
NU Neutralní

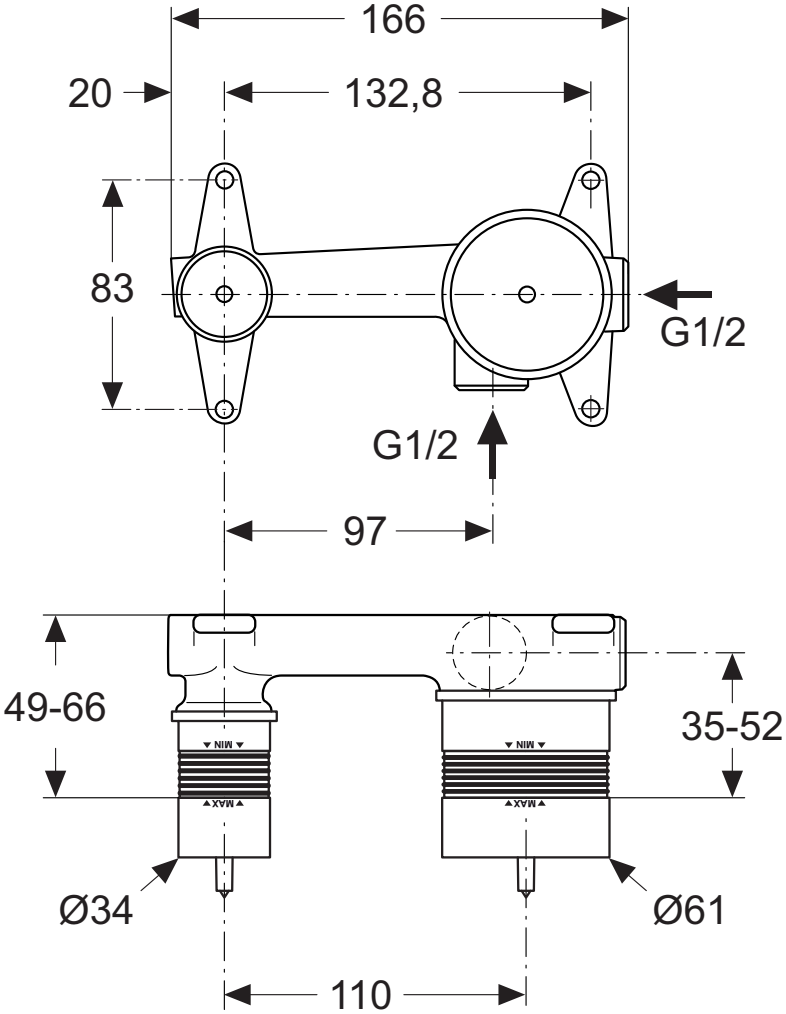

Výrobce si vyhrazuje právo na změny sortimentu, cen a technické specifikace. Pro instalaci výrobku jsou rozhodující rozměry uvedené v technických výkresech.

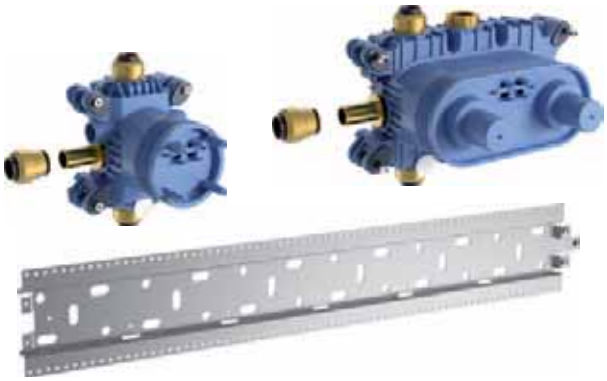

Popis výrobku

Archimodule termostatický podomítkový díl 1 včetně montážní lišty 600 mm. Boční uzavírací ventily. Zařízení na zamezení zpětného toku. Pro podomítkovou instalaci nebo pro předmontáž do hrubé stavby. Komplet s instalační šablonou a proplachovacím dílem. Vhodný pro Archimodule ventily pro ovládání průtoku a teploty – díly 2. Přečnívající přípojky G1/2. Odolný proti uvolňování zinku „DZR". Přímé připevnění nebo nastavitelná hloubka montáže. Celková hloubka 78 – 95 mm. Ochrana proti hluku DIN 4109, třída 1.

Archimodule univerzální podmítkový díl 1. Pro podomítkovou instalaci nebo pro předmontáž do hrubé stavby. Komplet s instalační šablonou a proplachovacím dílem. Vhodný pro Archimodule – díly 2 (mimo termostatický díl). Přečnívající přípojky G1/2. Odolný proti uvolňování zinku „DZR". Přímé připevnění nebo nastavitelná hloubka montáže. Celková hloubka 78 – 95 mm. Ochrana proti hluku DIN 4109, třída 1.

Doporučené příslušenství

Archimodule montážní lišta 600 mm. Doporučeno pro montáž termostatického podomítkového dílu 1 (A1500NU) univerzálního podomítkového dílu 1 (A1501NU) (A1503NU).
Upevňovací set pro montážní lištu (A963713NU).
Proplachovací zařízení pro termostatickou jednotku (A963723NU).

Uvedené ceny jsou DPC bez DPH

Výrobky	Objednací číslo	Průtok při 3 barech	kg	Balení	Kč	EUR	
Termostatický podomítkový díl 1	**A1500NU**				9 460	364	R1
Univerzální podomítkový díl 1	**A1501NU**				2 890	111	R1
Doporučené příslušenství							
Montážní lišta 600 mm	**A1503NU**				1 260	48	R1
Upevňovací set pro montážní systém	**A963713NU**				1 310	50	R1
Proplachovací zařízení	**A963723NU**				2 630	101	R1

Provedení

NU Neutralní

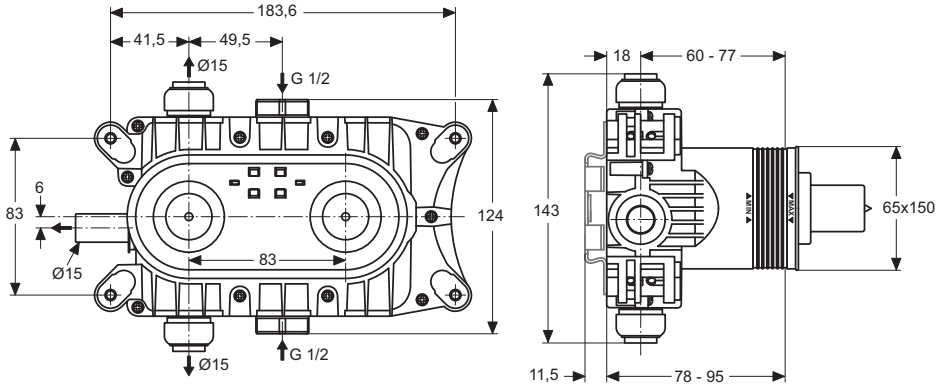

A1500NU

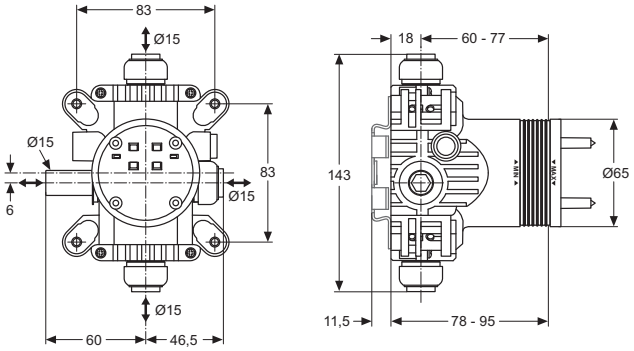

A1501NU

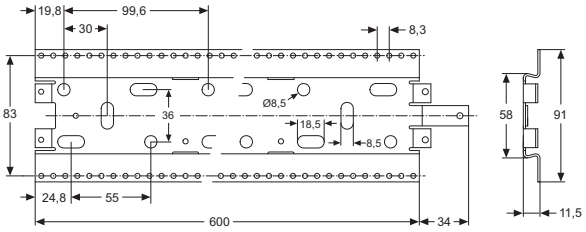

A1503NU

Podomítkový díl 1 pro ventil

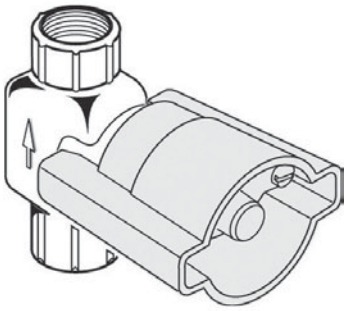

Popis výrobku

Podomítkový ventil 1 pro předmontáž pro ventil DN 15. S keramickou nebo gumovou vrchní částí. Životnost testována dle EN 817. Ochrana proti hluku DIN 4109, třída 1.

Podomítkový díl 1 je použitelný pouze v kombinaci s dílem 2 ventilu CeraTherm.

Uvedené ceny jsou DPC bez DPH

Výrobky	Objednací číslo	Průtok při 3 barech	kg	Balení	Kč	EUR	
Podomítkový díl 1 s keramickou vrchní částí G1/2	**A2356NU**				980	38	R2
Podomítkový díl 1 s pryžovou vrchní částí G3/4	**A2359NU**				1 080	42	R2

Provedení

NU Neutralní

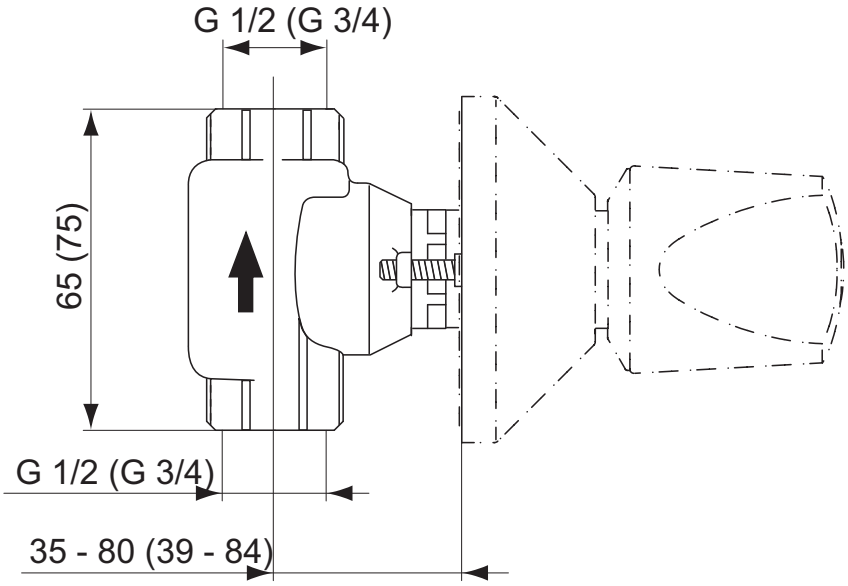

Výrobce si vyhrazuje právo na změny sortimentu, cen a technické specifikace. Pro instalaci výrobku jsou rozhodující rozměry uvedené v technických výkresech.

Podomítkový díl 1 pro vícecestný ventil

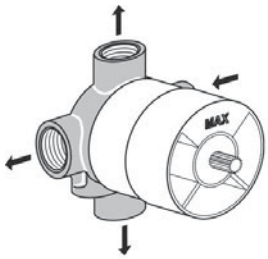

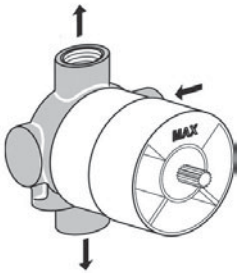

Popis výrobku

Podomítkový díl 1 pro čtyřcestný ventil 4/3. Závitové připojení G1/2. Instalační hloubka 41 do 66 mm. 1 vstup a 3 výstupy. Ochrana proti hluku DIN 4109, třída 1.

Podomítkový díl 1 pro třícestný ventil 3/2. Závitové připojení G1/2. Instalační hloubka 41 do 66 mm. 1 vstup a 2 výstupy. Ochrana proti hluku DIN 4109, třída 1.

Podomítkový díl 1 pro čtyřcestné 4/3 a třícestné 3/2 ventily je použitelný v kombinaci s následujícími díly 2 vícecestných ventilů: Venice a Moments.

Volitelné příslušenství

Prodlužovací sada 20 mm pro vícecestné ventily (A963554NU).

Uvedené ceny jsou DPC bez DPH

Výrobky	Objednací číslo	Průtok při 3 barech	kg	Balení	Kč	EUR	
Podomítkový díl 1 pro vícecestné ventily 4/3	**A2391NU**				3 020	116	R2
Podomítkový díl 1 pro vícecestné ventily 3/2	**A2393NU**				3 020	116	R2
Volitelné příslušenství							
Prodlužovací sada 20 mm pro vícecestné ventily	**A963554NU**				1 100	41	R3

Provedení

NU Neutralní

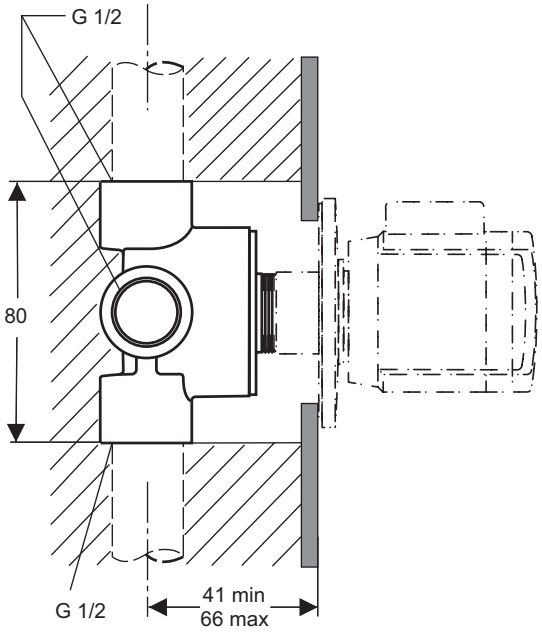

A2391 ..

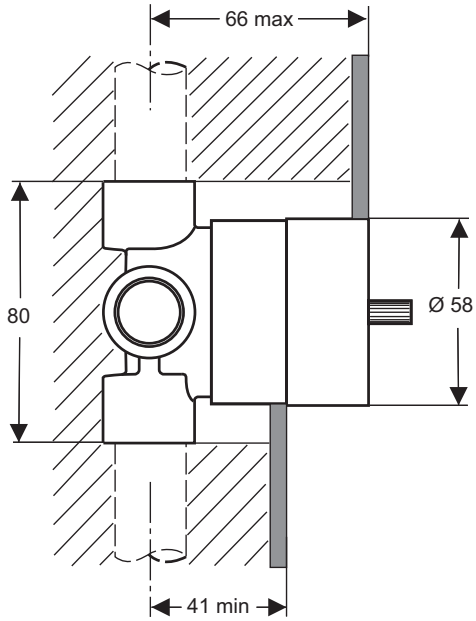

A2393 ..

Bidetová sprška
na straně 605

Ovládací páky k bateriím
na straně 606

Doplňující sortiment
na straně 608

Výrobce si vyhrazuje právo na změny sortimentu, cen a technické specifikace. Pro instalaci výrobku jsou rozhodující rozměry uvedené v technických výkresech.

Popis výrobku

Ideal Spray bidetová sprška kovová, vč. sprchové hadice 1250 mm a pevného držáku.

Doporučené příslušenství

Díl pro připojení sprchy (B9448AA)

Univerzální podomítkový díl 1 EASY-Box pro vanové a sprchové baterie (A1000NU)

Sprchová baterie podomítková, díl 2, (A6724AA)

Uvedené ceny jsou DPC bez DPH

Výrobky	Objednací číslo	Průtok při 3 barech	kg	Balení	Kč	EUR	
Bidetová sprška	**B0011AA**				1 590	61	R1
Doporučené příslušenství							
Díl pro připojení sprchy	**B9448AA**				910	35	R1
Univerzální podomítkový díl 1 EASY-Box pro vanové a sprchové baterie	**A1000NU**	26 l / 24 l			1 980	76	R2
Sprchová baterie podomítková, díl 2	**A6724AA**	25 l			2 890	111	R2

Provedení

NU Neutralní

AA Chrom

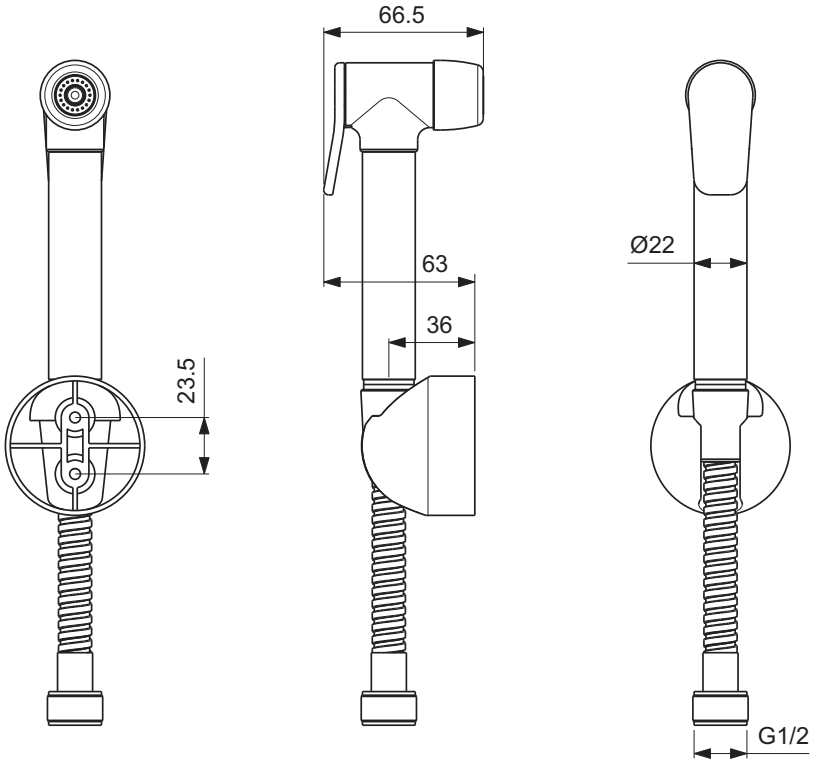

Výrobce si vyhrazuje právo na změny sortimentu, cen a technické specifikace. Pro instalaci výrobku jsou rozhodující rozměry uvedené v technických výkresech.

Popis výrobku

CeraPlus ovládací páka kovová 140 mm. Kompatibilní s CLICK-kartušemi Ø47 mm.

CeraPlus ovládací páka kovová 170 mm. Kompatibilní s CLICK-kartušemi Ø47 mm.

CeraPlus ovládací páka kovová 204 mm. Kompatibilní s CLICK-kartušemi Ø47 mm.

Uvedené ceny jsou DPC bez DPH

Výrobky	Objednací číslo	Průtok při 3 barech	kg	Balení	Kč	EUR	
Ovládací páka 140 mm	**B9469AA**				620	24	R2
Ovládací páka 170 mm	**B9470AA**				810	31	R2
Ovládací páka 204 mm	**B9471AA**				1 040	40	R2

Provedení

AA Chrom

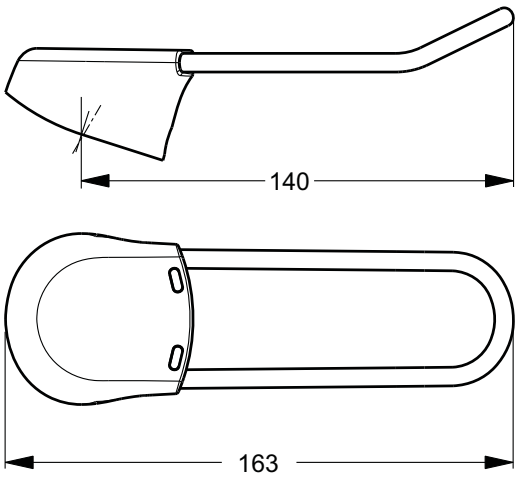

A9469..

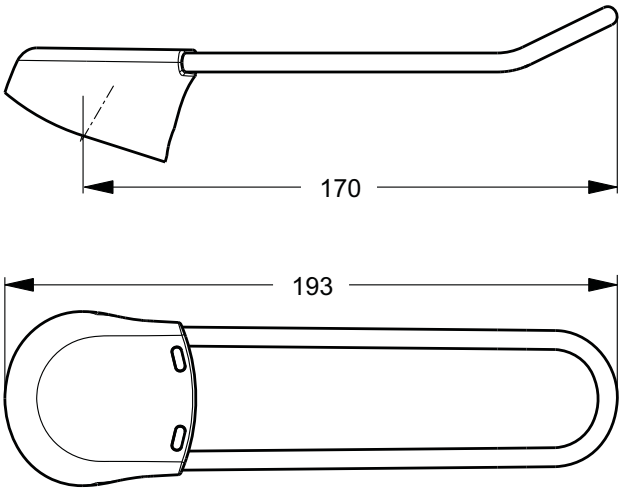

A9470..

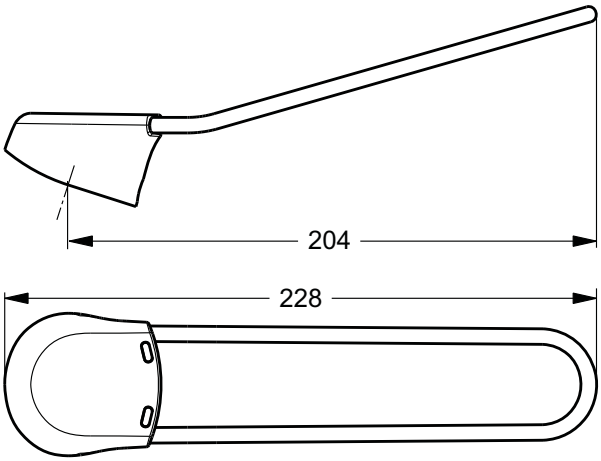

A9471..

Výrobce si vyhrazuje právo na změny sortimentu, cen a technické specifikace. Pro instalaci výrobku jsou rozhodující rozměry uvedené v technických výkresech.

Popis výrobku

Retta ovládací páka kovová 140 mm. Kompatibilní s CLICK-kartušemi Ø47 mm.

Ceraplan III ovládací páka kovová 183 mm. Kompatibilní s CLICK-kartušemi Ø40 mm.

Uvedené ceny jsou DPC bez DPH

Výrobky	Objednací číslo	Průtok při 3 barech	kg	Balení	Kč	EUR	
Retta ovládací páka 140 mm	**B960832AA**				370	14	R2
Ceraplan III ovládací páka 183 mm	**B961453AA**				924	36	R3

Provedení

AA Chrom

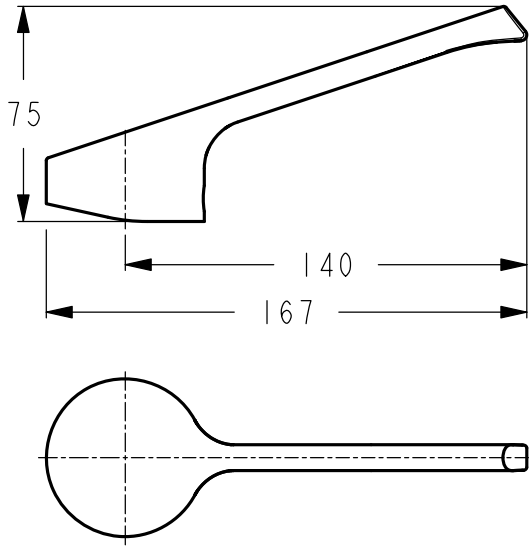

B960832..

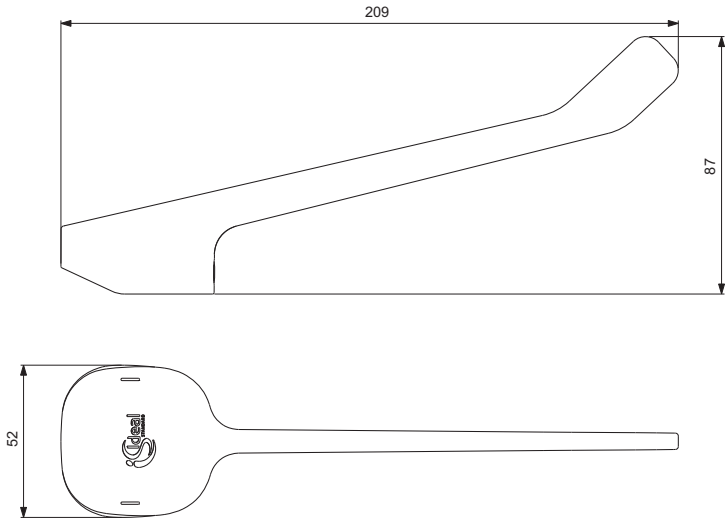

B961453..

Popis výrobku

Designový sifon – kovový. Pochromovaný.
Designový sifon prodloužený (max. 380 mm) – kovový. Pochromovaný.

Umyvadlový / bidetový sifon pochromovaný. Připojení G1 1/4.

Uvedené ceny jsou DPC bez DPH

Výrobky	Objednací číslo	Průtok při 3 barech	kg	Balení	Kč	EUR	
Designový sifon	**D5859AA**				2 060	79	R1
Designový sifon prodloužený	**L4310AA**				2 700	104	R1
Sifon umyvadlový	**A2305AA**				580	22	R2
Sifon bidetový	**A2307AA**				650	25	R2

Provedení

AA Chrom

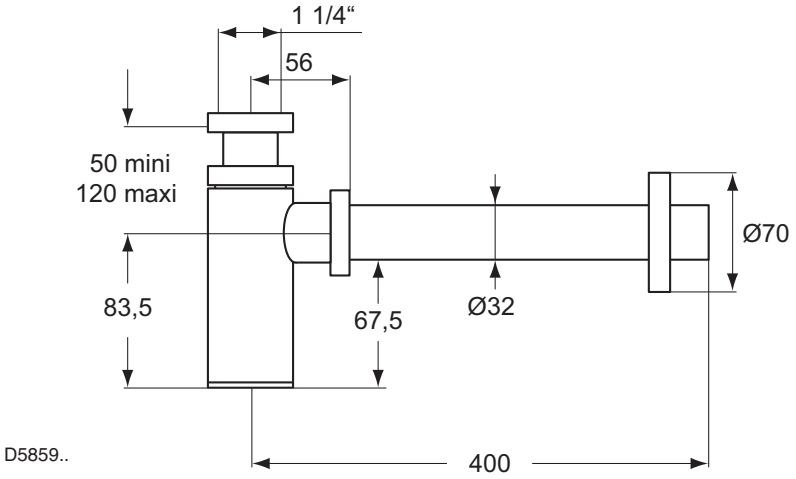

D5859..

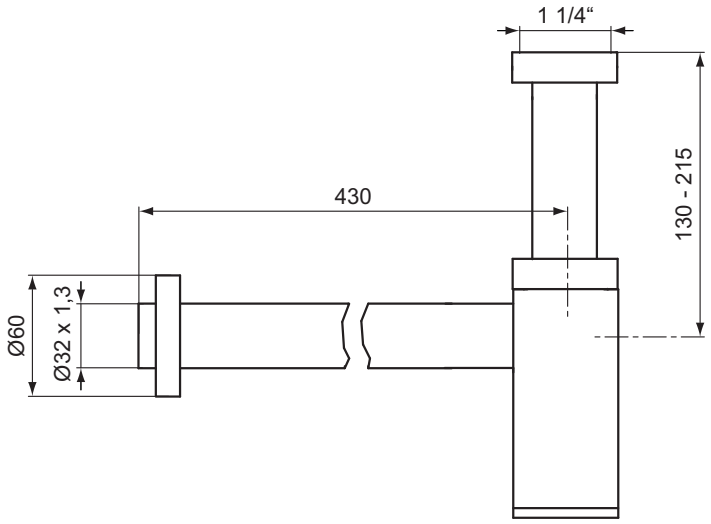

L4310..

Výrobce si vyhrazuje právo na změny sortimentu, cen a technické specifikace. Pro instalaci výrobku jsou rozhodující rozměry uvedené v technických výkresech.

Teleskopický vývod

Popis výrobku
Teleskopický vývod 200 – 300 mm. Připojovací závit G3/4.

Uvedené ceny jsou DPC bez DPH

Výrobky	Objednací číslo	Průtok při 3 barech	kg	Balení	Kč	EUR	
Teleskopický vývod	**A963058AA**				950	37	R2

Provedení
AA Chrom

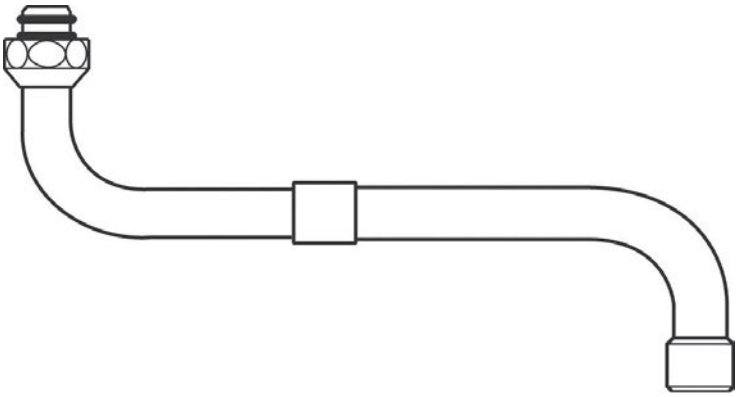

Popis výrobku

Montážní deska pro instalaci vanové baterie na okraj vany. Žádné viditelné uchycení krytu. Univerzální použití pro 3- a 4-otvorové vanové baterie s 10 – 70 mm průměrem hřídele. Bez připojovacích hadic. Šířka 675 mm, hloubka 150 mm, výška 23 mm.

Montážní rám pro instalaci vanové baterie na okraj vany. Volně stojící samonosný rám – nosný prvek pro suché obložení vany. Bez připojovacích hadic. Šířka 675 mm, hloubka 150 mm, nastavitelná výška 500 do 700 mm. Nutno objednat montážní desku.

Záchytná nádoba pro instalaci vanové baterie na okraj vany. Pro odtok stékající vody ze sprchy u vanových baterií instalovaných na okraj vany. Montáž na pevné stěny nebo v kombinaci s montážním rámem (A1010NU). Šířka 675 mm, hloubka 150 mm. Délka hadice 2000 mm. Pozor: pouze v kombinaci s odtokovými systémy Viega.

Uvedené ceny jsou DPC bez DPH

Výrobky	Objednací číslo	Průtok při 3 barech	kg	Balení	Kč	EUR	
Montážní deska	**A1009NU**				5 010	192	R1
Montážní rám	**A1010NU**				9 690	372	R1
Záchytná nádoba	**A1011NU**				4 950	190	R1

Provedení

NU Neutralní

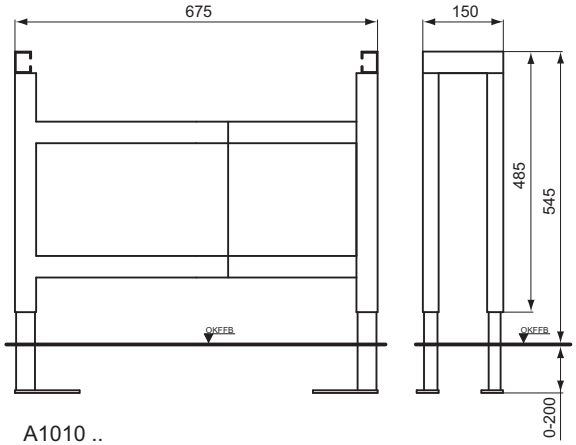

A1010 ..

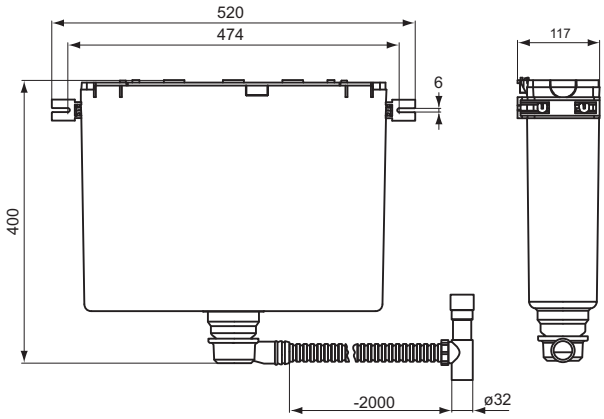

A1011 ..

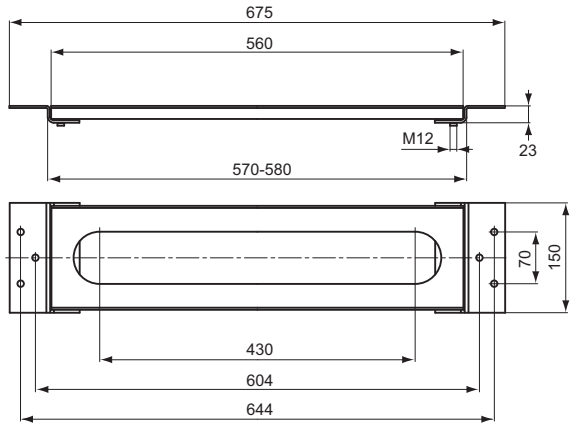

A1009 ..

Výrobce si vyhrazuje právo na změny sortimentu, cen a technické specifikace. Pro instalaci výrobku jsou rozhodující rozměry uvedené v technických výkresech.

Popis výrobku

Rohový ventil - (1 ks) - barevné provedení chrom, připojení G 1/2

Click-Clack uzavírání odpadu - snadné použití - zatlačte na střed, odpad vyskočí a voda může odtékat, barevné provedení chrom, G 1¼"

Montážní těsnění pro keramiku - těsnění doporučujeme použít při instalaci mezi stěnu a sanitární keramiku

Čisticí prostředek DETERGENT-TUBS - speciální čisticí prostředek IS pro čištění akrylátových van a sprchových vaniček

Čisticí prostředek CLEANER-BATH - speciální čisticí prostředek IS na vodovodní baterie, výplně sprchových koutů, skleněné plochy

Uvedené ceny jsou DPC bez DPH

Výrobky	Objednací číslo	Průtok při 3 barech	kg	Balení	Kč	EUR	
Rohový ventil - 1 ks	**A2129AA**				190	7	R2
Click-Clack uzavírání odpadu	**S8803AA**				730	28	R2
Montážní těsnění pro keramiku	**K802067**				187	7	R3
Čisticí prostředek DETERGENT-TUBS	**T262000**				507	20	R3
Čisticí prostředek CLEANER-BATH	**T613467**				550	21	R3

Provedení

AA Chrom

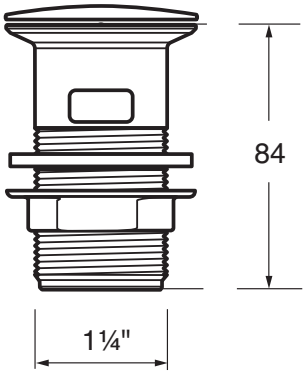

S8803..

Sprchový program

Výrobce si vyhrazuje právo na změny sortimentu, cen a technické specifikace. Pro instalaci výrobku jsou rozhodující rozměry uvedené v technických výkresech.

Idealrain EVO NOVINKA 614
Idealrain EVO JET NOVINKA 622
Idealrain 630
Idealrain Cube 652
Idealrain Pro 667

ÚSPORA VODY
Omezovač průtoku ekonomicky a ekologicky snižuje plýtvání vodou.

ÚSPORA ENERGIE
Termostatická funkce nebo technologie BlueStart může významně šetřit energii.

SNADNÉ ČIŠTĚNÍ
Všechny sprchy jsou vybaveny funkcí Anti-Kalk – systém proti tvorbě vodního kamene.

COOL BODY
Žádné riziko popálení: technologie Cool Body znamená, že při jakkoli vysoké teplotě vody je baterie vždy 100% bezpečná na dotek.

ERGONOMICKÝ PŘEPÍNAČ

3 RŮZNÉ SPRCHOVÉ PROUDY

SPRCHOVÝ PROUD JET

Poznámky:
Všechny uvedené ceny jsou doporučené maloobchodní prodejní ceny bez DPH.

R1, R2, R3	Zařazení výrobků do rabatové skupiny
Balení	Počet ks na paletě
IB	Individuální balení
*	Ceny na vyžádání u distributora

Sprchové systémy
na straně 615

Sprchové příslušenství
na straně 621

Nové designové ruční sprchové hlavice EVO nabízí 3 různé typy proudů (masážní proud, jemný déšť, déšť), které se dají nastavit velmi jednoduše a to pouhým stisknutím tlačítka.

Výrobce si vyhrazuje právo na změny sortimentu, cen a technické specifikace. Pro instalaci výrobku jsou rozhodující rozměry uvedené v technických výkresech.

Sprchový systém Evo CIRCLE s termostatickou baterií CeraTherm 100

Popis výrobku

Idealrain Evo CIRCLE sprchový systém se sprchovou nástěnnou termostatickou baterií CeraTherm 100. Kovová hlavová sprcha Ø200 mm a 3-funkční kulatá ruční sprcha Evo CIRCLE Ø110 mm (déšť, masážní proud, jemný déšť) s funkcí Anti-Kalk (systém proti tvorbě vodního kamene). Sprchová tyč s posuvným držákem sprchy. Hadice „Idealflex" 1750 mm. Skryté připojení G1/2.

CeraTherm 100 sprchová nástěnná termostatická baterie s horním i spodním připojením DN 15. Se zařízením na zamezení zpětného toku. Cool Body technologie. Skryté S-přípojky s nízkou hlučností (nastavitelné od 137 – 163 mm). Termostatická kartuše s roztažitelnou voskovou součástkou. Funkce Anti-Kalk. Regulace teploty s ochranou proti opaření. Omezovač teploty (dětská pojistka). Blokovací Eco tlačítko k omezení průtoku vody. Ochrana proti hluku DIN 4109, třída 1.

Uvedené ceny jsou DPC bez DPH

Výrobky	Objednací číslo	Průtok při 3 barech	kg	Balení	Kč	EUR	
Sprchový systém Evo CIRCLE se sprchovou termostatickou baterií CeraTherm 100	**A6983AA**	12 l / 8 l			15 130	582	R1

Provedení

AA Chrom

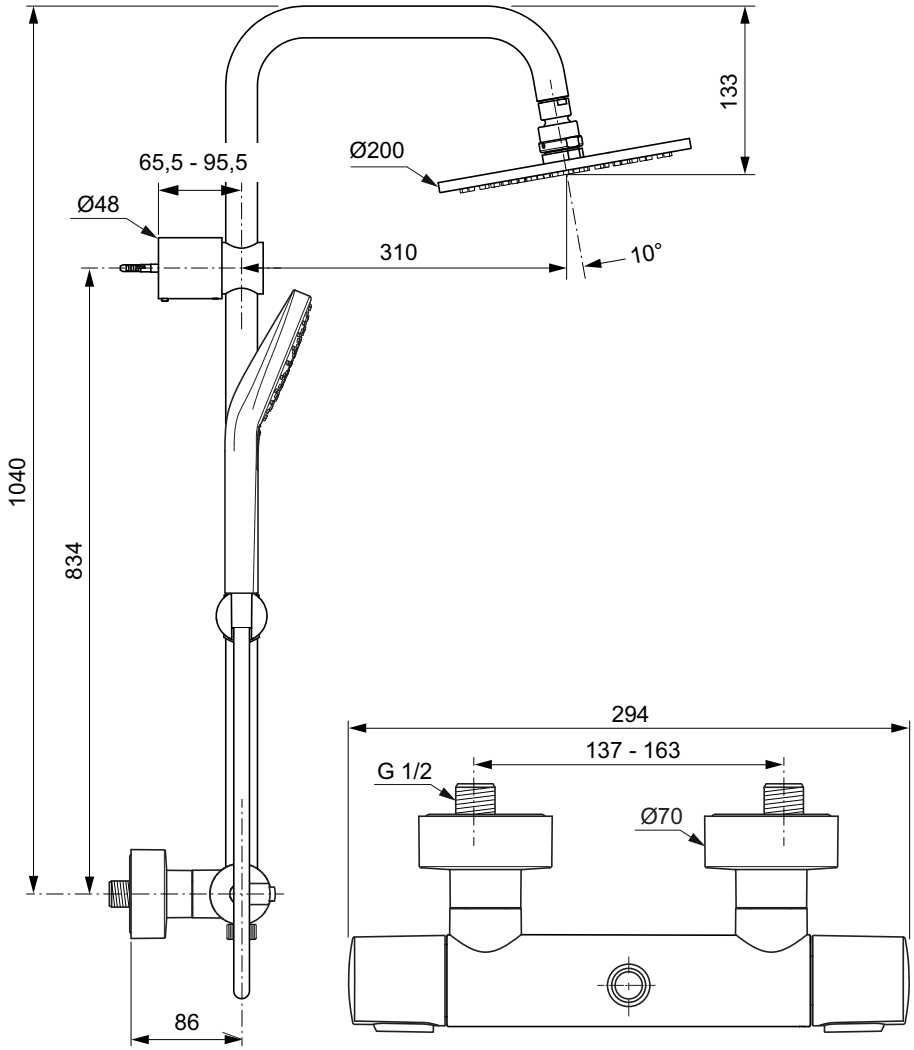

Sprchový systém Evo DIAMOND s termostatickou baterií CeraTherm 100

Popis výrobku

Idealrain Evo DIAMOND sprchový systém se sprchovou nástěnnou termostatickou baterií CeraTherm 100 new. Kovová hlavová sprcha 200 x 200 mm a 3-funkční hranatá ruční sprcha Evo DIAMOND 115 mm (déšť, masážní proud, jemný déšť) s funkcí Anti-Kalk (systém proti tvorbě vodního kamene). Sprchová tyč s posuvným držákem sprchy. Hadice „Idealflex" 1750 mm. Skryté připojení G1/2.

CeraTherm 100 sprchová nástěnná termostatická baterie s horním i spodním připojením DN 15. Se zařízením na zamezení zpětného toku. Cool Body technologie. Skryté S-přípojky s nízkou hlučností (nastavitelné od 137 – 163 mm). Termostatická kartuše s roztažitelnou voskovou součástkou. Funkce Anti-Kalk (systém proti tvorbě vodního kamene). Regulace teploty s ochranou proti opaření. Omezovač teploty (dětská pojistka). Blokovací Eco tlačítko k omezení průtoku vody. Ochrana proti hluku DIN 4109, třída 1.

Uvedené ceny jsou DPC bez DPH

Výrobky	Objednací číslo	Průtok při 3 barech	kg	Balení	Kč	EUR	
Sprchový systém Evo DIAMOND se sprchovou termostatickou baterií CeraTherm 100	**A6985AA**	12 l / 8 l			16 800	646	R1

Provedení

AA Chrom

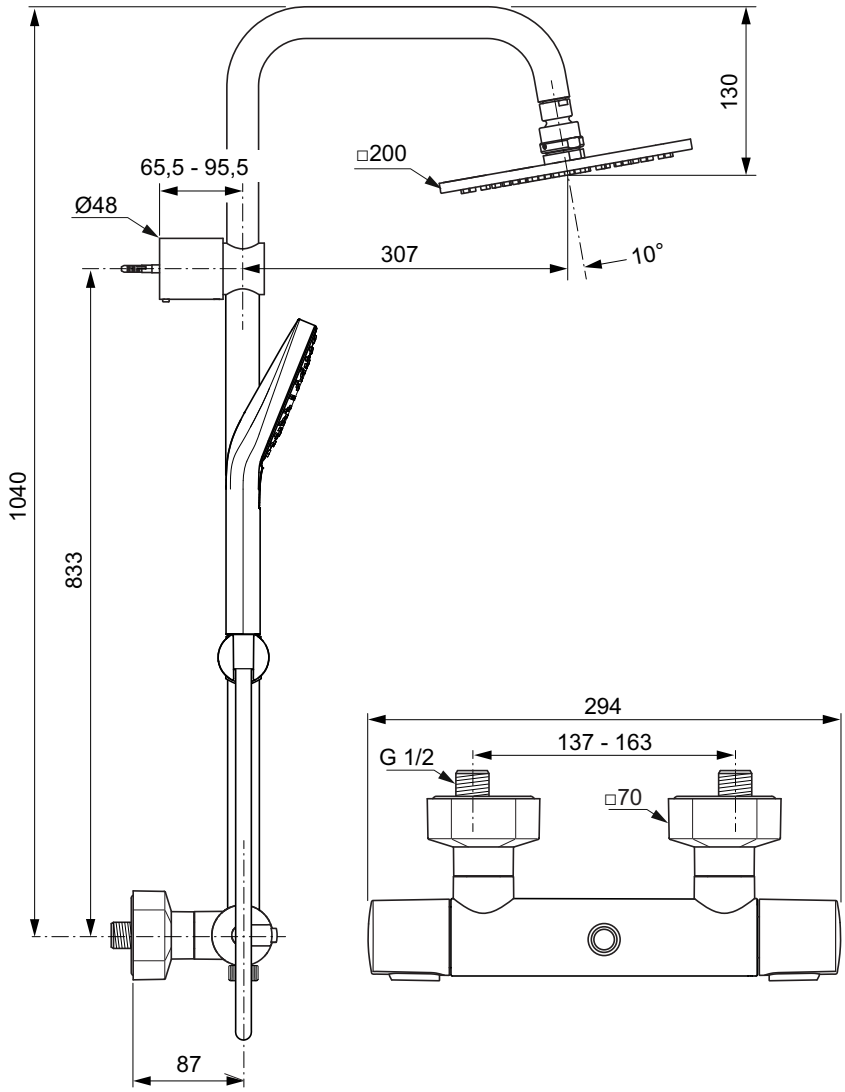

Výrobce si vyhrazuje právo na změny sortimentu, cen a technické specifikace. Pro instalaci výrobku jsou rozhodující rozměry uvedené v technických výkresech.

Popis výrobku

Idealrain Evo DIAMOND sprchová kombinace:
- 3-funkční hranatá ruční sprcha 115 mm (déšť, masážní proud, jemný déšť) s funkcí Anti-Kalk (systém proti tvorbě vodního kamene)
- tyč 900 / 600 mm s posuvným, otočným držákem ruční sprchy (kov)
- sprchová hadice „IdealFlex" 1750 mm

Montáž je nastavitelná pro snadnou instalaci.

Uvedené ceny jsou DPC bez DPH

Výrobky	Objednací číslo	Průtok při 3 barech	kg	Balení	Kč	EUR	
Sprchová kombinace - tyč 900 mm, 3-funkční ruční sprcha DIAMOND 115 mm	**B2238AA**	8 l			2 830	109	R1
Sprchová kombinace - tyč 600 mm, 3-funkční ruční sprcha DIAMOND 115 mm	**B2234AA**	8 l			2 680	103	R1

Provedení

AA Chrom

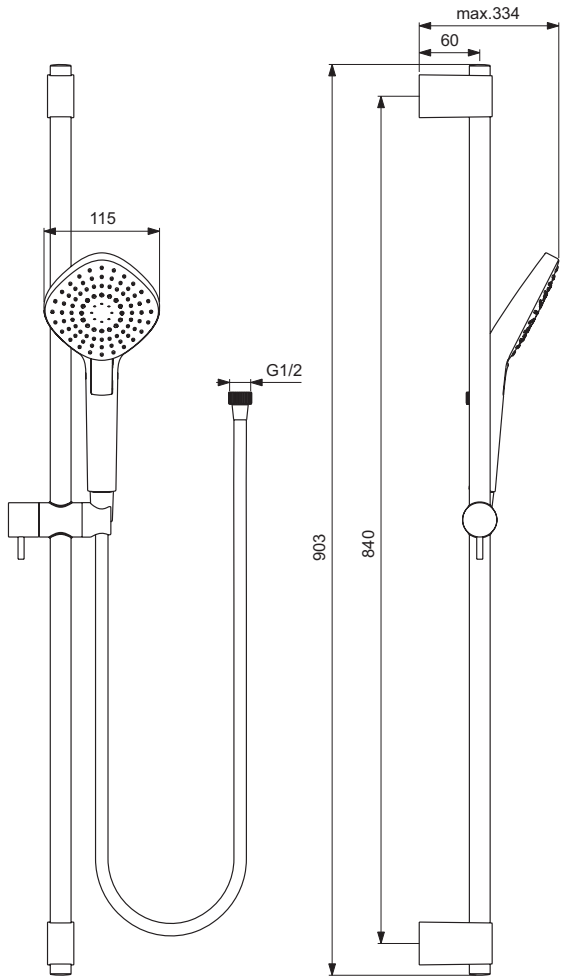

B2238..

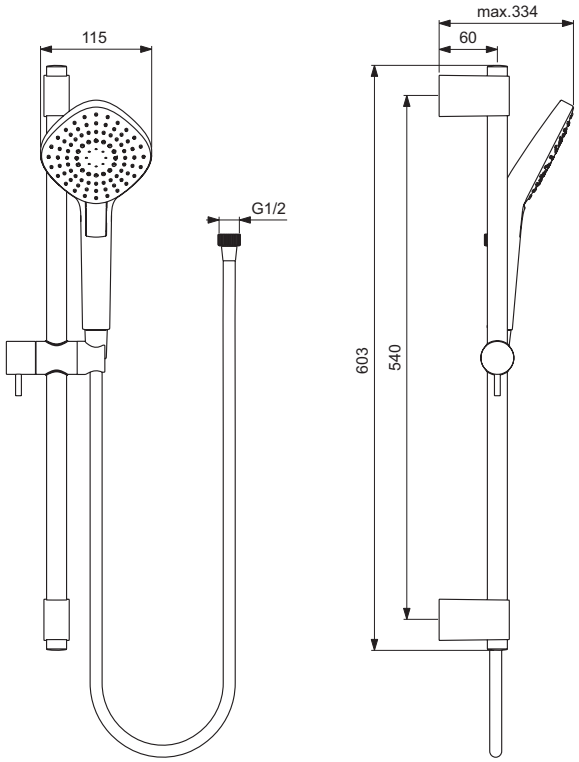

B2234..

Popis výrobku

Idealrain Evo CIRCLE sprchová kombinace:
- 3-funkční kulatá ruční sprcha Ø110 mm (déšť, masážní proud, jemný déšť) s funkcí Anti-Kalk (systém proti tvorbě vodního kamene)
- tyč 900 / 600 mm s posuvným, otočným držákem ruční sprchy (kov)
- sprchová hadice „IdealFlex" 1750 mm

Montáž je nastavitelná pro snadnou instalaci.

Uvedené ceny jsou DPC bez DPH

Výrobky	Objednací číslo	Průtok při 3 barech	kg	Balení	Kč	EUR	
Sprchová kombinace - tyč 900 mm, 3-funkční ruční sprcha CIRCLE Ø110 mm	**B2237AA**	8 l			2 830	109	R1
Sprchová kombinace - tyč 600 mm, 3-funkční ruční sprcha CIRCLE Ø110 mm	**B2233AA**	8 l			2 680	103	R1

Provedení

AA Chrom

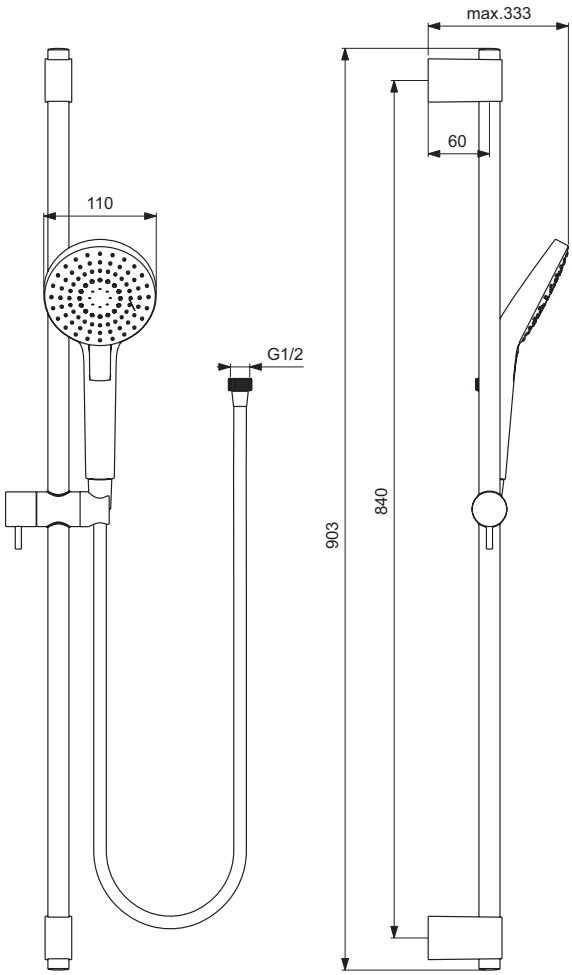

B2237..

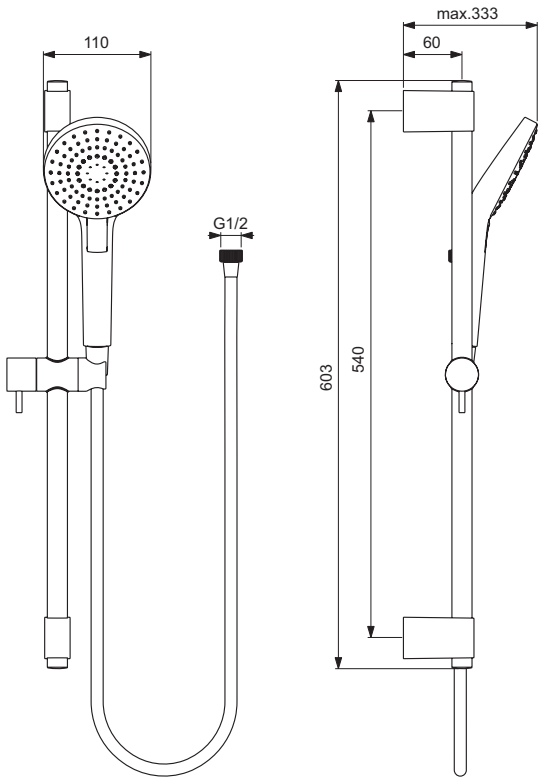

B2233..

Ceník 2019 - Ideal Standard s.r.o., Zemská 623, 415 74 Teplice - Tel.: +420 417 592 111 - www.idealstandard.cz
Výrobce si vyhrazuje právo na změny sortimentu, cen a technické specifikace. Pro instalaci výrobku jsou rozhodující rozměry uvedené v technických výkresech.

Popis výrobku

Idealrain Evo sprchová sada DIAMOND:
- 3-funkční hranatá ruční sprcha 115 mm (déšť, masážní proud, jemný déšť) s funkcí Anti-Kalk (systém proti tvorbě vodního kamene)
- sprchová hadice „IdealFlex" 1250 mm
- otočný držák sprchy

Idealrain Evo sprchová sada CIRCLE:
- 3-funkční ruční sprcha Ø110 mm (déšť, masážní proud, jemný déšť) s funkcí Anti-Kalk (systém proti tvorbě vodního kamene)
- sprchová hadice „IdealFlex" 1250 mm
- otočný držák sprchy

Uvedené ceny jsou DPC bez DPH

Výrobky	Objednací číslo	Průtok při 3 barech	kg	Balení	Kč	EUR	
Sprchová sada DIAMOND, 115 mm - 3 funkce	**B2405AA**	8l			1 690	65	R1
Sprchová sada CIRCLE, Ø110 mm - 3 funkce	**B2404AA**	8l			1 690	65	R1

Provedení

AA Chrom

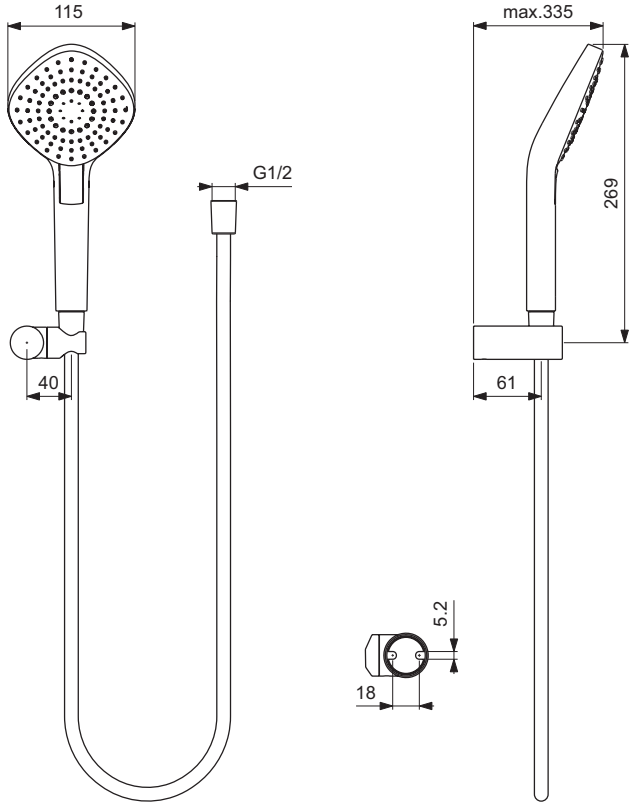

B2405..

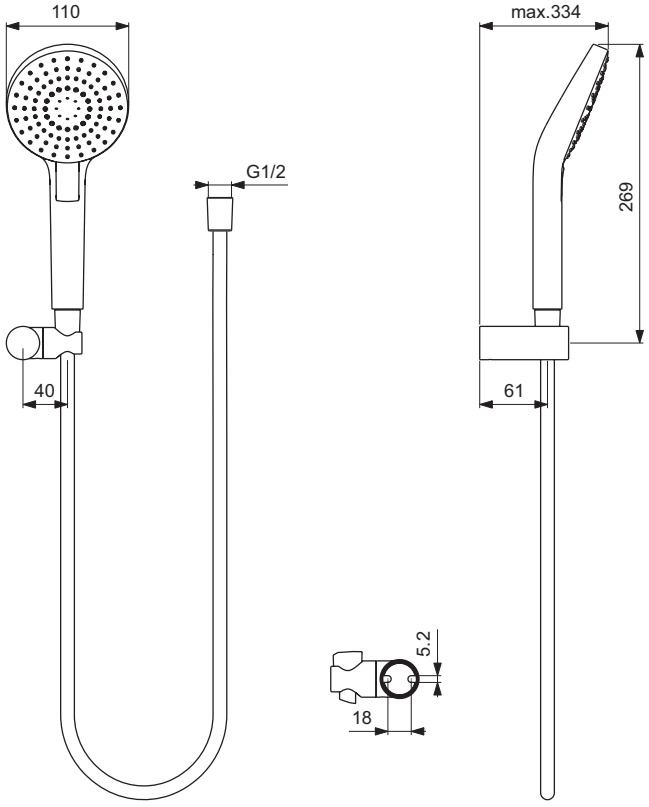

B2404..

Popis výrobku

Idealrain Evo DIAMOND 3-funkční hranatá ruční sprcha 115 mm (déšť, masážní proud, jemný déšť) s funkcí Anti-Kalk (systém proti tvorbě vodního kamene). Připojovací závit G1/2.

Idealrain Evo CIRCLE 3-funkční kulatá ruční sprcha Ø110 mm (déšť, masážní proud, jemný déšť) s funkcí Anti-Kalk (systém proti tvorbě vodního kamene). Připojovací závit G1/2.

Uvedené ceny jsou DPC bez DPH

Výrobky	Objednací číslo	Průtok při 3 barech	kg	Balení	Kč	EUR	
Ruční sprcha DIAMOND, 115 mm - 3 funkce	**B2232AA**	8 l			1 180	45	R1
Ruční sprcha CIRCLE, Ø110 mm - 3 funkce	**B2231AA**	8 l			1 180	45	R1

Provedení

AA Chrom

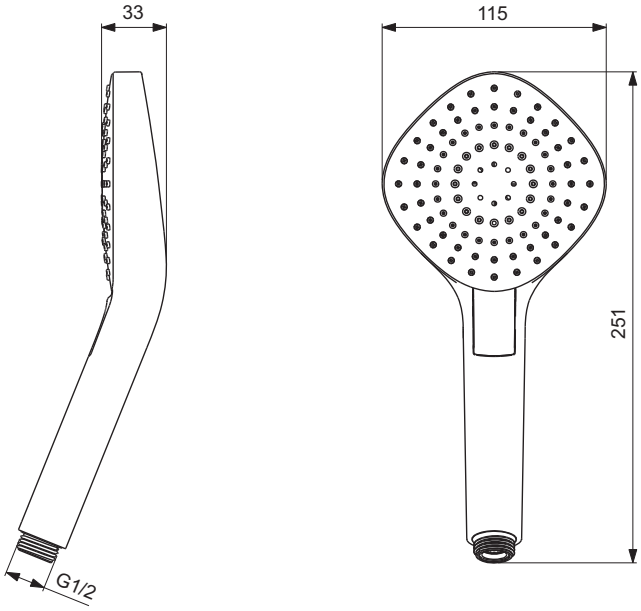

B2232..

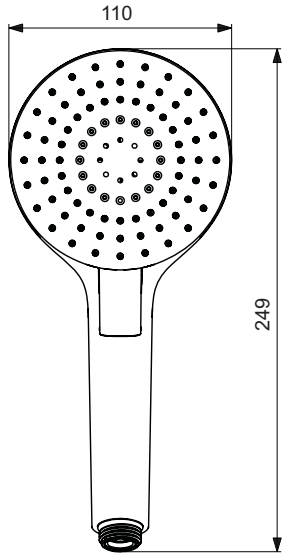

B2231..

Výrobce si vyhrazuje právo na změny sortimentu, cen a technické specifikace. Pro instalaci výrobku jsou rozhodující rozměry uvedené v technických výkresech.

Popis výrobku

Idealrain sprchová hadice „Metalflex" – kov. Připojovací závit G1/2 x G1/2.

Idealrain sprchová hadice „IdealFlex" – plast. Stříbrná barva. Připojovací závit G1/2 x G1/2.

Uvedené ceny jsou DPC bez DPH

Výrobky	Objednací číslo	Průtok při 3 barech	kg	Balení	Kč	EUR	
Sprchová hadice „Metallflex" 2000 mm	**A2428AA**				810	31	R1
Sprchová hadice „Metallflex" 1750 mm	**A2427AA**				750	29	R1
Sprchová hadice „Metallflex" 1500 mm	**A2400AA**				660	25	R1
Sprchová hadice „Metallflex" 1250 mm	**A2403AA**				610	23	R1
Sprchová hadice „Idealflex" 1750 mm	**A4109AA**				1 430	55	R1
Sprchová hadice „Idealflex" 1600 mm	**A3330AA**				1 020	39	R1
Sprchová hadice „Idealflex" 1250 mm	**A3306AA**				970	37	R1

Provedení

AA Chrom

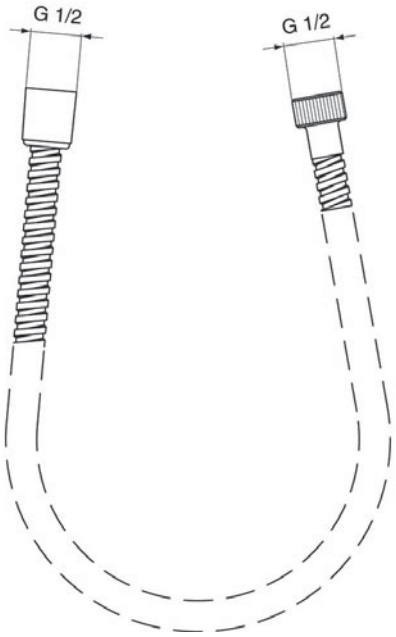

A2428..

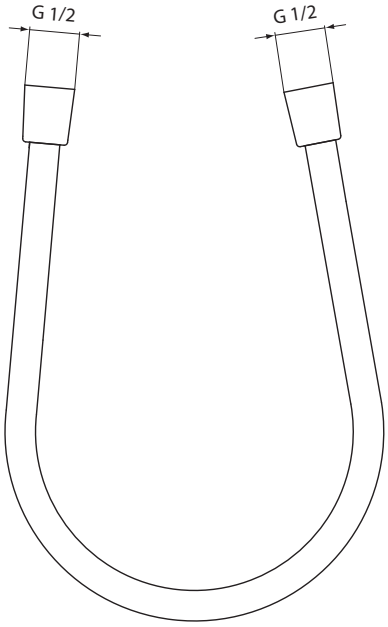

A3330..

Sprchové systémy
na straně 623

Sprchové příslušenství
na straně 629

Nové ruční sprchové hlavice EVO JET jsou velkoryse dimenzované a nabízí 3 různé typy proudů, které se dají nastavit velmi jednoduše a to pouhým stiknutím tlačítka. Obzvlášť příjemný je nový „perličkový proud", který z vašeho sprchování vytvoří neočekávaný zážitek.

Ceník 2019 - Ideal Standard s.r.o., Zemská 623, 415 74 Teplice - Tel.: +420 417 592 111 - www.idealstandard.cz
Výrobce si vyhrazuje právo na změny sortimentu, cen a technické specifikace. Pro instalaci výrobku jsou rozhodující rozměry uvedené v technických výkresech.

Sprchový systém Evo Jet CIRCLE s termostatickou baterií CeraTherm 100

Popis výrobku

Idealrain Evo Jet CIRCLE sprchový systém se sprchovou nástěnnou termostatickou baterií CeraTherm 100 new. Kovová, ultra tenká, otočná hlavová sprcha Ø300 mm a 3-funkční kulatá ruční sprcha Evo Jet CIRCLE Ø125 mm (déšť, masážní proud, perličková sprcha) s funkcí Anti-Kalk (systém proti tvorbě vodního kamene). Sprchová tyč s posuvným držákem sprchy. Hadice „Idealflex" 1750 mm. Skryté připojení G1/2.

CeraTherm 100 sprchová nástěnná termostatická baterie, DN 15. Se zařízením na zamezení zpětného toku. Cool Body technologie. Skryté S-přípojky s nízkou hlučností (nastavitelné od 137 – 163 mm). Termostatická kartuše s roztažitelnou voskovou součástkou. Funkce Anti-Kalk (systém proti tvorbě vodního kamene). Regulace teploty s ochranou proti opaření. Omezovač teploty (dětská pojistka). Blokovací Eco tlačítko k omezení průtoku vody. Ochrana proti hluku DIN 4109, třída 1.

Uvedené ceny jsou DPC bez DPH

Výrobky	Objednací číslo	Průtok při 3 barech	kg	Balení	Kč	EUR	
Sprchový systém Evo Jet CIRCLE se sprchovou termostatickou baterií CeraTherm 100	**A6984AA**	12 l /8 l			19 560	752	R1

Provedení

AA Chrom

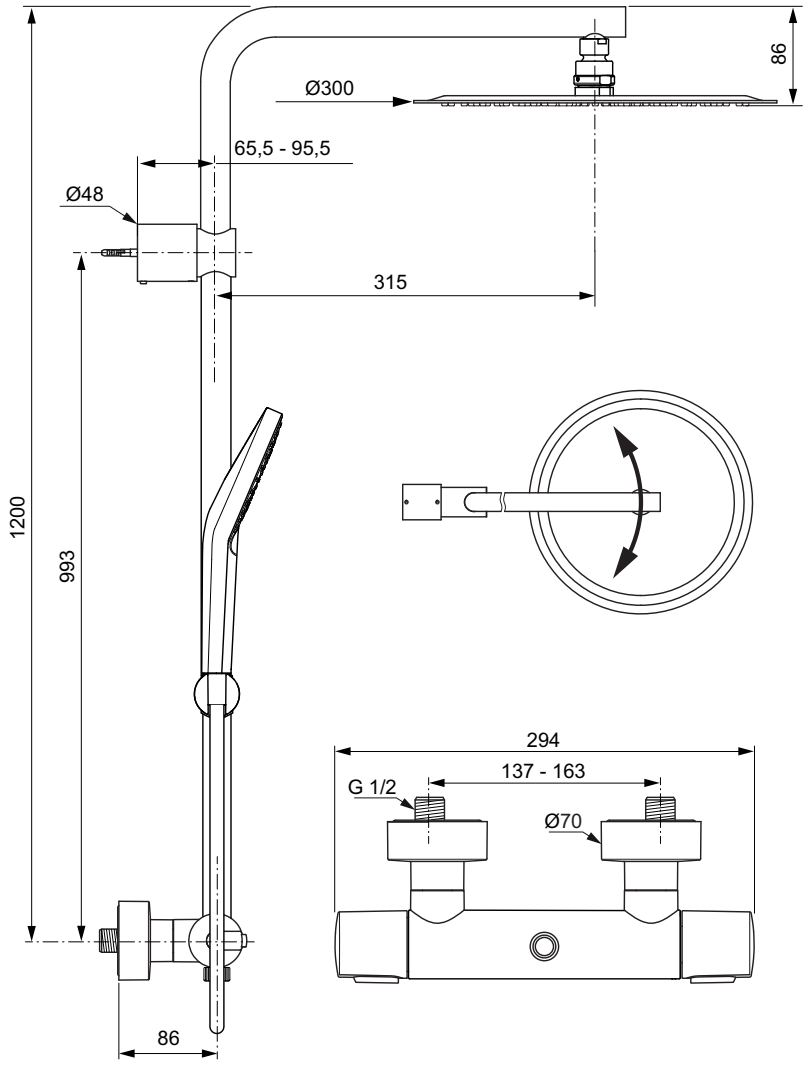

Sprchový systém Evo Jet DIAMOND s termostatickou baterií CeraTherm 100

Popis výrobku

Idealrain Evo Jet DIAMOND sprchový systém se sprchovou nástěnnou termostatickou baterií CeraTherm 100 new. Kovová, ultra tenká, otočná hlavová sprcha 300 x 200 mm a 3-funkční hranatá ruční sprcha Evo Jet DIAMOND 134 mm (déšť, masážní proud, perličková sprcha) s funkcí Anti-Kalk (systém proti tvorbě vodního kamene). Sprchová tyč s posuvným držákem sprchy. Hadice „Idealflex" 1750 mm. Skryté připojení G1/2.

CeraTherm 100 sprchová nástěnná termostatická baterie, DN 15. Se zařízením na zamezení zpětného toku. Cool Body technologie. Skryté S-přípojky s nízkou hlučností (nastavitelné od 137 – 163 mm). Termostatická kartuše s roztažitelnou voskovou součástkou. Funkce Anti-Kalk (systém proti tvorbě vodního kamene). Regulace teploty s ochranou proti opaření. Omezovač teploty (dětská pojistka). Blokovací Eco tlačítko k omezení průtoku vody. Ochrana proti hluku DIN 4109, třída 1.

Uvedené ceny jsou DPC bez DPH

Výrobky	Objednací číslo	Průtok při 3 barech	kg	Balení	Kč	EUR	
Sprchový systém Evo Jet DIAMOND se sprchovou termostatickou baterií CeraTherm 100	**A6986AA**	12 l /8 l			20 180	776	R1

Provedení

AA Chrom

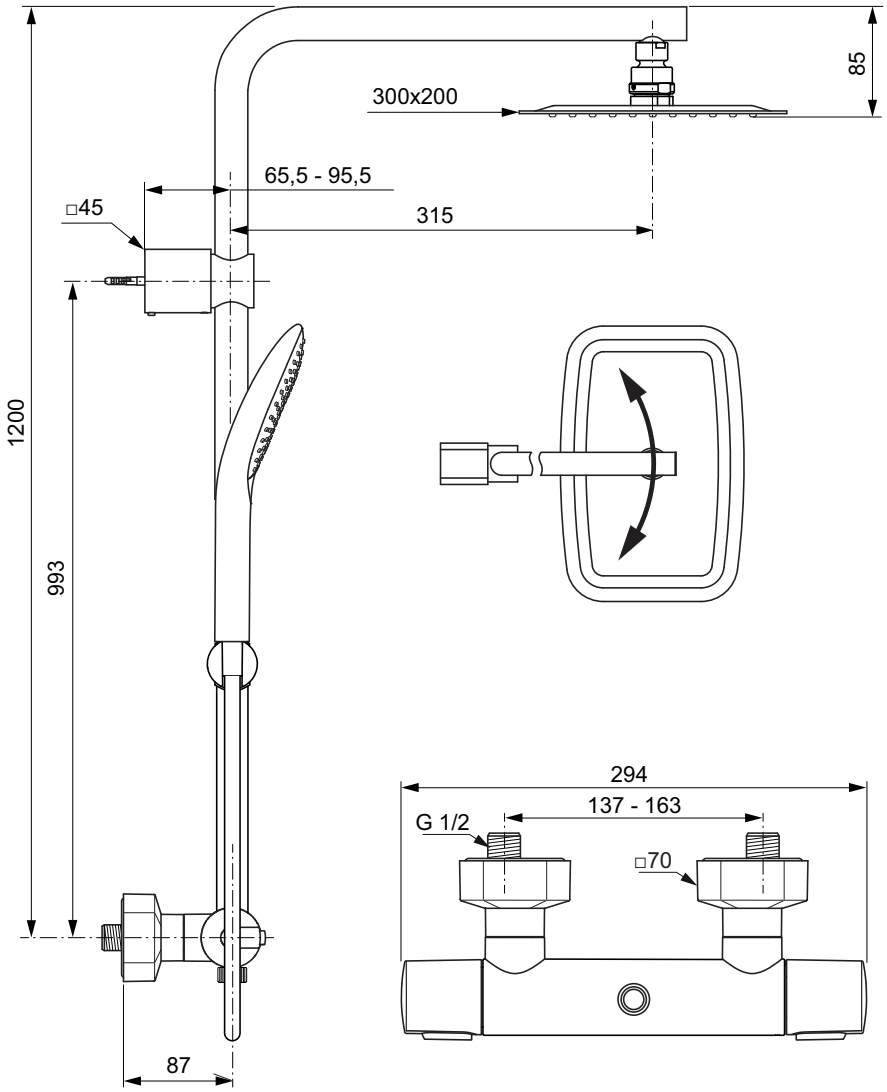

Výrobce si vyhrazuje právo na změny sortimentu, cen a technické specifikace. Pro instalaci výrobku jsou rozhodující rozměry uvedené v technických výkresech.

Popis výrobku

Idealrain Evo Jet DIAMOND sprchová kombinace:
- 3 funkční hranatá sprcha 134 mm (déšť, masážní proud a perličková sprcha) s funkcí Anti-Kalk (systém proti tvorbě vodního kamene)
- tyč 900 / 600 mm s posuvným otočným držákem ruční sprchy (kov)
- upevnění na stěnu (kov)
- sprchová hadice „Idealflex" 1750 mm.

Montáž je nastavitelná pro snadnou instalaci.

Uvedené ceny jsou DPC bez DPH

Výrobky	Objednací číslo	Průtok při 3 barech	kg	Balení	Kč	EUR	
Sprchová kombinace - tyč 900 mm, 3-funkční ruční sprcha DIAMOND 134 mm	**B1764AA**	8 l			4 630	178	R1
Sprchová kombinace - tyč 600 mm, 3-funkční ruční sprcha DIAMOND 134 mm	**B1762AA**	8 l			4 430	170	R1

Provedení

AA Chrom

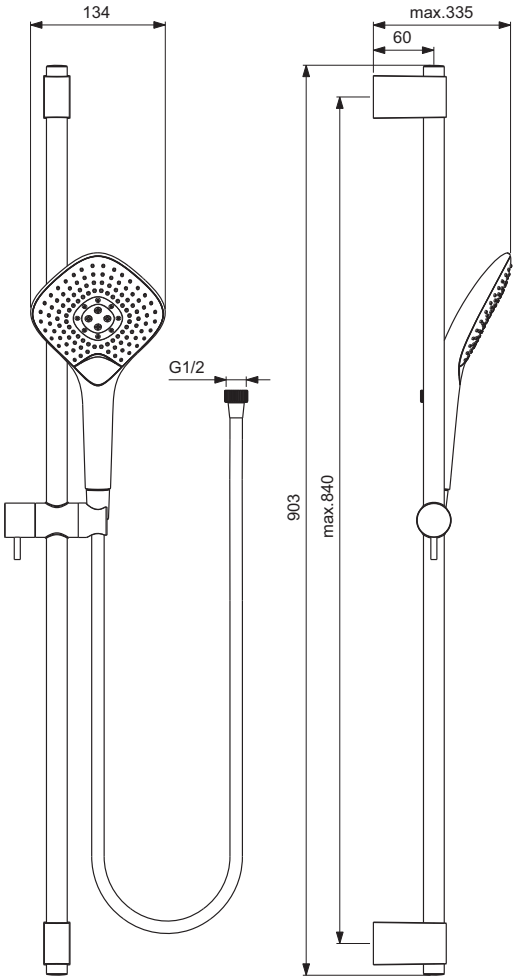

B1764..

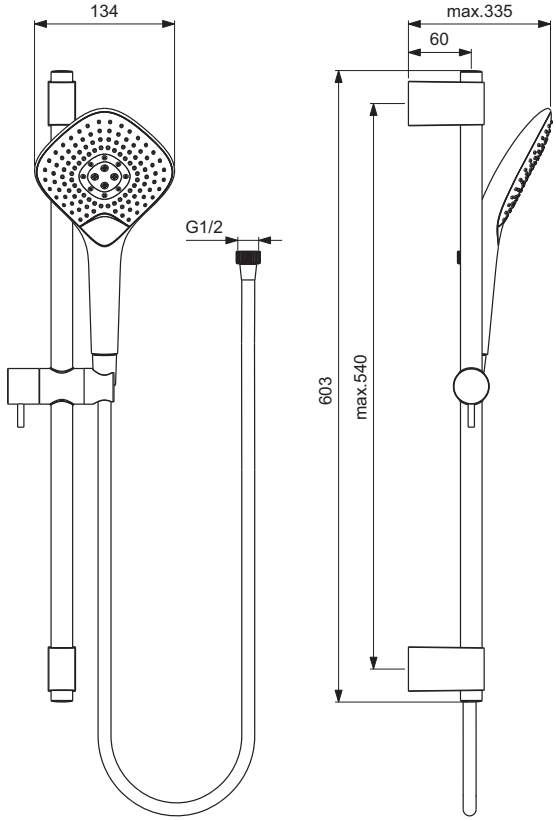

B1762..

Popis výrobku

Idealrain Evo Jet CIRCLE sprchová kombinace:
- 3 funkční kulatá sprcha Ø125 mm (déšť, masážní proud a perličková sprcha) s funkcí Anti-Kalk (systém proti tvorbě vodního kamene)
- tyč 900 / 600 mm s posuvným otočným držákem ruční sprchy (kov)
- upevnění na stěnu (kov)
- sprchová hadice „Idealflex" 1750 mm.

Montáž je nastavitelná pro snadnou instalaci.

Uvedené ceny jsou DPC bez DPH

Výrobky	Objednací číslo	Průtok při 3 barech	kg	Balení	Kč	EUR	
Sprchová kombinace - tyč 900 mm, 3-funkční ruční sprcha CIRCLE Ø 125 mm	**B1763AA**	8 l			4 630	178	R1
Sprchová kombinace - tyč 600 mm, 3-funkční ruční sprcha CIRCLE Ø 125 mm	**B1761AA**	8 l			4 430	170	R1

Provedení

AA Chrom

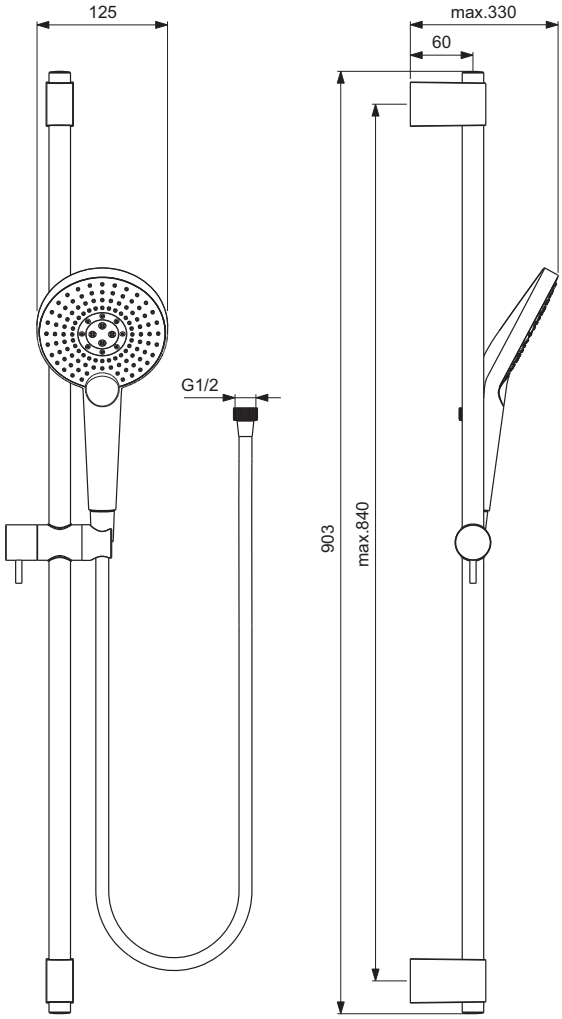

B1763..

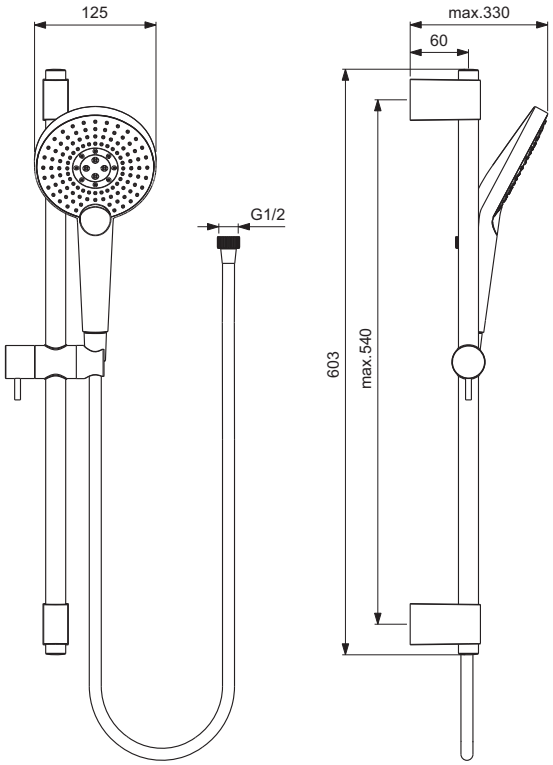

B1761..

Výrobce si vyhrazuje právo na změny sortimentu, cen a technické specifikace. Pro instalaci výrobku jsou rozhodující rozměry uvedené v technických výkresech.

Popis výrobku

Idealrain Evo Jet DIAMOND sprchová sada:
- 3-funkční hranatá sprcha 134 mm (déšť, masážní proud a perličková sprcha) s funkcí Anti-Kalk (systém proti tvorbě vodního kamene).
- otočný držák sprchy
- sprchová hadice „Idealflex" 1250 mm.

Idealrain Evo Jet CIRCLE sprchová sada:
- 3-funkční kulatá sprcha Ø125 mm (déšť, masážní proud a perličková sprcha) s funkcí Anti-Kalk (systém proti tvorbě vodního kamene).
- otočný držák sprchy
- sprchová hadice „Idealflex" 1250 mm.

Uvedené ceny jsou DPC bez DPH

Výrobky	Objednací číslo	Průtok při 3 barech	kg	Balení	Kč	EUR	
Sprchová sada DIAMOND, 134 mm - 3 funkce	**B2460AA**	8 l			2 590	99	R1
Sprchová sada CIRCLE, Ø125 mm - 3 funkce	**B2459AA**	8 l			2 590	99	R1

Provedení

AA Chrom

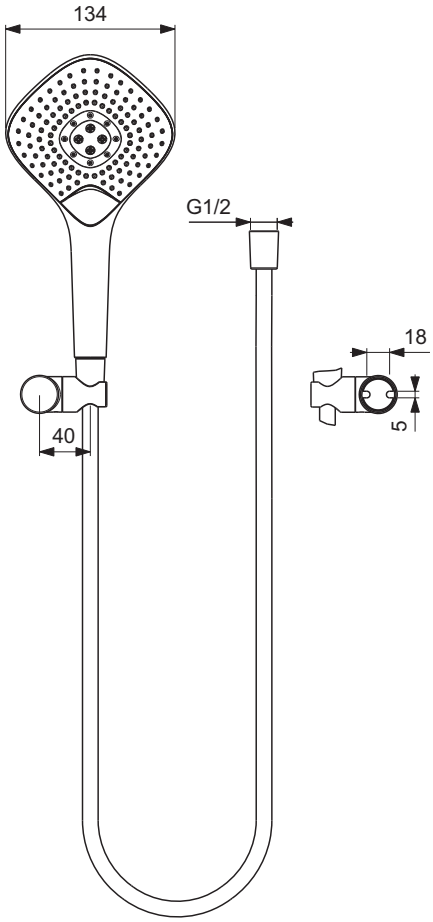

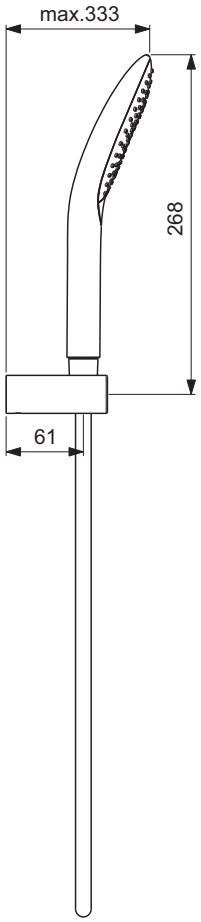

B2460..

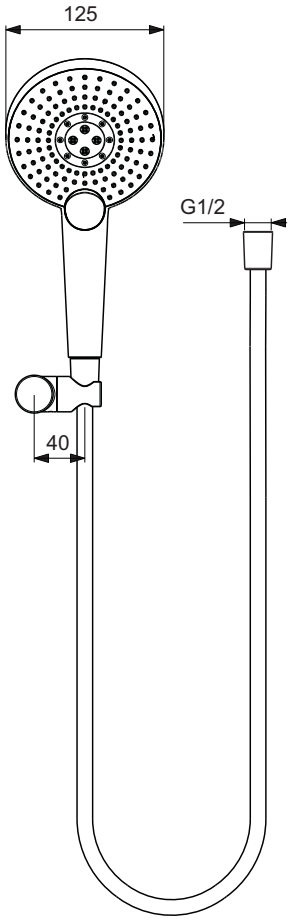

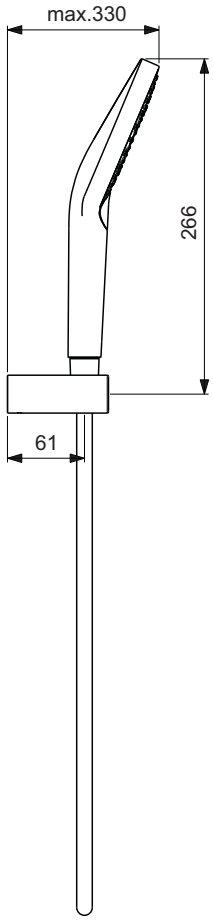

B2459..

Popis výrobku

Idealrain Evo Jet DIAMOND 3-funkční hranatá ruční sprcha 134 mm (déšť, masážní proud, perličková sprcha) s funkcí Anti-Kalk (systém proti tvorbě vodního kamene). Připojovací závit G1/2.

Idealrain Evo CIRCLE 3-funkční kulatá ruční sprcha Ø125 mm (déšť, masážní proud, perličková sprcha) s funkcí Anti-Kalk (systém proti tvorbě vodního kamene). Připojovací závit G1/2.

Uvedené ceny jsou DPC bez DPH

Výrobky	Objednací číslo	Průtok při 3 barech	kg	Balení	Kč	EUR	
Ruční sprcha DIAMOND, 134 mm - 3 funkce	**B1760AA**	8 l			2 070	79	R1
Ruční sprcha CIRCLE, Ø125 mm - 3 funkce	**B1759AA**	8 l			2 070	79	R1

Provedení

AA Chrom

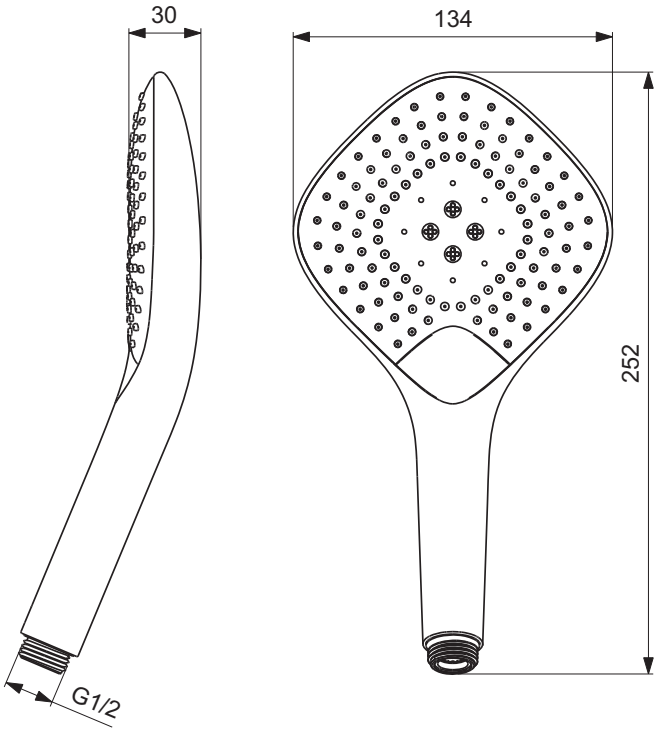

B1760..

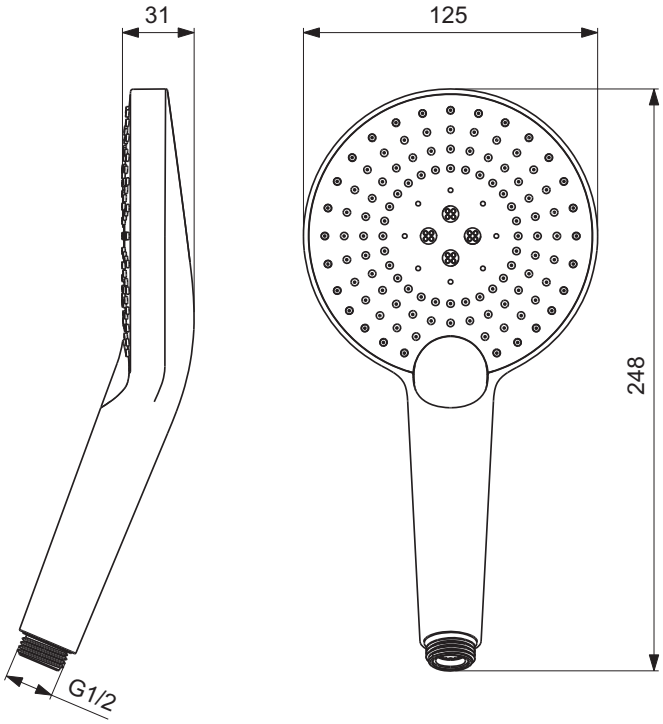

B1759..

Výrobce si vyhrazuje právo na změny sortimentu, cen a technické specifikace. Pro instalaci výrobku jsou rozhodující rozměry uvedené v technických výkresech.

Popis výrobku

Idealrain sprchová hadice „Metalflex" – kov. Připojovací závit G1/2 x G1/2.

Idealrain sprchová hadice „IdealFlex" – plast. Stříbrná barva. Připojovací závit G1/2 x G1/2.

Uvedené ceny jsou DPC bez DPH

Výrobky	Objednací číslo	Průtok při 3 barech	kg	Balení	Kč	EUR	
Sprchová hadice „Metallflex" 2000 mm	**A2428AA**				810	31	R1
Sprchová hadice „Metallflex" 1750 mm	**A2427AA**				750	29	R1
Sprchová hadice „Metallflex" 1500 mm	**A2400AA**				660	25	R1
Sprchová hadice „Metallflex" 1250 mm	**A2403AA**				610	23	R1
Sprchová hadice „Idealflex" 1750 mm	**A4109AA**				1 430	55	R1
Sprchová hadice „Idealflex" 1600 mm	**A3330AA**				1 020	39	R1
Sprchová hadice „Idealflex" 1250 mm	**A3306AA**				970	37	R1

Provedení

AA Chrom

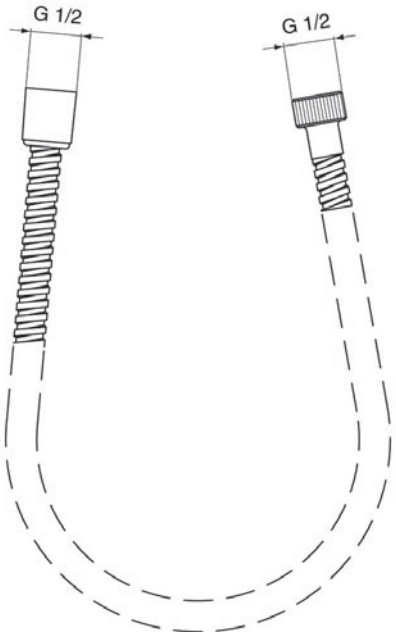

A2428..

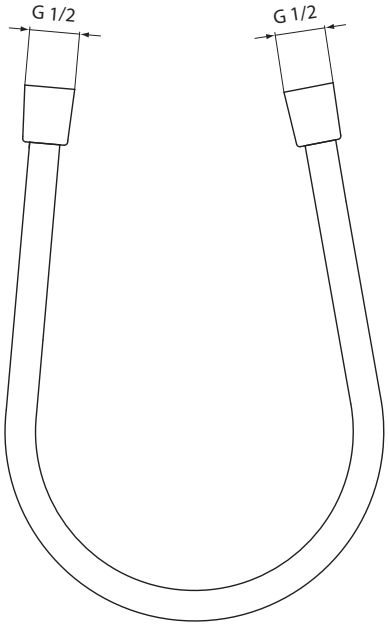

A3330..

Sprchové systémy
na straně 631

Sprchové příslušenství
na straně 650

Kolekce Idealrain je kompletní sprchový program, který má velmi plochý tvar ručních sprch a jednu z nejtenčích hlavových sprch na trhu. Užijte si pocitu příjemně hladkého moderního designu – od jednoduché ruční sprchy až po kompletní sprchový systém včetně hlavové sprchy. Při každodenním použití tak propojíte nepřekonatelný komfort s dokonalou funkčností a nadčasovým designem.

Výrobce si vyhrazuje právo na změny sortimentu, cen a technické specifikace. Pro instalaci výrobku jsou rozhodující rozměry uvedené v technických výkresech.

Popis výrobku

Idealrain sprchový systém LUXE se sprchovou nástěnnou termostatickou baterií CeraTherm 100 new. Kovová, ultra tenká, otočná hlavová sprcha Ø300 mm a 3-funkční ruční sprcha Ø100 mm (déšť | tropický déšť | masážní proud). Funkce Anti-Kalk (systém proti tvorbě vodního kamene). Sprchová tyč s posuvným držákem sprchy. Hadice „Idealflex" 1750 mm. Skryté připojení G1/2.

CeraTherm 100 sprchová nástěnná termostatická baterie, DN 15. Se zařízením na zamezení zpětného toku. Cool Body technologie. Skryté S-přípojky s nízkou hlučností (nastavitelné od 137–163 mm). Termostatická kartuše s roztažitelnou voskovou součástkou. Funkce Anti-Kalk (systém proti tvorbě vodního kamene). Regulace teploty s ochranou proti opaření. Omezovač teploty (dětská pojistka). Blokovací Eco tlačítko k omezení průtoku vody. Ochrana proti hluku DIN 4109, třída 1.

Uvedené ceny jsou DPC bez DPH

Výrobky	Objednací číslo	Průtok při 3 barech	kg	Balení	Kč	EUR	
Sprchový systém LUXE	**A6246AA**	12/ 8 l			19 810	762	R1

Provedení

AA Chrom

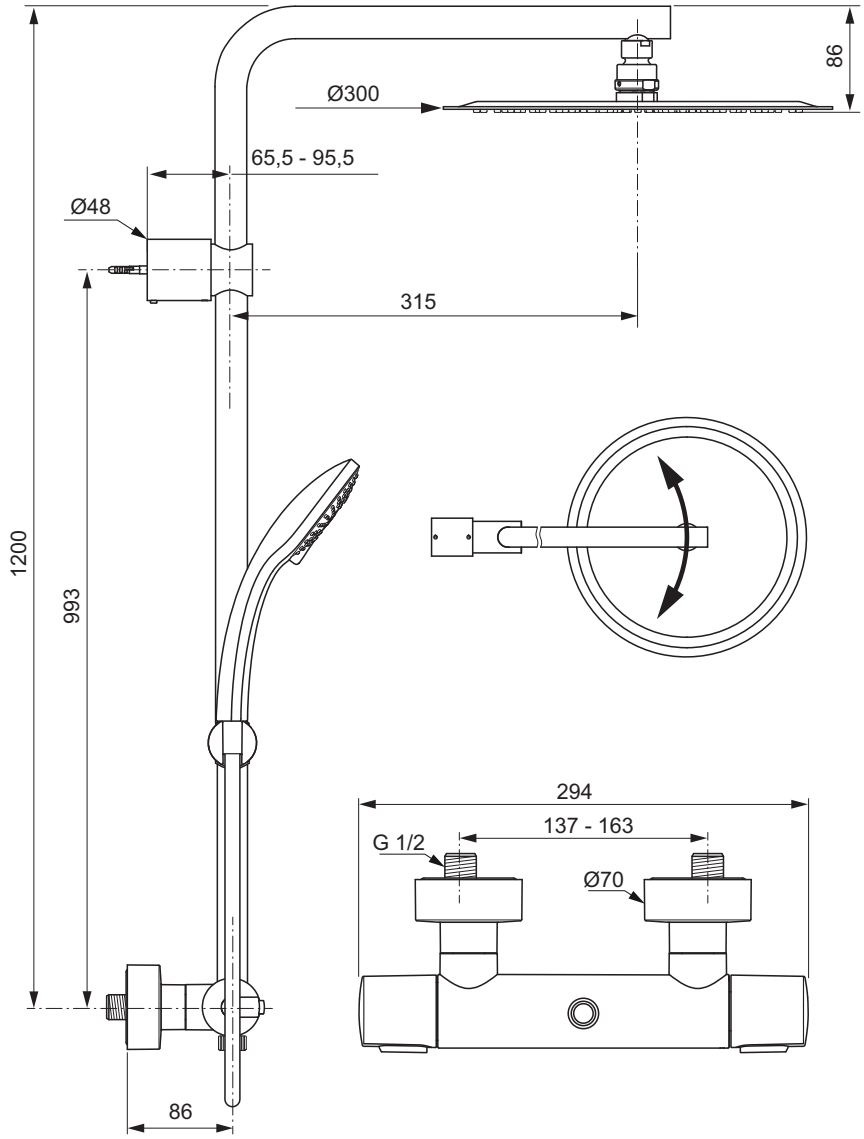

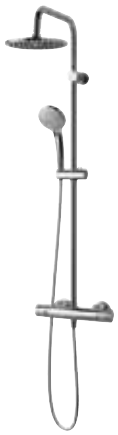

Popis výrobku

Idealrain sprchový systém se sprchovou nástěnnou termostatickou baterií CeraTherm 100. Kovová hlavová sprcha Ø200 mm a 3-funkční ruční sprcha Ø100 mm (déšť | tropický déšť | masážní proud). Funkce Anti-Kalk (systém proti tvorbě vodního kamene). Sprchová tyč s posuvným držákem sprchy. Hadice „Idealflex" 1750 mm. Skryté připojení G1/2.

CeraTherm 100 sprchová nástěnná termostatická baterie s horním i spodním připojením DN 15. Se zařízením na zamezení zpětného toku. Cool Body technologie. Skryté S-přípojky s nízkou hlučností (nastavitelné od 137–163 mm). Termostatická kartuše s roztažitelnou voskovou součástkou. Funkce Anti-Kalk (systém proti tvorbě vodního kamene). Regulace teploty s ochranou proti opaření. Omezovač teploty (dětská pojistka). Blokovací Eco tlačítko k omezení průtoku vody. Ochrana proti hluku DIN 4109, třída 1.

Uvedené ceny jsou DPC bez DPH

Výrobky	Objednací číslo	Průtok při 3 barech	kg	Balení	Kč	EUR	
Sprchový systém se sprchovou termostatickou baterií CeraTherm 100	**A5686AA**	12/ 8 l			15 380	591	R1

Provedení

AA Chrom

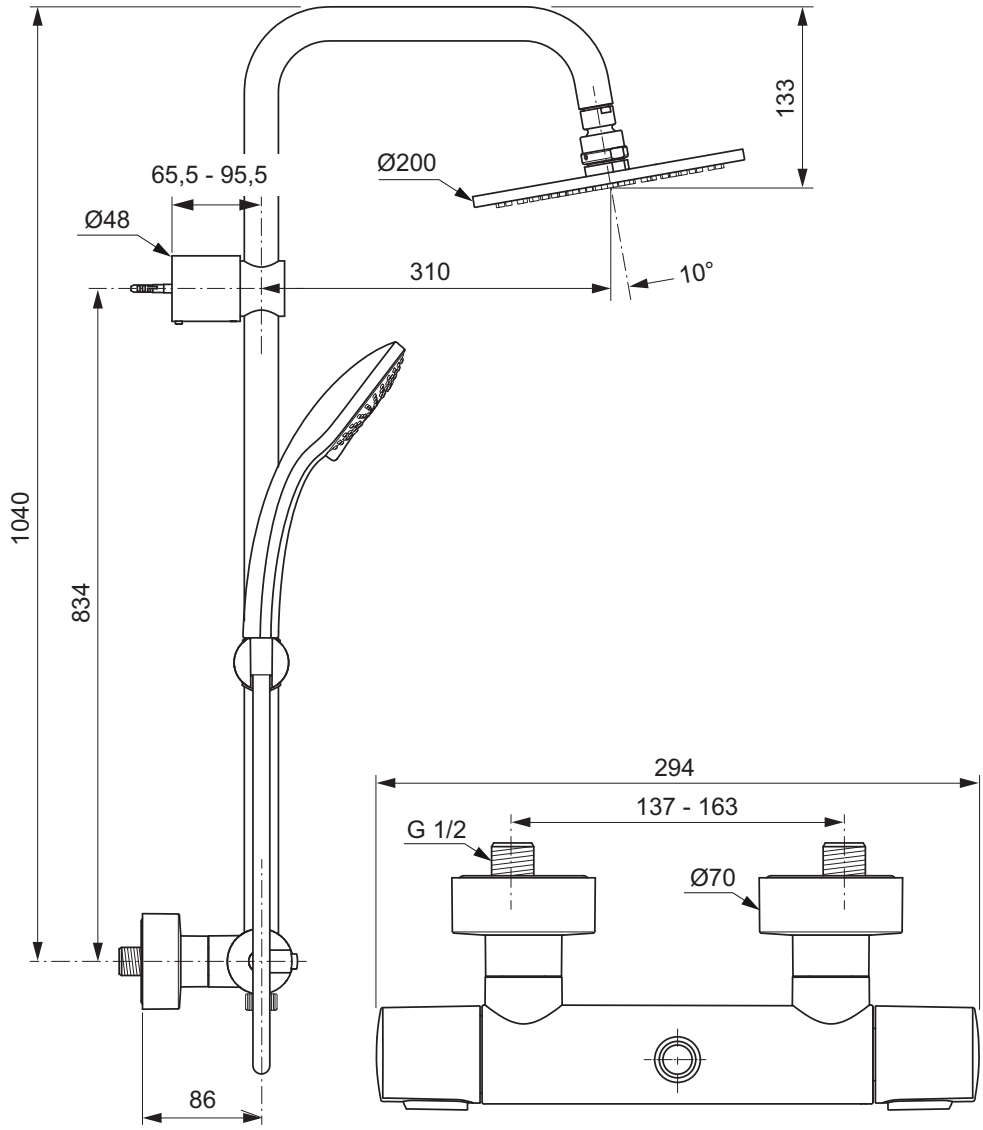

Výrobce si vyhrazuje právo na změny sortimentu, cen a technické specifikace. Pro instalaci výrobku jsou rozhodující rozměry uvedené v technických výkresech.

Popis výrobku

Idealrain sprchový systém ECO se sprchovou nástěnnou termostatickou baterií CeraTherm. Pochromovaná hlavová sprcha Ø200 mm a 3-funkční ruční sprcha Ø80 mm (déšť | tropický déšť | masážní proud). Funkce Anti-Kalk (systém proti tvorbě vodního kamene). Sprchová tyč s posuvným držákem sprchy. Hadice „MetaIflex" 1750 mm. Skryté připojení G1/2.

CeraTherm sprchová nástěnná termostatická baterie, DN 15. Se zařízením na zamezení zpětného toku. Cool Body technologie. Skryté S-přípojky s nízkou hlučností (nastavitelné od 137–163 mm). Termostatická kartuše s roztažitelnou voskovou součástkou. Funkce Anti-Kalk (systém proti tvorbě vodního kamene). Regulace teploty s ochranou proti opaření. Omezovač teploty (dětská pojistka). Blokovací Eco tlačítko k omezení průtoku vody. Ochrana proti hluku DIN 4109, třída 1.

Uvedené ceny jsou DPC bez DPH

Výrobky	Objednací číslo	Průtok při 3 barech	kg	Balení	Kč	EUR	
Sprchový systém ECO	**A6037AA**	12/ 8 l			13 210	508	R1

Provedení

AA Chrom

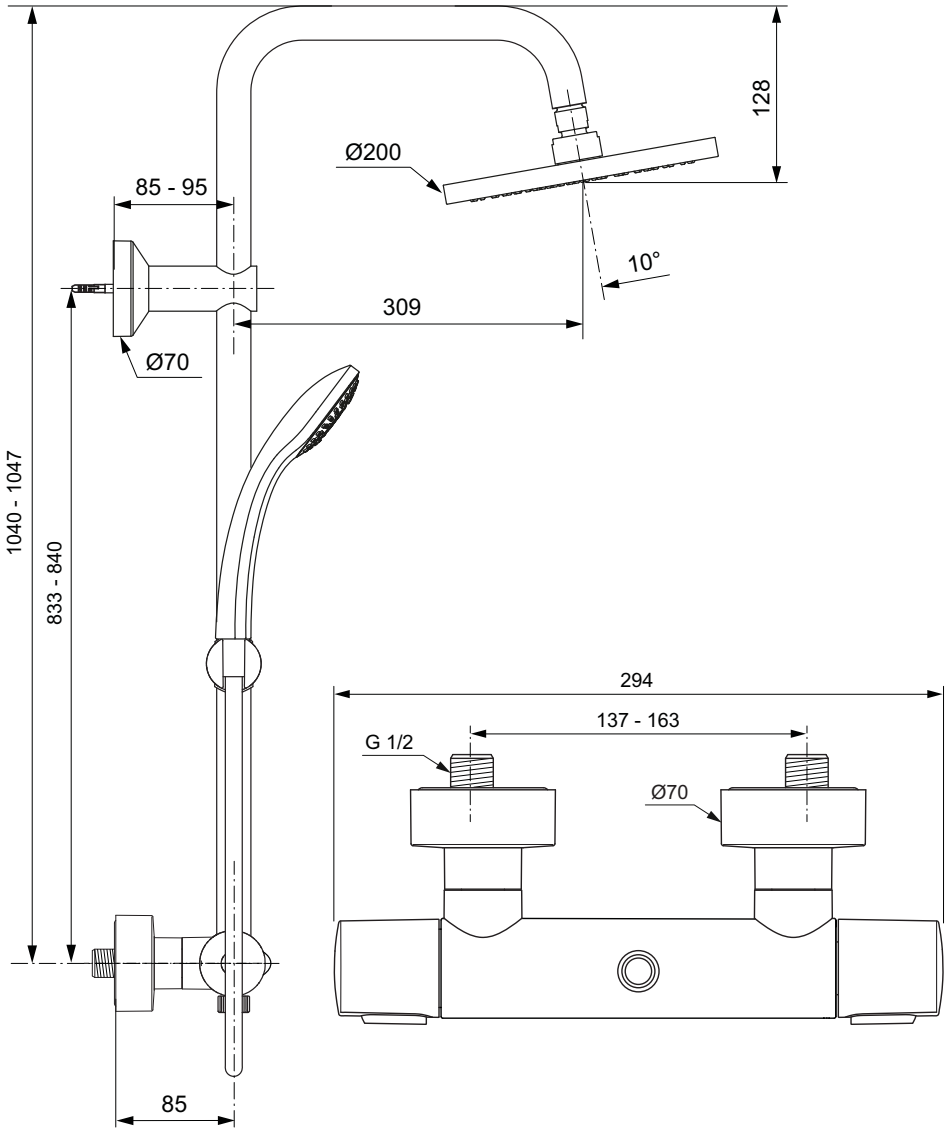

Popis výrobku

Idealrain sprchový systém pro kombinaci s podomítkovou baterií. Kovová hlavová sprcha Ø200 mm a 3-funkční ruční sprcha Ø100 mm (déšť | tropický déšť | masážní proud). Funkce Anti-Kalk (systém proti tvorbě vodního kamene). Sprchová tyč s posuvným držákem sprchy. Hadice „Idealflex" 1750 mm. Skryté připojení G1/2. Integrovaný přepínač.

Idealrain sprchový systém pro kombinaci s nástěnnou baterií nebo s dílem pro připojení sprchy. Kovová hlavová sprcha Ø200 mm a 3-funkční ruční sprcha Ø100 mm (déšť | tropický déšť | masážní proud). Funkce Anti-Kalk (systém proti tvorbě vodního kamene). Sprchová tyč s posuvným držákem sprchy. Hadice „Idealflex" 1750 mm. Připojovací hadice „Idealflex" 500 mm. Skryté připojení G1/2. Integrovaný přepínač.

Uvedené ceny jsou DPC bez DPH

Výrobky	Objednací číslo	Průtok při 3 barech	kg	Balení	Kč	EUR	
Sprchový systém pro kombinaci s podomítkovou baterií	**A5689AA**	12/ 8 l			10 920	420	R1
Sprchový systém pro kombinaci s nástěnnou baterií	**A5691AA**	12/ 8 l			11 190	430	R1

Provedení

AA Chrom

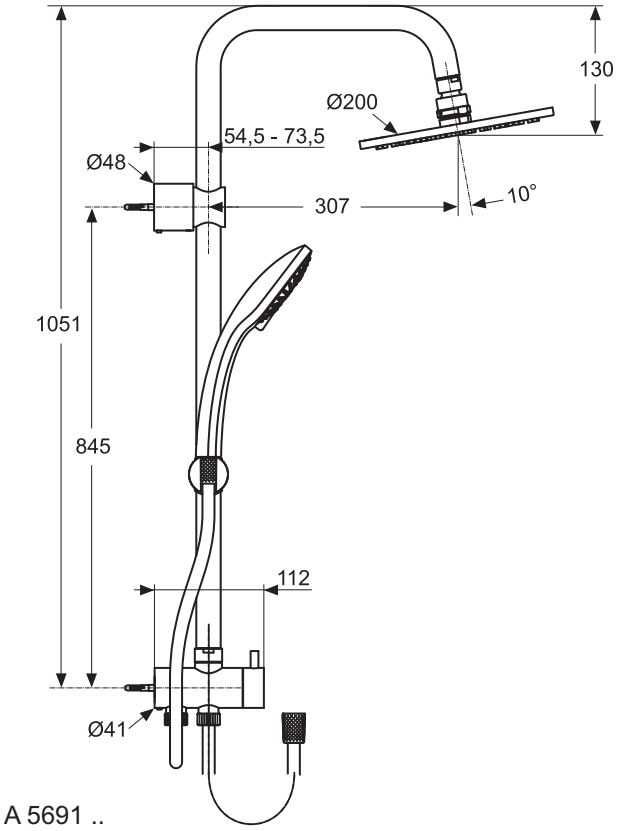

A 5691 ..

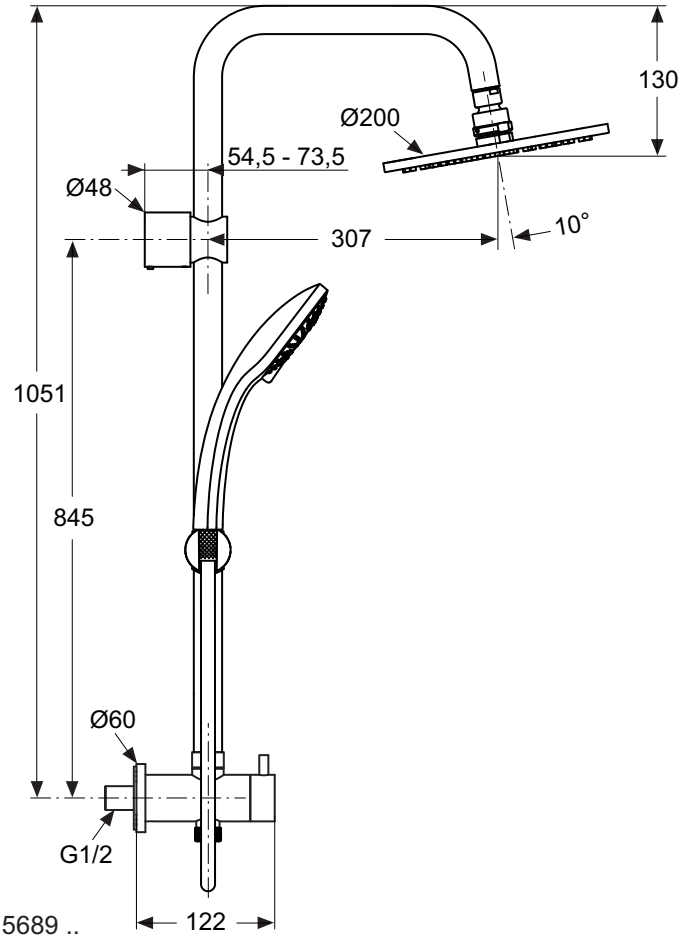

A 5689 ..

Výrobce si vyhrazuje právo na změny sortimentu, cen a technické specifikace. Pro instalaci výrobku jsou rozhodující rozměry uvedené v technických výkresech.

Popis výrobku

Idealrain XL3 sprchová kombinace 900 mm. 3-funkční ruční sprcha Ø140 mm (déšť | tropický déšť | masážní proud). Funkce Anti-Kalk (systém proti tvorbě vodního kamene). Sprchová tyč 900 mm s posuvným držákem sprchy. Pochromovaná miska na mýdlo. Hadice „Idealflex" 1750 mm.

Idealrain XL3 sprchová kombinace 600 mm. 3-funkční ruční sprcha Ø140 mm (déšť | tropický déšť | masážní proud). Funkce Anti-Kalk (systém proti tvorbě vodního kamene). Sprchová tyč 600 mm s posuvným držákem sprchy. Pochromovaná miska na mýdlo. Hadice „Idealflex" 1750 mm.

Uvedené ceny jsou DPC bez DPH

Výrobky	Objednací číslo	Průtok při 3 barech	kg	Balení	Kč	EUR	
Sprchová kombinace 900 mm XL3 s 3-funkční ruční sprchou Ø140 mm	**B9434AA**	8 l			3 820	147	R1
Sprchová kombinace 600 mm XL3 s 3-funkční ruční sprchou Ø140 mm	**B9432AA**	8 l			3 580	137	R1

Provedení

AA Chrom

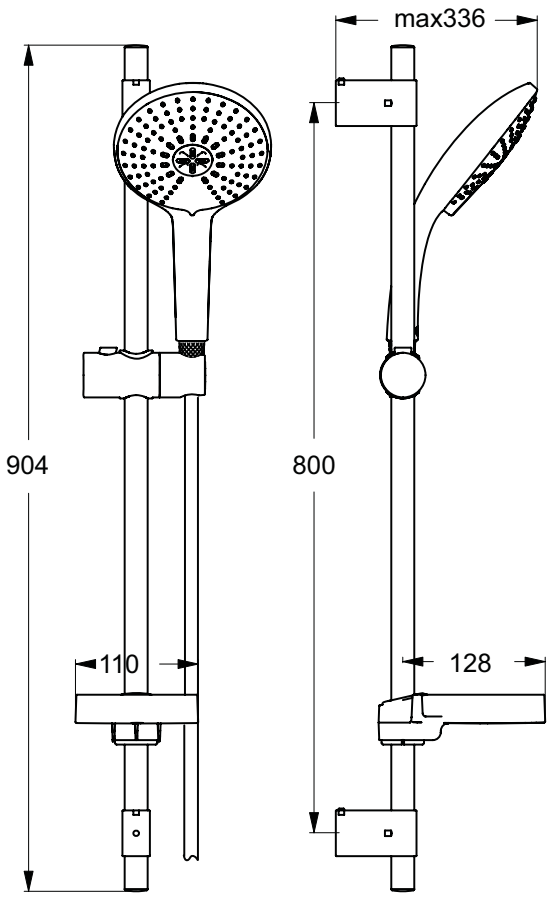

B9434..

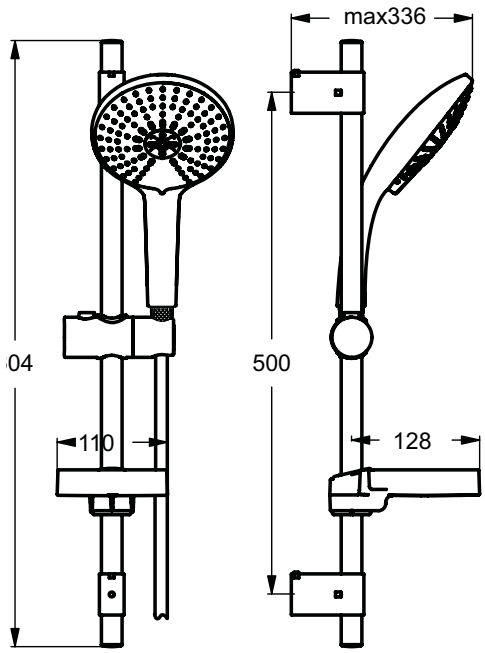

B9432..

Popis výrobku

Idealrain XL3 sprchová sada. 3-funkční ruční sprcha Ø 140 mm (déšť | tropický déšť | masážní proud). Funkce Anti-Kalk (systém proti tvorbě vodního kamene). Otočný držák sprchy. Hadice „Metallflex" 1500 mm.

Uvedené ceny jsou DPC bez DPH

Výrobky	Objednací číslo	Průtok při 3 barech	kg	Balení	Kč	EUR	
Sprchová sada XL3 s 3-funkční ruční sprchou Ø140 mm	**B9464AA**	8 l			2 790	107	R1

Provedení

AA Chrom

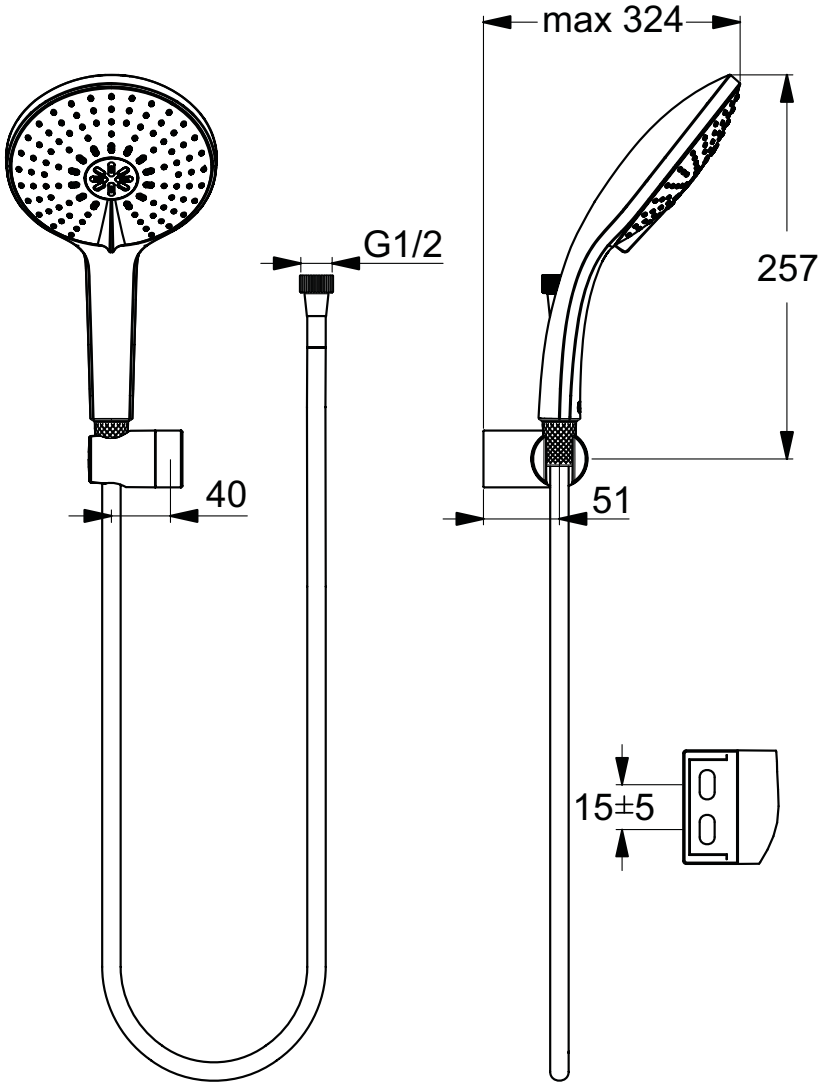

Výrobce si vyhrazuje právo na změny sortimentu, cen a technické specifikace. Pro instalaci výrobku jsou rozhodující rozměry uvedené v technických výkresech.

Popis výrobku

Idealrain XL3 ruční sprcha. 3-funkční ruční sprcha Ø 140 mm (déšť | tropický déšť | masážní proud). Funkce Anti-Kalk (systém proti tvorbě vodního kamene). Připojovací závit G1/2.

Idealrain XL1 ruční sprcha. 1-funkční ruční sprcha Ø 140 mm. Funkce Anti-Kalk (systém proti tvorbě vodního kamene). Připojovací závit G1/2.

Uvedené ceny jsou DPC bez DPH

Výrobky	Objednací číslo	Průtok při 3 barech	kg	Balení	Kč	EUR	
3-funkční ruční sprcha XL3 Ø140 mm	**B9407AA**	8 l			2 320	89	R1
1-funkční ruční sprcha XL1 Ø140 mm	**B9406AA**	8 l			1 520	58	R1

Provedení

AA Chrom

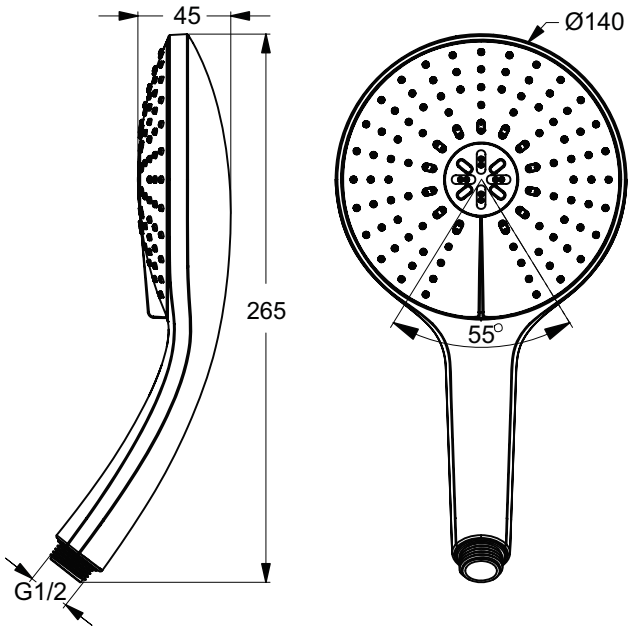

B9407..

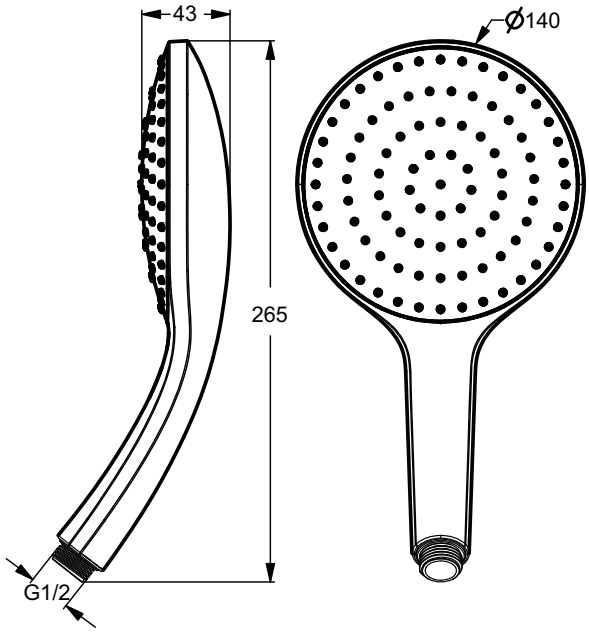

B9406..

Popis výrobku

Idealrain L3 sprchová kombinace 900 mm. 3-funkční ruční sprcha Ø120 mm (déšť | tropický déšť | masážní proud). Funkce Anti-Kalk (systém proti tvorbě vodního kamene). Sprchová tyč 900 mm s posuvným držákem sprchy. Pochromovaná miska na mýdlo. Hadice „Idealflex" 1750 mm.

Idealrain L3 sprchová kombinace 600 mm. 3-funkční ruční sprcha Ø120 mm (déšť | tropický déšť | masážní proud). Funkce Anti-Kalk (systém proti tvorbě vodního kamene). Sprchová tyč 600 mm s posuvným držákem sprchy. Pochromovaná miska na mýdlo. Hadice „Idealflex" 1750 mm.

Idealrain L1 sprchová kombinace 900 mm. 1-funkční ruční sprcha Ø120 mm. Funkce Anti-Kalk (systém proti tvorbě vodního kamene). Sprchová tyč 900 mm s posuvným držákem sprchy. Pochromovaná miska na mýdlo. Hadice „Idealflex" 1750 mm.

Idealrain L1 sprchová kombinace 600 mm. 1-funkční ruční sprcha Ø120 mm. Funkce Anti-Kalk (systém proti tvorbě vodního kamene). Sprchová tyč 600 mm s posuvným držákem sprchy. Pochromovaná miska na mýdlo. Hadice „Idealflex" 1750 mm.

Uvedené ceny jsou DPC bez DPH

Výrobky	Objednací číslo	Průtok při 3 barech	kg	Balení	Kč	EUR	
Sprchová kombinace 900 mm L3 s 3-funkční ruční sprchou Ø120 mm	**B9427AA**	8 l			3 270	126	R1
Sprchová kombinace 600 mm L3 s 3-funkční ruční sprchou Ø120 mm	**B9425AA**	8 l			3 020	116	R1
Sprchová kombinace 900 mm L1 s 1-funkční ruční sprchou Ø120 mm	**B9424AA**	8 l			2 590	99	R1
Sprchová kombinace 600 mm L1 s 1-funkční ruční sprchou Ø120 mm	**B9423AA**	8 l			2 340	90	R1

Provedení

AA Chrom

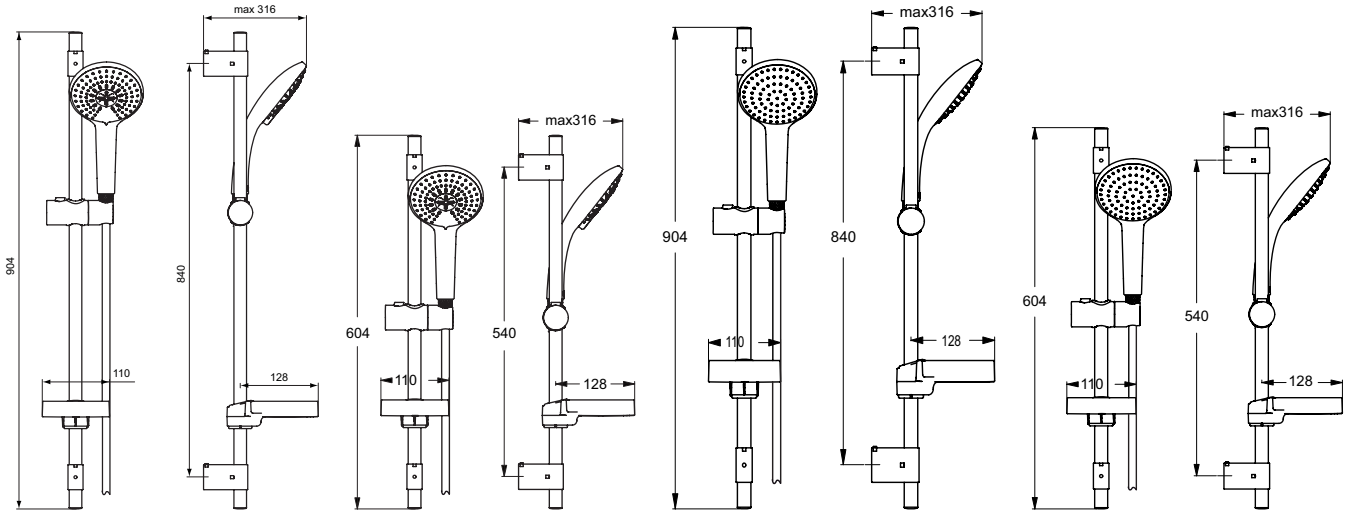

B9427.. B9425.. B9424.. B9423..

Výrobce si vyhrazuje právo na změny sortimentu, cen a technické specifikace. Pro instalaci výrobku jsou rozhodující rozměry uvedené v technických výkresech.

Popis výrobku

Idealrain L3 sprchová sada. 3-funkční ruční sprcha Ø120 mm (déšť | tropický déšť | masážní proud). Funkce Anti-Kalk (systém proti tvorbě vodního kamene). Otočný držák sprchy. Hadice „Idealflex" 1250 mm.

Idealrain L1 sprchová sada. 1-funkční ruční sprcha Ø120 mm. Funkce Anti-Kalk (systém proti tvorbě vodního kamene). Otočný držák sprchy. Hadice „Idealflex" 1250 mm.

Uvedené ceny jsou DPC bez DPH

Výrobky	Objednací číslo	Průtok při 3 barech	kg	Balení	Kč	EUR	
Sprchová sada L3 s 3-funkční ruční sprchou Ø120 mm	**B9458AA**	8 l			2 410	93	R1
Sprchová sada L1 s 1-funkční ruční sprchou Ø120 mm	**B9457AA**	8 l			1 740	67	R1

Provedení

AA Chrom

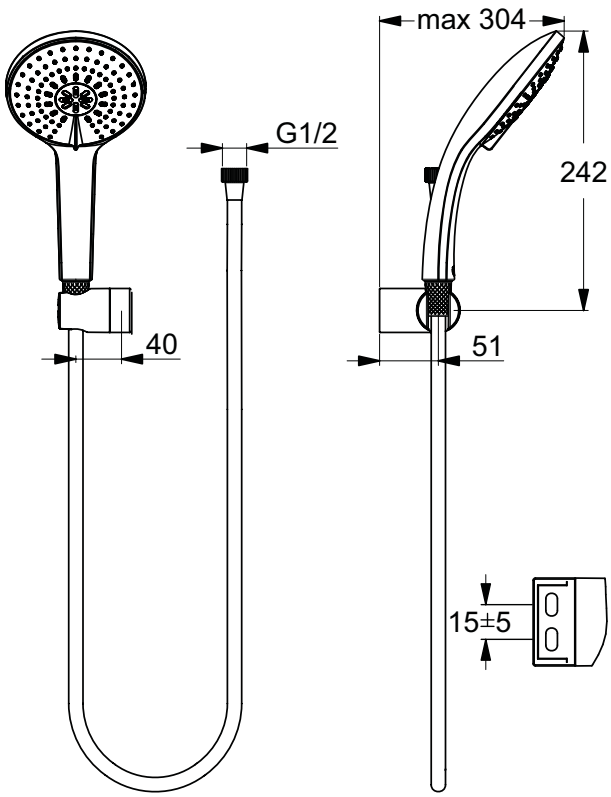

B9458..

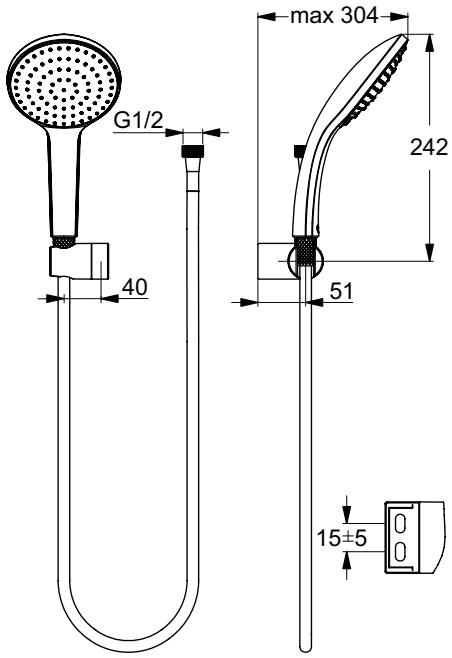

B9457..

Popis výrobku

Idealrain L3 ruční sprcha. 3-funkční ruční sprcha Ø 120 mm (déšť | tropický déšť | masážní proud). Funkce Anti-Kalk (systém proti tvorbě vodního kamene). Připojovací závit G1/2.

Idealrain L1 ruční sprcha. 1-funkční ruční sprcha Ø 120 mm. Funkce Anti-Kalk (systém proti tvorbě vodního kamene). Připojovací závit G1/2.

Uvedené ceny jsou DPC bez DPH

Výrobky	Objednací číslo	Průtok při 3 barech	kg	Balení	Kč	EUR	
3-funkční ruční sprcha L3 Ø120 mm	**B9405AA**	8 l			1 770	68	R1
1-funkční ruční sprcha L1 Ø120 mm	**B9404AA**	8 l			1 070	41	R1

Provedení

AA Chrom

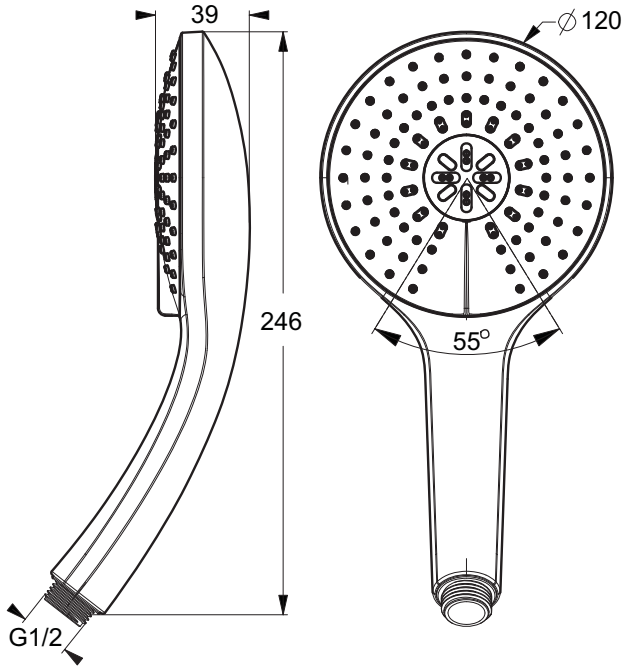

B9405..

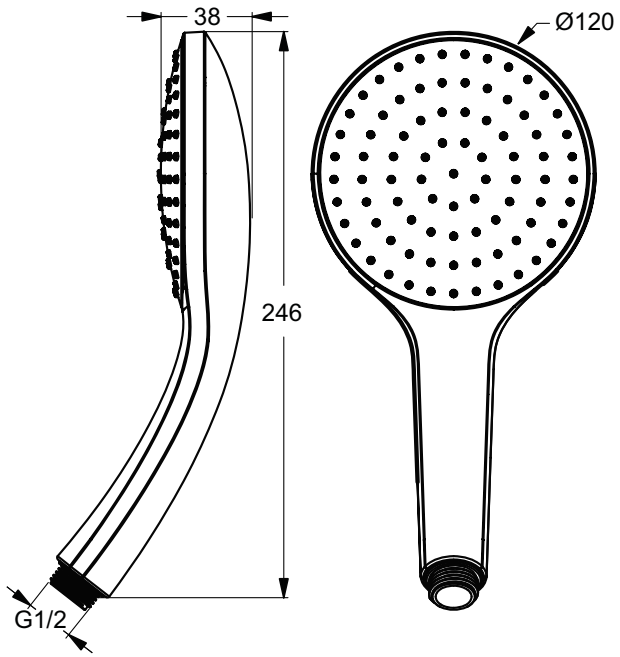

B9404

Ceník 2019 - Ideal Standard s.r.o., Zemská 623, 415 74 Teplice - Tel.: +420 417 592 111 - www.idealstandard.cz
Výrobce si vyhrazuje právo na změny sortimentu, cen a technické specifikace. Pro instalaci výrobku jsou rozhodující rozměry uvedené v technických výkresech.

Popis výrobku

Idealrain M3 sprchová kombinace 900 mm. 3-funkční ruční sprcha Ø100 mm (déšť | tropický déšť | masážní proud). Funkce Anti-Kalk (systém proti tvorbě vodního kamene). Sprchová tyč 900 mm s posuvným držákem sprchy. Miska na mýdlo–transparentní plast. Hadice „Idealflex" 1750 mm.

Idealrain M3 sprchová kombinace 600 mm. 3-funkční ruční sprcha Ø100 mm (déšť | tropický déšť | masážní proud). Funkce Anti-Kalk (systém proti tvorbě vodního kamene). Sprchová tyč 600 mm s posuvným držákem sprchy. Miska na mýdlo–transparentní plast. Hadice „Idealflex" 1750 mm.

Idealrain M1 sprchová kombinace 900 mm. 1-funkční ruční sprcha Ø100 mm.Funkce Anti-Kalk (systém proti tvorbě vodního kamene). Sprchová tyč 900 mm s posuvným držákem sprchy. Miska na mýdlo–transparentní plast. Hadice „Idealflex" 1750 mm.

Idealrain M1 sprchová kombinace 600 mm. 1-funkční ruční sprcha Ø100 mm. Funkce Anti-Kalk (systém proti tvorbě vodního kamene). Sprchová tyč 600 mm s posuvným držákem sprchy. Miska na mýdlo–transparentní plast. Hadice „Idealflex" 1750 mm.

Uvedené ceny jsou DPC bez DPH

Výrobky	Objednací číslo	Průtok při 3 barech	kg	Balení	Kč	EUR	
Sprchová kombinace 900 mm M3 s 3-funkční ruční sprchou Ø100 mm	**B9417AA**	8 l			2 650	102	R1
Sprchová kombinace 600 mm M3 s 3-funkční ruční sprchou Ø100 mm	**B9415AA**	8 l			2 390	92	R1
Sprchová kombinace 900 mm M1 s 1-funkční ruční sprchou Ø100 mm	**B9414AA**	8 l			2 080	80	R1
Sprchová kombinace 600 mm M1 s 1-funkční ruční sprchou Ø100 mm	**B9412AA**	8 l			1 820	70	R1

Provedení

AA Chrom

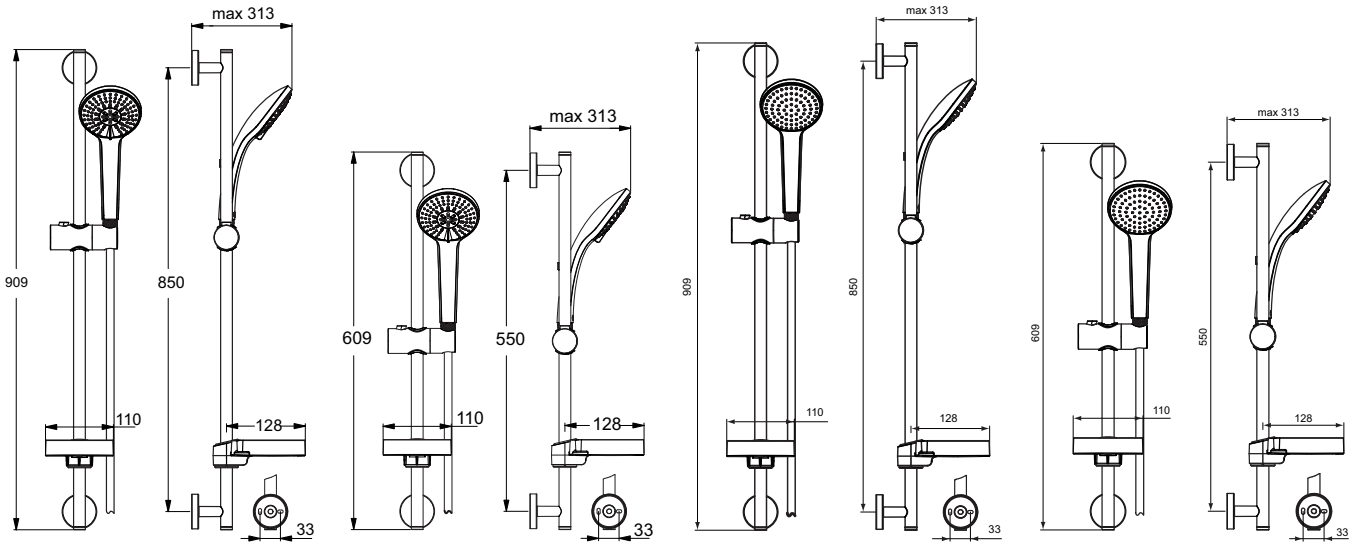

B9417.. B9415.. B9414.. B9412..

Popis výrobku

Idealrain M3 sprchová sada. 3-funkční ruční sprcha Ø100 mm (déšť | tropický déšť | masážní proud). Funkce Anti-Kalk (systém proti tvorbě vodního kamene). Otočný držák sprchy. Hadice „Idealflex" 1250 mm.

Idealrain M1 sprchová sada. 1-funkční ruční sprcha Ø100 mm. Funkce Anti-Kalk (systém proti tvorbě vodního kamene). Otočný držák sprchy. Hadice „Idealflex" 1250 mm.

Uvedené ceny jsou DPC bez DPH

Výrobky	Objednací číslo	Průtok při 3 barech	kg	Balení	Kč	EUR	
Sprchová sada M3 s 3-funkční ruční sprchou Ø100 mm	**B9452AA**	8 l			1 860	71	R1
Sprchová sada M1 s 1-funkční ruční sprchou Ø100 mm	**B9451AA**	8 l			1 290	50	R1

Provedení

AA Chrom

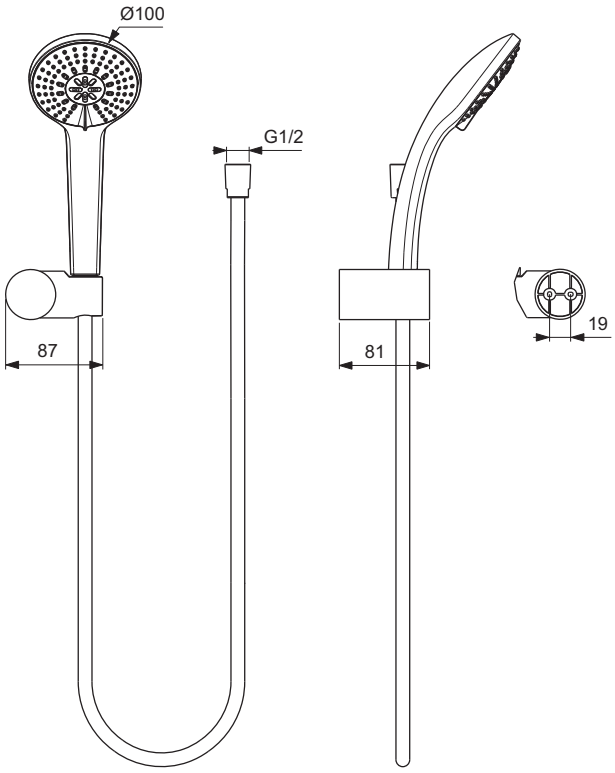

B9452..

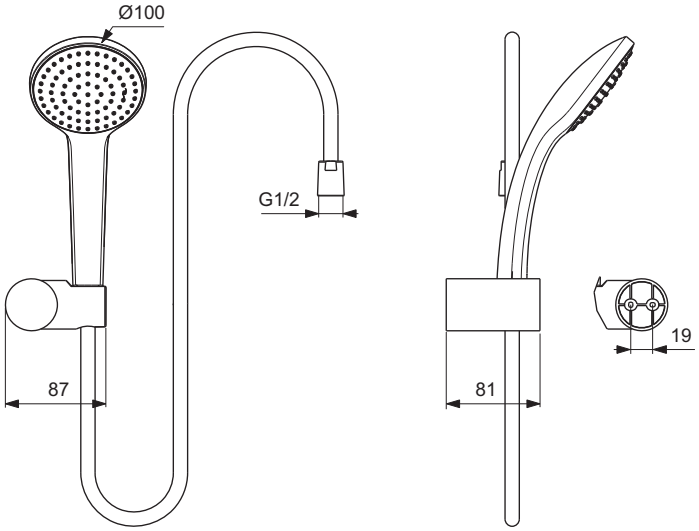

B9451..

Výrobce si vyhrazuje právo na změny sortimentu, cen a technické specifikace. Pro instalaci výrobku jsou rozhodující rozměry uvedené v technických výkresech.

Popis výrobku

Idealrain M3 ruční sprcha. 3-funkční ruční sprcha Ø100 mm (déšť | tropický déšť | masážní proud). Funkce Anti-Kalk (systém proti tvorbě vodního kamene). Připojovací závit G1/2.

Idealrain M1 ruční sprcha. 1-funkční ruční sprcha Ø100 mm. Funkce Anti-Kalk (systém proti tvorbě vodního kamene). Připojovací závit G1/2.

Uvedené ceny jsou DPC bez DPH

Výrobky	Objednací číslo	Průtok při 3 barech	kg	Balení	Kč	EUR	
3-funkční ruční sprcha M3 Ø100 mm	**B9403AA**	8 l			1 310	50	R1
1-funkční ruční sprcha M1 Ø100 mm	**B9402AA**	8 l			760	29	R1

Provedení

AA Chrom

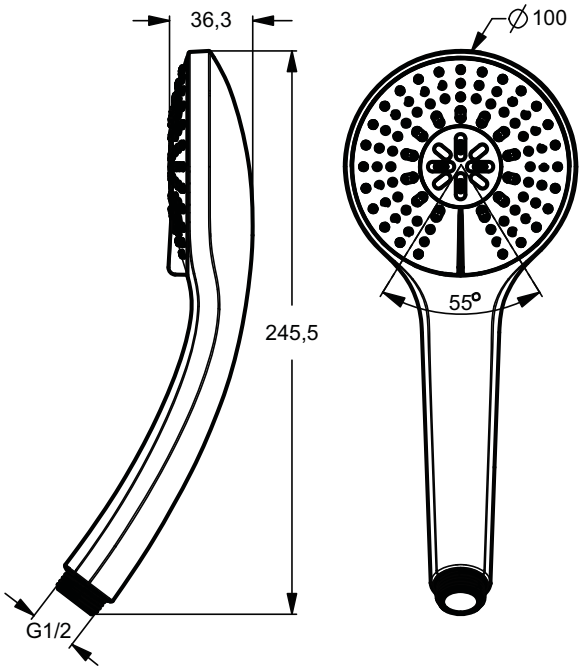

B9403..

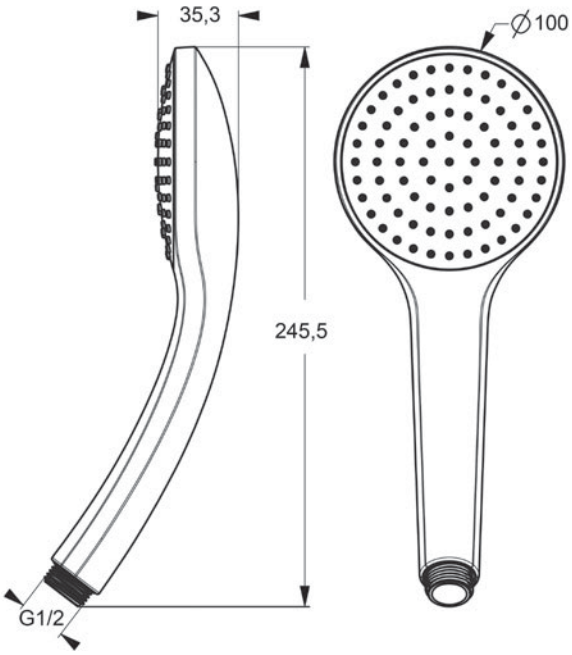

B9402..

Popis výrobku

Idealrain S3 sprchová kombinace 900 mm. 3-funkční ruční sprcha Ø80 mm (déšť | tropický déšť | masážní proud). Funkce Anti-Kalk (systém proti tvorbě vodního kamene). Sprchová tyč 900 mm s posuvným držákem sprchy. Miska na mýdlo–transparentní plast. Hadice „Metallflex" 1750 mm.

Idealrain S3 sprchová kombinace 600 mm. 3-funkční ruční sprcha Ø80 mm (déšť | tropický déšť | masážní proud). Funkce Anti-Kalk (systém proti tvorbě vodního kamene). Sprchová tyč 600 mm s posuvným držákem sprchy. Miska na mýdlo–transparentní plast. Hadice „Metallflex" 1750 mm.

Idealrain S1 sprchová kombinace 900 mm. 1-funkční ruční sprcha Ø80 mm. Funkce Anti-Kalk (systém proti tvorbě vodního kamene). Sprchová tyč 900 mm s posuvným držákem sprchy. Miska na mýdlo–transparentní plast. Hadice „Metallflex" 1750 mm.

Idealrain S1 sprchová kombinace 600 mm. 1-funkční ruční sprcha Ø80 mm. Funkce Anti-Kalk (systém proti tvorbě vodního kamene). Sprchová tyč 600 mm s posuvným držákem sprchy. Miska na mýdlo–transparentní plast. Hadice „Metallflex" 1750 mm.

Uvedené ceny jsou DPC bez DPH

Výrobky	Objednací číslo	Průtok při 3 barech	kg	Balení	Kč	EUR	
Sprchová kombinace 900 mm S3 s 3-funkční ruční sprchou Ø80 mm	**B9504AA**	8 l			2 110	81	R1
Sprchová kombinace 600 mm S3 s 3-funkční ruční sprchou Ø80 mm	**B9503AA**	8 l			1 850	71	R1
Sprchová kombinace 900 mm S1 s 1-funkční ruční sprchou Ø80 mm	**B9502AA**	8 l			1 750	67	R1
Sprchová kombinace 600 mm S1 s 1-funkční ruční sprchou Ø80 mm	**B9501AA**	8 l			1 500	57	R1

Provedení

AA Chrom

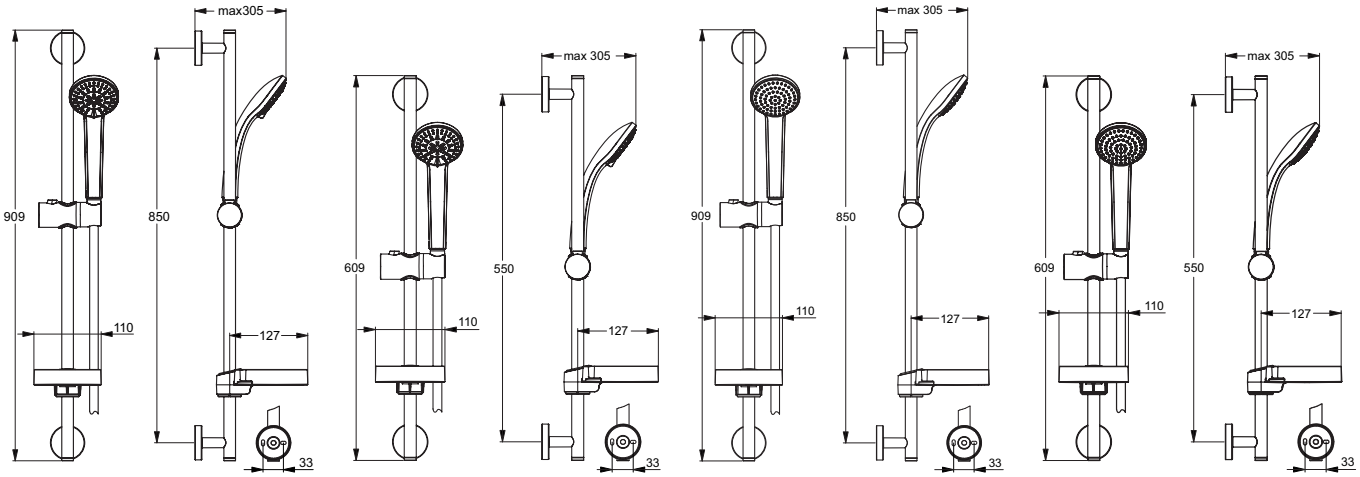

B9504.. B9503.. B9502.. B9501..

Výrobce si vyhrazuje právo na změny sortimentu, cen a technické specifikace. Pro instalaci výrobku jsou rozhodující rozměry uvedené v technických výkresech.

Popis výrobku

Idealrain S3 sprchová sada. 3-funkční ruční sprcha Ø80 mm (déšť | tropický déšť | masážní proud). Funkce Anti-Kalk (systém proti tvorbě vodního kamene). Otočný držák sprchy. Hadice „Metallflex" 1500 mm.

Idealrain S1 sprchová sada. 1-funkční ruční sprcha Ø80 mm. Funkce Anti-Kalk (systém proti tvorbě vodního kamene). Otočný držák sprchy. Hadice „Metallflex" 1500 mm.

Uvedené ceny jsou DPC bez DPH

Výrobky	Objednací číslo	Průtok při 3 barech	kg	Balení	Kč	EUR	
Sprchová sada S3 s 3-funkční ruční sprchou Ø80 mm	**B9507AA**	8 l			1 180	45	R1
Sprchová sada S1 s 1-funkční ruční sprchou Ø80 mm	**B9506AA**	8 l			850	32	R1

Provedení

AA Chrom

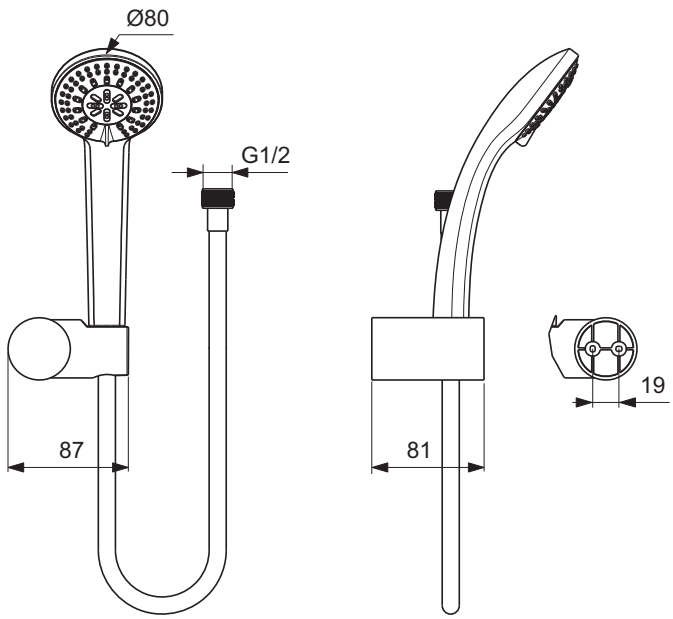

B9507..

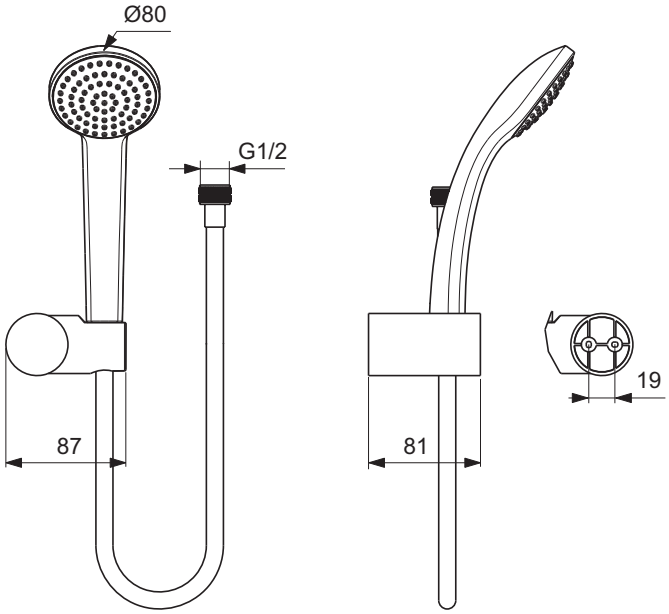

B9506..

Popis výrobku

Idealrain S3 ruční sprcha. 3-funkční ruční sprcha Ø80 mm (déšť | tropický déšť | masážní proud). Funkce Anti-Kalk (systém proti tvorbě vodního kamene). Připojovací závit G1/2.

Idealrain S1 ruční sprcha. 1-funkční ruční sprcha Ø80 mm. Funkce Anti-Kalk (systém proti tvorbě vodního kamene). Připojovací závit G1/2.

Uvedené ceny jsou DPC bez DPH

Výrobky	Objednací číslo	Průtok při 3 barech	kg	Balení	Kč	EUR	
3-funkční ruční sprcha S3 Ø80 mm	**B9401AA**	8 l			810	31	R1
1-funkční ruční sprcha S1 Ø80 mm	**B9400AA**	8 l			480	18	R1

Provedení

AA Chrom

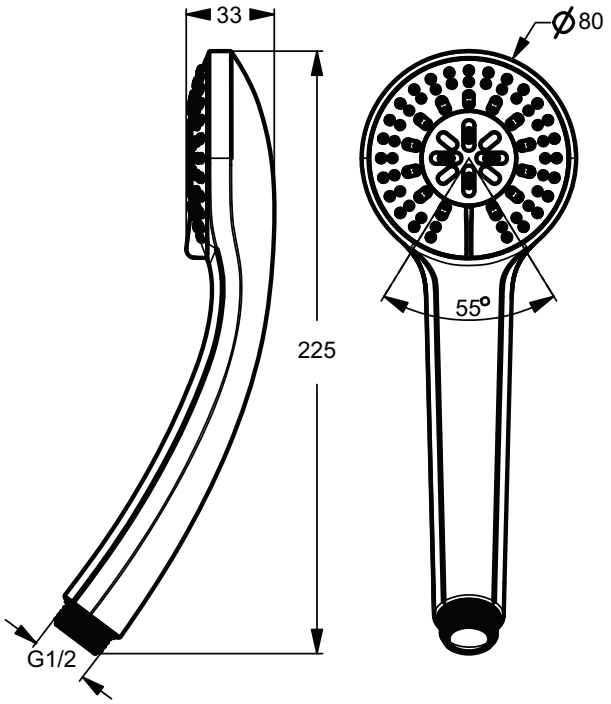

B9401..

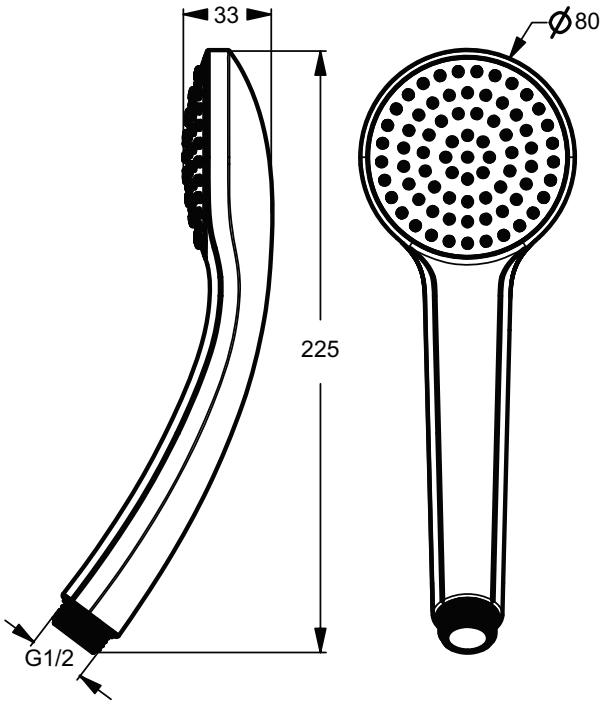

B9400..

Výrobce si vyhrazuje právo na změny sortimentu, cen a technické specifikace. Pro instalaci výrobku jsou rozhodující rozměry uvedené v technických výkresech.

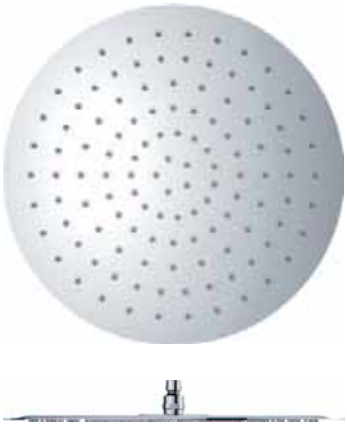

Popis výrobku

Idealrain LUXE ultra tenká kovová hlavová sprcha. Funkce Anti-Kalk (systém proti tvorbě vodního kamene). Průtok vody: 12 l/min. Připojovací závit G1/2. Sprchová hlavice s kulovým kloubem.

Nezbytné příslušenství

Idealrain připevnění ke stropu 150 mm. G 1/2 připojení.
Idealrain připevnění ke stěně 300 mm. G 1/2 připojení.
Idealrain připevnění ke stěně 400 mm. G 1/2 připojení.

Uvedené ceny jsou DPC bez DPH

Výrobky	Objednací číslo	Průtok při 3 barech	kg	Balení	Kč	EUR	
Hlavová sprcha LUXE Ø400 mm	**B0386MY**	12 l			10 520	404	R1
Hlavová sprcha LUXE Ø300 mm	**B0385MY**	12 l			8 960	345	R1
Hlavová sprcha LUXE Ø250 mm	**B0384MY**	12 l			7 550	290	R1
Hlavová sprcha LUXE Ø200 mm	**B0383MY**	12 l			6 150	236	R1
Nezbytné příslušenství							
Připevnění ke stropu 150 mm	**B9446AA**				2 500	96	R1
Připevnění ke stěně 300 mm	**B9444AA**				2 890	111	R1
Připevnění ke stěně 400 mm	**B9445AA**				3 640	140	R1

Provedení

AA Chrom

MY Nerez ocel kartáčovaná

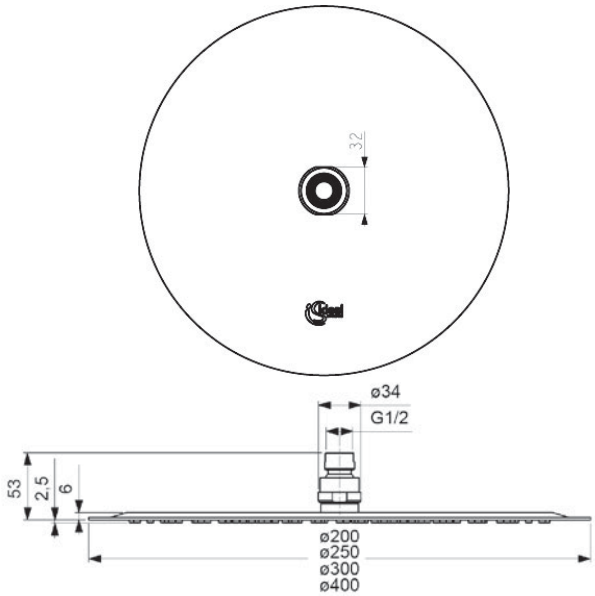

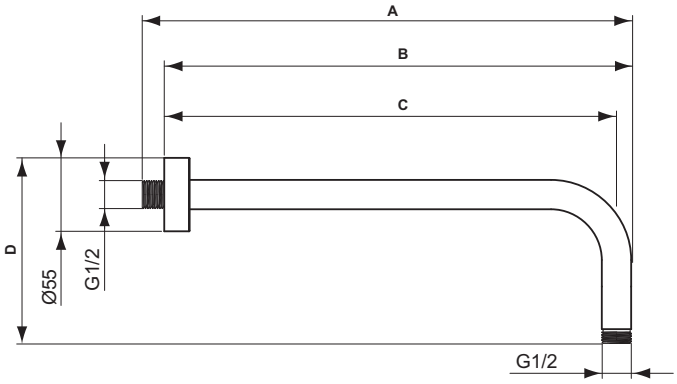

	A	B	C	D
B 9445..	420	403	392	109
B 9444 ..	312	300	290	118

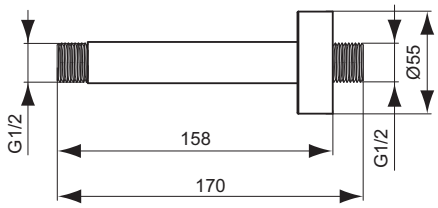

B 9446 ..

Popis výrobku

Idealrain kovová hlavová sprcha Ø300 mm. Funkce Anti-Kalk (systém proti tvorbě vodního kamene). Připojovací závit G1/2. Sprchová hlavice s kulovým kloubem, otočný 10°.

Idealrain kovová hlavová sprcha Ø200 mm. Funkce Anti-Kalk (systém proti tvorbě vodního kamene). Připojovací závit G1/2. Sprchová hlavice s kulovým kloubem, otočný 10°.

Nezbytné příslušenství

Idealrain připevnění ke stropu 150 mm. G 1/2 připojení.
Idealrain připevnění ke stěně 300 mm. G 1/2 připojení.
Idealrain připevnění ke stěně 400 mm. G 1/2 připojení.

Uvedené ceny jsou DPC bez DPH

Výrobky	Objednací číslo	Průtok při 3 barech	kg	Balení	Kč	EUR	
Hlavová sprcha Ø300 mm	**B9443AA**	12 l			7 790	299	R1
Hlavová sprcha Ø200 mm	**B9442AA**	12 l			5 350	206	R1
Nezbytné příslušenství							
Připevnění ke stěně 400 mm	**B9445AA**				3 640	140	R1
Připevnění ke stěně 300 mm	**B9444AA**				2 890	111	R1
Připevnění ke stropu 150 mm	**B9446AA**				2 500	96	R1

Provedení

AA Chrom

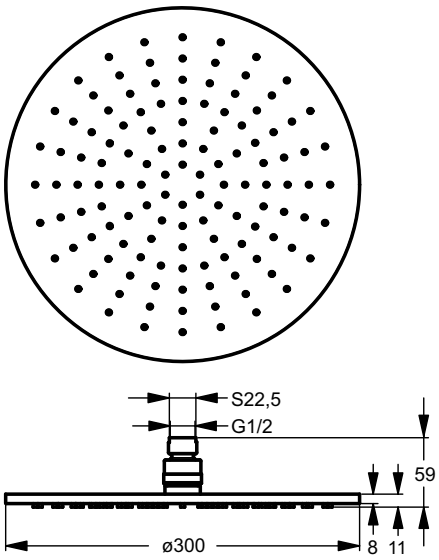

B9443..

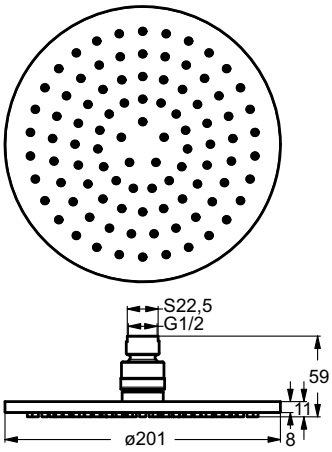

B9442..

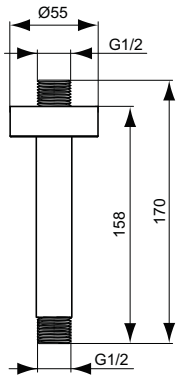

B9446..

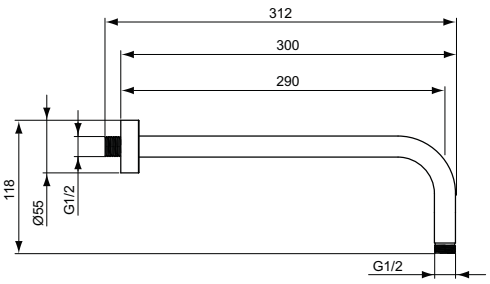

B9444..

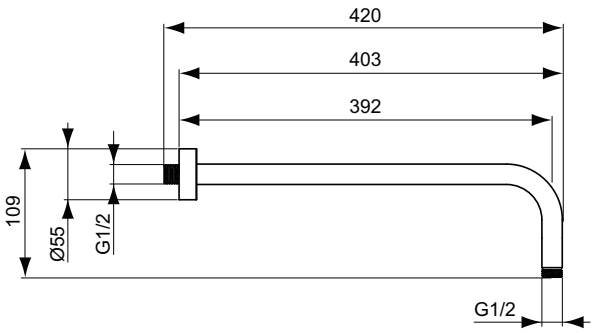

B9445..

Výrobce si vyhrazuje právo na změny sortimentu, cen a technické specifikace. Pro instalaci výrobku jsou rozhodující rozměry uvedené v technických výkresech.

Popis výrobku
Idealrain hlavová sprcha Ø100 mm s otočným kloubem (10°) včetně připevnění ke stěně G1/2.

Uvedené ceny jsou DPC bez DPH

Výrobky	Objednací číslo	Průtok při 3 barech	kg	Balení	Kč	EUR	
Hlavová sprcha Ø100 mm vč. připevnění	**B9436AA**	12 l			2 650	102	R1

Provedení
AA Chrom

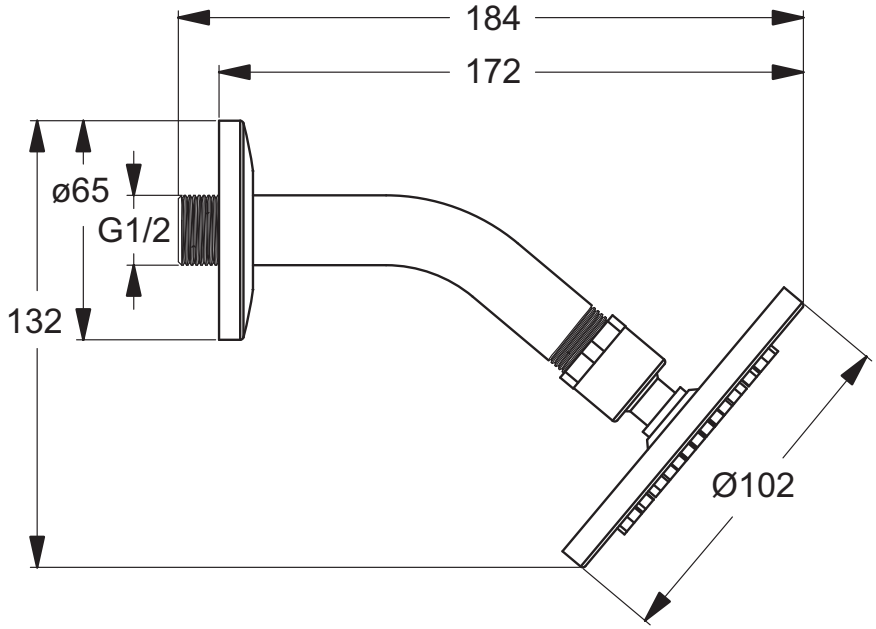

Popis výrobku

Idealrain díl pro připojení sprchy. Se zařízením na zamezení zpětného toku. Připojovací závit a připojení do zdi G1/2.

Idealrain držák sprchy pevný s přípojkou pro sprchu. Připojovací závit a připojení do zdi D1/2.

Idealrain držák sprchy otočný (pro Idealrain ruční sprchy M a S).

Idealrain držák sprchy pevný.

Uvedené ceny jsou DPC bez DPH

Výrobky	Objednací číslo	Průtok při 3 barech	kg	Balení	Kč	EUR	
Díl pro připojení sprchy	**B9448AA**				910	35	R1
Držák sprchy s přípojkou pro sprchu	**A2406AA**				1 030	40	R1
Držák sprchy otočný (pro ruční sprchy Idealrain M a S)	**B9468AA**				930	36	R1
Držák sprchy pevný	**B9467AA**				410	16	R1

Provedení

AA Chrom

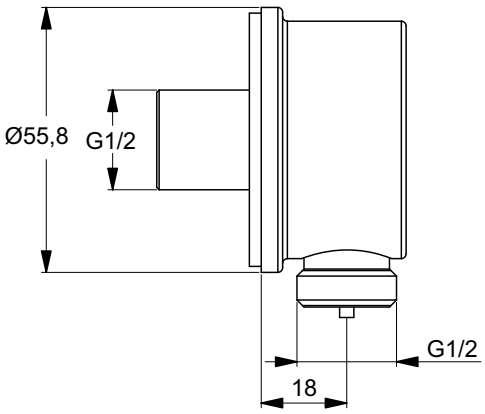

B9448..

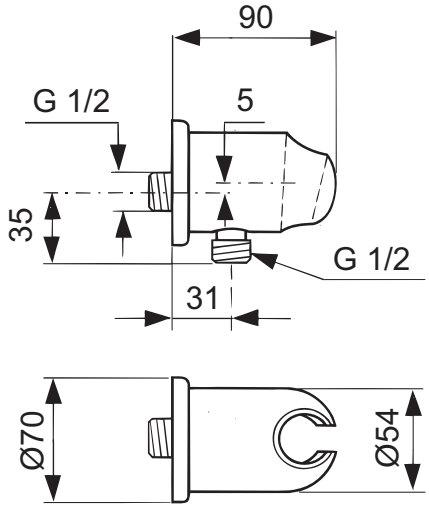

A2406..

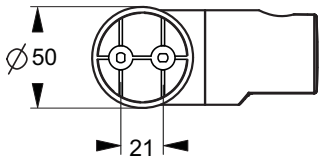

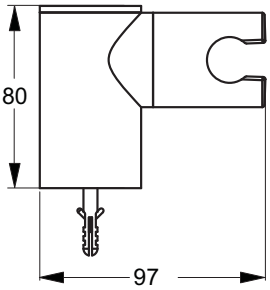

B9468..

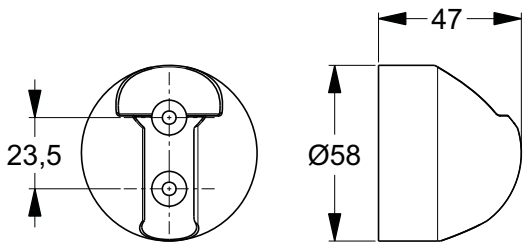

B9467..

Výrobce si vyhrazuje právo na změny sortimentu, cen a technické specifikace. Pro instalaci výrobku jsou rozhodující rozměry uvedené v technických výkresech.

Popis výrobku

Idealrain sprchová hadice „Metalflex" – kov. Připojovací závit G1/2 x G1/2.

Idealrain sprchová hadice „IdealFlex" – plast. Stříbrná barva. Připojovací závit G1/2 x G1/2.

Uvedené ceny jsou DPC bez DPH

Výrobky	Objednací číslo	Průtok při 3 barech	kg	Balení	Kč	EUR	
Sprchová hadice „Metallflex" 2000 mm	**A2428AA**				810	31	R1
Sprchová hadice „Metallflex" 1750 mm	**A2427AA**				750	29	R1
Sprchová hadice „Metallflex" 1500 mm	**A2400AA**				660	25	R1
Sprchová hadice „Metallflex" 1250 mm	**A2403AA**				610	23	R1
Sprchová hadice „Idealflex" 1750 mm	**A4109AA**				1 430	55	R1
Sprchová hadice „Idealflex" 1250 mm	**A3306AA**				970	37	R1
Sprchová hadice „Idealflex" 1600 mm	**A3330AA**				1 020	39	R1

Provedení

AA Chrom

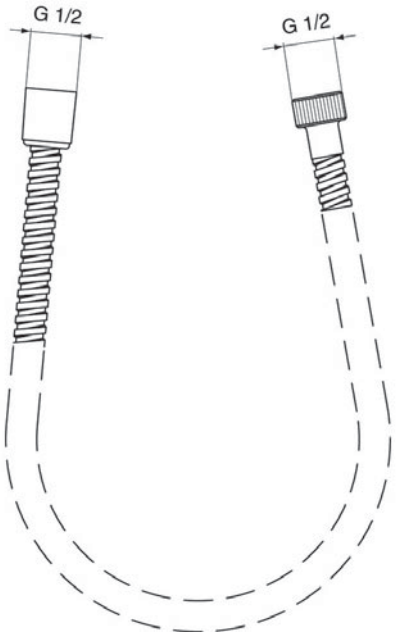

A2428..

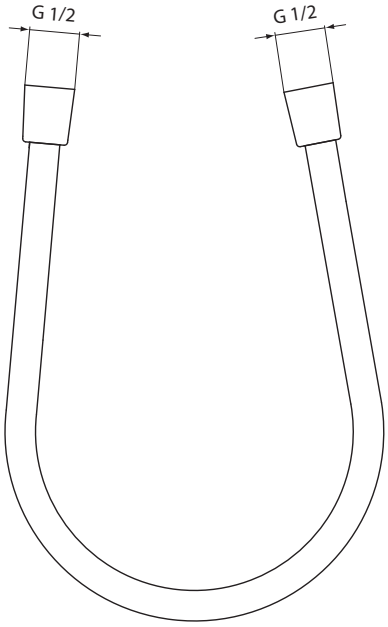

A3330..

Sprchové systémy
na straně 653

Sprchové příslušenství
na straně 665

Sprchový program Idealrain Cube díky svým jemně oblým hranám a kubistickým tvarům vytvoří ve vaší koupelně příjemně harmonickou atmosféru. V široké nabídce Idealrain Cube naleznete 1- nebo 3-funkční ruční sprchy či velmi tenké čtvercové hlavové sprchy.

Ceník 2019 - Ideal Standard s.r.o., Zemská 623, 415 74 Teplice - Tel.: +420 417 592 111 - www.idealstandard.cz
Výrobce si vyhrazuje právo na změny sortimentu, cen a technické specifikace. Pro instalaci výrobku jsou rozhodující rozměry uvedené v technických výkresech.

Popis výrobku

Idealrain Cube sprchový systém LUXE se sprchovou nástěnnou termostatickou baterií CeraTherm 100 new. Kovová, ultra tenká, otočná hlavová sprcha 300 x 200 mm a 3-funkční ruční sprcha 100 x 100 mm (déšť | tropický déšť | masážní proud). Funkce Anti-Kalk (systém proti tvorbě vodního kamene). Sprchová tyč s posuvným držákem sprchy. Hadice „Idealflex" 1750 mm. Skryté připojení G1/2.

CeraTherm 100 sprchová nástěnná termostatická baterie, DN 15. Se zařízením na zamezení zpětného toku. Cool Body technologie. Skryté S-přípojky s nízkou hlučností (nastavitelné od 137–163 mm). Termostatická kartuše s roztažitelnou voskovou součástkou. Funkce Anti-Kalk (systém proti tvorbě vodního kamene). Regulace teploty s ochranou proti opaření. Omezovač teploty (dětská pojistka). Blokovací Eco tlačítko k omezení průtoku vody. Ochrana proti hluku DIN 4109, třída 1.

Uvedené ceny jsou DPC bez DPH

Výrobky	Objednací číslo	Průtok při 3 barech	kg	Balení	Kč	EUR	
Sprchový systém LUXE	**A6188AA**	12/ 8 l			20 430	786	R1

Provedení

AA Chrom

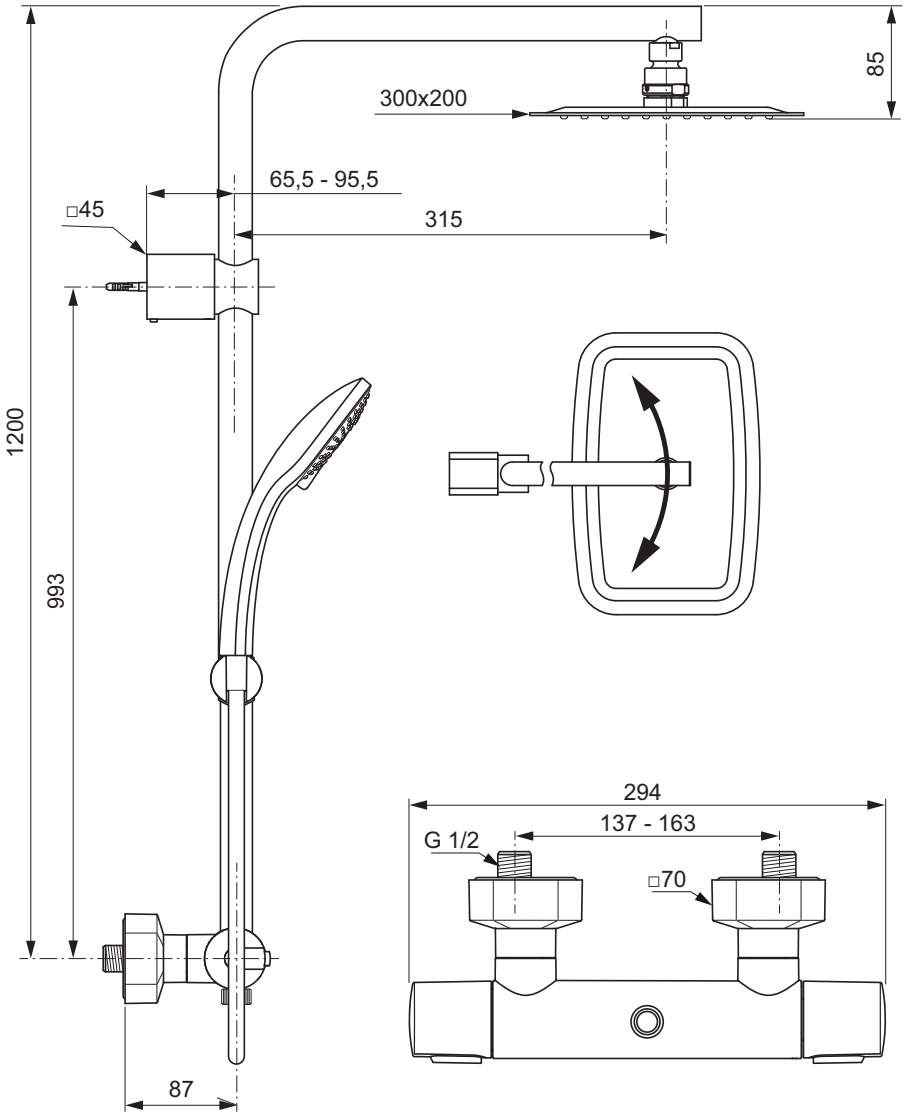

Popis výrobku

Idealrain Cube sprchový systém se sprchovou nástěnnou termostatickou baterií CeraTherm 100 new. Kovová hlavová sprcha 200 x 200 mm a 3-funkční ruční sprcha 100 x 100 mm (déšť | tropický déšť | masážní proud). Funkce Anti-Kalk (systém proti tvorbě vodního kamene). Sprchová tyč s posuvným držákem sprchy. Hadice „Idealflex" 1750 mm. Skryté připojení G1/2.

CeraTherm 100 sprchová nástěnná termostatická baterie s horním i spodním připojením DN 15. Se zařízením na zamezení zpětného toku. Cool Body technologie. Skryté S-přípojky s nízkou hlučností (nastavitelné od 137–163 mm). Termostatická kartuše s roztažitelnou voskovou součástkou. Funkce Anti-Kalk (systém proti tvorbě vodního kamene). Regulace teploty s ochranou proti opaření. Omezovač teploty (dětská pojistka). Blokovací Eco tlačítko k omezení průtoku vody. Ochrana proti hluku DIN 4109, třída 1.

Uvedené ceny jsou DPC bez DPH

Výrobky	Objednací číslo	Průtok při 3 barech	kg	Balení	Kč	EUR	
Sprchový systém se sprchovou termostatickou baterií CeraTherm 100 new	**A5833AA**	12/ 8 l			17 050	656	R1

Provedení

AA Chrom

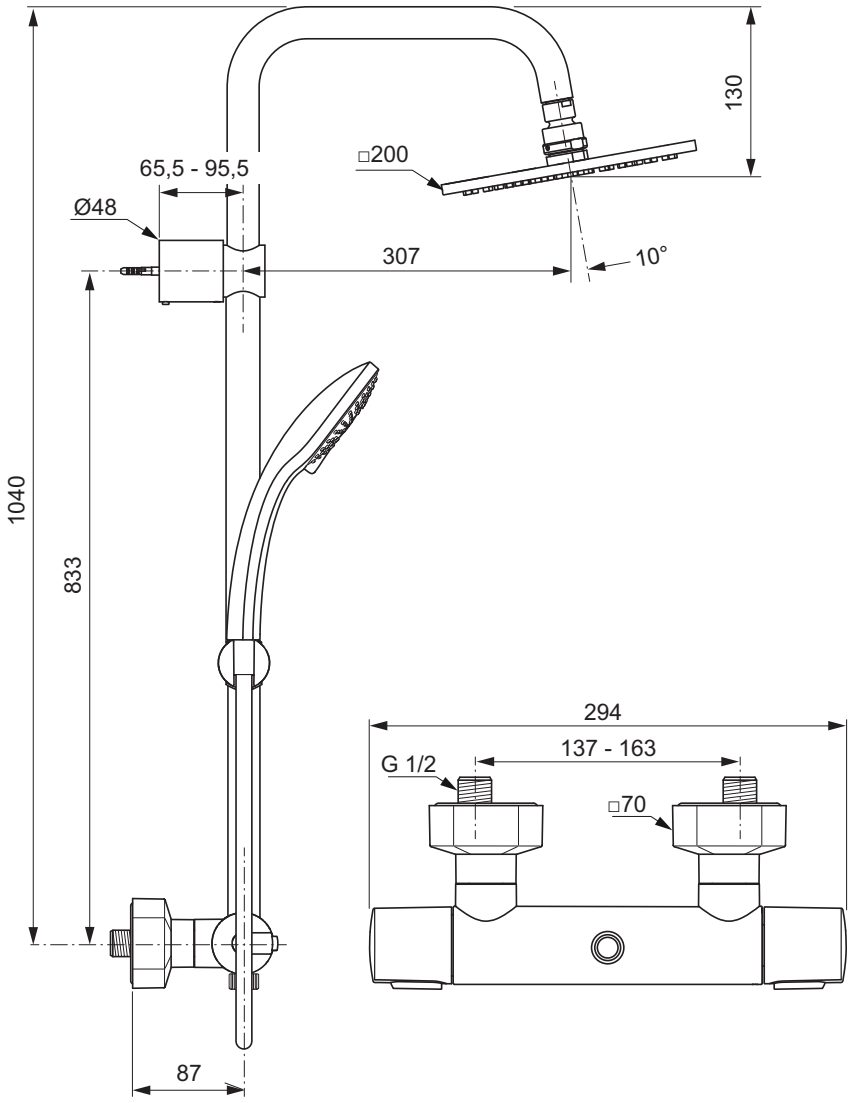

Výrobce si vyhrazuje právo na změny sortimentu, cen a technické specifikace. Pro instalaci výrobku jsou rozhodující rozměry uvedené v technických výkresech.

Popis výrobku

Idealrain Cube sprchový systém pro kombinaci s podomítkovou baterií. Kovová hlavová sprcha 200 x 200 mm a 3-funkční ruční sprcha 100 x 100 mm (déšť | tropický déšť | masážní proud). Funkce Anti-Kalk (systém proti tvorbě vodního kamene). Sprchová tyč s posuvným držákem sprchy. Hadice „Idealflex" 1750 mm. Skryté připojení G1/2. Integrovaný přepínač.

Idealrain Cube sprchový systém pro kombinaci s nástěnnou baterií nebo s dílem pro připojení sprchy. Kovová hlavová sprcha 200 x 200 mm a 3-funkční ruční sprcha 100 x 100 mm (déšť | tropický déšť | masážní proud). Funkce Anti-Kalk (systém proti tvorbě vodního kamene). Sprchová tyč s posuvným držákem sprchy. Hadice „Idealflex" 1750 mm. Připojovací hadice „Idealflex" 500 mm. Skryté připojení G1/2. Integrovaný přepínač.

Uvedené ceny jsou DPC bez DPH

Výrobky	Objednací číslo	Průtok při 3 barech	kg	Balení	Kč	EUR	
Sprchový systém pro kombinaci s podomítkovou baterií	**A5834AA**	12/ 8 l			11 560	444	R1
Sprchový systém pro kombinaci s nástěnnou baterií	**A5862AA**	12/ 8 l			11 760	452	R1

Provedení

AA Chrom

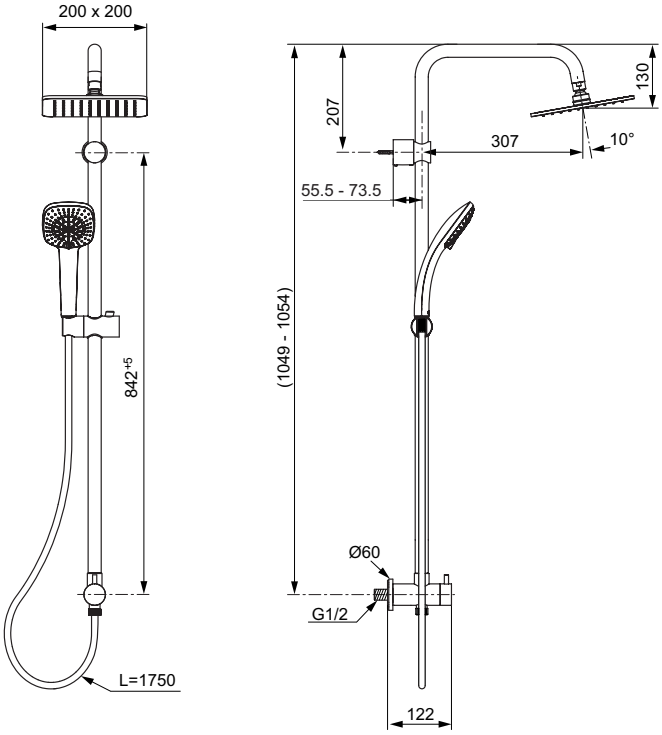

A5834..

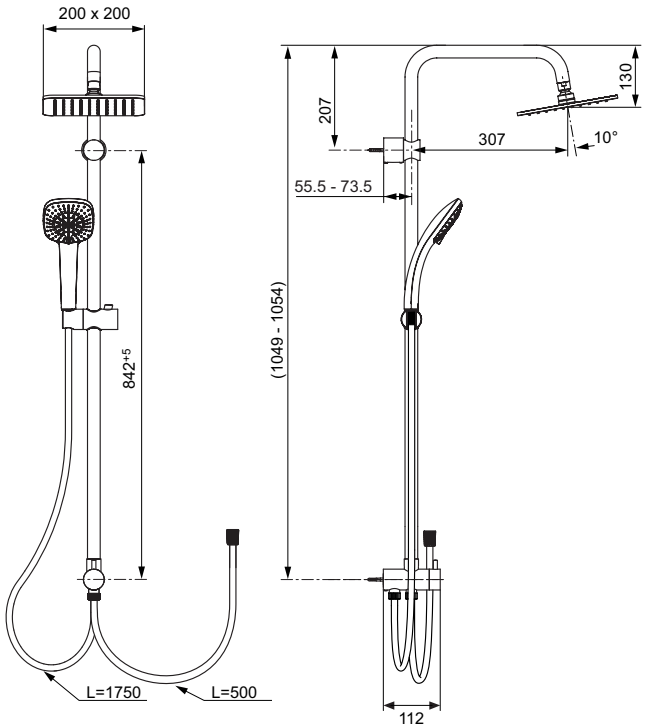

A5862..

Sprchový program

Popis výrobku

Idealrain Cube XL3 sprchová kombinace 900 mm. 3-funkční ruční sprcha 130 x 130 mm (déšť | tropický déšť | masážní proud). Funkce Anti-Kalk (systém proti tvorbě vodního kamene). Sprchová tyč 900 mm s posuvným držákem sprchy. Pochromovaná miska na mýdlo. Hadice „Idealflex" 1750 mm.

Idealrain Cube XL1 sprchová kombinace 900 mm. 1-funkční ruční sprcha 130 x 130 mm (déšť | tropický déšť | masážní proud). Funkce Anti-Kalk (systém proti tvorbě vodního kamene). Sprchová tyč 900 mm s posuvným držákem sprchy. Pochromovaná miska na mýdlo. Hadice „Idealflex" 1750 mm.

Uvedené ceny jsou DPC bez DPH

Výrobky	Objednací číslo	Průtok při 3 barech	kg	Balení	Kč	EUR	
Sprchová kombinace 900 mm XL3 s 3-funkční ruční sprchou 130 mm	**B0017AA**	8 l			4 010	154	R1
Sprchová kombinace 900 mm XL1 s 1-funkční ruční sprchou 130 mm	**B0016AA**	8 l			3 170	122	R1

Provedení

AA Chrom

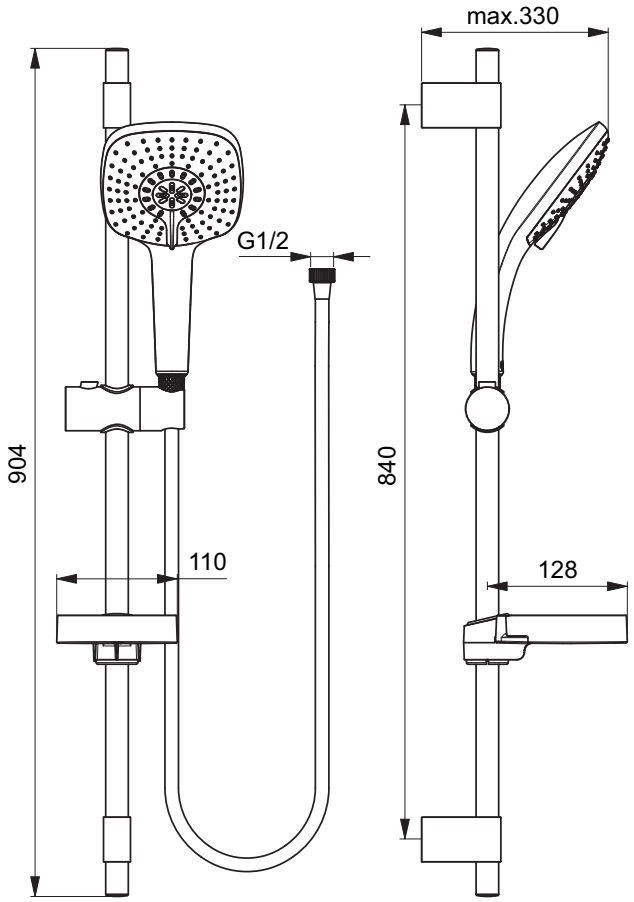

B0017..

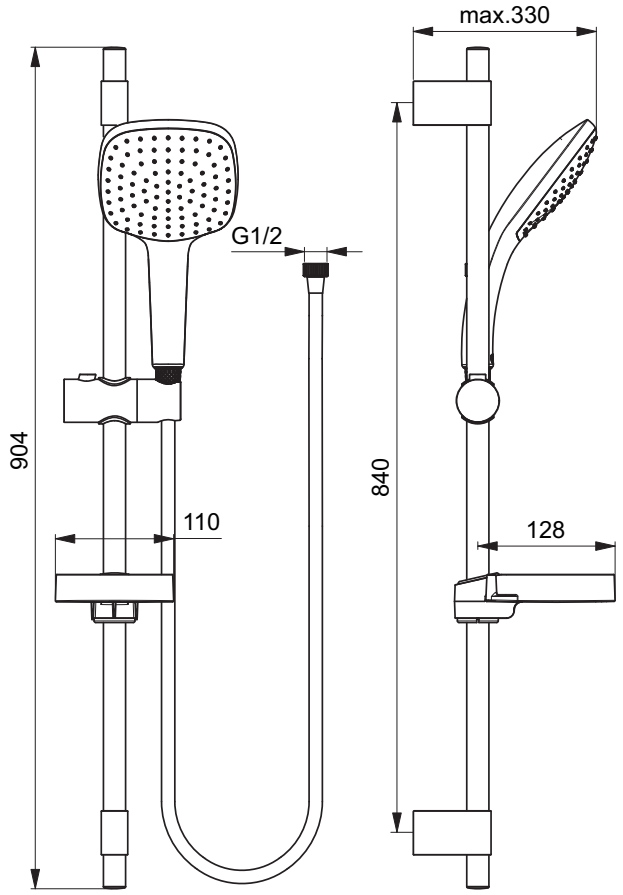

B0016..

Výrobce si vyhrazuje právo na změny sortimentu, cen a technické specifikace. Pro instalaci výrobku jsou rozhodující rozměry uvedené v technických výkresech.

Popis výrobku

Idealrain Cube XL3 ruční sprcha. 3-funkční ruční sprcha 130 x 130 mm (déšť | tropický déšť | masážní proud). Funkce Anti-Kalk (systém proti tvorbě vodního kamene). Připojovací závit G1/2.

Idealrain Cube XL1 ruční sprcha. 1-funkční ruční sprcha 130 x 130 mm. Funkce Anti-Kalk (systém proti tvorbě vodního kamene). Připojovací závit G1/2.

Uvedené ceny jsou DPC bez DPH

Výrobky	Objednací číslo	Průtok při 3 barech	kg	Balení	Kč	EUR	
3-funkční ruční sprcha XL3 130 mm	**B0005AA**	8 l			2 430	93	R1
1-funkční ruční sprcha XL1 130 mm	**B0004AA**	8 l			1 580	61	R1

Provedení

AA Chrom

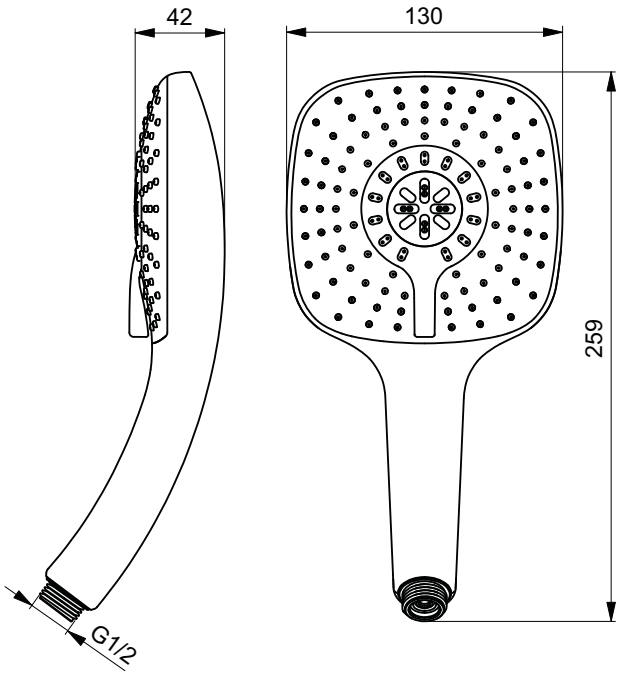

B0005..

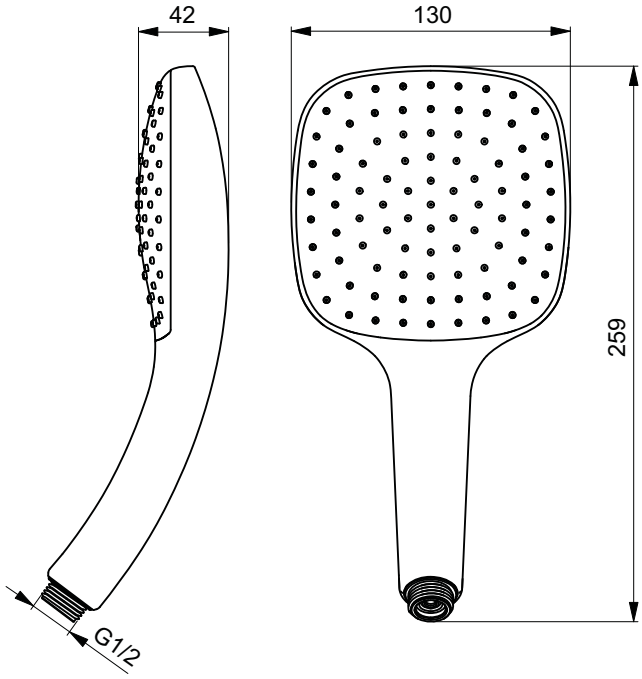

B0004..

Popis výrobku

Idealrain Cube M3 sprchová kombinace 900 mm. 3-funkční ruční sprcha 100 x 100 mm (déšť | tropický déšť | masážní proud). Funkce Anti-Kalk (systém proti tvorbě vodního kamene). Sprchová tyč 900 mm s posuvným držákem sprchy. Pochromovaná miska na mýdlo. Hadice „Idealflex" 1750 mm.

Idealrain M1 sprchová kombinace 900 mm. 1-funkční ruční sprcha 100 x 100 mm. Funkce Anti-Kalk (systém proti tvorbě vodního kamene). Sprchová tyč 900 mm s posuvným držákem sprchy. Pochromovaná miska na mýdlo. Hadice „Idealflex" 1750 mm.

Uvedené ceny jsou DPC bez DPH

Výrobky	Objednací číslo	Průtok při 3 barech	kg	Balení	Kč	EUR	
Sprchová kombinace 900 mm M3 s 3-funkční ruční sprchou 100 mm	**B0086AA**	8 l			2 790	107	R1
Sprchová kombinace 900 mm M1 s 1-funkční ruční sprchou 100 mm	**B0085AA**	8 l			2 330	89	R1

Provedení

AA Chrom

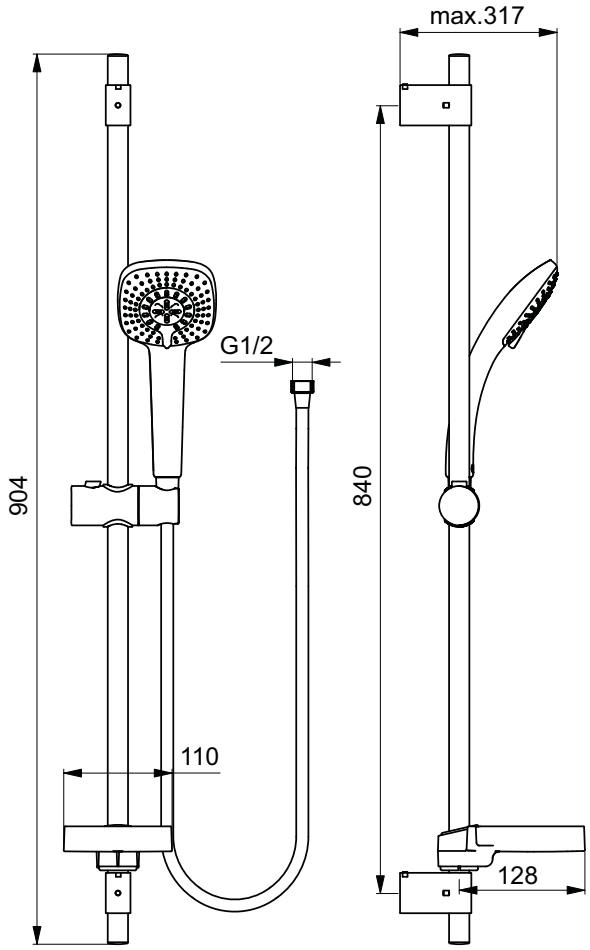

B0086..

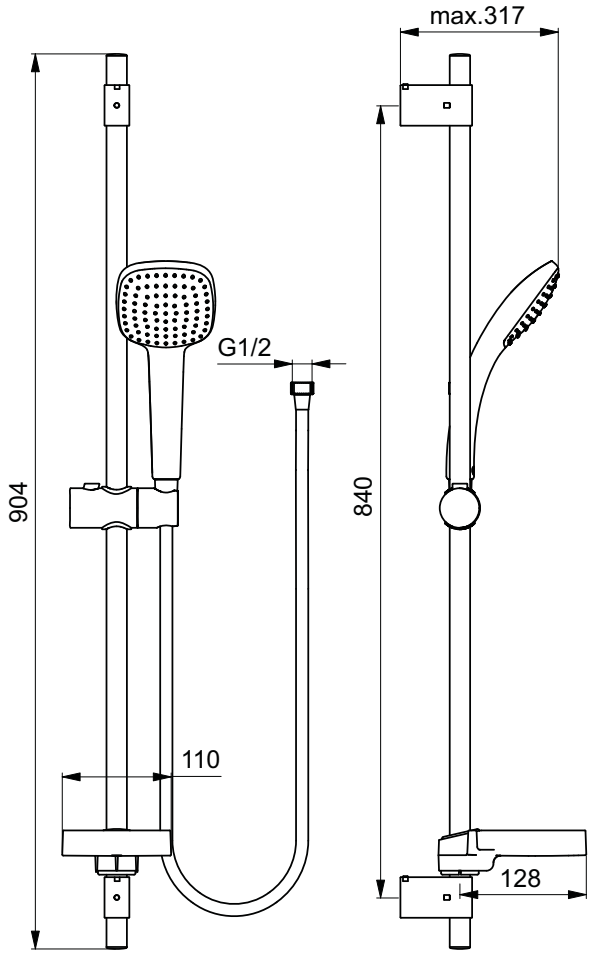

B0085..

Výrobce si vyhrazuje právo na změny sortimentu, cen a technické specifikace. Pro instalaci výrobku jsou rozhodující rozměry uvedené v technických výkresech.

Popis výrobku

Idealrain Cube M3 sprchová sada. 3-funkční ruční sprcha 100 x 100 mm (déšť | tropický déšť | masážní proud). Funkce Anti-Kalk (systém proti tvorbě vodního kamene). Otočný držák sprchy. Hadice „Idealflex" 1250 mm.

Idealrain Cube M1 sprchová sada. 1-funkční ruční sprcha 100 x 100 mm. Funkce Anti-Kalk (systém proti tvorbě vodního kamene). Otočný držák sprchy. Hadice „Idealflex" 1250 mm.

Uvedené ceny jsou DPC bez DPH

Výrobky	Objednací číslo	Průtok při 3 barech	kg	Balení	Kč	EUR	
Sprchová sada M3 s 3-funkční ruční sprchou 100 mm	**B0088AA**	8 l			2 150	83	R1
Sprchová sada M1 s 1-funkční ruční sprchou 100 mm	**B0087AA**	8 l			1 480	57	R1

Provedení

AA Chrom

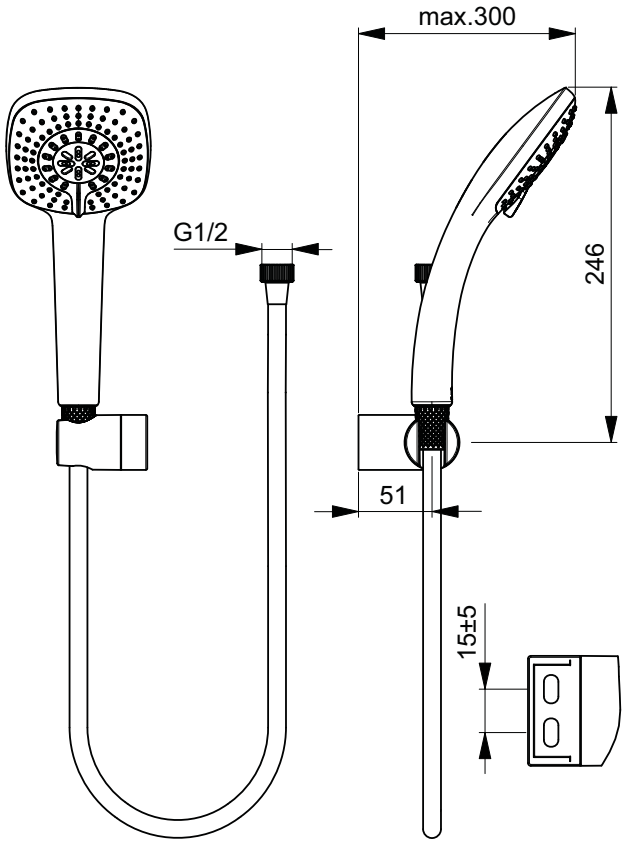

B0088..

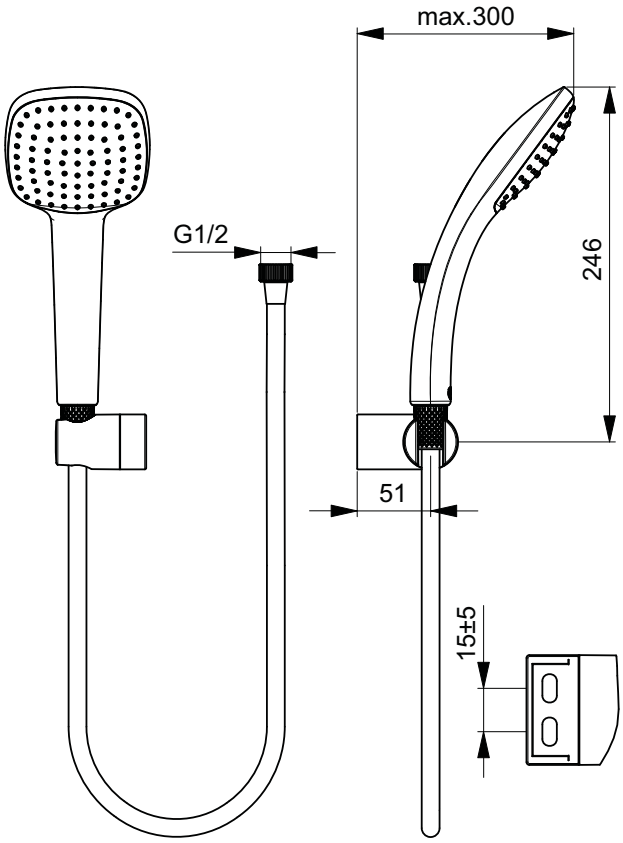

B0087..

Popis výrobku

Idealrain Cube M3 ruční sprcha. 3-funkční ruční sprcha 100 x 100 mm (déšť | tropický déšť | masážní proud). Funkce Anti-Kalk (systém proti tvorbě vodního kamene). Připojovací závit G1/2.

Idealrain Cube M1 ruční sprcha. 1-funkční ruční sprcha 100 x 100 mm. Funkce Anti-Kalk (systém proti tvorbě vodního kamene). Připojovací závit G1/2.

Uvedené ceny jsou DPC bez DPH

Výrobky	Objednací číslo	Průtok při 3 barech	kg	Balení	Kč	EUR	
3-funkční ruční sprcha M3 100 mm	**B0003AA**	8 l			1 400	53	R1
1-funkční ruční sprcha M1 100 mm	**B0002AA**	8 l			790	30	R1

Provedení

AA Chrom

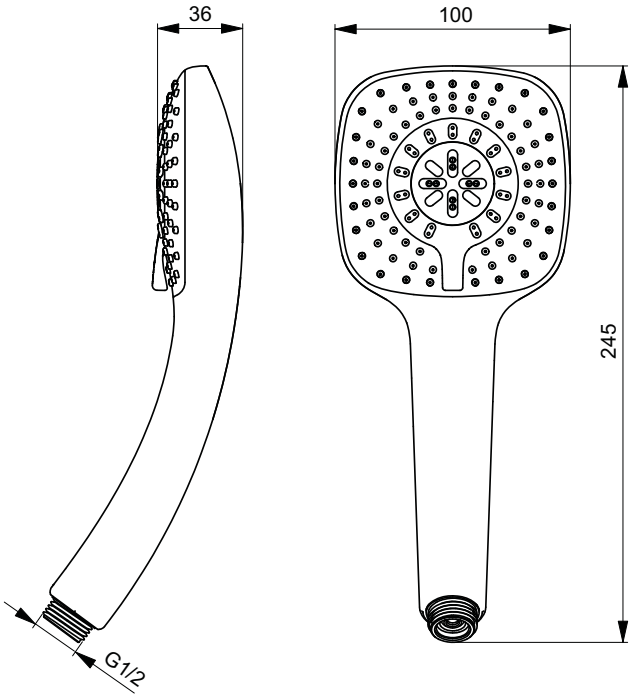

B0003..

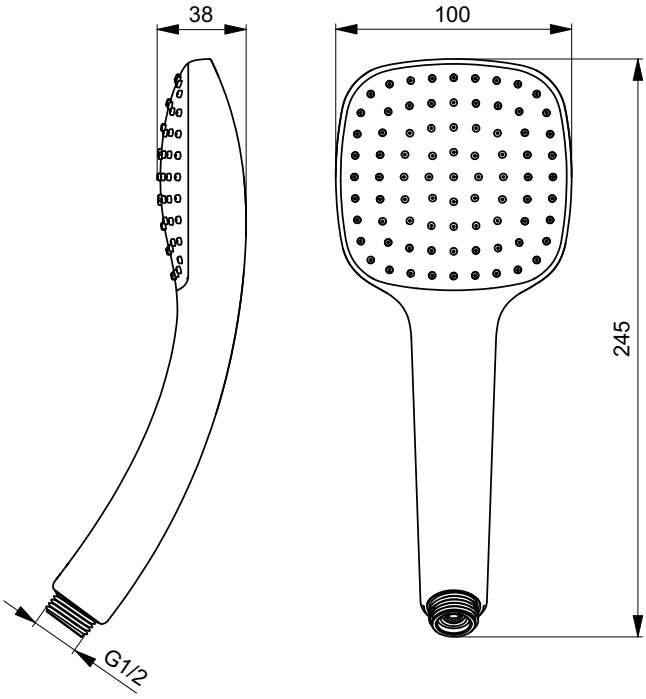

B0002..

Výrobce si vyhrazuje právo na změny sortimentu, cen a technické specifikace. Pro instalaci výrobku jsou rozhodující rozměry uvedené v technických výkresech.

Popis výrobku

Idealrain Cube sprchová tyč 900 mm pro ruční sprchy XL a L s posuvným držákem ruční sprchy. Materiál: tyč a připevnění – kov.

Idealrain Cube sprchová tyč 600 mm pro ruční sprchy XL a L s posuvným držákem ruční sprchy. Materiál: tyč a připevnění – kov.

Uvedené ceny jsou DPC bez DPH

Výrobky	Objednací číslo	Průtok při 3 barech	kg	Balení	Kč	EUR	
Sprchová tyč 900 mm XL a L	**B9429AA**				1 850	71	R1
Sprchová tyč 600 mm XL a L	**B9428AA**				1 550	59	R1

Provedení

AA Chrom

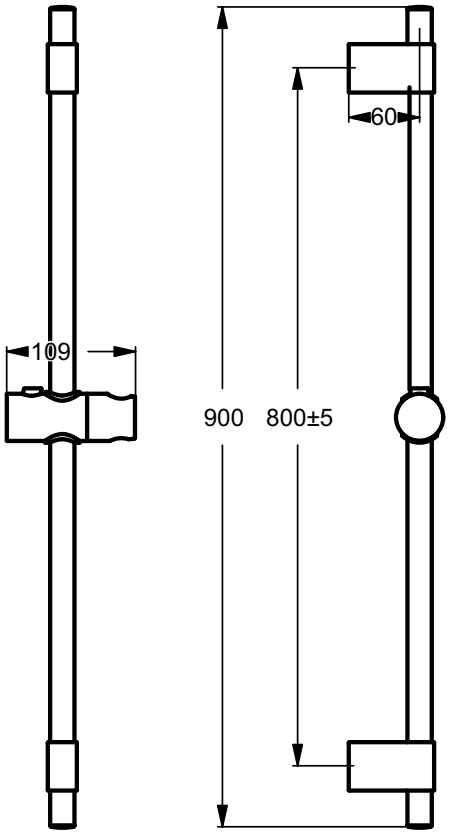

B9429..

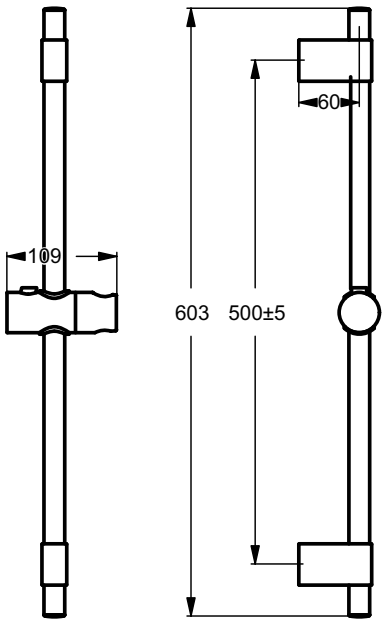

B9428..

Popis výrobku

Idealrain kovová hlavová sprcha 300 x 300 x 8,5 mm. Funkce Anti-Kalk (systém proti tvorbě vodního kamene). Průtok vody: 12 l/min. Připojovací závit G1/2. Sprchová hlavice s kulovým kloubem, otočný 10°.

Idealrain kovová hlavová sprcha 200 x 200 x 8,5 mm. Funkce Anti-Kalk (systém proti tvorbě vodního kamene). Průtok vody: 12 l/min. Připojovací závit G1/2. Sprchová hlavice s kulovým kloubem, otočný 10°.

Nezbytné příslušenství

Idealrain připevnění ke stropu 150 mm. G 1/2 připojení.
Idealrain připevnění ke stěně 400 mm. G 1/2 připojení.
Idealrain připevnění ke stěně 300 mm. G 1/2 připojení.

Uvedené ceny jsou DPC bez DPH

Výrobky	Objednací číslo	Průtok při 3 barech	kg	Balení	Kč	EUR	
Hlavová sprcha 300 x 300 mm	**B0025AA**	12 l			8 350	321	R1
Hlavová sprcha 200 x 200 mm	**B0024AA**	12 l			5 620	216	R1
Nezbytné příslušenství							
Připevnění ke stěně 400 mm	**B9445AA**				3 640	140	R1
Připevnění ke stěně 300 mm	**B9444AA**				2 890	111	R1
Připevnění ke stropu 150 mm	**B9446AA**				2 500	96	R1

Provedení

AA Chrom

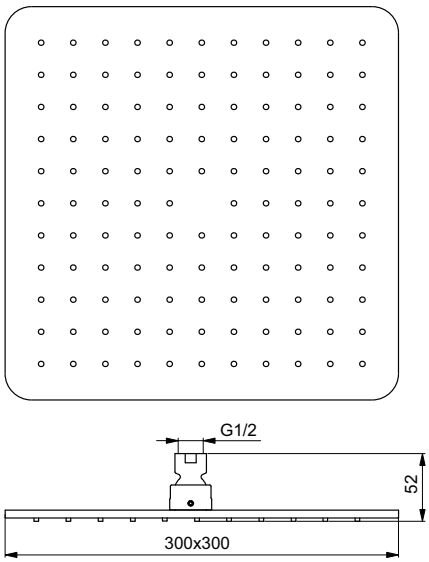

B0025..

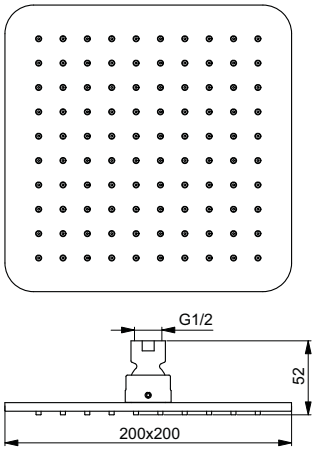

B0024..

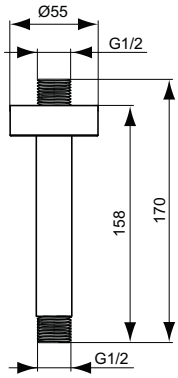

B9446..

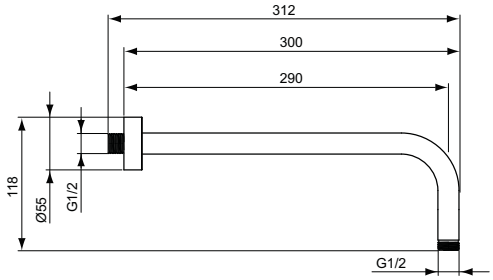

B9444..

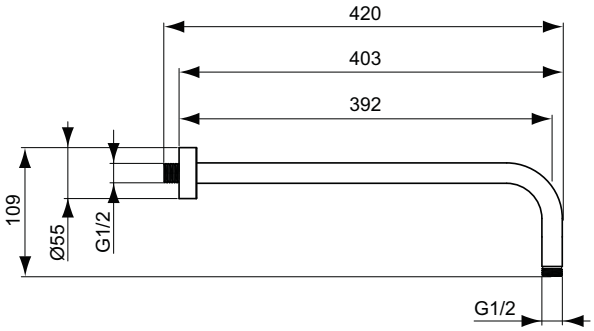

B9445..

Ceník 2019 - Ideal Standard s.r.o., Zemská 623, 415 74 Teplice - Tel.: +420 417 592 111 - www.idealstandard.cz
Výrobce si vyhrazuje právo na změny sortimentu, cen a technické specifikace. Pro instalaci výrobku jsou rozhodující rozměry uvedené v technických výkresech.

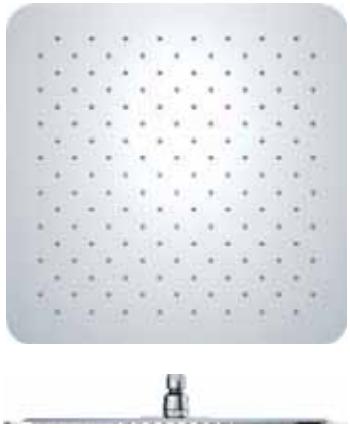

Popis výrobku

Idealrain LUXE ultra tenká kovová hlavová sprcha. Funkce Anti-Kalk (systém proti tvorbě vodního kamene). Průtok vody: 12 l/min. Připojovací závit G1/2. Sprchová hlavice s kulovým kloubem.

Nezbytné příslušenství

Idealrain připevnění ke stropu 150 mm. G 1/2 připojení.
Idealrain připevnění ke stěně 300 mm. G 1/2 připojení.
Idealrain připevnění ke stěně 400 mm. G 1/2 připojení.

Uvedené ceny jsou DPC bez DPH

Výrobky	Objednací číslo	Průtok při 3 barech	kg	Balení	Kč	EUR	
Hlavová sprcha LUXE 400 x 400 mm	**B0389MY**	12 l			12 620	485	R1
Hlavová sprcha LUXE 300 x 300 mm	**B0388MY**	12 l			9 610	369	R1
Hlavová sprcha LUXE 200 x 200 mm	**B0387MY**	12 l			6 460	248	R1
Nezbytné příslušenství							
Připevnění ke stropu 150 mm	**B9446AA**				2 500	96	R1
Připevnění ke stěně 300 mm	**B9444AA**				2 890	111	R1
Připevnění ke stěně 400 mm	**B9445AA**				3 640	140	R1

Provedení

AA Chrom
MY Nerez ocel kartáčovaná

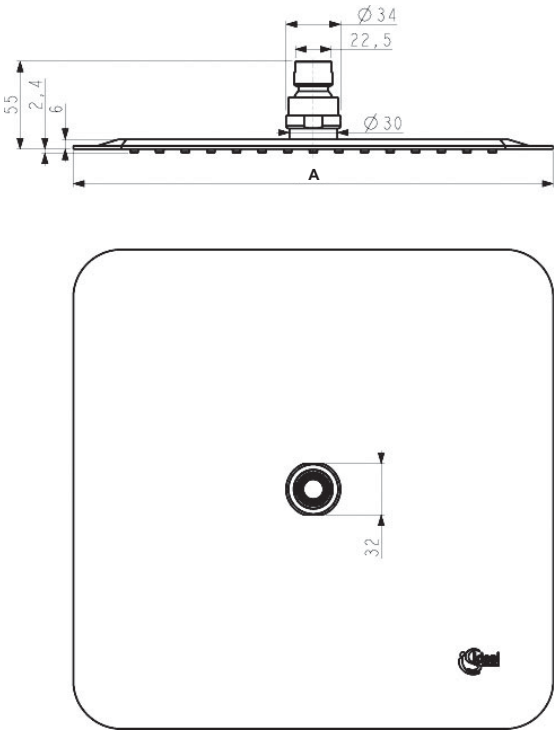

	A
B0387..	200 x 200
B0388..	300 x 300
B0389..	400 x 400

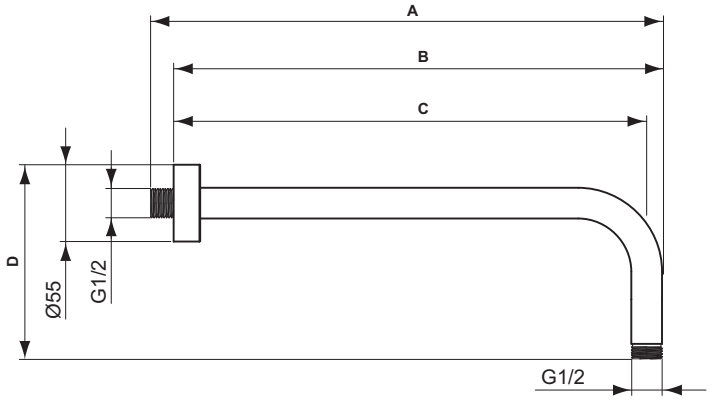

	A	B	C	D
B 9445..	420	403	392	109
B 9444 ..	312	300	290	118

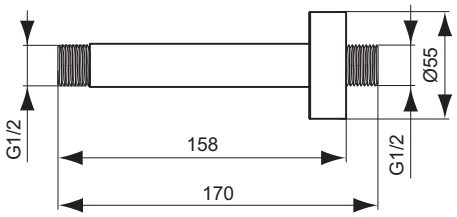

B 9446 ..

Popis výrobku

Idealrain LUXE ultra tenká kovová hlavová sprcha. Funkce Anti-Kalk (systém proti tvorbě vodního kamene). Průtok vody: 12 l/min. Připojovací závit G1/2. Sprchová hlavice s kulovým kloubem.

Nezbytné příslušenství

Idealrain připevnění ke stropu 150 mm. G 1/2 připojení.
Idealrain připevnění ke stěně 300 mm. G 1/2 připojení.
Idealrain připevnění ke stěně 400 mm. G 1/2 připojení.

Uvedené ceny jsou DPC bez DPH

Výrobky	Objednací číslo	Průtok při 3 barech	kg	Balení	Kč	EUR	
Hlavová sprcha LUXE 400 x 250 mm	**B0391MY**	12 l			9 610	369	R1
Hlavová sprcha LUXE 300 x 200 mm	**B0390MY**	12 l			7 710	296	R1
Nezbytné příslušenství							
Připevnění ke stropu 150 mm	**B9446AA**				2 500	96	R1
Připevnění ke stěně 300 mm	**B9444AA**				2 890	111	R1
Připevnění ke stěně 400 mm	**B9445AA**				3 640	140	R1

Provedení

AA Chrom
MY Nerez ocel kartáčovaná

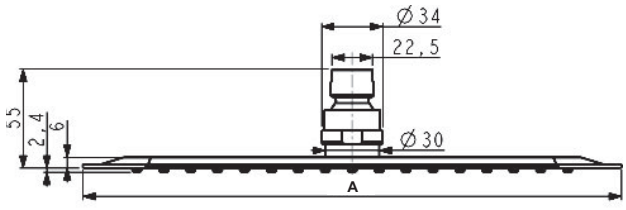

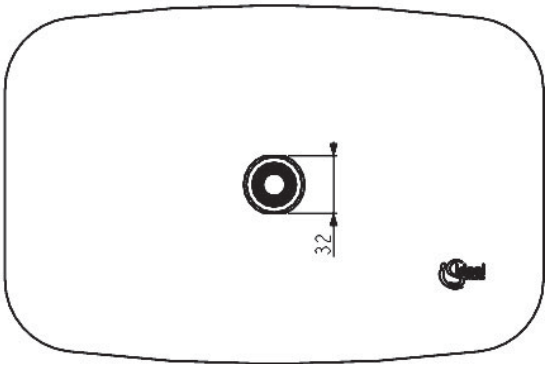

	A
B0391..	400 x 250
B0390..	300 x 200

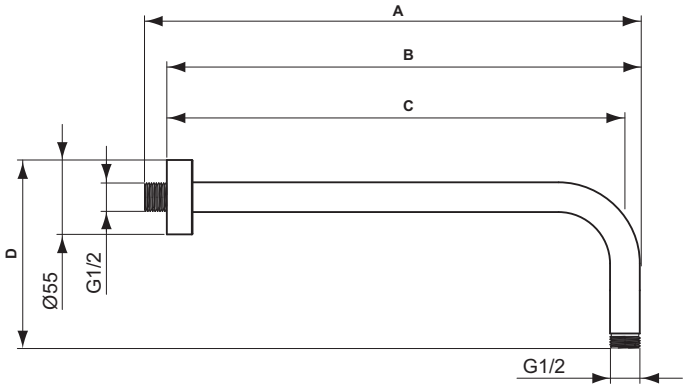

	A	B	C	D
B 9445..	420	403	392	109
B 9444 ..	312	300	290	118

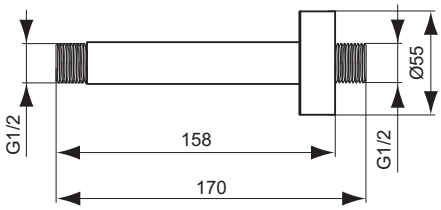

B 9446 ..

Výrobce si vyhrazuje právo na změny sortimentu, cen a technické specifikace. Pro instalaci výrobku jsou rozhodující rozměry uvedené v technických výkresech.

Popis výrobku
Idealrain Cube otočný držák sprchy.

Uvedené ceny jsou DPC bez DPH

Výrobky	Objednací číslo	Průtok při 3 barech	kg	Balení	Kč	EUR	
Držák sprchy otočný	**B0029AA**				960	37	R1

Provedení
AA Chrom

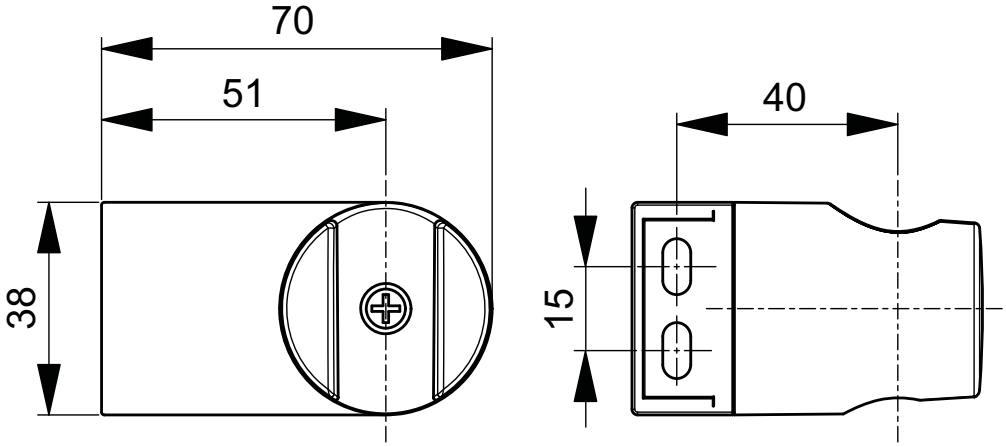

Popis výrobku

Idealrain sprchová hadice „Metalflex" – kov. Připojovací závit G1/2 x G1/2.

Idealrain sprchová hadice „IdealFlex" – plast. Stříbrná barva. Připojovací závit G1/2 x G1/2.

Uvedené ceny jsou DPC bez DPH

Výrobky	Objednací číslo	Průtok při 3 barech	kg	Balení	Kč	EUR	
Sprchová hadice „Metallflex" 2000 mm	**A2428AA**				810	31	R1
Sprchová hadice „Metallflex" 1750 mm	**A2427AA**				750	29	R1
Sprchová hadice „Metallflex" 1500 mm	**A2400AA**				660	25	R1
Sprchová hadice „Metallflex" 1250 mm	**A2403AA**				610	23	R1
Sprchová hadice „Idealflex" 1750 mm	**A4109AA**				1 430	55	R1
Sprchová hadice „Idealflex" 1600 mm	**A3330AA**				1 020	39	R1
Sprchová hadice „Idealflex" 1250 mm	**A3306AA**				970	37	R1

Provedení

AA Chrom

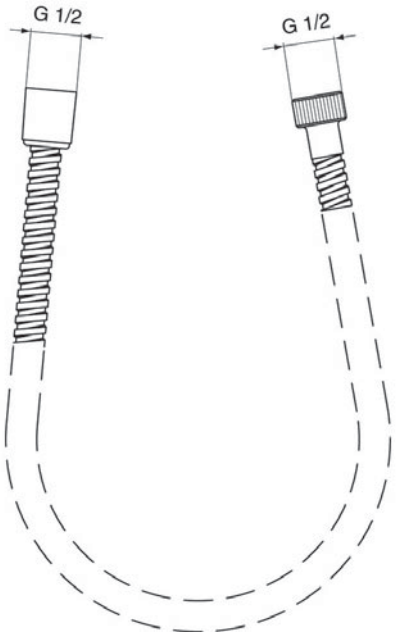

A2428..

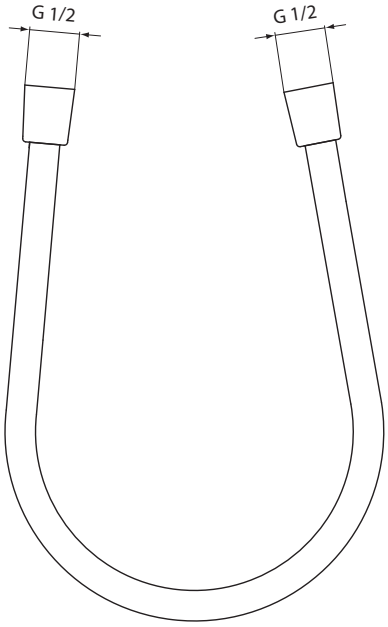

A3330..

Výrobce si vyhrazuje právo na změny sortimentu, cen a technické specifikace. Pro instalaci výrobku jsou rozhodující rozměry uvedené v technických výkresech.

Sprchové systémy
na straně 668

Sprchové příslušenství
na straně 673

Kolekce Idealrain Pro určená pro náročnější uživatele rozšiřuje sprchový program Idealrain. Ruční sprcha na robustním kovovém posuvném držáku vytváří společně s masivní sprchovou tyči a několika typy kovového upevnění celistvý program, který byl speciálně vyvinut pro projekty jako jsou například hotely, fitness-centra, wellness studia, ale také nemocnice a další zdravotnická zařízení, kde je kromě designu dáván velký důraz na dlouhodobou životnost výrobků.

Popis výrobku

Idealrain Pro L3 sprchová kombinace 900 mm. 3-funkční ruční sprcha Ø120 mm (déšť | tropický déšť | masážní proud). Funkce Anti-Kalk (systém proti tvorbě vodního kamene). Sprchová tyč 900 mm s posuvným kovovým držákem sprchy. Kovové upevnění. Upevnění pro snadnou montáž a demontáž v případě renovace. Hadice „Idealflex" 1750 mm.

Idealrain Pro L3 sprchová kombinace 600 mm. 3-funkční ruční sprcha Ø120 mm (déšť | tropický déšť | masážní proud). Funkce Anti-Kalk (systém proti tvorbě vodního kamene). Sprchová tyč 600 mm s posuvným kovovým držákem sprchy. Kovové upevnění. Upevnění pro snadnou montáž a demontáž v případě renovace. Hadice „Idealflex" 1750 mm. Hadice „Idealflex" 1750 mm.

Idealrain Pro L1 sprchová kombinace 900 mm. 1-funkční ruční sprcha Ø120 mm. Funkce Anti-Kalk (systém proti tvorbě vodního kamene). Sprchová tyč 900 mm s posuvným kovovým držákem sprchy. Kovové upevnění. Upevnění pro snadnou montáž a demontáž v případě renovace. Hadice „Idealflex" 1750 mm. Hadice „Idealflex" 1750 mm.

Idealrain Pro L1 sprchová kombinace 600 mm. 1-funkční ruční sprcha Ø120 mm. Funkce Anti-Kalk (systém proti tvorbě vodního kamene). Sprchová tyč 600 mm s posuvným kovovým držákem sprchy. Kovové upevnění. Upevnění pro snadnou montáž a demontáž v případě renovace. Hadice „Idealflex" 1750 mm.

Uvedené ceny jsou DPC bez DPH

Výrobky	Objednací číslo	Průtok při 3 barech	kg	Balení	Kč	EUR	
Sprchová kombinace 900 mm L3 s 3-funkční ruční sprchou Ø120 mm	**B9840AA**	8 l			4 850	186	R1
Sprchová kombinace 600 mm L3 s 3-funkční ruční sprchou Ø120 mm	**B9838AA**	8 l			4 550	175	R1
Sprchová kombinace 900 mm L1 s 1-funkční ruční sprchou Ø120 mm	**B9839AA**	8 l			4 050	156	R1
Sprchová kombinace 600 mm L1 s 1-funkční ruční sprchou Ø120 mm	**B9837AA**	8 l			3 760	145	R1

Provedení

AA Chrom

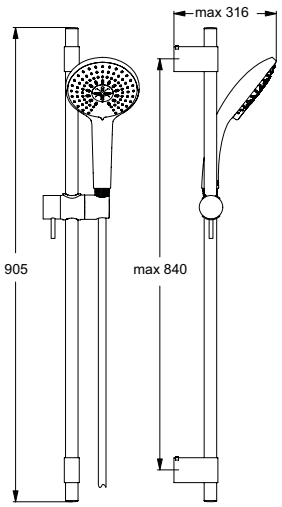

B9840..

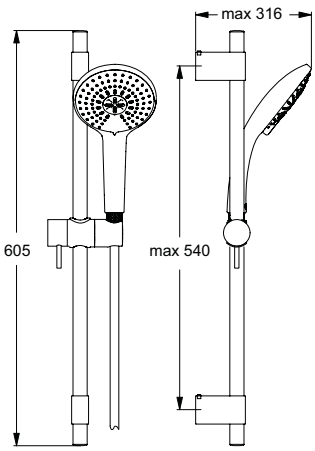

B9838..

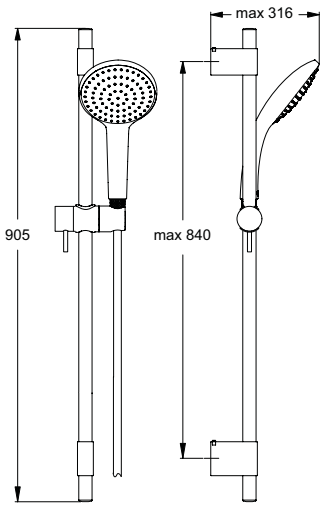

B9839..

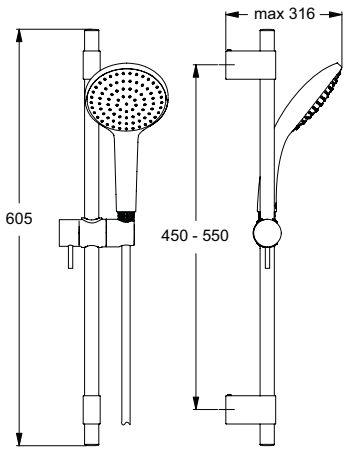

B9837..

Výrobce si vyhrazuje právo na změny sortimentu, cen a technické specifikace. Pro instalaci výrobku jsou rozhodující rozměry uvedené v technických výkresech.

Popis výrobku

Idealrain Pro M3 sprchová kombinace 900 mm. 3-funkční ruční sprcha Ø100 mm (déšť | tropický déšť | masážní proud). Funkce Anti-Kalk (systém proti tvorbě vodního kamene). Sprchová tyč 900 mm s posuvným kovovým držákem sprchy. Kovové upevnění. Upevnění pro snadnou montáž a demontáž v případě renovace. Hadice „Idealflex" 1750 mm.

Idealrain Pro M3 sprchová kombinace 600 mm. 3-funkční ruční sprcha Ø100 mm (déšť | tropický déšť | masážní proud). Funkce Anti-Kalk (systém proti tvorbě vodního kamene). Sprchová tyč 600 mm s posuvným kovovým držákem sprchy. Kovové upevnění. Upevnění pro snadnou montáž a demontáž v případě renovace. Hadice „Idealflex" 1750 mm.

Idealrain Pro M1 sprchová kombinace 900 mm. 1-funkční ruční sprcha Ø100 mm. Funkce Anti-Kalk (systém proti tvorbě vodního kamene). Sprchová tyč 900 mm s posuvným kovovým držákem sprchy. Kovové upevnění. Upevnění pro snadnou montáž a demontáž v případě renovace. Hadice „Idealflex" 1750 mm.

Idealrain Pro M1 sprchová kombinace 600 mm. 1-funkční ruční sprcha Ø100 mm. Funkce Anti-Kalk (systém proti tvorbě vodního kamene). Sprchová tyč 600 mm s posuvným kovovým držákem sprchy. Kovové upevnění. Upevnění pro snadnou montáž a demontáž v případě renovace. Hadice „Idealflex" 1750 mm.

Uvedené ceny jsou DPC bez DPH

Výrobky	Objednací číslo	Průtok při 3 barech	kg	Balení	Kč	EUR	
Sprchová kombinace 900 mm M3 s 3-funkční ruční sprchou Ø100 mm	**B9836AA**	8 l			4 500	173	R1
Sprchová kombinace 600 mm M3 s 3-funkční ruční sprchou Ø100 mm	**B9834AA**	8 l			4 200	161	R1
Sprchová kombinace 900 mm M1 s 1-funkční ruční sprchou Ø100 mm	**B9835AA**	8 l			3 850	148	R1
Sprchová kombinace 600 mm M1 s 1-funkční ruční sprchou Ø100 mm	**B9833AA**	8 l			3 540	136	R1

Provedení

AA Chrom

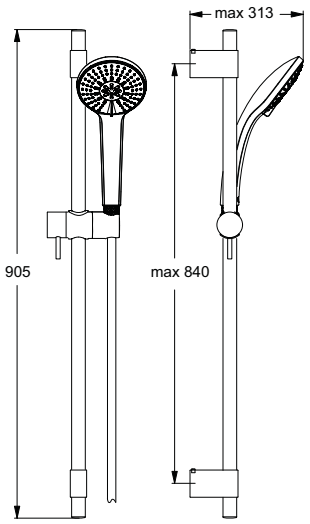

B9836..

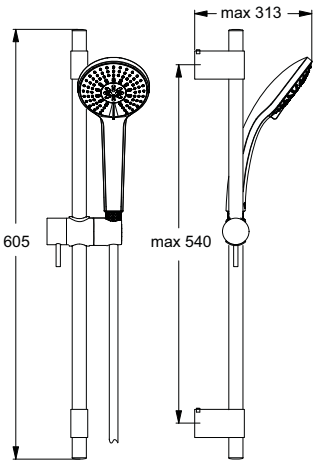

B9834..

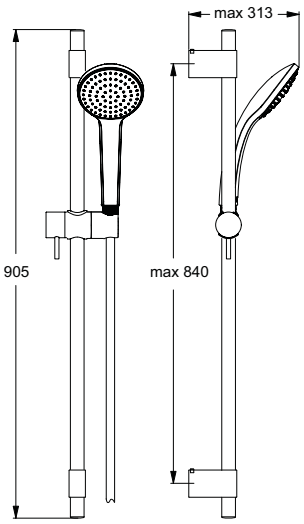

B9835..

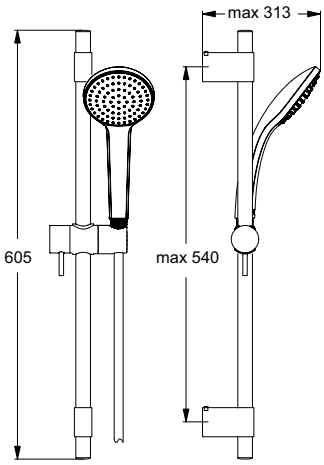

B9833..

Popis výrobku

Idealrain Pro S3 sprchová kombinace 900 mm. 3-funkční ruční sprcha Ø80 mm (déšť | tropický déšť | masážní proud). Funkce Anti-Kalk (systém proti tvorbě vodního kamene). Sprchová tyč 900 mm s posuvným kovovým držákem sprchy. Kovové upevnění. Upevnění pro snadnou montáž a demontáž v případě renovace. Hadice „Idealflex" 1750 mm.

Idealrain Pro S3 sprchová kombinace 600 mm. 3-funkční ruční sprcha Ø80 mm (déšť | tropický déšť | masážní proud). Funkce Anti-Kalk (systém proti tvorbě vodního kamene). Sprchová tyč 600 mm s posuvným kovovým držákem sprchy. Kovové upevnění. Upevnění pro snadnou montáž a demontáž v případě renovace. Hadice „Idealflex" 1750 mm.

Idealrain Pro S1 sprchová kombinace 900 mm. 1-funkční ruční sprcha Ø80 mm. Funkce Anti-Kalk (systém proti tvorbě vodního kamene). Sprchová tyč 900 mm s posuvným kovovým držákem sprchy. Kovové upevnění. Upevnění pro snadnou montáž a demontáž v případě renovace. Hadice „Idealflex" 1750 mm.

Idealrain Pro S1 sprchová kombinace 600 mm. 1-funkční ruční sprcha Ø80 mm. Funkce Anti-Kalk (systém proti tvorbě vodního kamene). Sprchová tyč 900 mm s posuvným kovovým držákem sprchy. Kovové upevnění. Upevnění pro snadnou montáž a demontáž v případě renovace. Hadice „Idealflex" 1750 mm.

Uvedené ceny jsou DPC bez DPH

Výrobky	Objednací číslo	Průtok při 3 barech	kg	Balení	Kč	EUR	
Sprchová kombinace 900 mm S3 s 3-funkční ruční sprchou Ø80 mm	**B9832AA**	8 l			3 970	153	R1
Sprchová kombinace 600 mm S3 s 3-funkční ruční sprchou Ø80 mm	**B9830AA**	8 l			3 650	140	R1
Sprchová kombinace 900 mm S1 s 1-funkční ruční sprchou Ø80 mm	**B9831AA**	8 l			3 540	136	R1
Sprchová kombinace 600 mm S1 s 1-funkční ruční sprchou Ø80 mm	**B9829AA**	8 l			3 250	125	R1

Provedení

AA Chrom

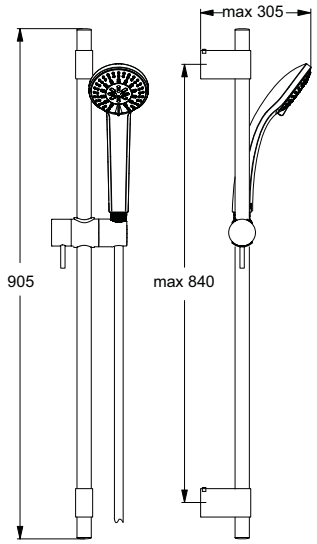

B9832..

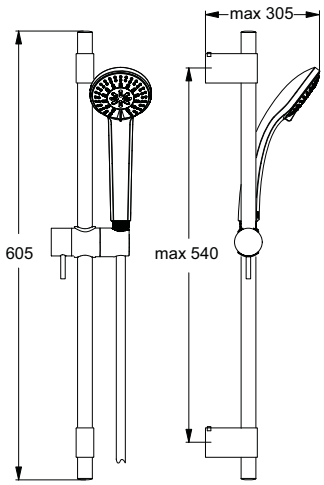

B9830..

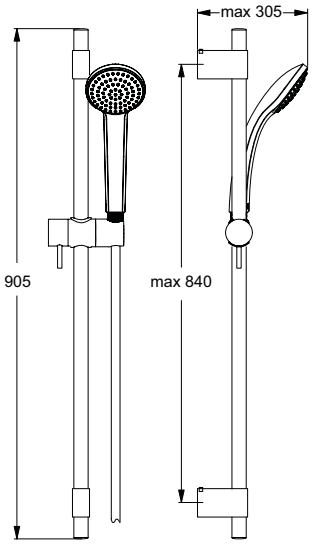

B9831..

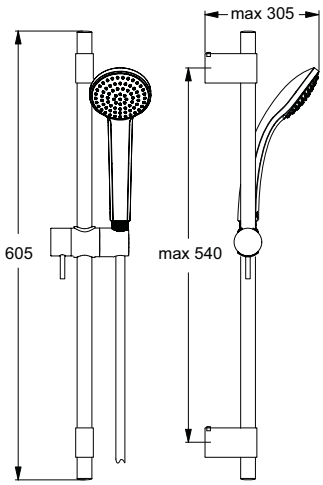

B9829..

Výrobce si vyhrazuje právo na změny sortimentu, cen a technické specifikace. Pro instalaci výrobku jsou rozhodující rozměry uvedené v technických výkresech.

Popis výrobku

Idealrain Pro sprchová tyč 900 mm s posuvným kovovým držákem sprchy. Kovové upevnění pro snadnou montáž.

Idealrain Pro sprchová tyč 600 mm s posuvným kovovým držákem sprchy. Kovové upevnění pro snadnou montáž.

Uvedené ceny jsou DPC bez DPH

Výrobky	Objednací číslo	Průtok při 3 barech	kg	Balení	Kč	EUR	
Sprchová tyč 900 mm	**B9849AA**				2 910	112	R1
Sprchová tyč 600 mm	**B9848AA**				2 640	101	R1

Provedení

AA Chrom

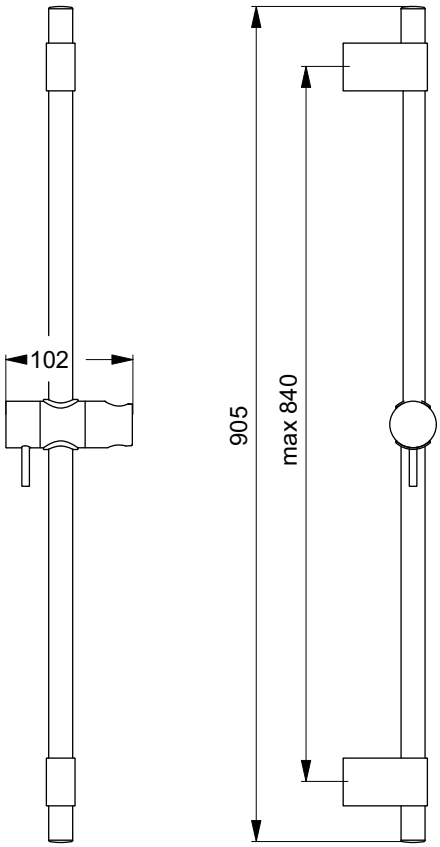

B9849..

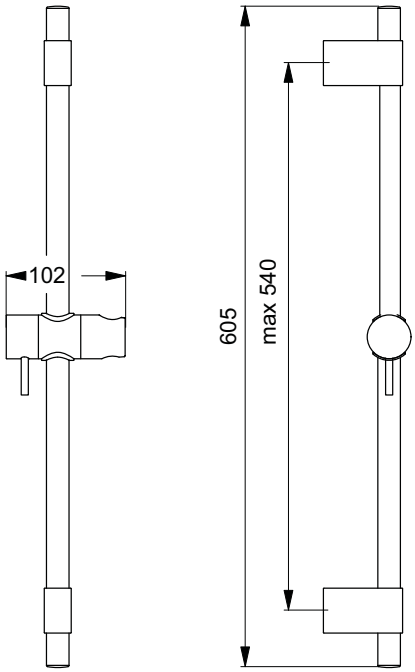

B9848..

Popis výrobku

Idealrain Pro kovová hlavová sprcha 400 x 400 mm. Funkce Anti-Kalk (systém proti tvorbě vodního kamene). Průtok: 12 l/min. Připojovací závit G1/2.

Idealrain Pro kovová hlavová sprcha 300 x 300 mm. Funkce Anti-Kalk (systém proti tvorbě vodního kamene). Průtok: 12 l/min. Připojovací závit G1/2.

Nezbytné příslušenství

Idealrain připevnění ke stropu 150 mm. G 1/2 připojení.
Idealrain připevnění ke stěně 400 mm. G 1/2 připojení.
Idealrain připevnění ke stěně 300 mm. G 1/2 připojení.

Uvedené ceny jsou DPC bez DPH

Výrobky	Objednací číslo	Průtok při 3 barech	kg	Balení	Kč	EUR	
Hlavová sprcha 400 x 400 mm	**B9845AA**	12 l			16 620	639	R1
Hlavová sprcha 300 x 300 mm	**B9844AA**	12 l			12 850	494	R1
Nezbytné příslušenství							
Připevnění ke stěně 400 mm	**B9445AA**				3 640	140	R1
Připevnění ke stěně 300 mm	**B9444AA**				2 890	111	R1
Připevnění ke stropu 150 mm	**B9446AA**				2 500	96	R1

Provedení

AA Chrom

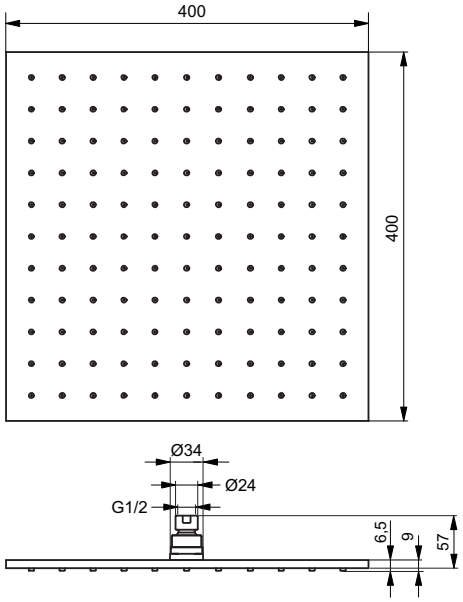

B9845..

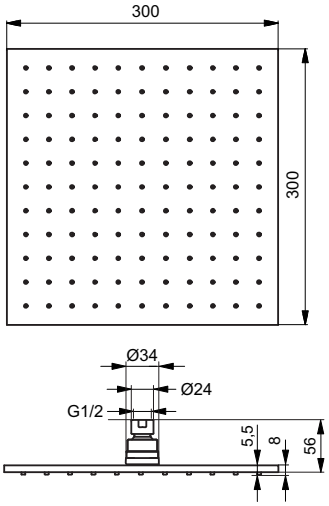

B9844..

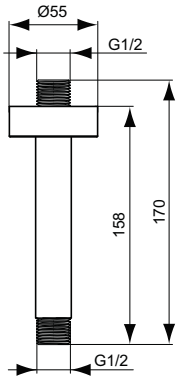

B9446..

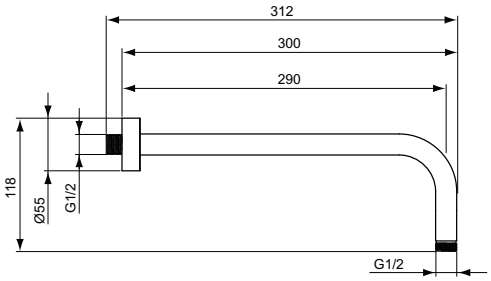

B9444..

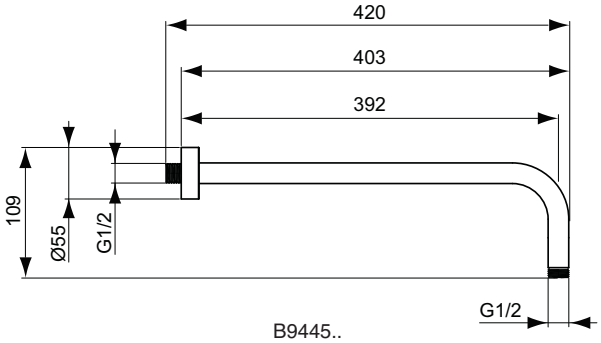

B9445..

Výrobce si vyhrazuje právo na změny sortimentu, cen a technické specifikace. Pro instalaci výrobku jsou rozhodující rozměry uvedené v technických výkresech.

Popis výrobku

Idealrain Pro kovový otočný držák sprchy.

Idealrain Pro kovový pevný držák sprchy.

Uvedené ceny jsou DPC bez DPH

Výrobky	Objednací číslo	Průtok při 3 barech	kg	Balení	Kč	EUR	
Držák sprchy otočný	**B9847AA**				1 520	58	R1
Držák sprchy pevný	**B9846AA**				920	35	R1

Provedení

AA Chrom

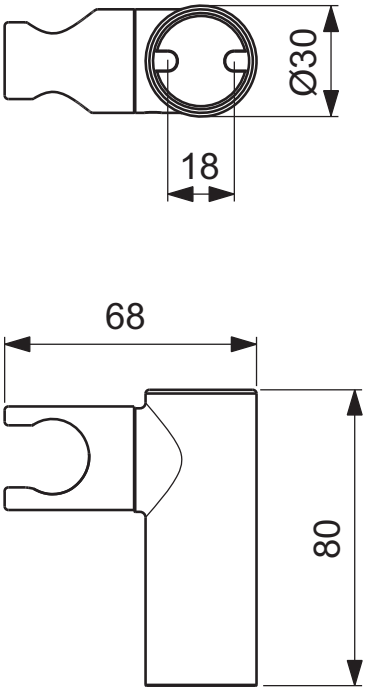

B9847..

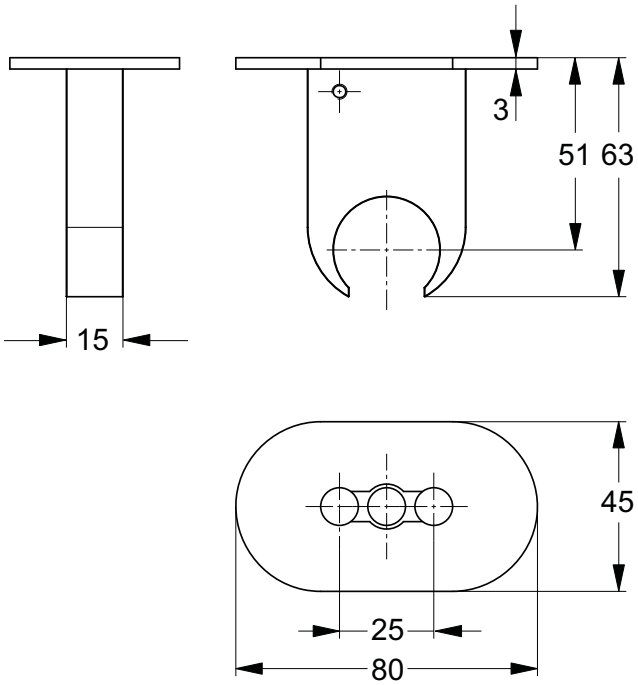

B9846..

Popis výrobku

Idealrain sprchová hadice „Metalflex" – kov. Připojovací závit G1/2 x G1/2.

Idealrain sprchová hadice „IdealFlex" – plast. Stříbrná barva. Připojovací závit G1/2 x G1/2.

Uvedené ceny jsou DPC bez DPH

Výrobky	Objednací číslo	Průtok při 3 barech	kg	Balení	Kč	EUR	
Sprchová hadice „Metallflex" 2000 mm	**A2428AA**				810	31	R1
Sprchová hadice „Metallflex" 1750 mm	**A2427AA**				750	29	R1
Sprchová hadice „Metallflex" 1500 mm	**A2400AA**				660	25	R1
Sprchová hadice „Metallflex" 1250 mm	**A2403AA**				610	23	R1
Sprchová hadice „Idealflex" 1750 mm	**A4109AA**				1 430	55	R1
Sprchová hadice „Idealflex" 1600 mm	**A3330AA**				1 020	39	R1
Sprchová hadice „Idealflex" 1250 mm	**A3306AA**				970	37	R1

Provedení

AA Chrom

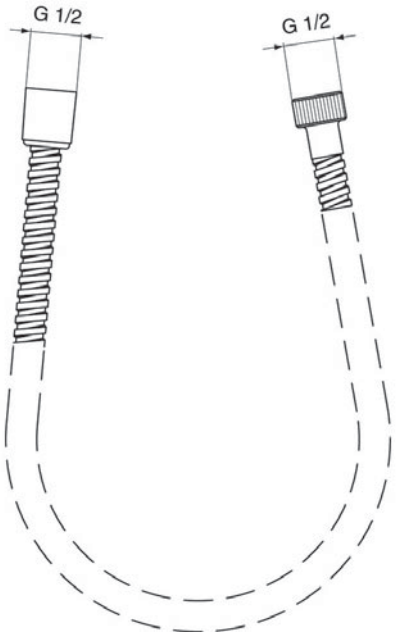

A2428..

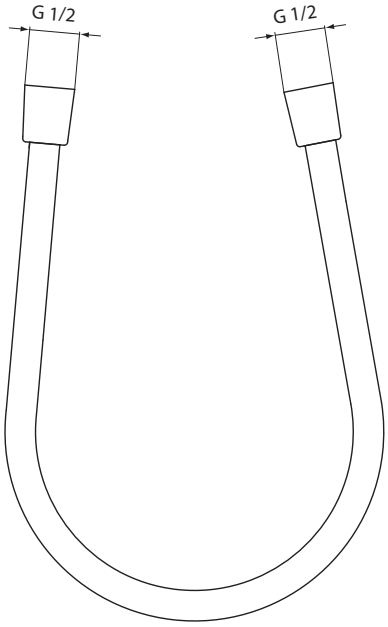

A3330..

Výrobce si vyhrazuje právo na změny sortimentu, cen a technické specifikace. Pro instalaci výrobku jsou rozhodující rozměry uvedené v technických výkresech.

Kuchyňské baterie

Active 678
Ceraflex 683
CeraMix Blue 688
CeraPlan 689
CeraPlan III 690
CeraSprint 695
Mara 696
Nora 697
Retta 700
Slimline II 705

CLICK TECHNOLOGIE
Snadno použitelná funkce, která omezuje jak teplotu, tak proud vody, za účelem každodenní úspory a bezpečí.

ÚSPORA VODY
Omezovač průtoku ekonomicky a ekologicky snižuje plýtvání vodou.

ÚSPORA ENERGIE
Termostatická funkce nebo technologie BlueStart může významně šetřit energii.

SKRYTÝ PERLÁTOR
Zabudovaný perlátor dodá baterii vysoce elegantní styl a zajistí také snadnou dlouhodobou údržbu a zabezpečení proti poškození.

SNADNÉ ČIŠTĚNÍ
Všechny sprchy jsou vybaveny funkcí Anti-Kalk – systém proti tvorbě vodního kamene.

COOL BODY
Žádné riziko popálení: technologie Cool Body znamená, že při jakkoli vysoké teplotě vody je baterie vždy 100% bezpečná na dotek.

IDEALPURE
Díky oddělené vodní cestě v těle vodovodní baterie a speciálním flexibilním hadicím je nyní zcela vyloučeno vyplavování částic olova a niklu z těla baterie do protékající vody.

TOP FIX
Systém upevnění baterie shora, který usnadňuje montáž, urychluje dotažení a je zaručeně spolehlivý.

EASY FIX
Jednoduchý a rychlý upevňovací systém pro stojánkové baterie.

Poznámky:
Všechny uvedené ceny jsou doporučené maloobchodní prodejní ceny bez DPH.

R1, R2, R3	Zařazení výrobků do rabatové skupiny
Balení	Počet ks na paletě
IB	Individuální balení
*	Ceny na vyžádání u distributora

Výrobce si vyhrazuje právo na změny sortimentu, cen a technické specifikace. Pro instalaci výrobku jsou rozhodující rozměry uvedené v technických výkresech.

Kuchyňské baterie

na straně 677

Široké portfolio kuchyňských vodovodních baterií společnosti Ideal Standard zajisté uspokojí vaše potřeby ať již hledáte luxusní či ekonomickou variantu.

Výrobce si vyhrazuje právo na změny sortimentu, cen a technické specifikace. Pro instalaci výrobku jsou rozhodující rozměry uvedené v technických výkresech.

Popis výrobku

Active kuchyňská baterie s otočným ramenem a skrytým perlátorem, DN 15. Vývod 230 mm. Výška vývodu 134 mm. S flexibilními hadicemi G3/8. Kovová ovládací páka. Montáž zespodu – upevnění EASY FIX. CLICK- kartuše s keramickými disky. Pivot kartuše z nerez oceli. Rozsah otáčení páky 120°. Integrovaný omezovač teplé vody s ECO funkcí. Životnost testována dle EN 817. Ochrana proti hluku DIN 4109, třída 1.

Varianty výrobku

Active kuchyňská baterie s otočným ramenem - nízkotlaká, DN 15. Výška vývodu 134 mm.

Active kuchyňská baterie s integrovaným uzavíracím ventilem pro připojení pračky nebo myčky nádobí, DN 15. Výška vývodu 154 mm.

Active kuchyňská baterie s integrovaným uzavíracím ventilem pro připojení pračky nebo myčky nádobí - nízkotlaká, DN 15. Výška vývodu 154 mm.

Uvedené ceny jsou DPC bez DPH

Výrobky	Objednací číslo	Průtok při 3 barech	kg	Balení	Kč	EUR	
Kuchyňská baterie	**B8079AA**				3 550	137	R2
Varianty výrobku							
Kuchyňská baterie - nízkotlaká	**B8080AA**				5 120	197	R2
Kuchyňská baterie s ventilem pro připojení pračky nebo myčky nádobí	**B8081AA**				4 740	182	R2
	B8081GN				6 640	255	R2
Kuchyňská baterie s ventilem pro připojení pračky nebo myčky nádobí - nízkotlaká	**B8082AA**				5 920	228	R2
	B8082GN				8 290	319	R2

Provedení

AA Chrom

GN Ušlechtilá ocel

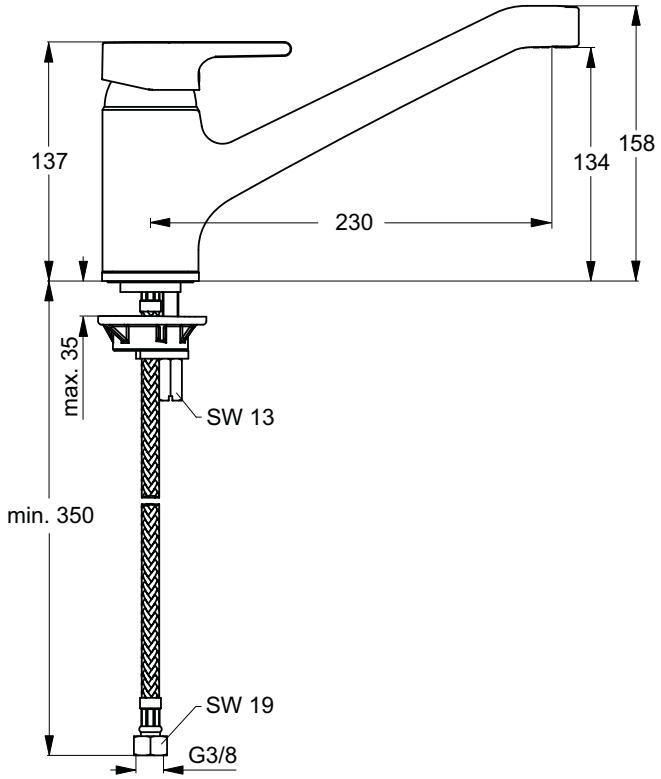

B8079..

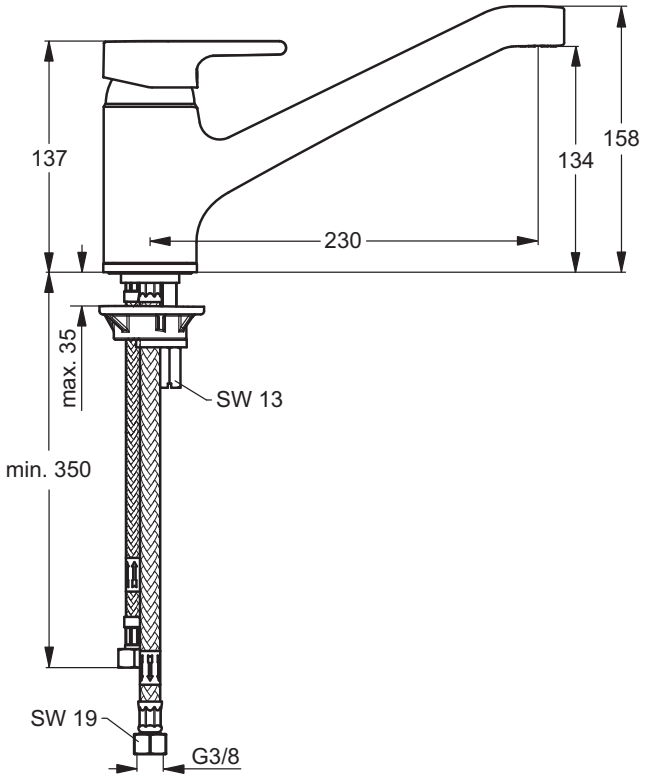

B8080..

Výrobce si vyhrazuje právo na změny sortimentu, cen a technické specifikace. Pro instalaci výrobku jsou rozhodující rozměry uvedené v technických výkresech.

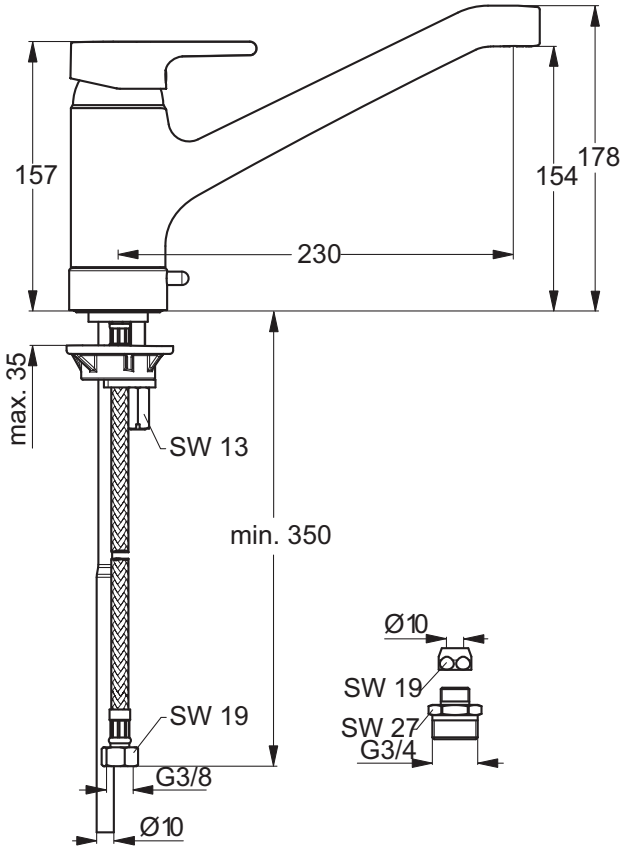
157
154
178
230
max. 35
SW 13
min. 350
Ø10
SW 19
SW 27
G3/4
SW 19
G3/8
Ø10

B8081..

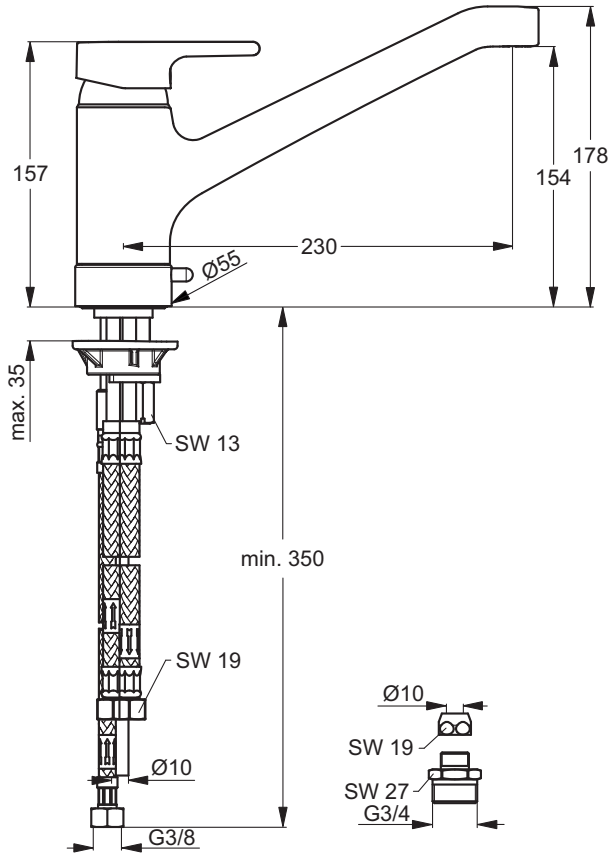
157
154
178
230
Ø55
max. 35
SW 13
min. 350
SW 19
Ø10
Ø10
SW 19
SW 27
G3/4
G3/8

B8082..

Popis výrobku

Active kuchyňská baterie s vytahovací dvoufunkční ruční sprchou a otočným ramenem, DN 15. Se zařízením na zamezení zpětného toku. Vývod 235 mm. Výška vývodu 128 mm. S flexibilními hadicemi G3/8. Kovová ovládací páka. Montáž zespodu (tyč se závitem M32 x 1,5 mm). Požadovaný průměr otvoru 35 mm. CLICK- kartuše s keramickými disky. Pivot kartuše z nerez oceli. Rozsah otáčení páky 120°. Integrovaný omezovač teplé vody. Životnost testována dle EN 817. Ochrana proti hluku DIN 4109, třída 1.

Varianty výrobku

Active kuchyňská baterie s vytahovací dvoufunkční ruční sprchou a otočným ramenem - nízkotlaká, DN 15.

Uvedené ceny jsou DPC bez DPH

Výrobky	Objednací číslo	Průtok při 3 barech	kg	Balení	Kč	EUR	
Kuchyňská baterie s vytahovací sprchou	**B8435AA**				4 660	179	R2
	B8435GN				8 050	310	R2
Varianty výrobku							
Kuchyňská baterie s vytahovací sprchou - nízkotlaká	**B8436AA**				6 060	233	R2
	B8436GN				8 480	326	R2

Provedení

AA Chrom

GN Ušlechtilá ocel

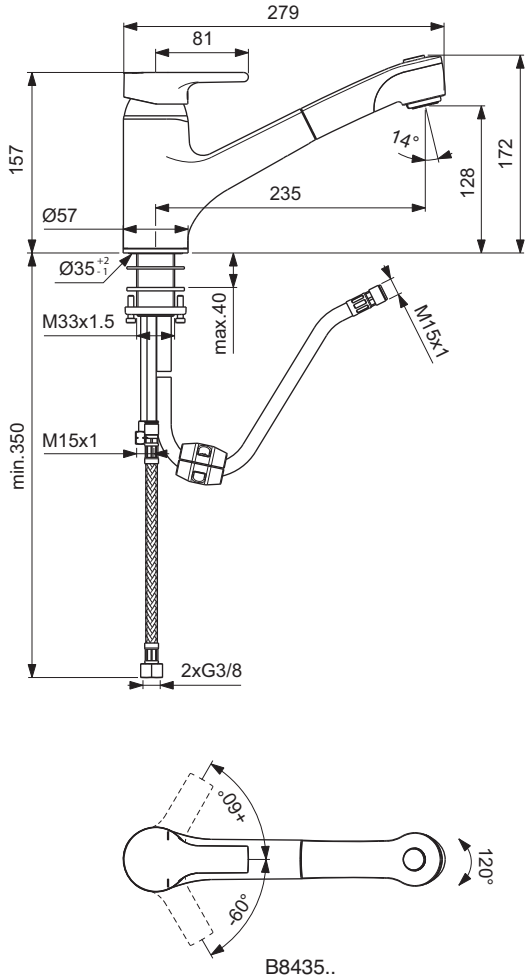

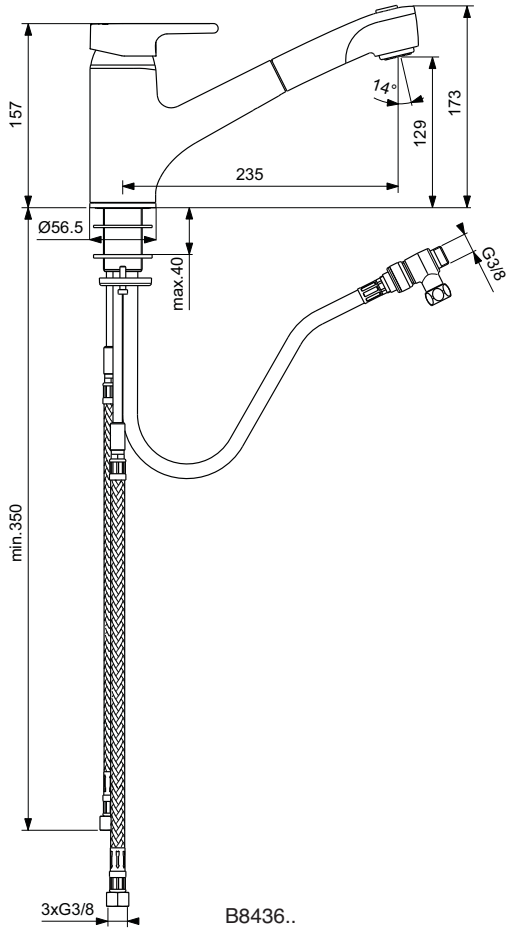

Výrobce si vyhrazuje právo na změny sortimentu, cen a technické specifikace. Pro instalaci výrobku jsou rozhodující rozměry uvedené v technických výkresech.

Popis výrobku

Active kuchyňská baterie s vysokým vývodem, otočným ramenem a skrytým perlátorem, DN 15. Vývod 213 mm. Výška vývodu 230 mm. S flexibilními hadicemi G3/8. Kovová ovládací páka. Montáž zespodu – upevnění EASY FIX. CLICK- kartuše s keramickými disky. Pivot kartuše z nerez oceli. Rozsah otáčení páky 120°. Životnost testována dle EN 817. Ochrana proti hluku DIN 4109, třída 1.

Varianty výrobku

Active kuchyňská baterie s vysokým vývodem a otočným ramenem - nízkotlaká, DN 15. Výška vývodu 213 mm.

Active kuchyňská baterie s vysokým vývodem a s integrovaným uzavíracím ventilem pro připojení pračky nebo myčky nádobí, DN 15. Výška vývodu 255 mm.

Uvedené ceny jsou DPC bez DPH

Výrobky	Objednací číslo	Průtok při 3 barech	kg	Balení	Kč	EUR	
Kuchyňská baterie s vysokým vývodem	**B8084AA**				2 950	113	R2
Varianty výrobku							
Kuchyňská baterie s vysokým vývodem - nízkotlaká	**B8085AA**				4 130	158	R2
Kuchyňská baterie s vysokým vývodem	**B8087AA**				4 410	169	R2
a s ventilem pro připojení pračky nebo myčky nádobí	**B8087GN**				7 370	283	R2

Provedení

AA Chrom

GN Ušlechtilá ocel

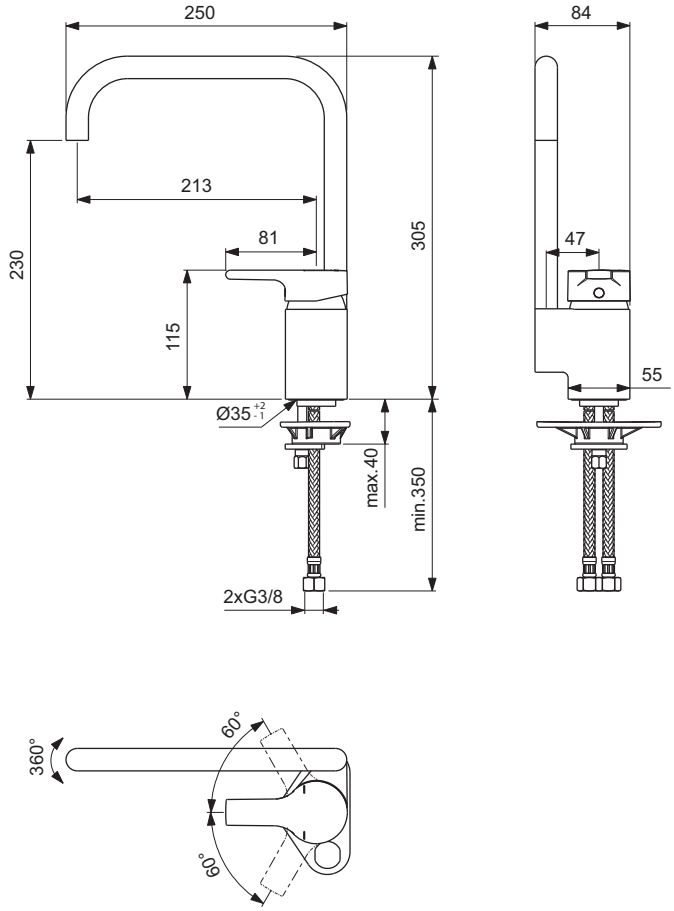

B8084..

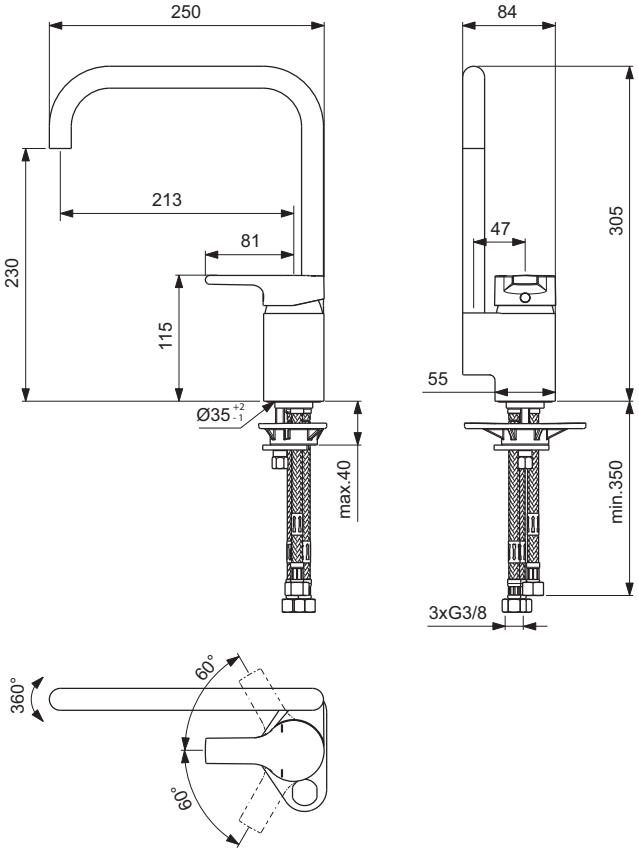

B8085..

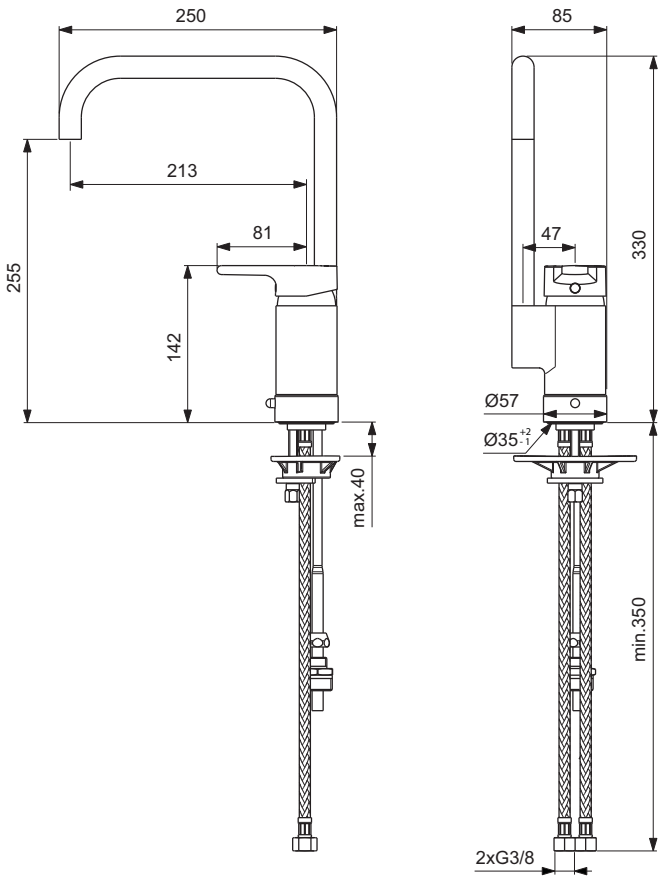

B8087..

Ceník 2019 - Ideal Standard s.r.o., Zemská 623, 415 74 Teplice - Tel.: +420 417 592 111 - www.idealstandard.cz
Výrobce si vyhrazuje právo na změny sortimentu, cen a technické specifikace. Pro instalaci výrobku jsou rozhodující rozměry uvedené v technických výkresech.

Popis výrobku

Ceraflex kuchyňská baterie s otočným ramenem, DN 15. „BlueStart"–páka ve středové pozici = studená voda. Vývod 228 mm. Výška vývodu 143 mm. S flexibilními hadicemi G3/8. Kovová ovládací páka. Montáž zespodu–upevnění EASY FIX. CLICK- kartuše Ø38 mm s keramickými disky. Pivot kartuše z nerez oceli. Rozsah otáčení páky 100°. Integrovaný omezovač teplé vody. Životnost testována dle EN 817. Ochrana proti hluku DIN 4109, třída 1.

Varianty výrobku

Ceraflex kuchyňská baterie s otočným ramenem - nízkotlaká, DN 15. „BlueStart".

Uvedené ceny jsou DPC bez DPH

Výrobky	Objednací číslo	Průtok při 3 barech	kg	Balení	Kč	EUR	
Kuchyňská baterie	**BC129AA**				2 690	103	R2
Varianty výrobku							
Kuchyňská baterie - nízkotlaká	**BC130AA**				2 890	111	R2

Provedení

AA Chrom

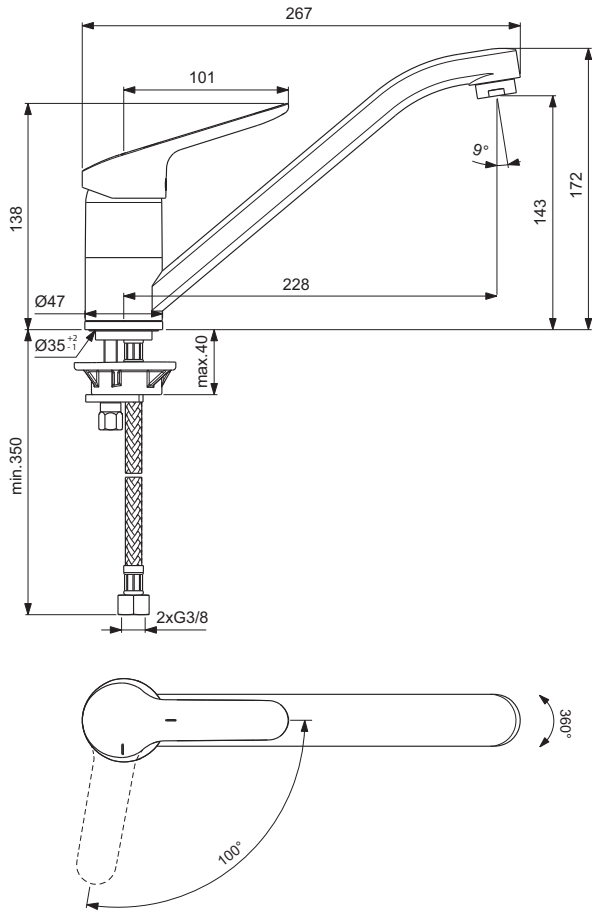

BC129..

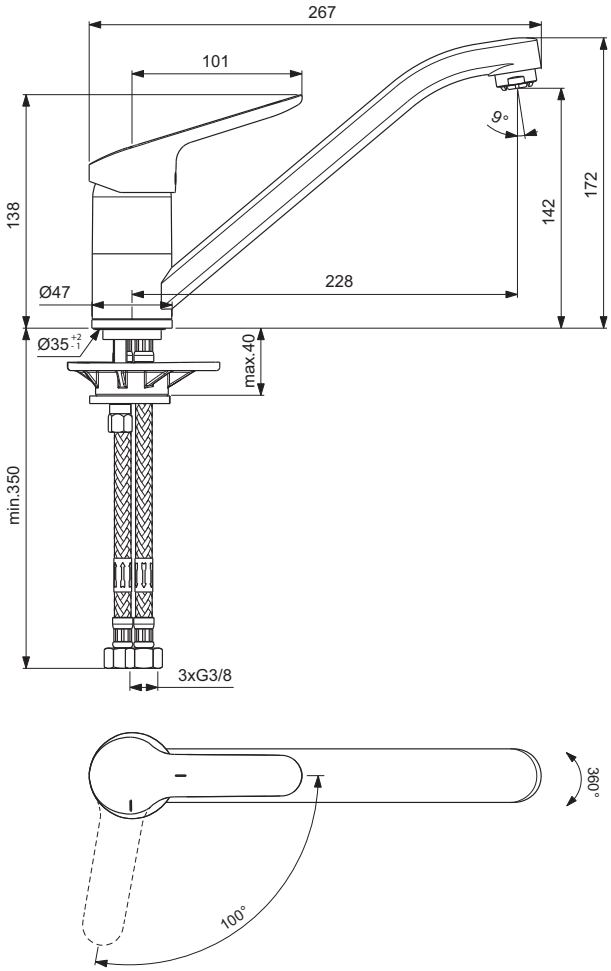

BC130..

Popis výrobku

Ceraflex kuchyňská baterie pro předokenní montáž, DN 15.
„BlueStart" - páka ve středové pozici = studená voda.
Vývod 228 mm. Výška vývodu 176 mm. S flexibilními hadicemi G3/8.
Kovová ovládací páka. Montáž zespodu - EASY-FIX. CLICK- kartuše Ø38 mm s keramickými disky. Pivot kartuše z nerez oceli. Rozsah otáčení páky 100°. Integrovaný omezovač teplé vody. Životnost testována dle EN 817. Ochrana proti hluku DIN 4109, třída 1.

Uvedené ceny jsou DPC bez DPH

Výrobky	Objednací číslo	Průtok při 3 barech	kg	Balení	Kč	EUR	
Kuchyňská baterie pro předokenní montáž	**BC132AA**				3 280	126	R2

Provedení

AA Chrom

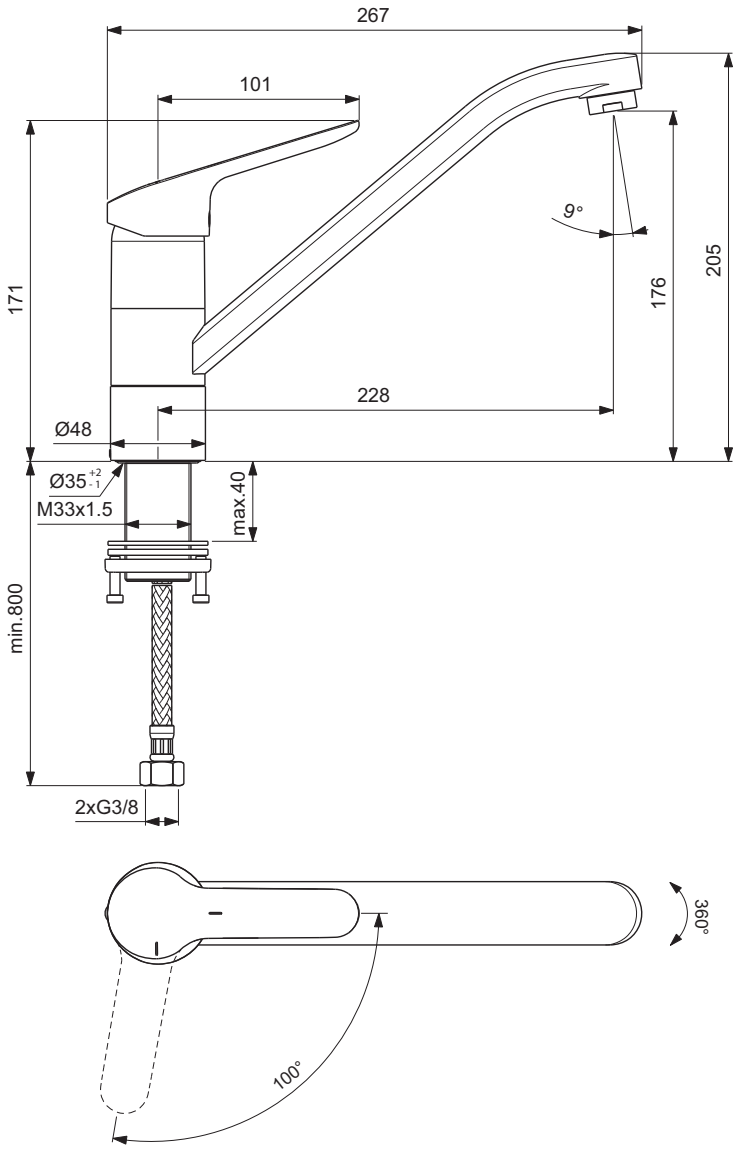

Ceník 2019 - Ideal Standard s.r.o., Zemská 623, 415 74 Teplice - Tel.: +420 417 592 111 - www.idealstandard.cz
Výrobce si vyhrazuje právo na změny sortimentu, cen a technické specifikace. Pro instalaci výrobku jsou rozhodující rozměry uvedené v technických výkresech.

Popis výrobku

Ceraflex kuchyňská baterie s vytahovací sprchou a otočným ramenem, DN 15. „BlueStart"–páka ve středové pozici = studená voda. Vývod 210 mm. Výška vývodu 114 mm. S flexibilními hadicemi G3/8. Kovová ovládací páka. Montáž zespodu. CLICK- kartuše Ø38 mm s keramickými disky. Pivot kartuše z nerez oceli. Rozsah otáčení páky 100°. Integrovaný omezovač teplé vody. Životnost testována dle EN 817. Ochrana proti hluku DIN 4109, třída 1.

Varianty výrobku

Ceraflex kuchyňská baterie s vytahovací sprchou a otočným ramenem - nízkotlaká, DN 15. „BlueStart".

Uvedené ceny jsou DPC bez DPH

Výrobky	Objednací číslo	Průtok při 3 barech	kg	Balení	Kč	EUR	
Kuchyňská baterie s vytahovací sprchou	**BC143AA**				4 150	159	R2
Varianty výrobku							
Kuchyňská baterie s vytahovací sprchou - nízkotlaká	**BC144AA**				4 280	164	R2

Provedení

AA Chrom

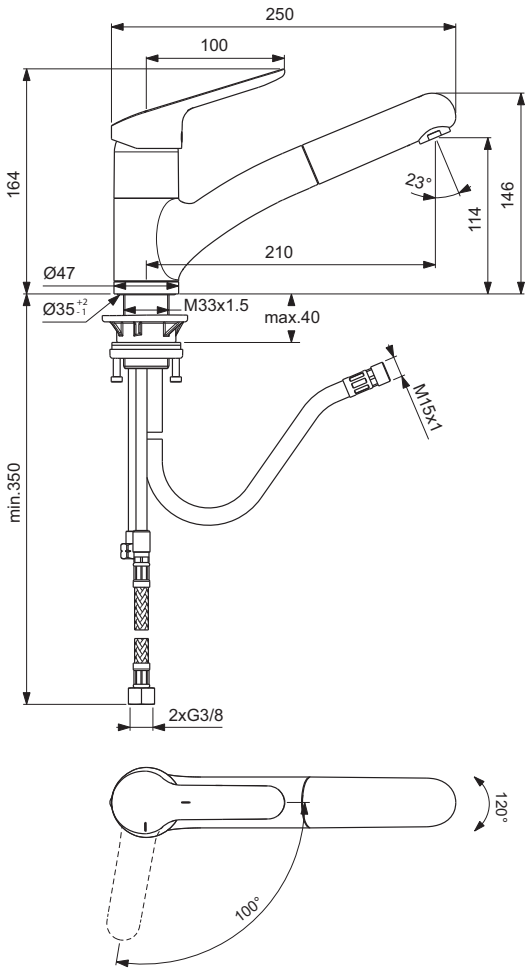

BC143..

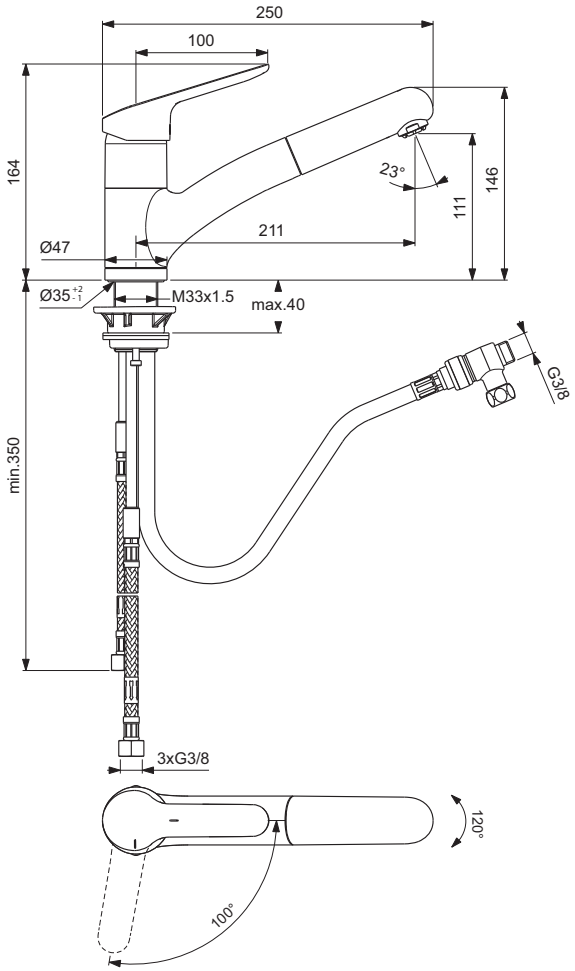

BC144..

Popis výrobku

Ceraflex kuchyňská baterie s vysokým vývodem a otočným ramenem, DN 15. „BlueStart"–páka ve středové pozici = studená voda. Vývod 222 mm. Výška vývodu 171 mm. S flexibilními hadicemi G3/8. Kovová ovládací páka. Montáž zespodu–EASY-FIX. CLICK- kartuše Ø 38 mm s keramickými disky. Pivot kartuše z nerez oceli. Rozsah otáčení páky 100°. Integrovaný omezovač teplé vody. Životnost testována dle EN 817. Ochrana proti hluku DIN 4109, třída 1.

Varianty výrobku

Ceraflex kuchyňská baterie s vysokým vývodem a otočným ramenem - nízkotlaká, DN 15. „BlueStart".

Uvedené ceny jsou DPC bez DPH

Výrobky	Objednací číslo	Průtok při 3 barech	kg	Balení	Kč	EUR	
Kuchyňská baterie s vysokým vývodem	**BC135AA**				3 290	126	R2
Varianty výrobku							
Kuchyňská baterie s vysokým vývodem - nízkotlaká	**BC136AA**				3 420	131	R2

Provedení

AA Chrom

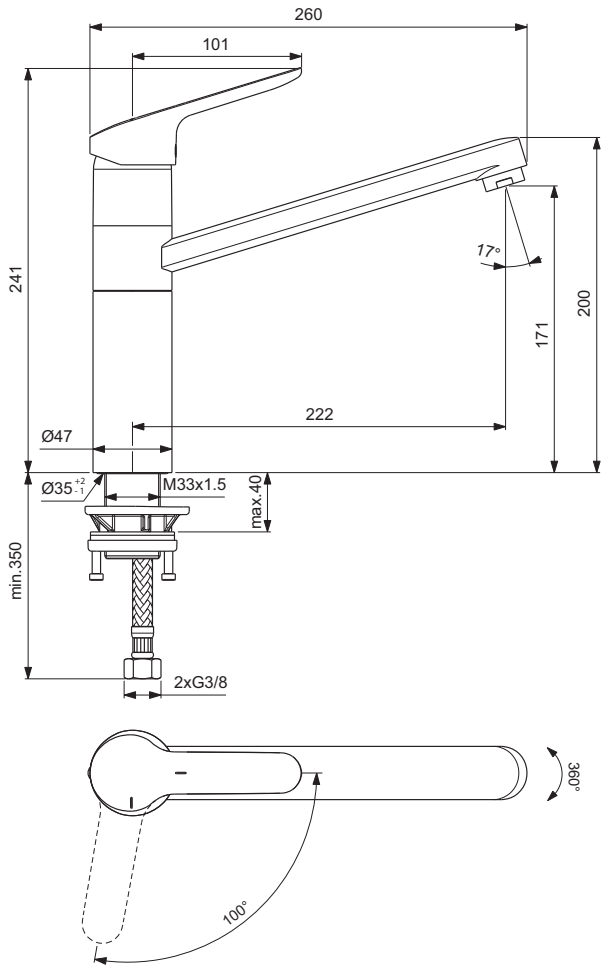

BC135..

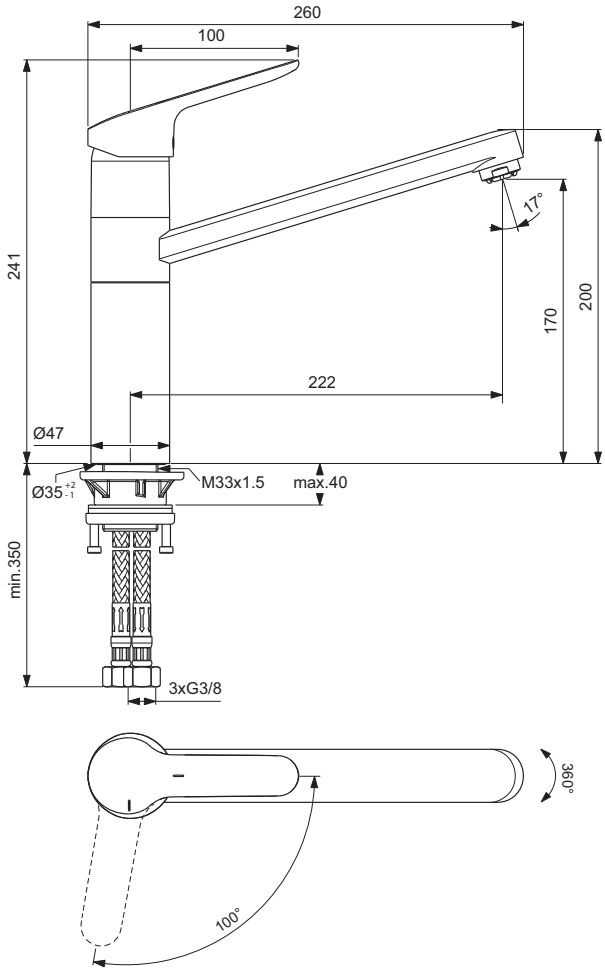

BC136..

Ceník 2019 - Ideal Standard s.r.o., Zemská 623, 415 74 Teplice - Tel.: +420 417 592 111 - www.idealstandard.cz
Výrobce si vyhrazuje právo na změny sortimentu, cen a technické specifikace. Pro instalaci výrobku jsou rozhodující rozměry uvedené v technických výkresech.

Popis výrobku

Ceraflex kuchyňská baterie nástěnná s otočným ramenem, DN 15. Vývod 160 / 200 mm. Nastavitelné S-přípojky 127 – 173 mm. Kovová ovládací páka. Nástěnná montáž. Kartuše Ø 38 mm s keramickými disky. Pivot kartuše z nerez oceli. Rozsah otáčení páky 100°. Integrovaný omezovač teplé vody. Životnost testována dle EN 817. Ochrana proti hluku DIN 4109, třída 1.

Uvedené ceny jsou DPC bez DPH

Výrobky	Objednací číslo	Průtok při 3 barech	kg	Balení	Kč	EUR	
Kuchyňská baterie nástěnná - vývod 160 mm	**B1717AA**				2 340	90	R2
Kuchyňská baterie nástěnná – vývod 200 mm	**B1730AA**				2 830	109	R2

Provedení

AA Chrom

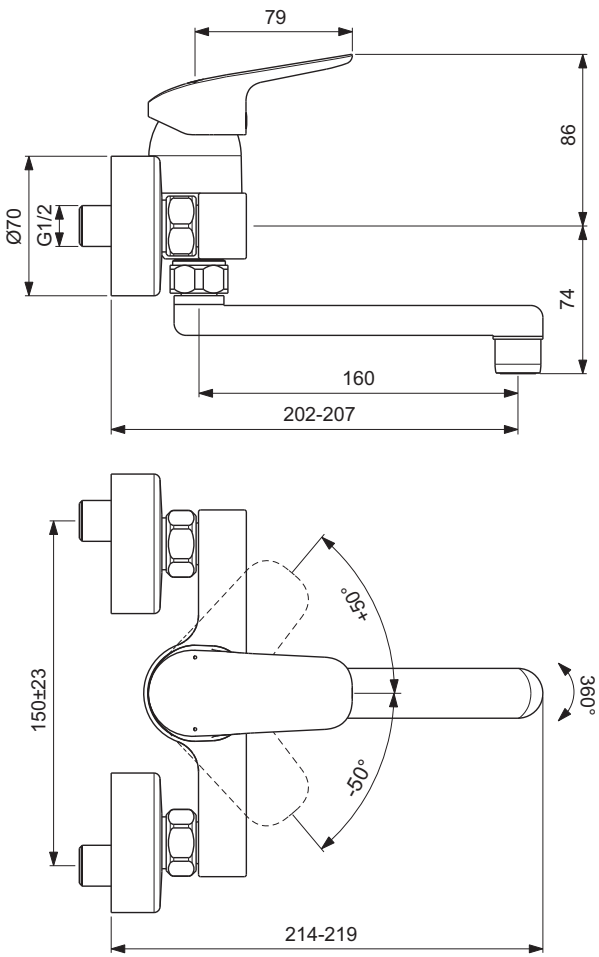

B1717..

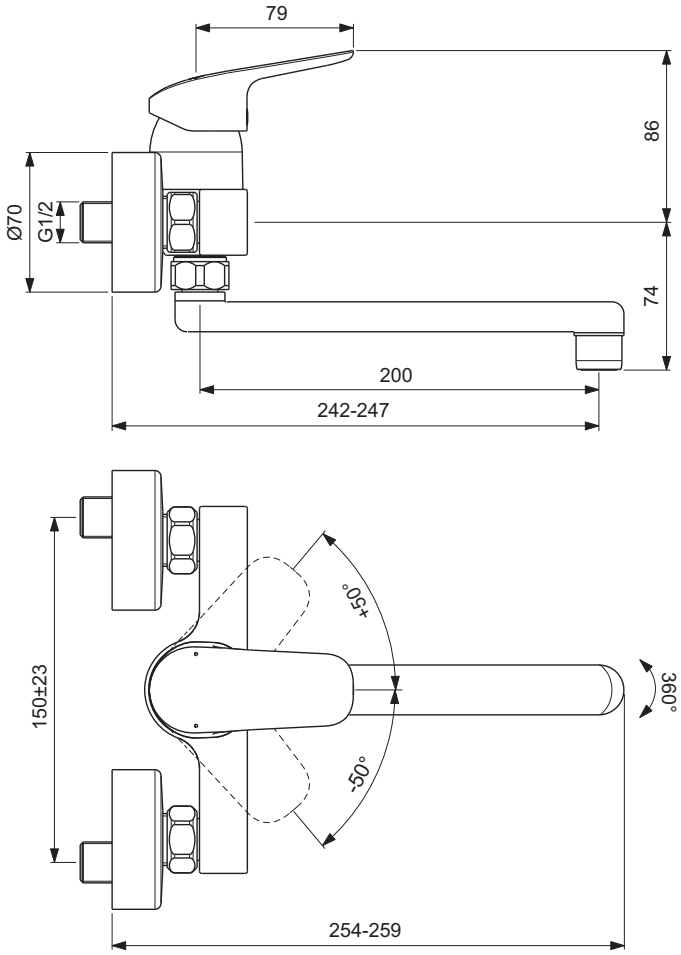

B1730..

Výrobce si vyhrazuje právo na změny sortimentu, cen a technické specifikace. Pro instalaci výrobku jsou rozhodující rozměry uvedené v technických výkresech.

Popis výrobku

CeraMix Blue kuchyňská baterie s otočným vývodem, DN 15. Technologie Ideal Pure® – oddělené vodní cesty ze speciálních plastů eliminují vyplavování niklu a olova z těla baterie a zároveň dochází k úspoře vody a energie. Cool Body technologie. Vývod 238 mm. Výška vývodu 170 mm. S flexibilními hadicemi G3/8. Kovová ovládací páka. Montáž zespodu (tyč se závitem M33 x 1,5). CLICK- kartuše Ø47 mm s keramickými disky. Pivot kartuše z nerez oceli. Rozsah otáčení páky 120°. Rozsah otáčení vývodu 90°. Integrovaný omezovač teplé vody s ECO funkcí. Životnost testována dle EN 817. Ochrana proti hluku DIN 4109, třída 1.

Varianty výrobku

CeraMix Blue kuchyňská baterie s otočným vývodem - nízkotlaká, DN 15.

Uvedené ceny jsou DPC bez DPH

Výrobky	Objednací číslo	Průtok při 3 barech	kg	Balení	Kč	EUR	
Kuchyňská baterie	**B9495AA**				5 890	226	R2
Varianty výrobku							
Kuchyňská baterie - nízkotlaká	**B9494AA**				9 590	369	R2

Provedení

AA Chrom

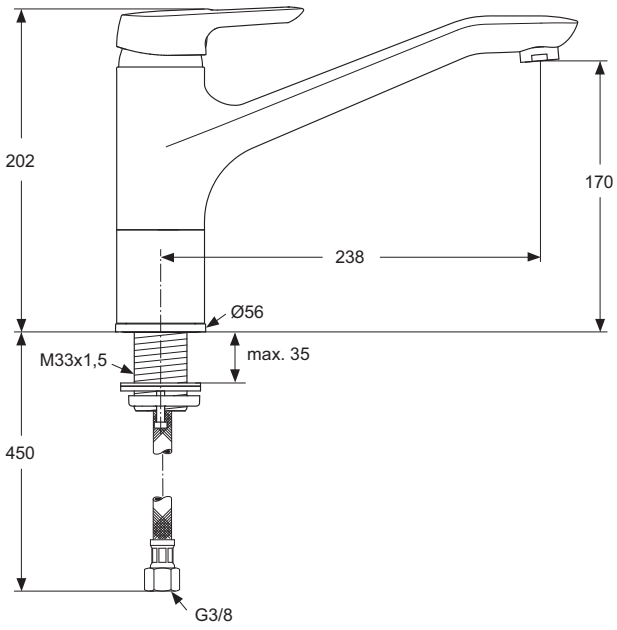

B9495..

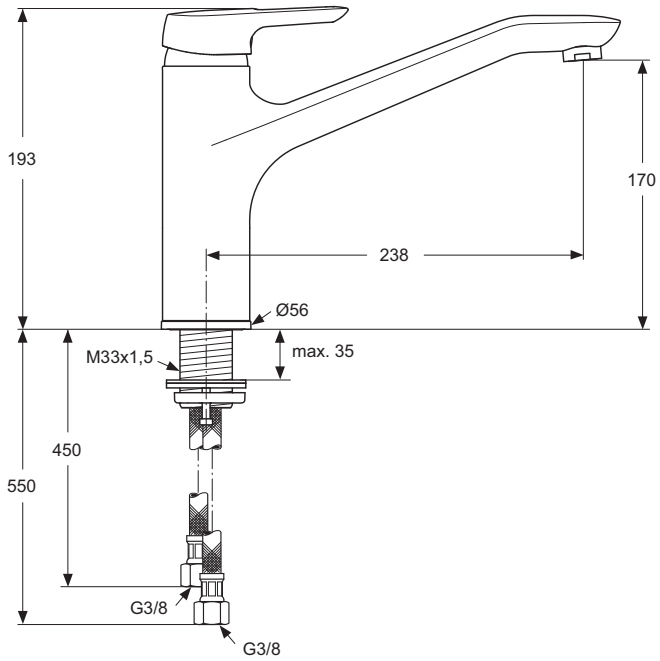

B9494..

Výrobce si vyhrazuje právo na změny sortimentu, cen a technické specifikace. Pro instalaci výrobku jsou rozhodující rozměry uvedené v technických výkresech.

Popis výrobku

CeraPlan kuchyňská baterie s vysokým vývodem a otočným ramenem s perlátorem, DN 15. Vývod 200 mm. Výška vývodu 180 mm. S flexibilními hadicemi G3/8. Kovová ovládací páka. Montáž zespodu – upevnění EASY FIX. Požadovaný průměr otvoru 34 mm. CLICK- kartuše s keramickými disky. Pivot kartuše z nerez oceli. Rozsah otáčení páky 120°. Integrovaný omezovač teplé vody s ECO funkcí. Životnost testována dle EN 817. Ochrana proti hluku DIN 4109, třída 1.

Uvedené ceny jsou DPC bez DPH

Výrobky	Objednací číslo	Průtok při 3 barech	kg	Balení	Kč	EUR	
Kuchyňská baterie s vysokým vývodem	**B3696AA**				1 960	75	R2

Provedení

AA Chrom

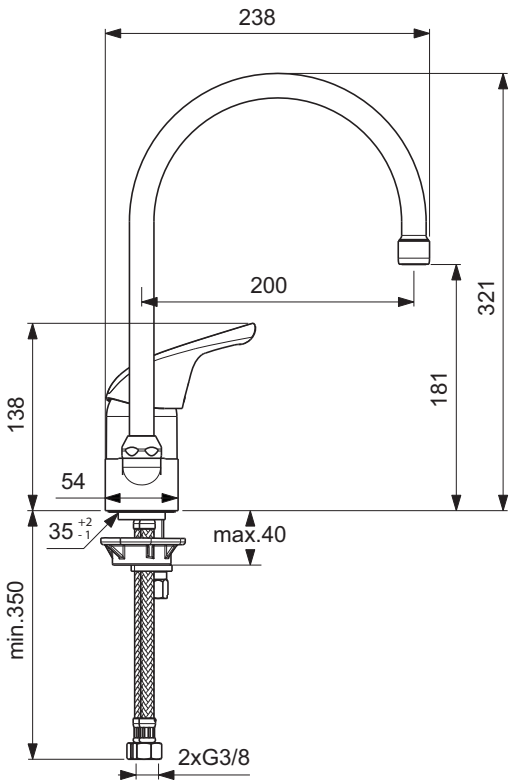

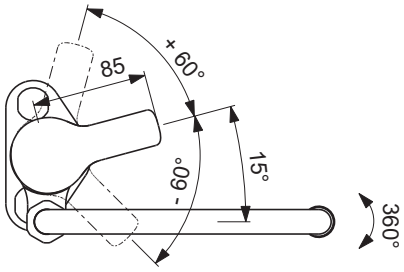

Popis výrobku

CeraPlan III kuchyňská baterie s otočným ramenem a perlátorem, DN 15. Vývod 234 mm. Výška vývodu 124 mm. S flexibilními hadicemi G3/8. Kovová ovládací páka. Montáž zespodu – upevnění EASY FIX s centrovacím a těsnicím kroužkem. Požadovaný průměr otvoru 34 mm. CLICK- kartuše Ø47 mm s keramickými disky. Pivot kartuše z nerez oceli. Rozsah otáčení páky 90°. Integrovaný omezovač teplé vody s ECO funkcí. Životnost testována dle EN 817. Ochrana proti hluku DIN 4109, třída 1.

Varianty vyrobku

CeraPlan III kuchyňská baterie s otočným ramenem - nízkotlaká, DN 15.

Uvedené ceny jsou DPC bez DPH

Výrobky	Objednací číslo	Průtok při 3 barech	kg	Balení	Kč	EUR	
Kuchyňská baterie	**B0722AA**				3 320	127	R2
Varianty výrobku							
Kuchyňská baterie - nízkotlaká	**B0723AA**				4 170	160	R2

Provedení

AA Chrom

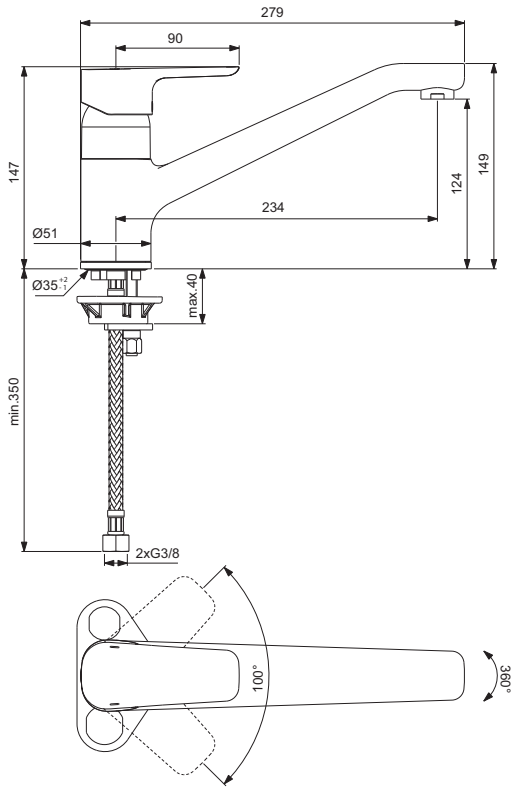

B0722..

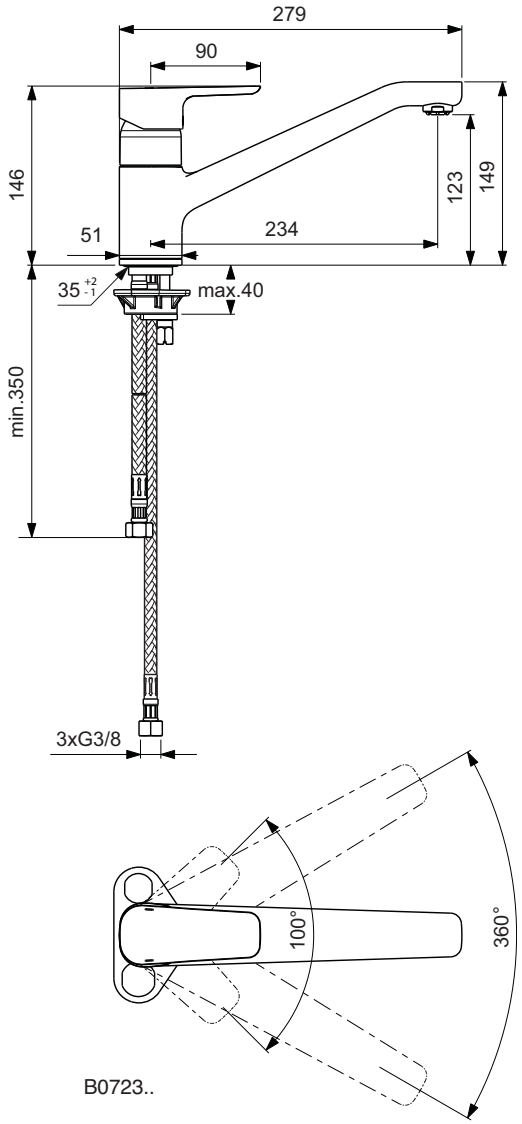

B0723..

Ceník 2019 - Ideal Standard s.r.o., Zemská 623, 415 74 Teplice - Tel.: +420 417 592 111 - www.idealstandard.cz
Výrobce si vyhrazuje právo na změny sortimentu, cen a technické specifikace. Pro instalaci výrobku jsou rozhodující rozměry uvedené v technických výkresech.

Popis výrobku

CeraPlan III kuchyňská baterie se zvýšeným vývodem a vytahovací ruční sprchou, DN 15. Vývod 220 mm. Výška vývodu 144 mm. S flexibilními hadicemi G3/8. Kovová ovládací páka. Montáž zespodu (EASY FIX) s centrovacím a těsnícím kroužkem. Požadovaný průměr otvoru 34 mm. Kartuše Ø35 mm s keramickými disky. Pivot kartuše z nerez oceli. Rozsah otáčení páky 90°. Integrovaný omezovač teplé vody s ECO funkcí. Životnost testována dle EN 817. Ochrana proti hluku DIN 4109, třída 1.

Varianty výrobku

CeraPlan III kuchyňská baterie se zvýšeným vývodem a vytahovací ruční sprchou - nízkotlaká, DN 15.

Uvedené ceny jsou DPC bez DPH

Výrobky	Objednací číslo	Průtok při 3 barech	kg	Balení	Kč	EUR	
Kuchyňská baterie s vytahovací sprchou	**B0956AA**				5 430	209	R2
Varianty výrobku							
Kuchyňská baterie s vytahovací sprchou - nízkotlaká	**B0957AA**				5 620	216	R2

Provedení

AA Chrom

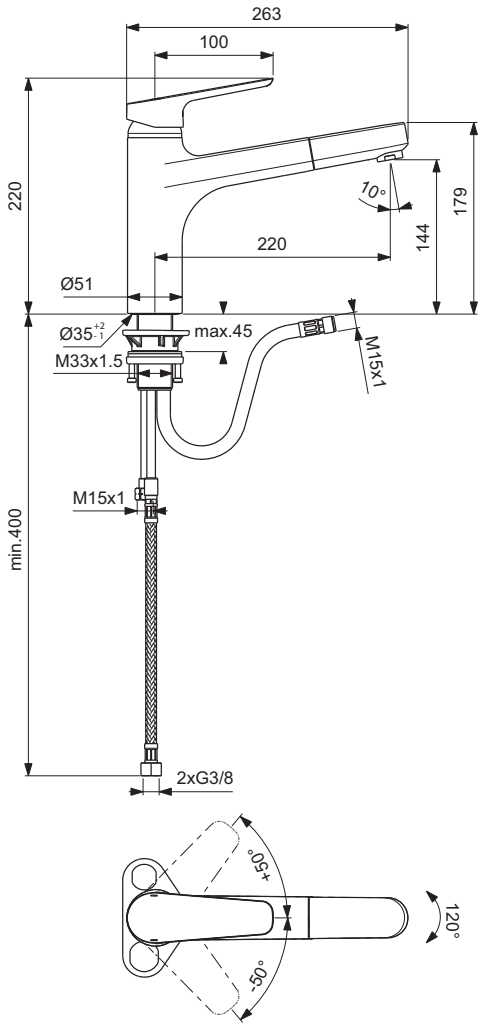

B0956..

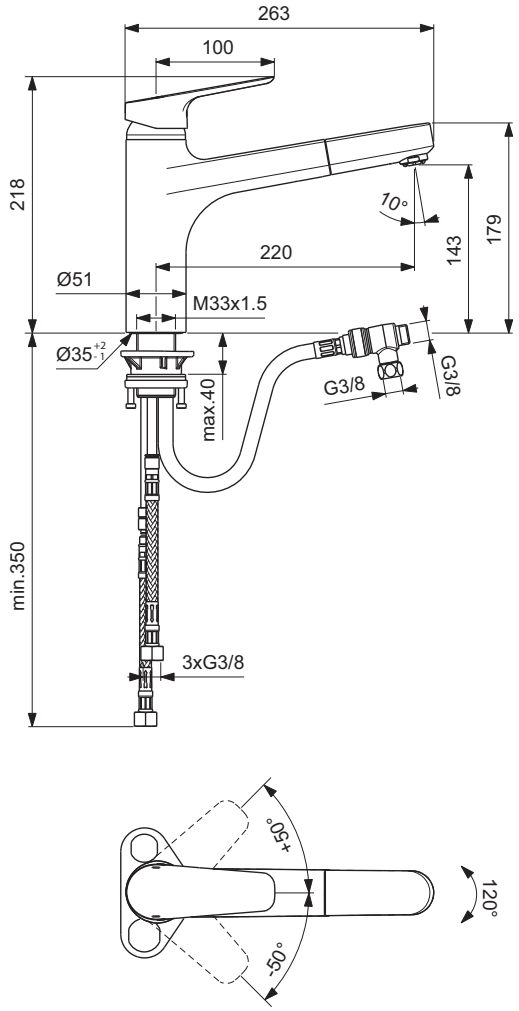

B0957..

Popis výrobku

CeraPlan III kuchyňská baterie se zvýšeným vývodem, DN 15. Vývod 211 mm. Výška vývodu 151 mm. S flexibilními hadicemi G3/8. Kovová ovládací páka. Montáž zespodu (EASY FIX) s centrovacím a těsnícím kroužkem. Požadovaný průměr otvoru 34 mm. Kartuše Ø 35 mm s keramickými disky. Pivot kartuše z nerez oceli. Rozsah otáčení páky 90°. Rozsah otáčení baterie 360°. Integrovaný omezovač teplé vody s ECO funkcí. Životnost testována dle EN 817. Ochrana proti hluku DIN 4109, třída 1.

Varianty výrobku

CeraPlan III kuchyňská baterie se zvýšeným vývodem - nízkotlaká, DN 15.

Uvedené ceny jsou DPC bez DPH

Výrobky	Objednací číslo	Průtok při 3 barech	kg	Balení	Kč	EUR	
Kuchyňská baterie se zvýšeným vývodem	**B0952AA**				4 000	154	R2
Varianty výrobku							
Kuchyňská baterie se zvýšeným vývodem - nízkotlaká	**B0953AA**				4 120	158	R2

Provedení

AA Chrom

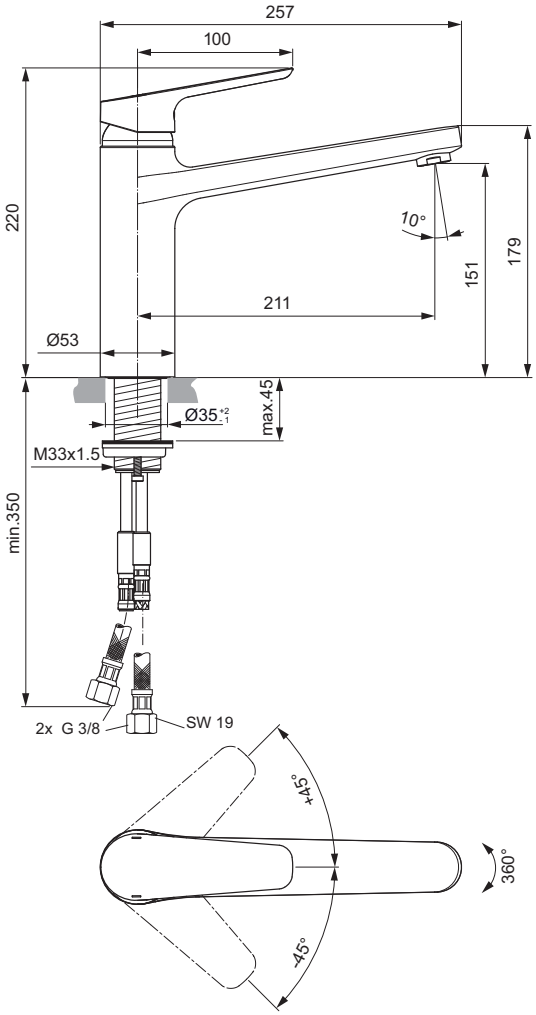

B0952..

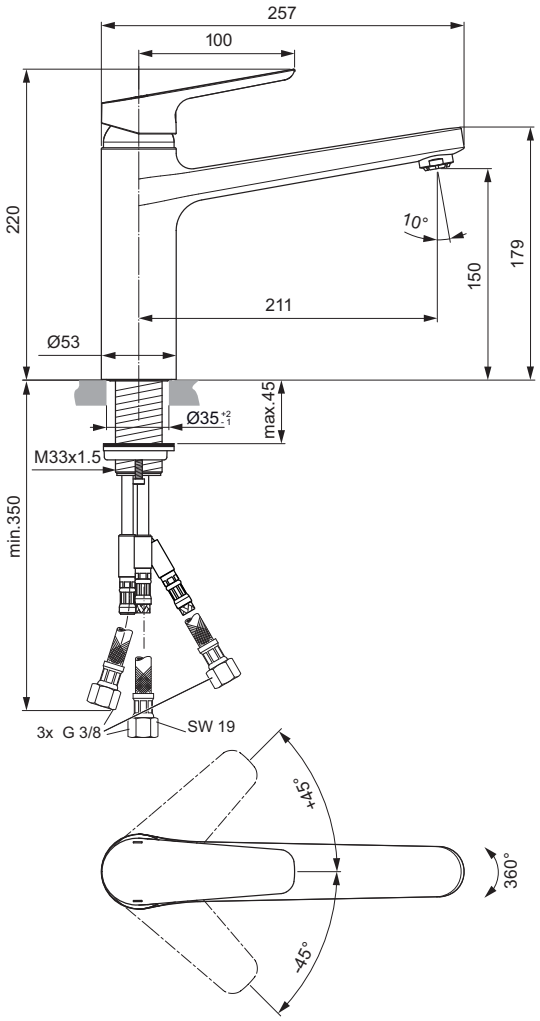

B0953..

Výrobce si vyhrazuje právo na změny sortimentu, cen a technické specifikace. Pro instalaci výrobku jsou rozhodující rozměry uvedené v technických výkresech.

Popis výrobku

CeraPlan III kuchyňská baterie s vysokým vývodem, otočným ramenem a perlátorem, DN 15. Vývod 230 mm. Výška vývodu 243 mm. S flexibilními hadicemi G3/8. Kovová ovládací páka. Montáž zespodu – upevnění EASY FIX s centrovacím a těsnicím kroužkem. Požadovaný průměr otvoru 34 mm. CLICK- kartuše Ø 47 mm s keramickými disky. Pivot kartuše z nerez oceli. Rozsah otáčení páky 90°. Integrovaný omezovač teplé vody s ECO funkcí. Životnost testována dle EN 817. Ochrana proti hluku DIN 4109, třída 1.

Uvedené ceny jsou DPC bez DPH

Výrobky	Objednací číslo	Průtok při 3 barech	kg	Balení	Kč	EUR	
Kuchyňská baterie s vysokým vývodem	**B0725AA**				3 020	116	R2

Provedení

AA Chrom

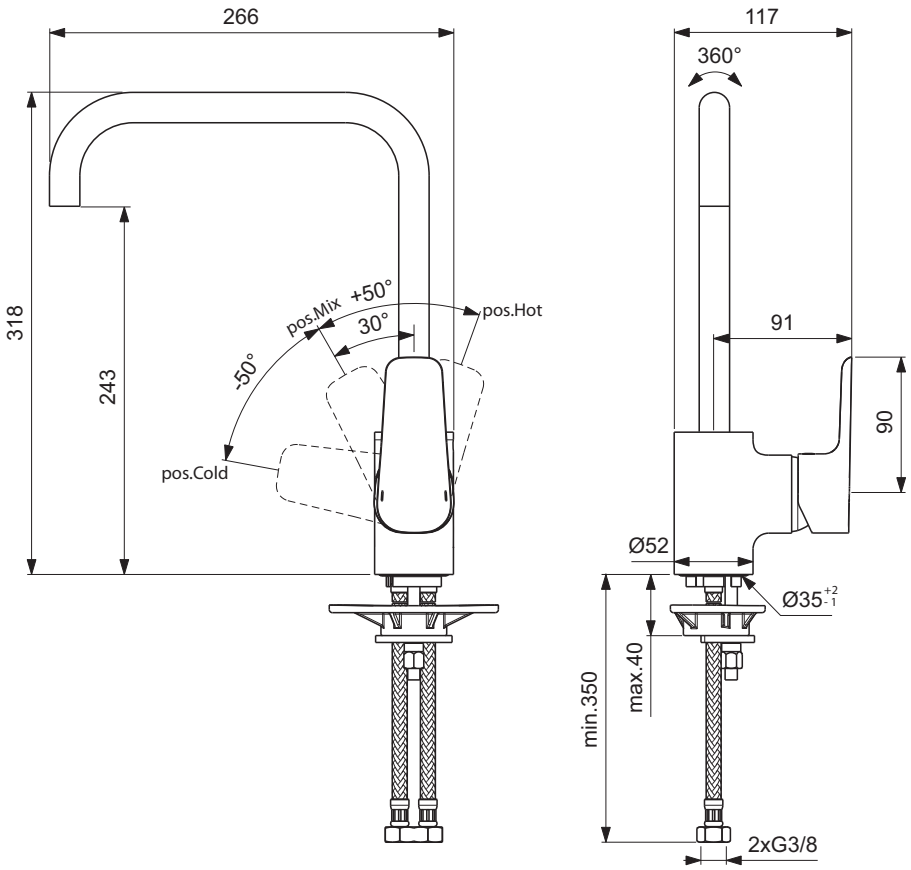

Výrobce si vyhrazuje právo na změny sortimentu, cen a technické specifikace. Pro instalaci výrobku jsou rozhodující rozměry uvedené v technických výkresech.

Popis výrobku

CeraPlan III kuchyňská baterie nástěnná s otočným ramenem a perlátorem, DN 15. Vývod 200 mm. Skryté S-přípojky s nízkou hlučností (nastavitelné od 147–163 mm). Kovová ovládací páka. CLICK-kartuše Ø47 mm s keramickými disky. Pivot kartuše z nerez oceli. Rozsah otáčení páky 90°. Integrovaný omezovač teplé vody s ECO funkcí. Životnost testována dle EN 817. Ochrana proti hluku DIN 4109, třída 1.

Uvedené ceny jsou DPC bez DPH

Výrobky	Objednací číslo	Průtok při 3 barech	kg	Balení	Kč	EUR	
Ceraplan III kuchyňská baterie nástěnná – vývod 200 mm	**B0726AA**				2 900	111	R2

Provedení

AA Chrom

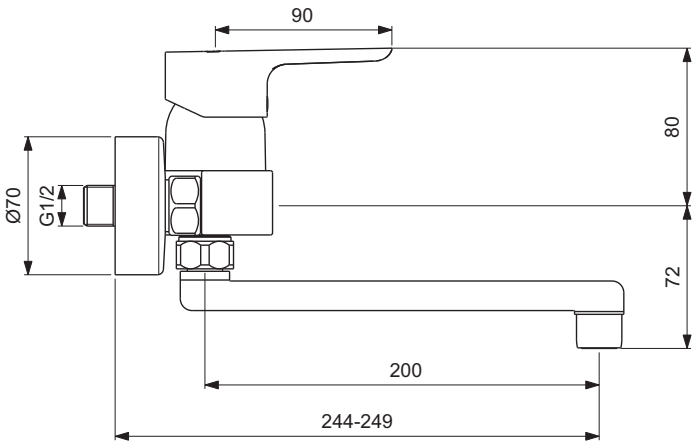

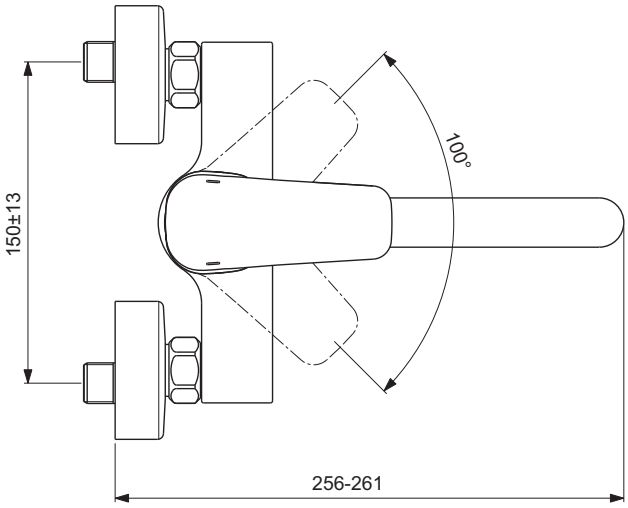

Výrobce si vyhrazuje právo na změny sortimentu, cen a technické specifikace. Pro instalaci výrobku jsou rozhodující rozměry uvedené v technických výkresech.

Popis výrobku

CeraSprint kuchyňská baterie s vysokým vývodem a otočným ramenem a perlátorem, DN 15. Vývod 213 mm. Výška vývodu 230 mm. S flexibilními hadicemi G3/8. Kovová ovládací páka. Montáž zespodu – upevnění EASY FIX s centrovacím a těsnicím kroužkem. Ø47 mm CLICK-kartuše s keramickými disky. Pivot kartuše z nerez oceli. Rozsah otáčení páky 120°. Integrovaný omezovač teplé vody s ECO funkcí. Životnost testována dle EN 817. Ochrana proti hluku DIN 4109, třída 1.

Uvedené ceny jsou DPC bez DPH

Výrobky	Objednací číslo	Průtok při 3 barech	kg	Balení	Kč	EUR	
Kuchyňská baterie s vysokým vývodem	**B9576AA**				3 350	129	R2

Provedení

AA Chrom

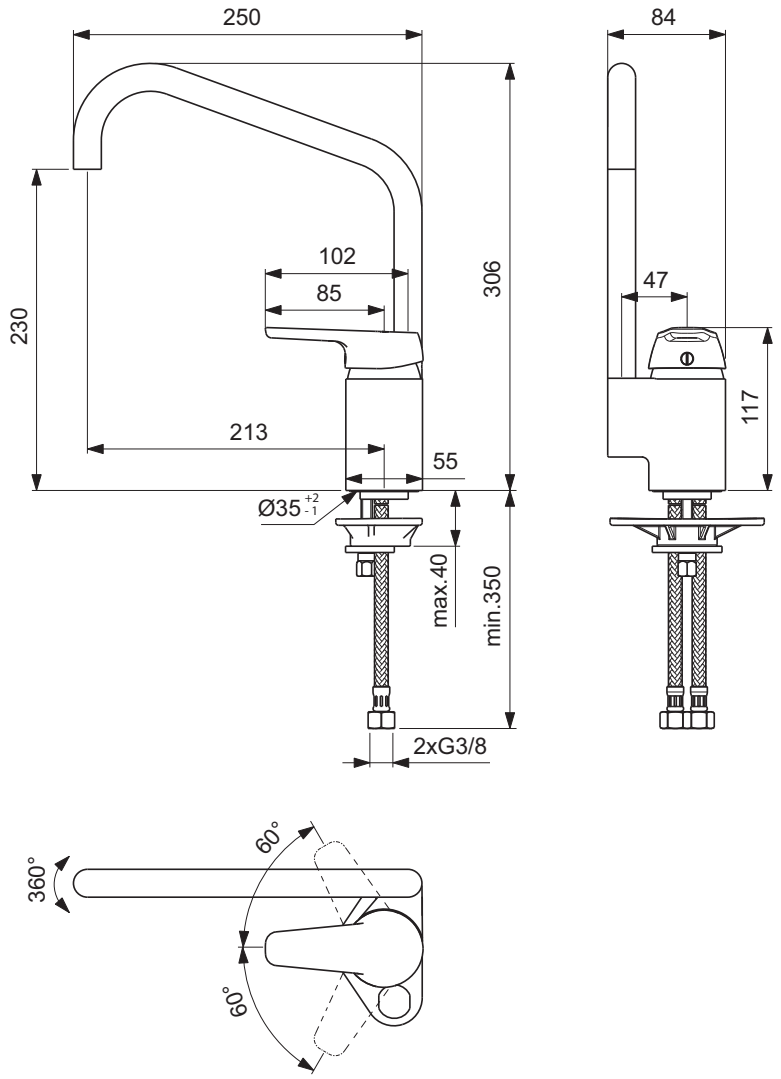

Popis výrobku

Mara kuchyňská baterie s otočným ramenem a skrytým perlátorem, DN 15. Vývod 200 mm. Výška vývodu 208 mm. S flexibilními hadicemi G3/8. Kovová ovládací páka. Montáž zespodu – upevnění EASY FIX s centrovacím a těsnicím kroužkem. Kartuše Ø 35 mm s keramickými disky. Integrovaný omezovač teplé vody. Životnost testována dle EN 817. Ochrana proti hluku DIN 4109, třída 1.

Uvedené ceny jsou DPC bez DPH

Výrobky	Objednací číslo	Průtok při 3 barech	kg	Balení	Kč	EUR	
Kuchyňská baterie	**A9020AA**				3 610	139	R1

Provedení

AA Chrom

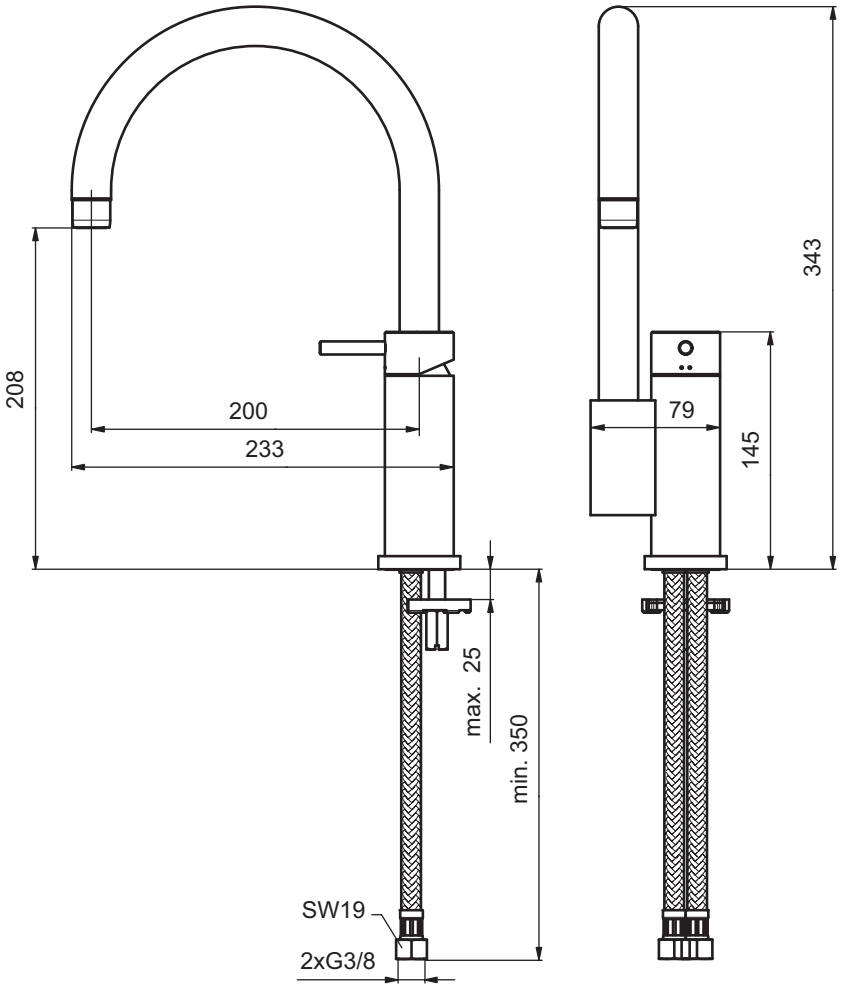

Ceník 2019 - Ideal Standard s.r.o., Zemská 623, 415 74 Teplice - Tel.: +420 417 592 111 - www.idealstandard.cz
Výrobce si vyhrazuje právo na změny sortimentu, cen a technické specifikace. Pro instalaci výrobku jsou rozhodující rozměry uvedené v technických výkresech.

Popis výrobku

Nora kuchyňská baterie s otočným ramenem o 360°, DN 15. Vývod 187 mm. Výška vývodu 192 mm. S flexibilními hadicemi G3/8. Kovová ovládací páka. Montáž zespodu – upevnění EASY FIX s centrovacím a těsnicím kroužkem. Kartuše Ø 35 mm s keramickými disky. Pivot kartuše z nerez oceli. Integrovaný omezovač teplé vody. Životnost testována dle EN 817. Ochrana proti hluku DIN 4109, třída 1.

Varianty výrobku

Nora kuchyňská baterie s vysokým vývodem a otočným ramenem - nízkotlaká, DN 15.

Uvedené ceny jsou DPC bez DPH

Výrobky	Objednací číslo	Průtok při 3 barech	kg	Balení	Kč	EUR	
Kuchyňská baterie s vysokým vývodem	**B9328AA**				4 170	160	R1
	B9328GN				6 200	238	R1
Varianty výrobku							
Kuchyňská baterie s vysokým vývodem - nízkotlaká	**B9329AA**				6 020	231	R1
	B9329GN				8 080	311	R1

Provedení

AA Chrom

GN Ušlechtilá ocel

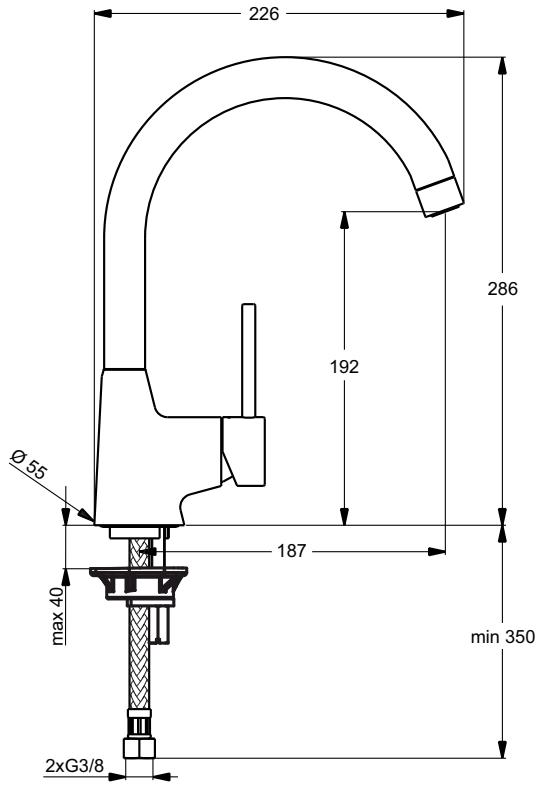

B9328..

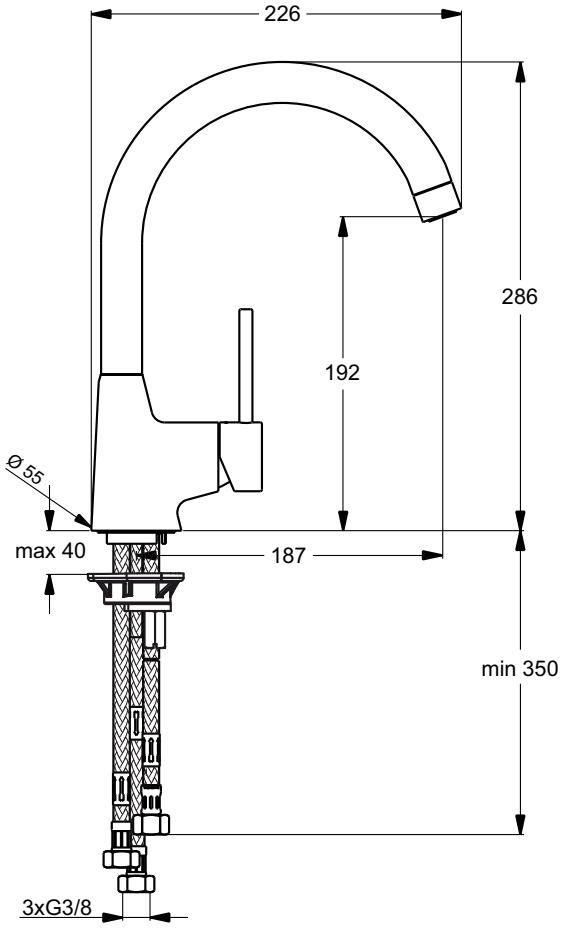

B9329..

Popis výrobku

Nora kuchyňská baterie s vytahovací jednofunkční ruční sprchou a otočným ramenem o 120°, DN 15. Se zařízením na zamezení zpětného toku. Vývod 203 mm. Výška vývodu 168 mm. S flexibilními hadicemi G3/8. Kovová ovládací páka. Montáž zespodu (tyč se závitem). Kartuše Ø35 mm s keramickými disky. Pivot kartuše z nerez oceli. Integrovaný omezovač teplé vody. Životnost testována dle EN 817. Ochrana proti hluku DIN 4109, třída 1.

Varianty výrobku

Nora kuchyňská baterie s vytahovací jednofunkční ruční sprchou a otočným ramenem - nízkotlaká, DN 15.

Uvedené ceny jsou DPC bez DPH

Výrobky	Objednací číslo	Průtok při 3 barech	kg	Balení	Kč	EUR	
Kuchyňská baterie s vytahovací sprchou	**B9330AA**				6 080	234	R1
	B9330GN				8 600	331	R1
Varianty výrobku							
Kuchyňská baterie s vytahovací sprchou - nízkotlaká	**B9331AA**				8 680	334	R1
	B9331GN				12 770	491	R1

Provedení

AA Chrom

GN Ušlechtilá ocel

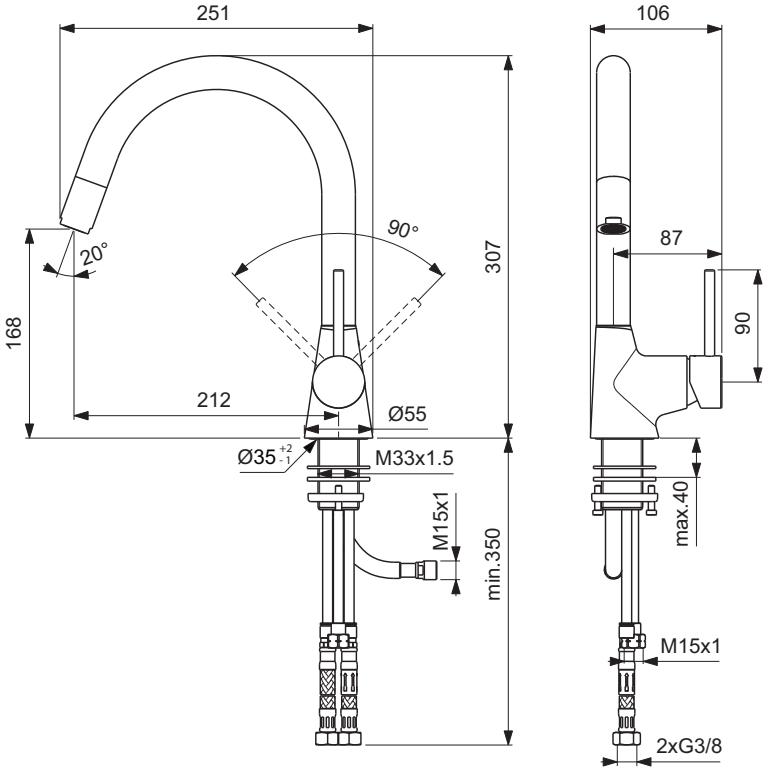

B9330..

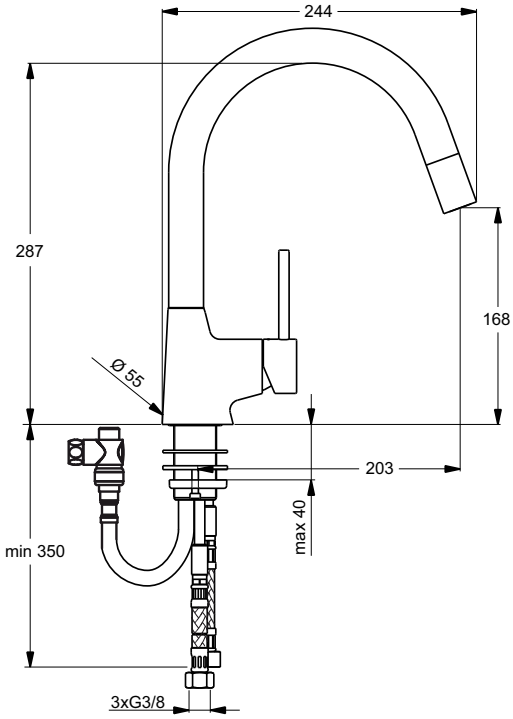

B9331..

Výrobce si vyhrazuje právo na změny sortimentu, cen a technické specifikace. Pro instalaci výrobku jsou rozhodující rozměry uvedené v technických výkresech.

Popis výrobku

Nora kuchyňská baterie pro instalaci pod okno s otočným ramenem o 360° a skrytým perlátorem, DN 15. Vývod 187 mm. Výška vývodu 203 mm. S flexibilními hadicemi G3/8. Kovová ovládací páka. Montáž zespodu (tyč se závitem M33 x 1,5). Kartuše Ø35 mm s keramickými disky. Pivot kartuše z nerez oceli. Integrovaný omezovač teplé vody. Životnost testována dle EN 817. Ochrana proti hluku DIN 4109, třída 1.

Uvedené ceny jsou DPC bez DPH

Výrobky	Objednací číslo	Průtok při 3 barech	kg	Balení	Kč	EUR	
Kuchyňská baterie pro instalaci pod okno	**B9332AA**				6 940	267	R1
	B9332GN				10 410	400	R1

Provedení

AA Chrom

GN Ušlechtilá ocel

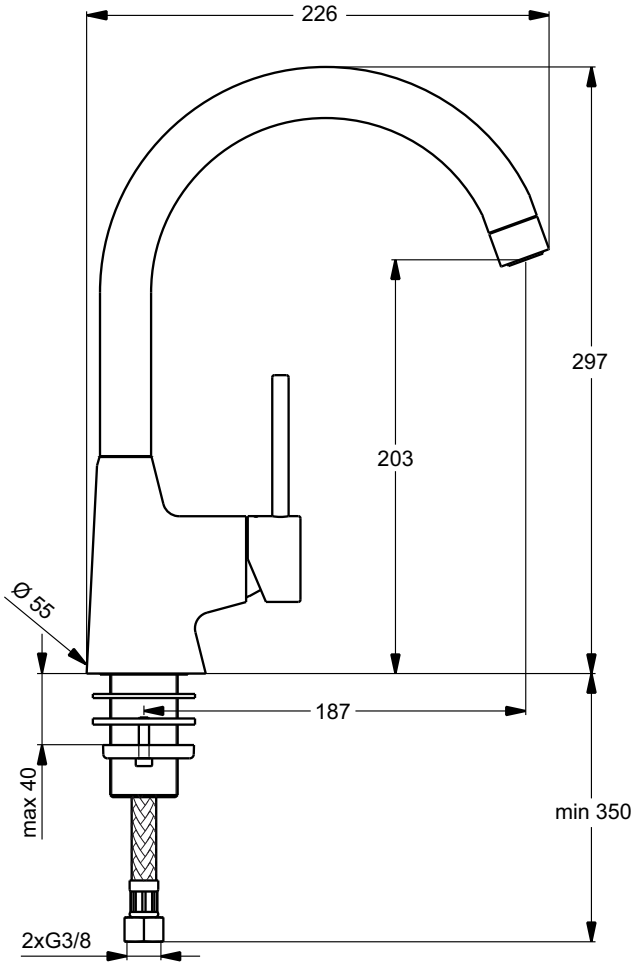

Popis výrobku

Retta kuchyňská baterie s otočným ramenem a skrytým perlátorem, DN 15. Vývod 224 mm. Výška vývodu 164 mm. S flexibilními hadicemi G3/8. Kovová ovládací páka. Montáž zespodu – upevnění EASY FIX. CLICK- kartuše s keramickými disky. Pivot kartuše z nerez oceli. Rozsah otáčení páky 120°. Integrovaný omezovač teplé vody s ECO funkcí. Životnost testována dle EN 817. Ochrana proti hluku DIN 4109, třída 1.

Varianty výrobku

Retta kuchyňská baterie s otočným ramenem - nízkotlaká, DN 15 .

Retta kuchyňská baterie s otočným ramenem pro instalaci pod okno, DN 15.

Uvedené ceny jsou DPC bez DPH

Výrobky	Objednací číslo	Průtok při 3 barech	kg	Balení	Kč	EUR	
Kuchyňská baterie	**B8981AA**				6 400	246	R1
	B8981GN				15 450	594	R1
Varianty výrobku							
Kuchyňská baterie - nízkotlaká	**B8982AA**				8 790	338	R1
	B8982GN				12 400	477	R1
Kuchyňská baterie pro instalaci pod okno	**B8983AA**				9 150	352	R1
	B8983GN				13 470	518	R1

Provedení

AA Chrom

GN Ušlechtilá ocel

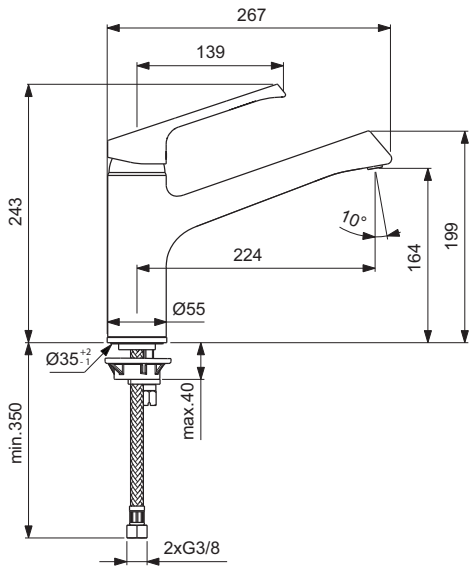

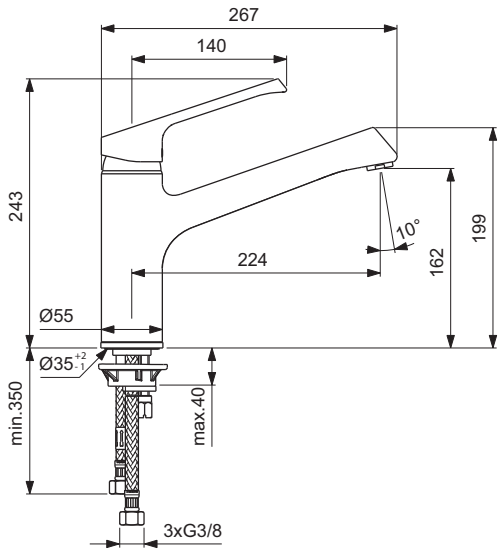

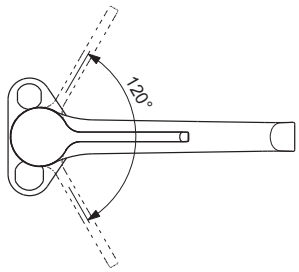

B8981..

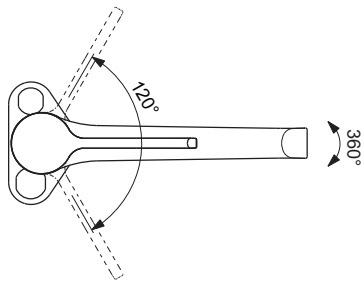

B8982..

Výrobce si vyhrazuje právo na změny sortimentu, cen a technické specifikace. Pro instalaci výrobku jsou rozhodující rozměry uvedené v technických výkresech.

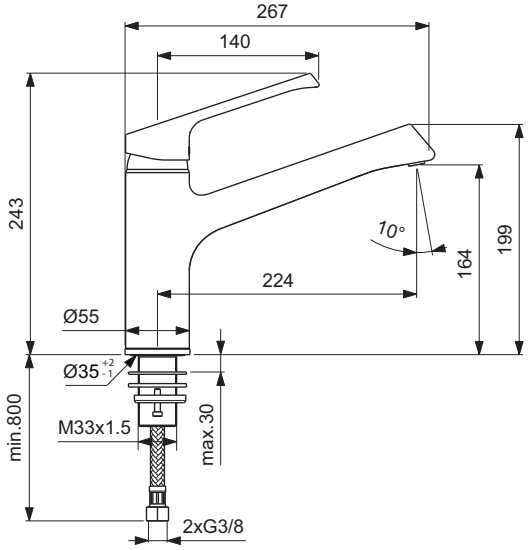
267
140
243
10°
164
199
224
Ø55
Ø35 +2 -1
min.800
M33x1.5
max.30
2xG3/8

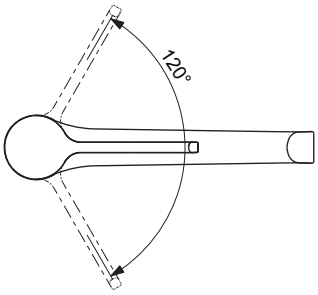
120°

B8983..

Popis výrobku

Retta kuchyňská baterie s vysokým vývodem, s vytahovací dvoufunkční ruční sprchou a otočným ramenem, DN 15. Vývod 229 mm. Výška vývodu 217 mm. S flexibilními hadicemi G3/8. Kovová ovládací páka. Montáž zespodu (tyč se závitem M32 x 1,5 mm). CLICK- kartuše s keramickými disky. Pivot kartuše z nerez oceli. Rozsah otáčení páky 120°. Integrovaný omezovač teplé vody s ECO funkcí. Životnost testována dle EN 817. Ochrana proti hluku DIN 4109, třída 1.

Uvedené ceny jsou DPC bez DPH

Výrobky	Objednací číslo	Průtok při 3 barech	kg	Balení	Kč	EUR	
Kuchyňská baterie s vysokým vývodem a s vytahovací sprchou	**B8989AA**				12 960	498	R1

Provedení

AA Chrom

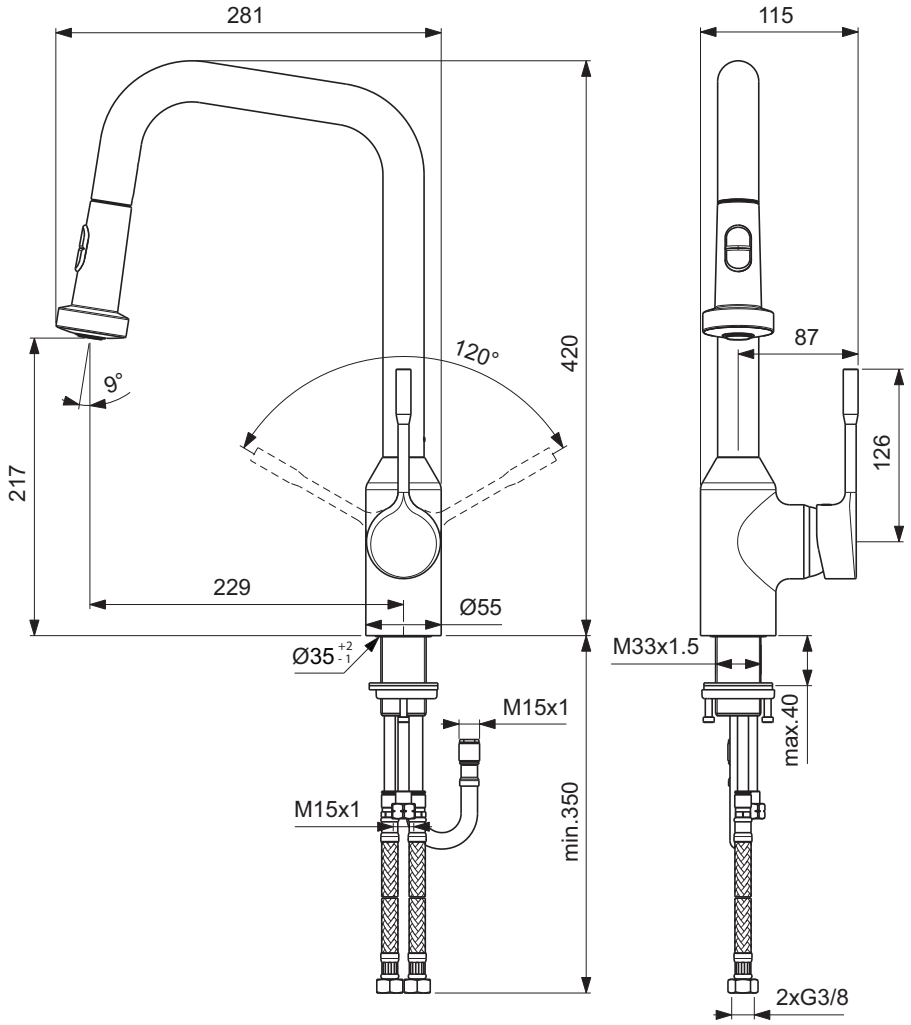

Výrobce si vyhrazuje právo na změny sortimentu, cen a technické specifikace. Pro instalaci výrobku jsou rozhodující rozměry uvedené v technických výkresech.

Popis výrobku

Retta kuchyňská baterie s vytahovací dvoufunkční ruční sprchou a otočným ramenem, DN 15. Se zařízením na zamezení zpětného toku. Vývod 224 mm. Výška vývodu 159 mm. S flexibilními hadicemi G3/8. Kovová ovládací páka. Montáž zespodu (tyč se závitem M32 x 1,5 mm). CLICK- kartuše s keramickými disky. Pivot kartuše z nerez oceli. Rozsah otáčení páky 120°. Integrovaný omezovač teplé vody. Životnost testována dle EN 817. Ochrana proti hluku DIN 4109, třída 1.

Varianty výrobku

Retta kuchyňská baterie s vytahovací dvoufunkční ruční sprchou a otočným ramenem - nízkotlaká, DN 15.

Uvedené ceny jsou DPC bez DPH

Výrobky	Objednací číslo	Průtok při 3 barech	kg	Balení	Kč	EUR	
Kuchyňská baterie s vytahovací sprchou	**B8987AA**				8 280	318	R1
Varianty výrobku							
Kuchyňská baterie s vytahovací sprchou - nízkotlaká	**B8988AA**				10 410	400	R1

Provedení

AA Chrom

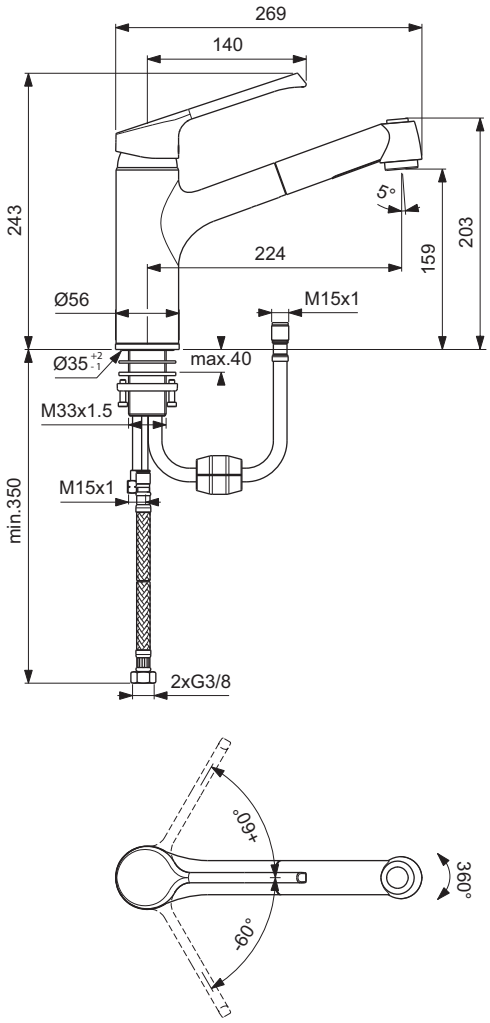

B8987..

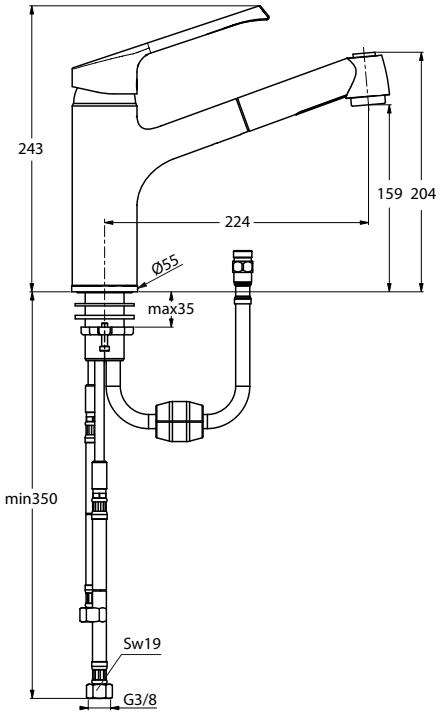

B8988..

Popis výrobku

Retta kuchyňská baterie s vysokým vývodem, otočným ramenem a skrytým perlátorem, DN 15 . Vývod 192 mm. Výška vývodu 302 mm. S flexibilními hadicemi G3/8. Kovová ovládací páka. Montáž zespodu – upevnění EASY FIX. CLICK- kartuše s keramickými disky. Pivot kartuše z nerez oceli. Rozsah otáčení páky 120°. Integrovaný omezovač teplé vody s ECO funkcí. Životnost testována dle EN 817. Ochrana proti hluku DIN 4109, třída 1.

Varianty výrobku

Retta kuchyňská baterie s vysokým vývodem a otočným ramenem - nízkotlaká, DN 15.

Uvedené ceny jsou DPC bez DPH

Výrobky	Objednací číslo	Průtok při 3 barech	kg	Balení	Kč	EUR	
Kuchyňská baterie s vysokým vývodem	**B8985AA**				9 090	349	R1
	B8985GN				13 630	524	R1
Varianty výrobku							
Kuchyňská baterie s vysokým vývodem - nízkotlaká	**B8986AA**				11 240	432	R1
	B8986GN				16 860	648	R1

Provedení

AA Chrom

GN Ušlechtilá ocel

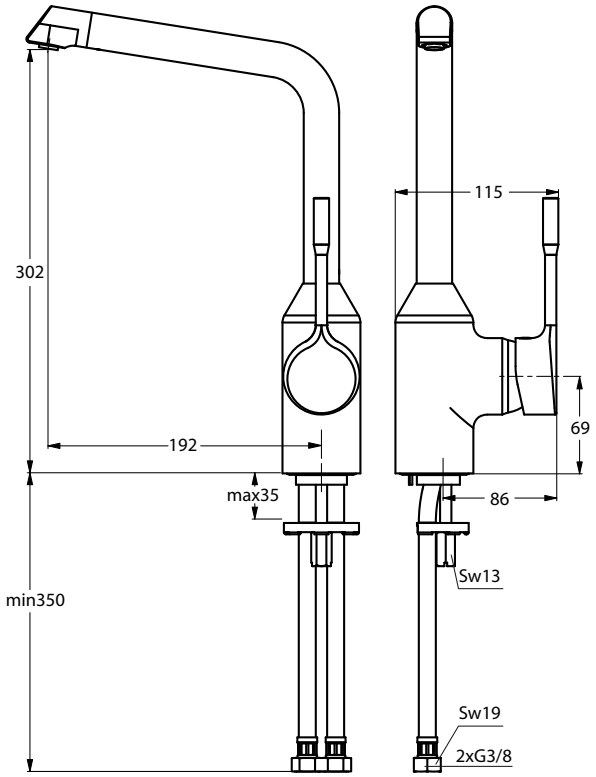

B8985..

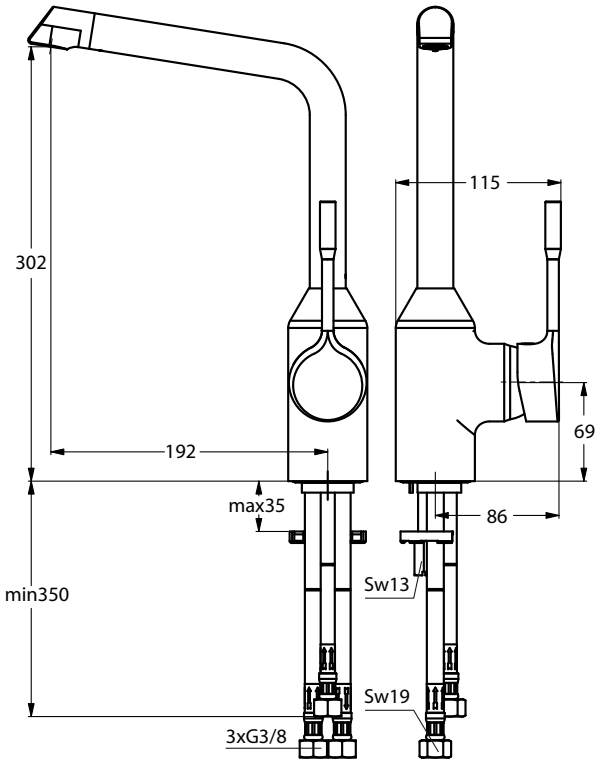

B8986..

Ceník 2019 - Ideal Standard s.r.o., Zemská 623, 415 74 Teplice - Tel.: +420 417 592 111 - www.idealstandard.cz
Výrobce si vyhrazuje právo na změny sortimentu, cen a technické specifikace. Pro instalaci výrobku jsou rozhodující rozměry uvedené v technických výkresech.

Popis výrobku

Slimline II kuchyňská baterie s otočným ramenem, DN 15. Vývod 229 mm. Výška vývodu 133 mm. S flexibilními hadicemi G3/8. Kovová ovládací páka. Montáž zespodu – upevnění EASY FIX. Kartuše Ø40 mm s keramickými disky. Pivot kartuše z nerez oceli. Rozsah otáčení páky 120°. Integrovaný omezovač teplé vody s ECO funkcí. Životnost testována dle EN 817. Ochrana proti hluku DIN 4109, třída 1.

Uvedené ceny jsou DPC bez DPH

Výrobky	Objednací číslo	Průtok při 3 barech	kg	Balení	Kč	EUR	
Kuchyňská baterie	**B8592AA**				1 440	55	R2

Provedení

AA Chrom

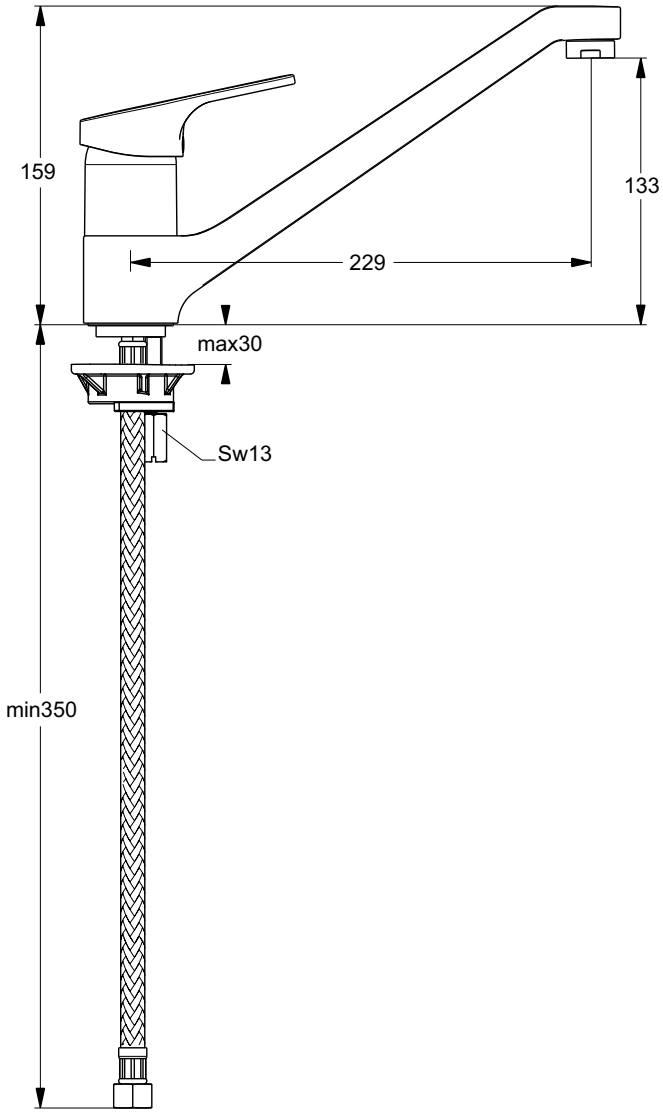

Popis výrobku

Slimline II kuchyňská baterie nástěnná s otočným vývodem 251 mm, DN 15. Kovová ovládací páka. Kartuše Ø40 mm s keramickými disky. Životnost testována dle EN 817. Ochrana proti hluku DIN 4109, třída 1.

Uvedené ceny jsou DPC bez DPH

Výrobky	Objednací číslo	Průtok při 3 barech	kg	Balení	Kč	EUR	
Kuchyňská baterie nástěnná	**B8599AA**				1 540	59	R2

Provedení

AA Chrom

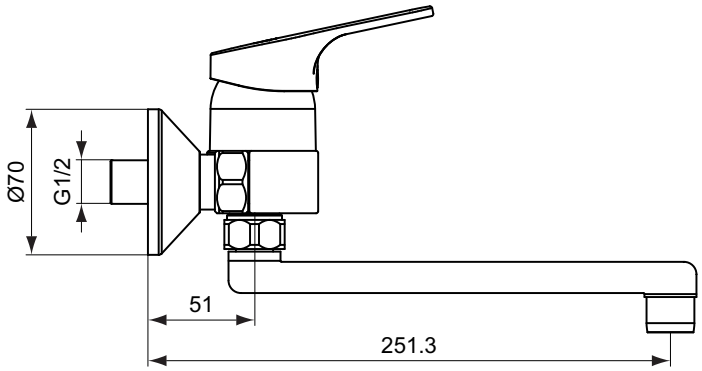

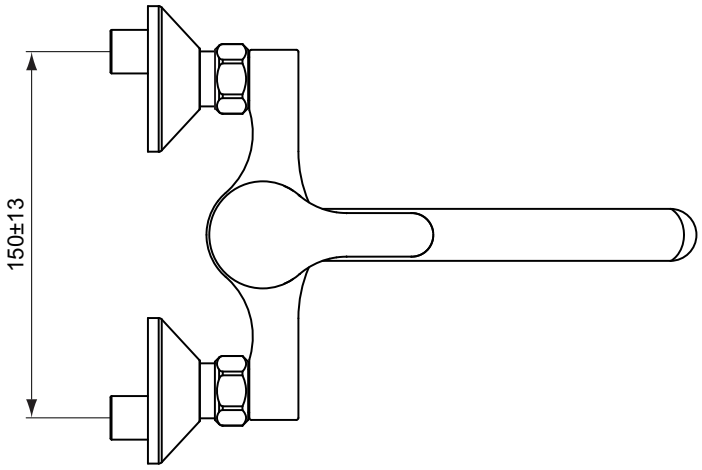

Ceník 2019 - Ideal Standard s.r.o., Zemská 623, 415 74 Teplice - Tel.: +420 417 592 111 - www.idealstandard.cz
Výrobce si vyhrazuje právo na změny sortimentu, cen a technické specifikace. Pro instalaci výrobku jsou rozhodující rozměry uvedené v technických výkresech.

Vany
Vanové zástěny

Vany

Connect Air 709
Dea 714
Hotline 717
Tonic II 723
Washpoint 727

Vanové zástěny

Synergy 730

Poznámky:
Všechny uvedené ceny jsou doporučené maloobchodní prodejní ceny bez DPH.

R1, R2, R3	Zařazení výrobků do rabatové skupiny
Balení	Počet ks na paletě
IB	Individuální balení
*	Ceny na vyžádání u distributora

Výrobce si vyhrazuje právo na změny sortimentu, cen a technické specifikace. Pro instalaci výrobku jsou rozhodující rozměry uvedené v technických výkresech.

Vany
na straně 710

KDYŽ LEHKOST UTVÁŘÍ PROSTOR

Výrobky kolekce Connect Air jsou elegantní, stylové a zároveň praktické. Connect Air je ideálním řešením pro ty, kteří ocení krásu, pohodlí a mají svůj osobní styl.

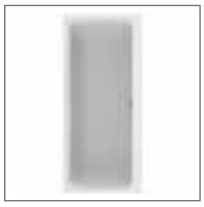

Popis výrobku

Connect Air anatomicky tvarovaná vana ze sanitárního akrylátu. Vyrobeno v souladu s EN 14516 a EN 198. Vnější plášť vyztužen skelným vláknem. Zpevněný rám a dno vany.
Typ montáže: k zabudování.

Doporučené příslušenství

Montážní set–nohy k vaně + montážní lišty (K727467).
Odtoková a přepadová garnitura Multiplex (K7804AA).
Odtoková a přepadová garnitura vč. napouštění Multiplex Trio (K7807AA).

Uvedené ceny jsou DPC bez DPH

Výrobky	Objednací číslo	Š x H x V mm	kg	Balení	Kč	EUR	
Vana 1800 x 800 mm	**T362201**	1800 x 800 x 465	23,0		7 170	276	R1
Vana 1700 x 700 mm	**T361701**	1700 x 700 x 465	18,6		6 760	260	R1
Vana 1600 x 700 mm	**T361501**	1600 x 700 x 465	16,4		6 440	247	R1
Vana 1500 x 700 mm	**T361301**	1500 x 700 x 465	15,5		6 130	236	R1
Doporučené příslušenství							
Montážní set - nohy k vaně + montážní lišty	**K727467**				2 180	84	R2
Odtoková a přepadová garnitura Multiplex	**K7804AA**				1 560	60	R2
Odtoková a přepadová garnitura vč. napouštění Multiplex Trio	**K7807AA**				3 900	150	R2

Provedení

01 Bílá

Provedení

AA Chrom

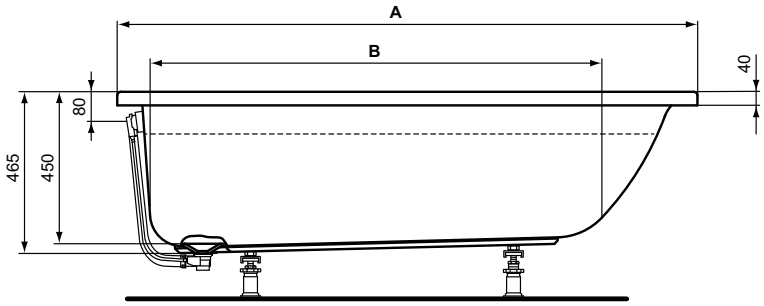

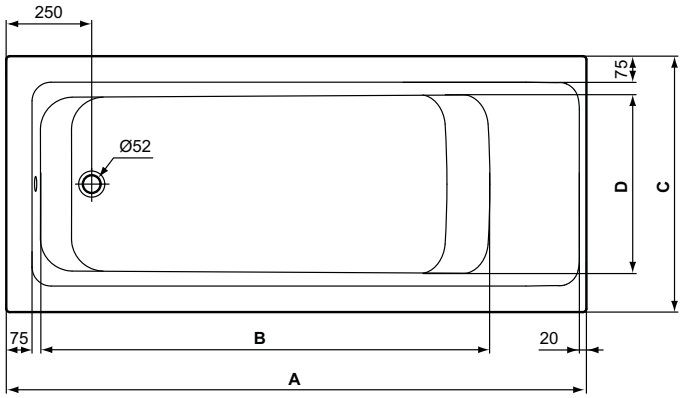

	A	B	C	D
T3622..	1800	1430	800	560
T3617..	1700	1325	700	460
T3615..	1600	1040	700	460
T3613..	1500	930	700	460

Výrobce si vyhrazuje právo na změny sortimentu, cen a technické specifikace. Pro instalaci výrobku jsou rozhodující rozměry uvedené v technických výkresech.

Popis výrobku

Connect Air anatomicky tvarovaná vana ze sanitárního akrylátu. Vyrobeno v souladu s EN 14516 a EN 198. Vnější plášť vyztužen skelným vláknem. Zpevněný rám a dno vany.
Typ montáže: k zabudování.

Doporučené příslušenství

Montážní set–nohy k vaně + montážní lišty (K727467).
Odtoková a přepadová garnitura Multiplex (K7804AA).
Odtoková a přepadová garnitura vč. napouštění Multiplex Trio (K7807AA).

Uvedené ceny jsou DPC bez DPH

Výrobky	Objednací číslo	Š x H x V mm	kg	Balení	Kč	EUR	
Vana 1700 x 750 mm	**E106401**	1700 x 750 x 475	19,0		6 920	266	R1
Doporučené příslušenství							
Montážní set - nohy k vaně + montážní lišty	**K727467**				2 180	84	R2
Odtoková a přepadová garnitura Multiplex	**K7804AA**				1 560	60	R2
Odtoková a přepadová garnitura vč. napouštění Multiplex Trio	**K7807AA**				3 900	150	R2

Provedení

01 Bílá

Provedení

AA Chrom

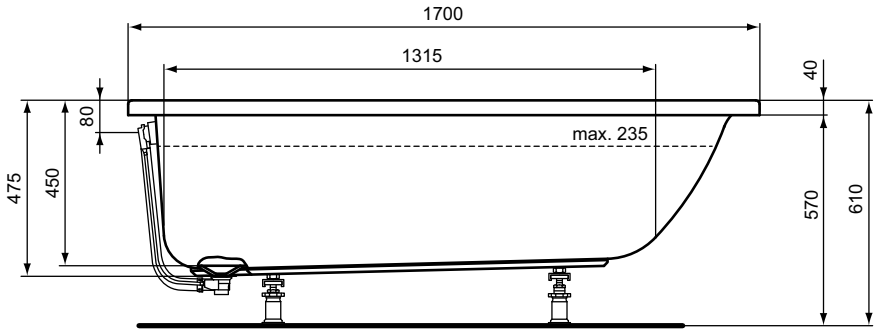

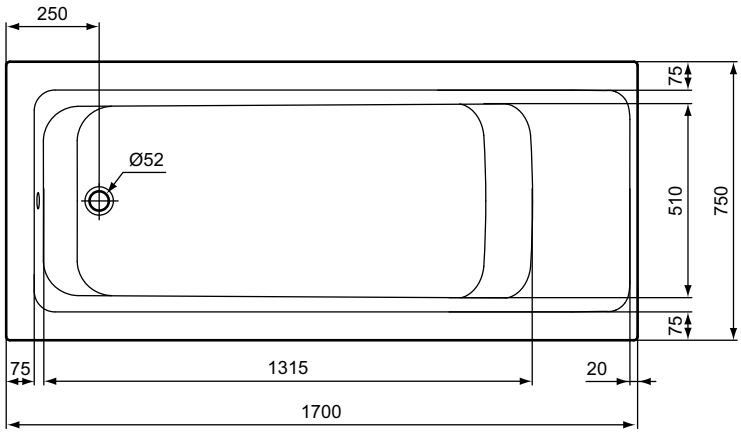

Popis výrobku

Connect Air anatomicky tvarovaná vana DUO (s odpadem uprostřed) ze sanitárního akrylátu. Vyrobeno v souladu s EN 14516 a EN 198. Vnější plášť vyztužen skelným vláknem. Zpevněný rám a dno vany. Typ montáže: k zabudování.

Doporučené příslušenství

Montážní set–nohy k vaně + montážní lišty (K727467).
Odtoková a přepadová garnitura Multiplex (K7804AA).
Odtoková a přepadová garnitura vč. napouštění Multiplex Trio (K7807AA).

Uvedené ceny jsou DPC bez DPH

Výrobky	Objednací číslo	Š x H x V mm	kg	Balení	Kč	EUR	
Vana DUO 1800 x 800 mm	**E106701**	1800 x 800 x 475	22,0		9 240	355	R1
Vana DUO 1700 x 750 mm	**E106601**	1700 x 750 x 475	19,0		8 290	319	R1
Doporučené příslušenství							
Montážní set - nohy k vaně + montážní lišty	**K727467**				2 180	84	R2
Odtoková a přepadová garnitura Multiplex	**K7804AA**				1 560	60	R2
Odtoková a přepadová garnitura vč. napouštění Multiplex Trio	**K7807AA**				3 900	150	R2

Provedení

01 Bílá

Provedení

AA Chrom

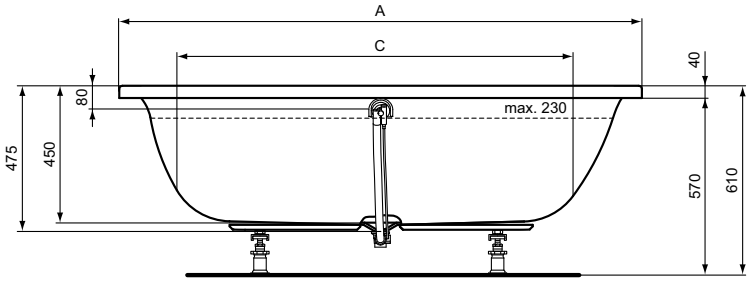

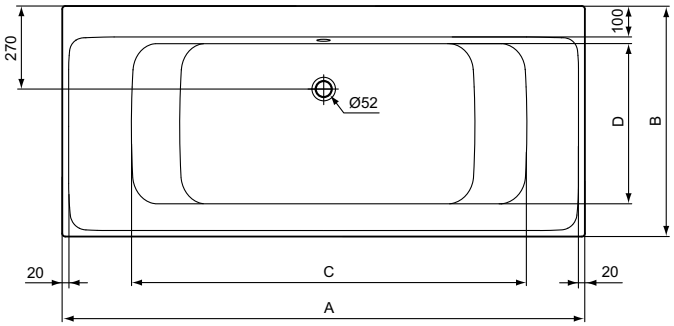

	A	B	C	D
E1066	1700	750	1280	510
E1067	1800	800	1260	560

Výrobce si vyhrazuje právo na změny sortimentu, cen a technické specifikace. Pro instalaci výrobku jsou rozhodující rozměry uvedené v technických výkresech.

Popis výrobku

Connect Air vana se zónou pro sprchování ze sanitárního akrylátu. Vyrobeno v souladu s EN 14516 a EN 198. Vnější plášť vyztužen skelným vláknem. Zpevněný rám a dno vany.
Vhodné kombinovat se skleněnou zástěnou Connect Air (5 mm).
Typ montáže: k zabudování nebo v kombinaci s předním (a bočním) panelem.

Doporučené příslušenství

Sprchová zástěna skleněná s dvířky (oboustranná) (E1137EO).
Montážní set–nohy k vaně + montážní lišty (K727467).
Přední panel 1700 mm (E108401).
Boční panel 700 mm (E114801).
Montážní set pro instalaci předního panelu (vč. nohou a montážních lišt) (K798567).
Odtoková a přepadová garnitura Multiplex (K7804AA).
Odtoková a přepadová garnitura vč. napouštění Multiplex Trio (K7807AA).

Uvedené ceny jsou DPC bez DPH

Výrobky	Objednací číslo	Š x H x V mm	kg	Balení	Kč	EUR	
Vana se zónou pro sprchování (levá)	**E113401**	1695 x 795 x 390	27,9		10 650	410	R1
Vana se zónou pro sprchování (pravá)	**E113501**	1695 x 795 x 390	27,9		10 650	410	R1
Doporučené příslušenství							
Sprchová zástěna skleněná s dvířky (oboustranná) - 5 mm	**E1137EO**	890 x 5 x 1420	21,5		13 730	528	R1
Přední panel 1700 mm	**E108401**				6 400	246	R1
Boční panel 700 mm	**E114801**				2 640	101	R1
Montážní set pro instalaci předního panelu (vč. nohou a montážních lišt)	**K798567**				7 360	283	R2
Montážní set - nohy k vaně + montážní lišty	**K727467**				2 180	84	R2
Odtoková a přepadová garnitura Multiplex	**K7804AA**				1 560	60	R2
Odtoková a přepadová garnitura vč. napouštění Multiplex Trio	**K7807AA**				3 900	150	R2

Provedení

01 Bílá

Provedení

AA Chrom

EO Silver Bright (lesklá stříbrná)

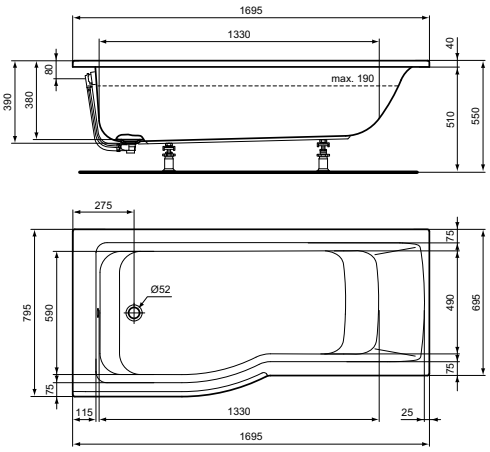

E1134..

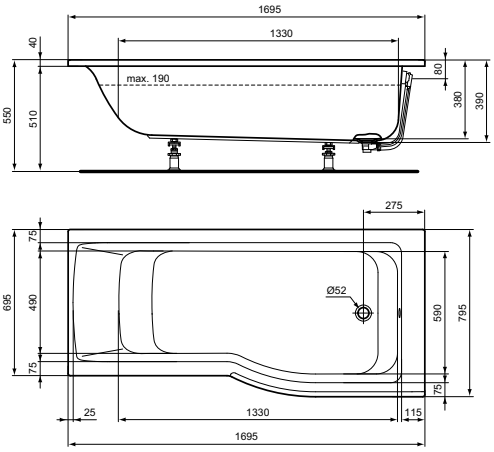

E1135..

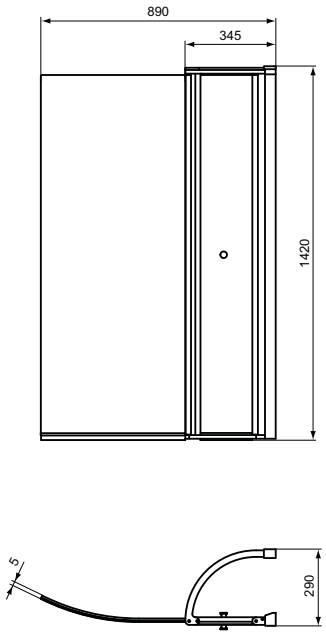

E1137..

Vany

na straně 715

Elegantní, atraktivní volně stojící vana kolekce Dea s plynule zakřivenými stěnami a sofistikovanou štíhlostí okrajů zaujme čestné místo v každé prostornější koupelně. Volně stojící vana Dea vás neodolatelně zve k luxusnímu odpočinku po náročném dni.

Ceník 2019 - Ideal Standard s.r.o., Zemská 623, 415 74 Teplice - Tel.: +420 417 592 111 - www.idealstandard.cz
Výrobce si vyhrazuje právo na změny sortimentu, cen a technické specifikace. Pro instalaci výrobku jsou rozhodující rozměry uvedené v technických výkresech.

Popis výrobku

Dea vana volně stojící ze sanitárního akrylátu. Vyrobeno v souladu s DIN 14516. Vnější plášť vyztužen skelným vláknem. Zpevněný rám a dno vany. S přepadem. Odpad uprostřed. Dodáváno včetně Click-Clack odpadové garnitury.

Nutno kombinovat s volně stojící vanovou baterií, např. Melange (viz str.: 553).

Uvedené ceny jsou DPC bez DPH

Výrobky	Objednací číslo	Š x H x V mm	kg	Balení	Kč	EUR	
Vana 1900 x 900 mm, volně stojící	**E306801**	1900 x 900 x 610			76 890	2 957	R1
Vana 1800 x 800 mm, volně stojící	**E306701**	1800 x 800 x 610			70 740	2 721	R1
Vana 1700 x 750 mm, volně stojící	**E306601**	1700 x 750 x 610			61 210	2 354	R1

Provedení

01 Bílá

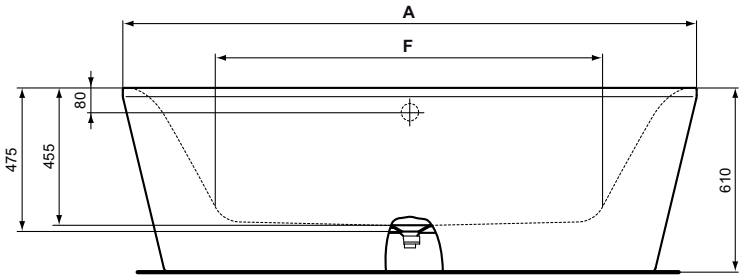

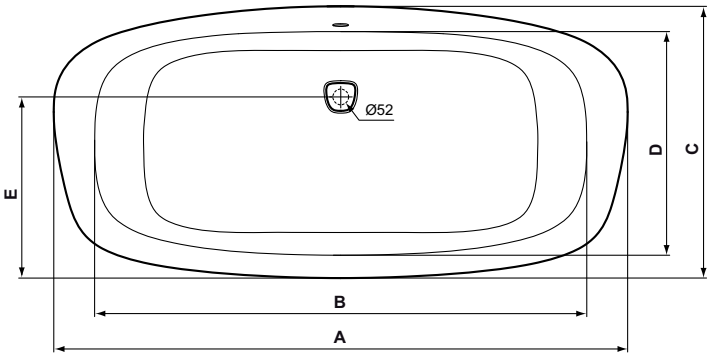

	A	B	C	D	E	F	G
E306801	1900	900	1315	760	1645	625	635
E306701	1800	800	1215	660	1545	525	535
E306601	1700	750	1115	610	1445	475	485

Popis výrobku

Oválná vana ze sanitárního akrylátu. Vyrobeno v souladu s DIN 198. Vnější plášť vyztužen skelným vláknem. Zpevněný rám a dno vany. Vana pro 2 osoby – 2 opěrné plochy (kromě vany 1600 mm – K669601). Typ montáže: k zabudování.

Upozornění pro vanu 1900 x 1000 mm! Vzhledem k neobvyklé hloubce vany je nutné použít odtokovou a přepadovou garnituru s prodloužením!

Doporučené příslušenství

Montážní set – nohy k vaně + montážní lišty (K727467).
Odtoková a přepadová garnitura Multiplex (K7804AA).
Odtoková a přepadová garnitura vč. napouštění Multiplex Trio (K7807AA).
Odtoková a přepadová garnitura Multiplex s prodloužením (K7810AA).
Odtoková a přepadová garnitura vč. napouštění Multiplex Trio s prodloužením (K7812AA).
Výřezové šablony

Uvedené ceny jsou DPC bez DPH

Výrobky	Objednací číslo	Š x H x V mm	kg	Balení	Kč	EUR	
Vana 1900 mm	**K669501**	1900 x 1000 x 475	28,0		21 370	822	R1
Vana 1800 mm	**K663101**	1800 x 900 x 455	25,0		17 350	667	R1
Doporučené příslušenství							
Montážní set - nohy k vaně + montážní lišty	**K727467**				2 180	84	R2
Odtoková a přepadová garnitura Multiplex (Ø 52 mm)	**K7804AA**				1 560	60	R2
Odtoková a přepadová garnitura Multiplex Trio vč. napouštění (Ø 52 mm)	**K7807AA**				3 900	150	R2
Odtoková a přepadová garnitura Multiplex (Ø 52 mm) s prodloužením	**K7810AA**				2 750	105	R2
Odtoková a přepadová garnitura Multiplex Trio vč. napouštění (Ø 52 mm) s prodloužením	**K7812AA**				7 810	300	R2

Provedení
01 Bílá

Provedení
AA Chrom

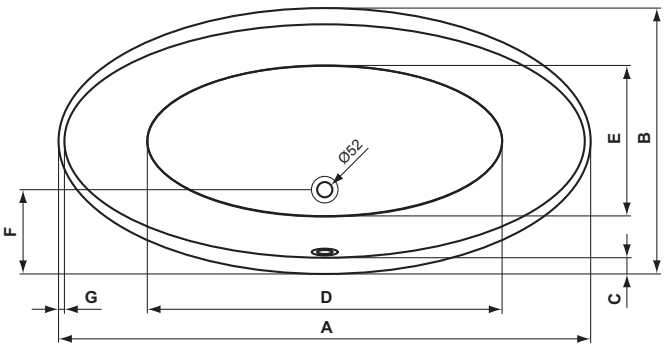

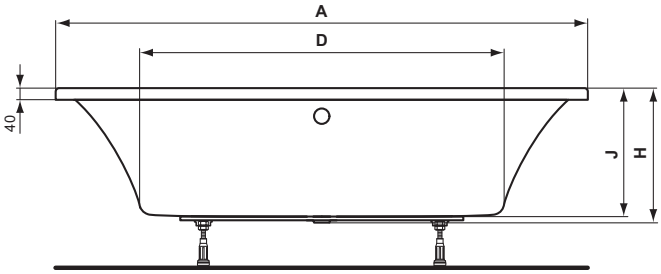

K = objem vody v litrech k přepadu

	A	B	C	D	E	F	G	H	J	K
K 6695 ..	1900	1000	95	1280	680	325	18	475	460	300
K 6631 ..	1800	900	55	1300	630	285	20	455	440	225

Výrobce si vyhrazuje právo na změny sortimentu, cen a technické specifikace. Pro instalaci výrobku jsou rozhodující rozměry uvedené v technických výkresech.

Vany

na straně 718

Kolekce designově universálních akrylátových van Hotline nabízí širokou škálu výrobků vynikající kvality za mimořádně atraktivního poměru ceny a výkonu. Každý si v této kolekci může najít přesně takovou vanu, která se bude hodit do jakéhokoliv interiéru.

Popis výrobku

Hotline anatomicky tvarovaná vana ze sanitárního akrylátu (dle DIN EN 263). Vyrobeno v souladu s DIN EN 14516 A DIN EN 198. Vnější plášť vyztužen skelným vláknem. Zpevněný rám a dno vany.
Typ montáže: k zabudování.

Doporučené příslušenství

Nohy k vaně ECO (K731867).
Montážní set–nohy k vaně + montážní lišty (K727467).
MEPA Set lišty (K725567).
Universální madlo (K7539AA).
Odtoková a přepadová garnitura Multiplex (K7804AA).
Odtoková a přepadová garnitura vč. napouštění Multiplex Trio (K7807AA).

Uvedené ceny jsou DPC bez DPH

Výrobky	Objednací číslo	Š x H x V mm	kg	Balení	Kč	EUR	
Vana 1800 x 800 mm	**K274801**	1800 x 800 x 465	24,0		5 850	225	R2
Vana 1700 x 800 mm	**K274701**	1700 x 800 x 465	23,0		4 940	190	R2
Vana 1700 x 750 mm	**K274601**	1700 x 750 x 465	21,0		4 830	186	R2
Vana 1600 x 700 mm	**K274501**	1600 x 700 x 465	18,0		4 740	182	R2
Doporučené příslušenství							
Nohy k vaně ECO	**K731867**				570	22	R2
Montážní set - nohy k vaně + montážní lišty	**K727467**				2 180	84	R2
MEPA set (lišty)	**K725567**				940	36	R2
Universální madlo	**K7539AA**				3 260	125	R2
Odtoková a přepadová garnitura Multiplex (Ø 52 mm)	**K7804AA**				1 560	60	R2
Odtoková a přepadová garnitura Multiplex Trio vč. napouštění (Ø 52 mm)	**K7807AA**				3 900	150	R2

Provedení
01 Bílá

Provedení
AA Chrom

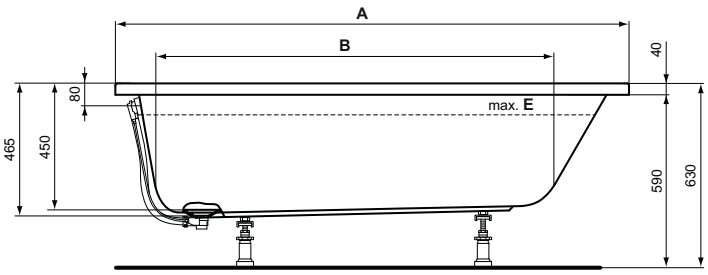

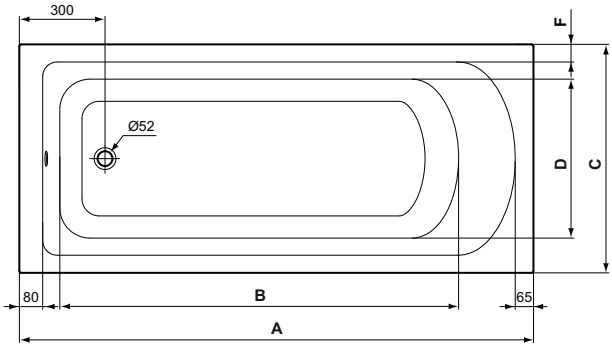

	A	B	C	D	E	F
K 2748 ..	1800	1395	800	555	295	60
K 2747 ..	1700	1295	800	555	285	60
K 2746 ..	1700	1295	750	505	250	60
K 2745 ..	1600	1195	700	460	210	60

Ceník 2019 - Ideal Standard s.r.o., Zemská 623, 415 74 Teplice - Tel.: +420 417 592 111 - www.idealstandard.cz
Výrobce si vyhrazuje právo na změny sortimentu, cen a technické specifikace. Pro instalaci výrobku jsou rozhodující rozměry uvedené v technických výkresech.

Popis výrobku

Hotline DUO vana (s odpadem uprostřed) ze sanitárního akrylátu (dle DIN EN 263). Vyrobeno v souladu s DIN EN 14516 A DIN EN 198. Vnější plášť vyztužen skelným vláknem. Zpevněný rám a dno vany. Typ montáže: k zabudování.

Doporučené příslušenství

Universální madlo (K7539AA).
Montážní set–nohy k vaně + montážní lišty (K727467).
Nohy k vaně ECO (K731867).
MEPA-Set lišty (K725567).
Odtoková a přepadová garnitura Multiplex (K7804AA).
Odtoková a přepadová garnitura vč. napouštění Multiplex Trio (K7807AA).

Uvedené ceny jsou DPC bez DPH

Výrobky	Objednací číslo	Š x H x V mm	kg	Balení	Kč	EUR	
Vana DUO 1800 x 800 mm	**K275001**	1800 x 800 x 465	24,0		6 250	240	R2
Vana DUO 1700 x 750 mm	**K274901**	1700 x 750 x 465	21,0		5 430	209	R2
Doporučené příslušenství							
Nohy k vaně ECO	**K731867**				570	22	R2
Montážní set - nohy k vaně + montážní lišty	**K727467**				2 180	84	R2
MEPA-Set lišty	**K725567**				940	36	R2
Universální madlo	**K7539AA**				3 260	125	R2
Odtoková a přepadová garnitura Multiplex (Ø 52 mm)	**K7804AA**				1 560	60	R2
Odtoková a přepadová garnitura Multiplex Trio vč. napouštění (Ø 52 mm)	**K7807AA**				3 900	150	R2

Provedení

01 Bílá

Provedení

AA Chrom

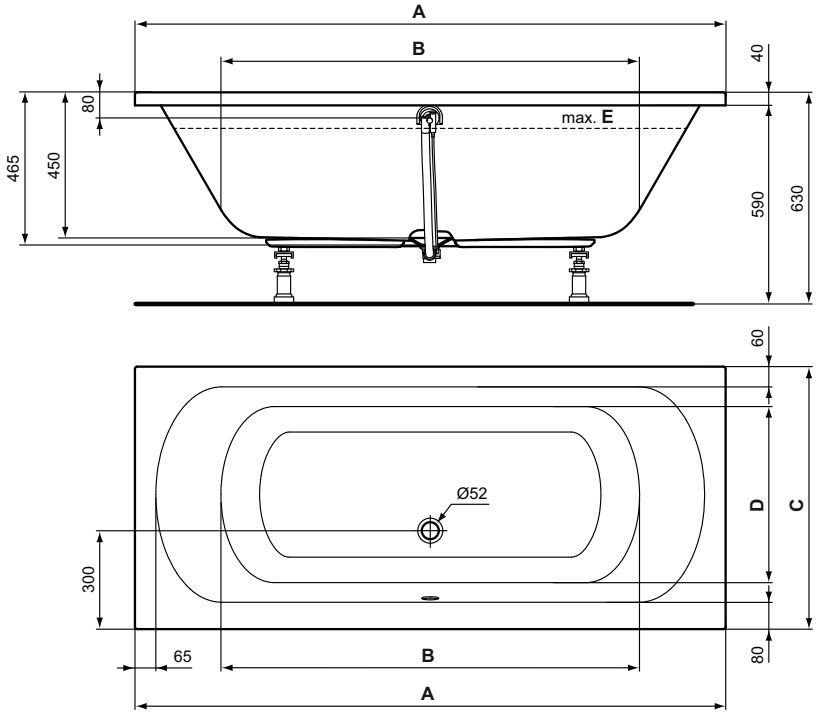

	A	B	C	D	E
K 2750 ..	1800	1275	800	535	265
K 2749 ..	1700	1175	750	485	225

Popis výrobku

Hotline OVAL vana (s odpadem uprostřed) ze sanitárního akrylátu (dle DIN EN 263). Vyrobeno v souladu s DIN EN 14516 A DIN EN 198. Vnější plášť vyztužen skelným vláknem. Zpevněný rám a dno vany. Typ montáže: k zabudování.

Doporučené příslušenství

Universální madlo (K7539AA).
Montážní set–nohy k vaně + montážní lišty (K727467).
Nohy k vaně ECO (K731867).
MEPA-Set lišty (K725567).
Odtoková a přepadová garnitura Multiplex (K7804AA).
Odtoková a přepadová garnitura vč. napouštění Multiplex Trio (K7807AA).

Uvedené ceny jsou DPC bez DPH

Výrobky	Objednací číslo	Š x H x V mm	kg	Balení	Kč	EUR	
Vana OVAL 1800 x 800 mm	**K275601**	1800 x 800 x 465	23,0		6 300	242	R2
Doporučené příslušenství							
Nohy k vaně ECO	**K731867**				570	22	R2
MEPA-Set lišty	**K725567**				940	36	R2
Universální madlo	**K7539AA**				3 260	125	R2
Odtoková a přepadová garnitura Multiplex (Ø 52 mm)	**K7804AA**				1 560	60	R2
Odtoková a přepadová garnitura Multiplex Trio vč. napouštění (Ø 52 mm)	**K7807AA**				3 900	150	R2

Provedení

01 Bílá

Provedení

AA Chrom

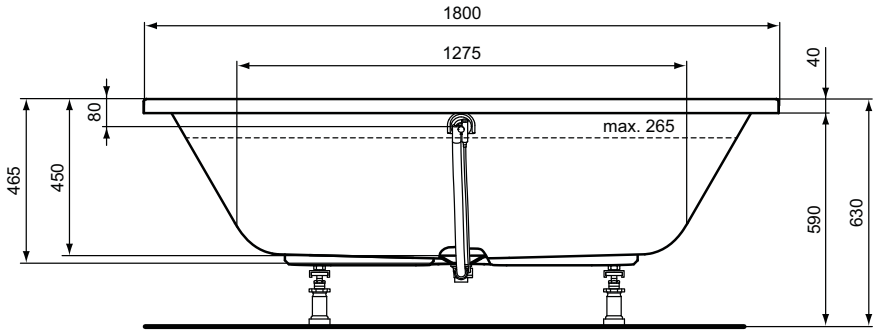

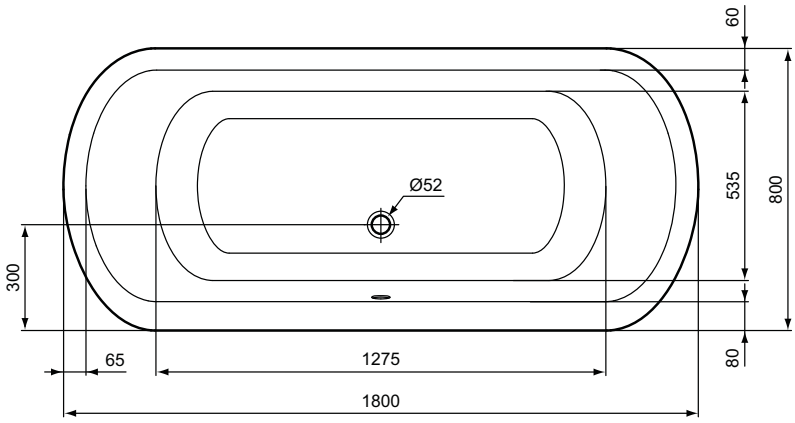

Výrobce si vyhrazuje právo na změny sortimentu, cen a technické specifikace. Pro instalaci výrobku jsou rozhodující rozměry uvedené v technických výkresech.

Popis výrobku

Hotline rohová vana asymetrická ze sanitárního akrylátu (dle DIN EN 263). Vyrobeno v souladu s DIN EN 14516 A DIN EN 198. Vnější plášť vyztužen skelným vláknem. Zpevněný rám a dno vany.
Typ montáže: k zabudování.

Doporučené příslušenství

Universální madlo (K7539AA).
Montážní set–nohy k vaně + montážní lišty (K727467).
Nohy k vaně ECO (K731867).
MEPA-Set lišty (K725567).
Odtoková a přepadová garnitura Multiplex (K7804AA).
Odtoková a přepadová garnitura vč. napouštění Multiplex Trio (K7807AA).

Uvedené ceny jsou DPC bez DPH

Výrobky	Objednací číslo	Š x H x V mm	kg	Balení	Kč	EUR	
Vana rohová 1600 x 900 (levá)	**K275801**	1600 x 900 x 465	25,0		7 280	280	R2
Vana rohová 1600 x 900 (pravá)	**K275701**	1600 x 900 x 465	25,0		7 280	280	R2
Doporučené příslušenství							
Nohy k vaně ECO	**K731867**				570	22	R2
MEPA-Set lišty	**K725567**				940	36	R2
Montážní set - nohy k vaně + montážní lišty	**K727467**				2 180	84	R2
Universální madlo	**K7539AA**				3 260	125	R2
Odtoková a přepadová garnitura Multiplex (Ø 52 mm)	**K7804AA**				1 560	60	R2
Odtoková a přepadová garnitura Multiplex Trio vč. napouštění (Ø 52 mm)	**K7807AA**				3 900	150	R2

Provedení
01 Bílá

Provedení
AA Chrom

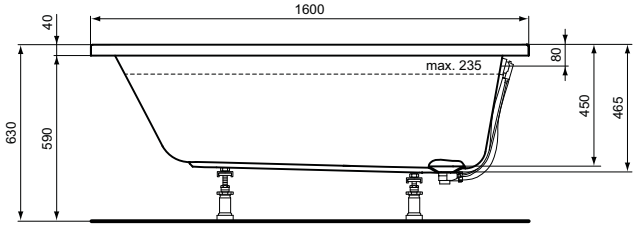

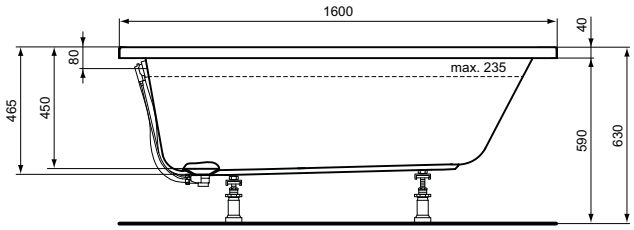

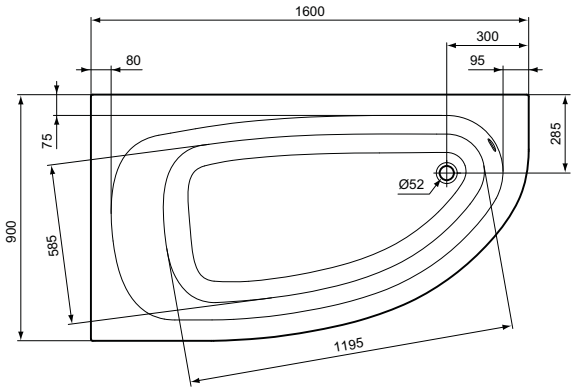

K2758..

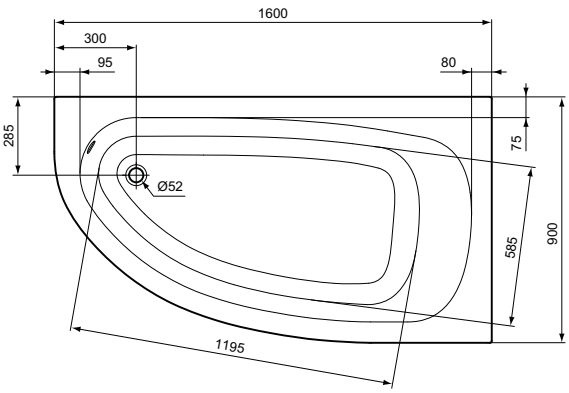

K2757..

Popis výrobku

Hotline rohová vana ze sanitárního akrylátu (dle DIN EN 263). Vyrobeno v souladu s DIN EN 14516 A DIN EN 198. Vnější plášť vyztužen skelným vláknem. Zpevněný rám a dno vany.
Typ montáže: k zabudování.

Doporučené příslušenství

Universální madlo (K7539AA).
Montážní set–nohy k vaně + montážní lišty (K727467).
Nohy k vaně ECO (K731867).
MEPA-Set lišty (K725567).
Odtoková a přepadová garnitura Multiplex (K7804AA).
Odtoková a přepadová garnitura vč. napouštění Multiplex Trio (K7807AA).

Uvedené ceny jsou DPC bez DPH

Výrobky	Objednací číslo	Š x H x V mm	kg	Balení	Kč	EUR	
Vana rohová 1500 x 1500	**K275201**	1500 x 1500 x 465	33,0		9 350	359	R2
Vana rohová 1400 x 1400	**K275101**	1400 x 1400 x 465	33,0		8 710	335	R2
Doporučené příslušenství							
Nohy k vaně ECO	**K731867**				570	22	R2
Montážní set - nohy k vaně + montážní lišty	**K727467**				2 180	84	R2
MEPA-Set lišty	**K725567**				940	36	R2
Universální madlo (1ks)	**K7539AA**				3 260	125	R2
Odtoková a přepadová garnitura Multiplex (Ø 52 mm)	**K7804AA**				1 560	60	R2
Odtoková a přepadová garnitura Multiplex Trio vč. napouštění (Ø 52 mm)	**K7807AA**				3 900	150	R2

Provedení

01 Bílá

Provedení

AA Chrom

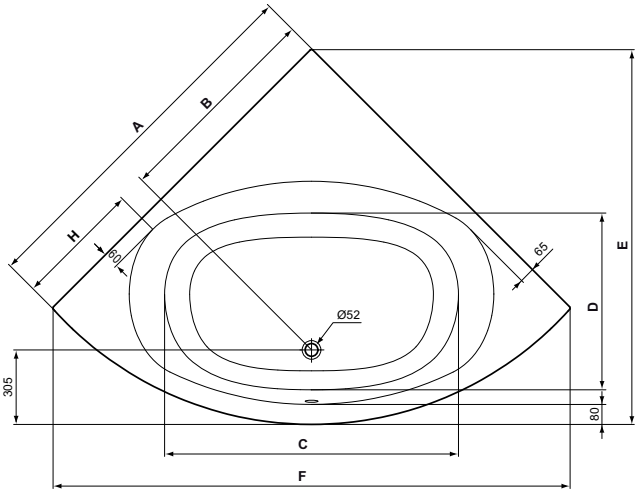

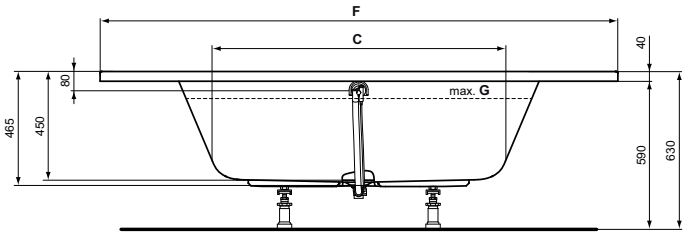

	A	B	C	D	E	F	G	H
K 2752 ..	1500	870	1200	720	1530	2115	295	520
K 2751 ..	1400	800	1100	660	1430	1970	250	500

Výrobce si vyhrazuje právo na změny sortimentu, cen a technické specifikace. Pro instalaci výrobku jsou rozhodující rozměry uvedené v technických výkresech.

Vany

na straně 724

Vana v koupelně je naprostá nezbytnost pro ty, kteří v koupelně rádi odpočívají a relaxují. Vany Tonic II jsou velmi pohodlné a stanou se skvělým doplňkem jakékoliv koupelny. Volně stojící vana do prostoru bude ozdobou prostorné koupelny, zatímco klasické vany k zabudování budou naopak lépe pasovat do koupelen menších rozměrů. Každá z van kolekce Tonic II zrcadlí elegantní design ostatních výrobků Tonic II, čímž je zajištěno, že koupelna jako celek bude vypadat velmi harmonicky.

Kombinujte s nádhernými vanovými bateriemi Tonic II – nástěnnými, podomítkovými nebo v případě volně stojící vany do prostoru s vanovou volně stojící baterií.

Popis výrobku

Tonic II anatomicky tvarovaná vana ze sanitárního akrylátu včetně přepadové garnitury. Vyrobeno v souladu s EN 263, EN 14516 a EN 198. Zesílený okraj vany, vnější plášť vyztužen skelným vláknem. Zpevněný rám a dno vany.
Typ montáže: k zabudování.

Varianty výrobku

Tonic II anatomicky tvarovaná vana ze sanitárního akrylátu včetně přepadové a napouštěcí garnitury. Vyrobeno v souladu s EN 263, EN 14516 a EN 198. Zesílený okraj vany, vnější plášť vyztužen skelným vláknem. Zpevněný rám a dno vany.
Typ montáže: k zabudování.

Doporučené příslušenství

Montážní set–nohy k vaně + montážní lišty (K727467).

Uvedené ceny jsou DPC bez DPH

Výrobky	Objednací číslo	Š x H x V mm	kg	Balení	Kč	EUR	
Vana 1800 x 800 mm, s přepadovou garniturou	**E397401**	1800 x 800 x 490			12 310	473	R1
Vana 1700 x 750 mm, s přepadovou garniturou	**E397201**	1700 x 750 x 490			10 490	403	R1
Varianty výrobku							
Vana 1800 x 800 mm, s přepadovou a napouštěcí garniturou	**E397501**	1800 x 800 x 490			19 030	732	R1
Vana 1700 x 750 mm, s přepadovou a napouštěcí garniturou	**E397301**	1700 x 750 x 490			17 890	688	R1
Doporučené příslušenství							
Montážní set - nohy k vaně + montážní lišty	**K727467**				2 180	84	R2

Provedení

01 Bílá

	A	B	C	D	H_2O
E3972 E3973	1700	750	1250	490	240 L
E3974 E3975	1800	800	1350	540	285 L

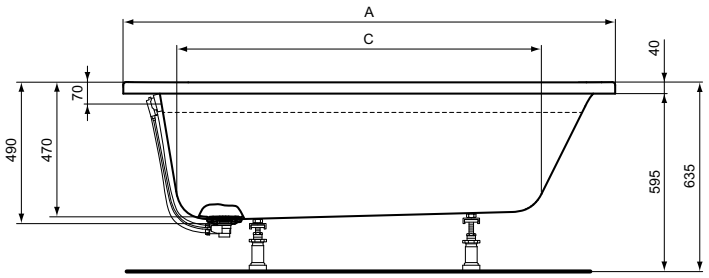

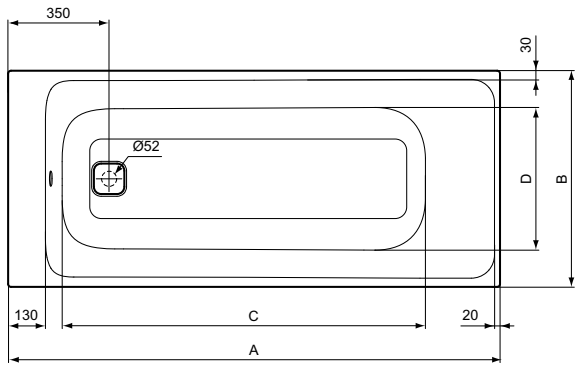

Výrobce si vyhrazuje právo na změny sortimentu, cen a technické specifikace. Pro instalaci výrobku jsou rozhodující rozměry uvedené v technických výkresech.

Popis výrobku

Tonic II anatomicky tvarovaná vana Duo ze sanitárního akrylátu včetně přepadové garnitury. Vyrobeno v souladu s EN 263, EN 14516 a EN 198. Zesílený okraj vany, vnější plášť vyztužen skelným vláknem. Zpevněný rám a dno vany.
Typ montáže: k zabudování.

Varianty výrobku

Tonic II anatomicky tvarovaná vana Duo ze sanitárního akrylátu včetně přepadové a napouštěcí garnitury. Vyrobeno v souladu s EN 263, EN 14516 a EN 198. Zesílený okraj vany, vnější plášť vyztužen skelným vláknem. Zpevněný rám a dno vany.
Typ montáže: k zabudování.

Doporučené příslušenství

Montážní set–nohy k vaně + montážní lišty (K727467).

Uvedené ceny jsou DPC bez DPH

Výrobky	Objednací číslo	Š x H x V mm	kg	Balení	Kč	EUR	
Vana Duo 1800 x 800 mm, s přepadovou garniturou	**E397601**	1800 x 800 x 490			12 090	465	R1
Varianty výrobku							
Vana Duo 1800 x 800 mm, s přepadovou a napouštěcí garniturou	**E397701**	1800 x 800 x 490			19 490	749	R1
Doporučené příslušenství							
Montážní set - nohy k vaně + montážní lišty	**K727467**				2 180	84	R2

Provedení

01 Bílá

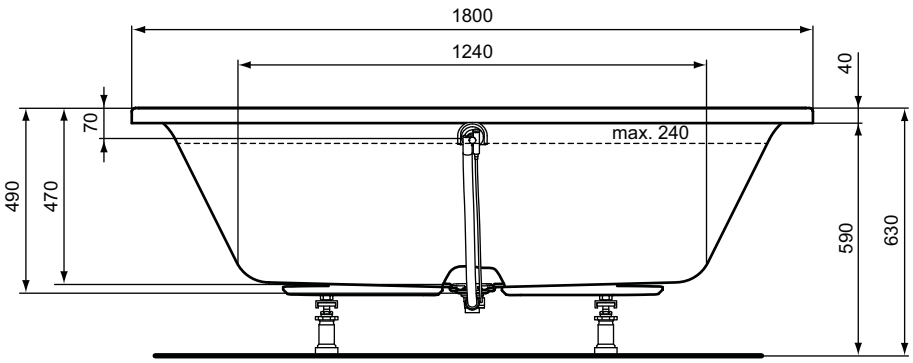

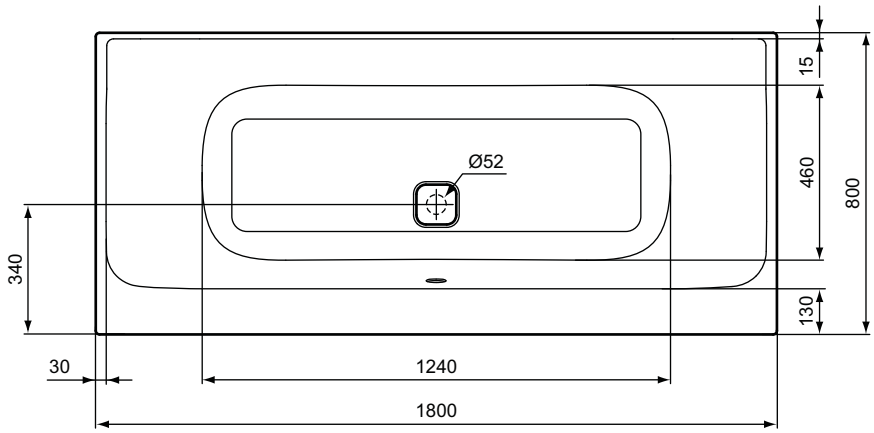

Popis výrobku

Tonic II vana volně stojící ze sanitárního akrylátu včetně přepadové garnitury. Vyrobeno v souladu s EN 263, EN 14516 a EN 198. Vnější plášť vyztužen skelným vláknem. Zpevněný rám a dno vany. S přepadem. Odpad uprostřed. Dodáváno včetně Click-Clack odpadové garnitury a nosné konstrukce.

Typ montáže: volně do prostoru na kompletně dokončenou podlahu

Nutno kombinovat s volně stojící vanovou baterií, např. Tonic II (viz str.: 596).

Varianty výrobku

Tonic II vana volně stojící ze sanitárního akrylátu včetně přepadové a napouštěcí garnitury. Vyrobeno v souladu s EN 263, EN 14516 a EN 198. Vnější plášť vyztužen skelným vláknem. Zpevněný rám a dno vany. S přepadem. Odpad uprostřed. Dodáváno včetně Click-Clack odpadové garnitury a nosné konstrukce.

Typ montáže: volně do prostoru na kompletně dokončenou podlahu

Nutno kombinovat s volně stojící vanovou baterií, např. Tonic II (viz str.: 596).

Uvedené ceny jsou DPC bez DPH

Výrobky	Objednací číslo	Š x H x V mm	kg	Balení	Kč	EUR	
Vana volně stojící 1800 x 800 mm, s přepadovou garniturou	**E398101**	1800 x 800 x 600			55 130	2 120	R1
Varianty výrobku							
Vana volně stojící 1800 x 800 mm, s přepadovou a napouštěcí garniturou	**E398201**	1800 x 800 x 600			62 540	2 405	R1

Provedení

01 Bílá

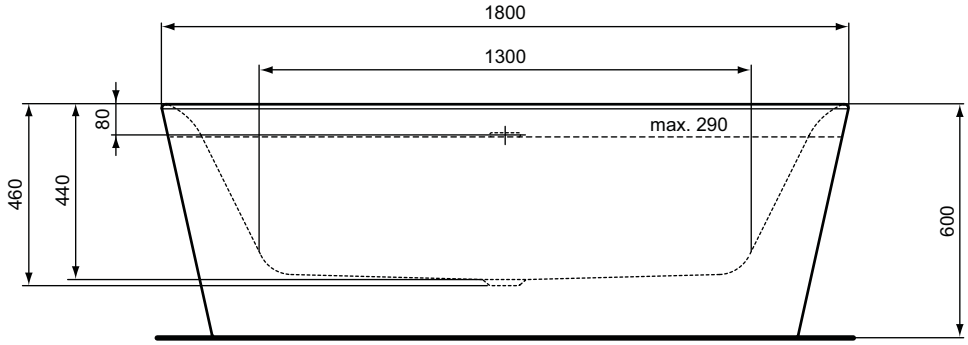

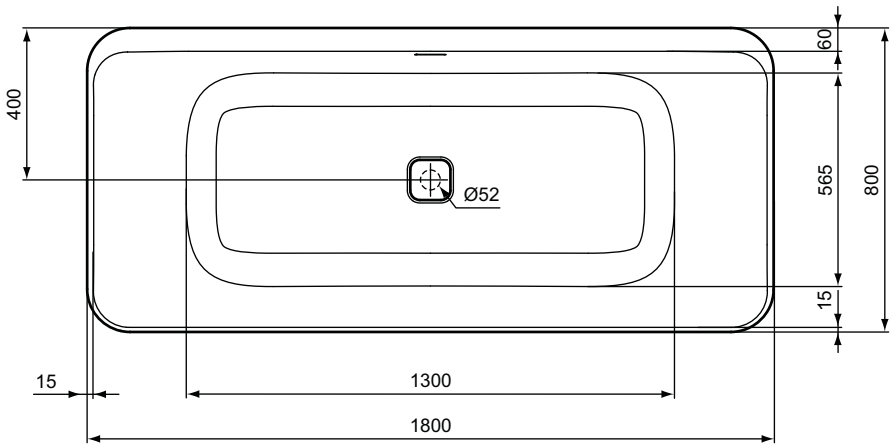

Výrobce si vyhrazuje právo na změny sortimentu, cen a technické specifikace. Pro instalaci výrobku jsou rozhodující rozměry uvedené v technických výkresech.

Vany
na straně 728

Variabilní a komfortní vany Washpoint mají mnohostranné využití nejen z hlediska svých variant, ale rovněž díky svému modernímu designu v aktuálním pravoúhlém trendu, díky kterému budou skvělým doplňkem v současných moderních koupelnách.

Popis výrobku

Washpoint Duo vana ze sanitárního akrylátu. Vyrobeno v souladu s DIN 198. Vnější plášť vyztužen skelným vláknem. Zpevněné dno vany. Vana pro 2 osoby s odpadem uprostřed.
Typ montáže: k zabudování.

Upozornění! Vzhledem k neobvyklé hloubce vany je nutné použít odtokovou a přepadovou garnituru s prodloužením!

Doporučené příslušenství

Montážní set–nohy k vaně + montážní lišty (K727467).
Odtoková a přepadová garnitura Multiplex s prodloužením (K7810AA).
Odtoková a přepadová garnitura vč. napouštění Multiplex Trio s prodloužením (K7812AA).

Uvedené ceny jsou DPC bez DPH

Výrobky	Objednací číslo	Š x H x V mm	kg	Balení	Kč	EUR	
Vana Duo 1800 mm	**K511401**	1800 x 800 x 465	24,5		12 100	465	R2
Vana Duo 1700 mm	**K511301**	1700 x 750 x 465	21,0		11 410	439	R2
Doporučené příslušenství							
Montážní set - nohy k vaně + montážní lišty	**K727467**				2 180	84	R2
Odtoková a přepadová garnitura Multiplex s prodloužením	**K7810AA**				2 750	105	R2
Odtoková a přepadová garnitura Multiplex Trio vč. napouštění s prodloužením	**K7812AA**				7 810	300	R2

Provedení
01 Bílá

Provedení
AA Chrom

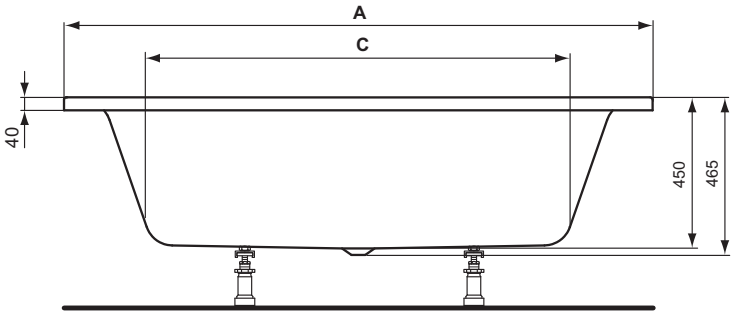

G = Objem vody v litrech k přepadu

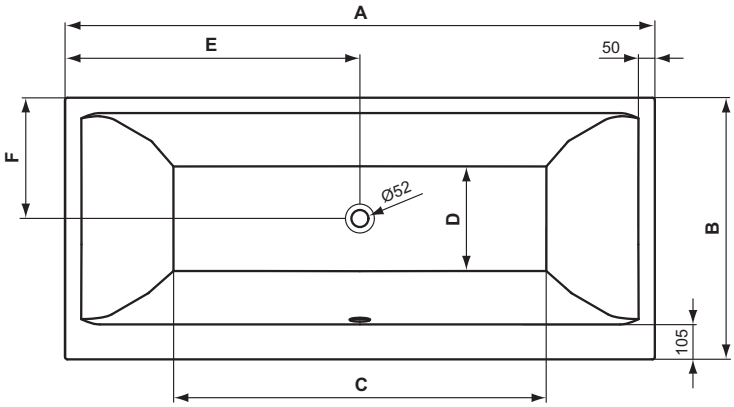

	A	B	C	D	E	F	G
K 5114 ..	1800	800	1295	475	900	400	245
K 5113 ..	1700	750	1200	430	850	375	210

Ceník 2019 - Ideal Standard s.r.o., Zemská 623, 415 74 Teplice - Tel.: +420 417 592 111 - www.idealstandard.cz
Výrobce si vyhrazuje právo na změny sortimentu, cen a technické specifikace. Pro instalaci výrobku jsou rozhodující rozměry uvedené v technických výkresech.

Vanové zástěny

na straně 730

Výrobce si vyhrazuje právo na změny sortimentu, cen a technické specifikace. Pro instalaci výrobku jsou rozhodující rozměry uvedené v technických výkresech.

Popis výrobku

Synergy vanová zástěna pravoúhlá (pro instalaci vpravo i vlevo).
Provedení výplně: čiré bezpečnostní sklo (6 mm) dle EN14428.
Profil pro instalaci do zdi je dodáván v provedení lesklý chrom.
Nastavení: 20 mm.

Uvedené ceny jsou DPC bez DPH

Výrobky	Objednací číslo	Š x H x V mm	kg	Balení	Kč	EUR	
Vanová zástěna - pravoúhlá	**L6210AA**	795 x 6 x 1470			6 690	257	R2

Provedení

AA Chrom

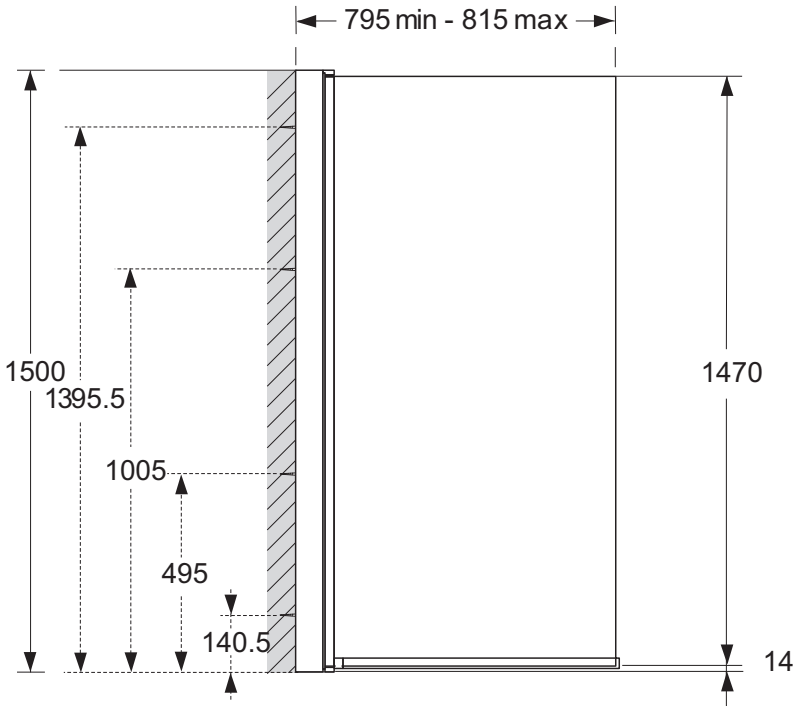

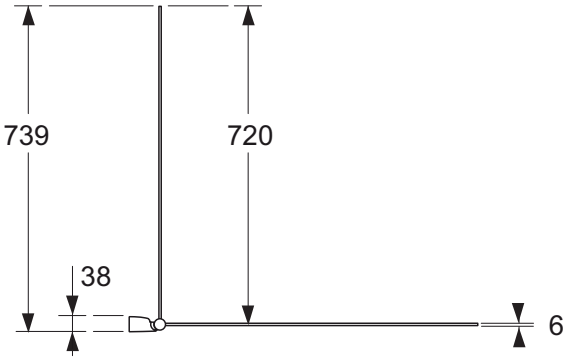

Ceník 2019 - Ideal Standard s.r.o., Zemská 623, 415 74 Teplice - Tel.: +420 417 592 111 - www.idealstandard.cz
Výrobce si vyhrazuje právo na změny sortimentu, cen a technické specifikace. Pro instalaci výrobku jsou rozhodující rozměry uvedené v technických výkresech.

Popis výrobku

Synergy vanová zástěna Bow (pro instalaci vpravo i vlevo).
Provedení výplně: čiré bezpečnostní sklo (6 mm) dle EN14428.
Profil pro instalaci do zdi je dodáván v provedení lesklý chrom.
Nastavení: 20 mm.

Varianty výrobku

Synergy vanová zástěna Bow s integrovaným držákem na ručníky, pro instalaci vpravo i vlevo. Provedení výplně: čiré sklo (6mm).
Nastavení: 20 mm.

Uvedené ceny jsou DPC bez DPH

Výrobky	Objednací číslo	Š x H x V mm	kg	Balení	Kč	EUR	
Vanová zástěna - Bow	**L6211AA**	875 x 6 x 1470			6 850	263	R2
Varianty výrobku							
Vanová zástěna - Bow s integrovaným držákem na ručníky	**L6212AA**	875 x 6 x 1470			7 950	305	R2

Provedení

AA Chrom

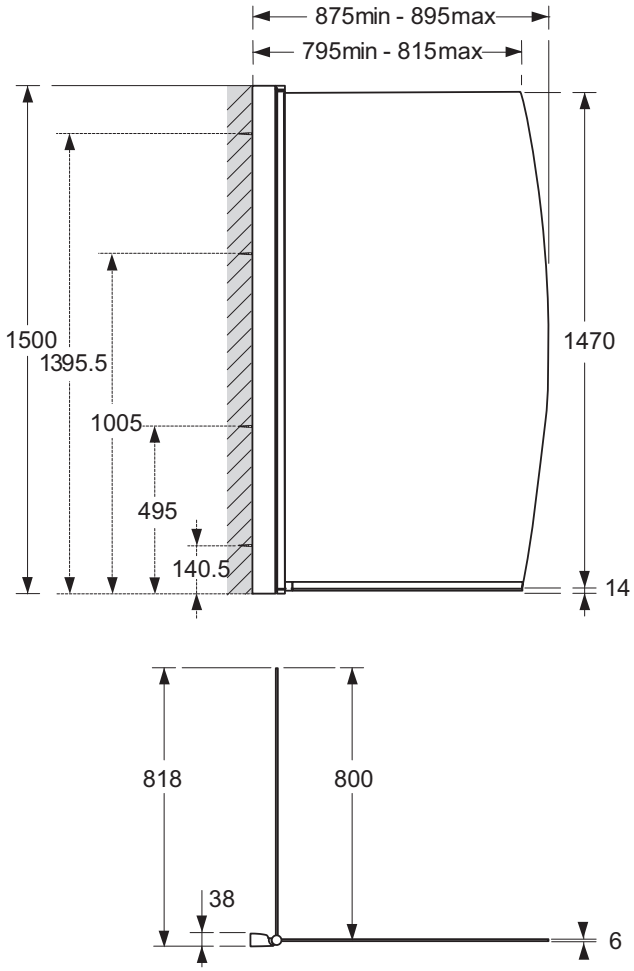

L 6211 ..

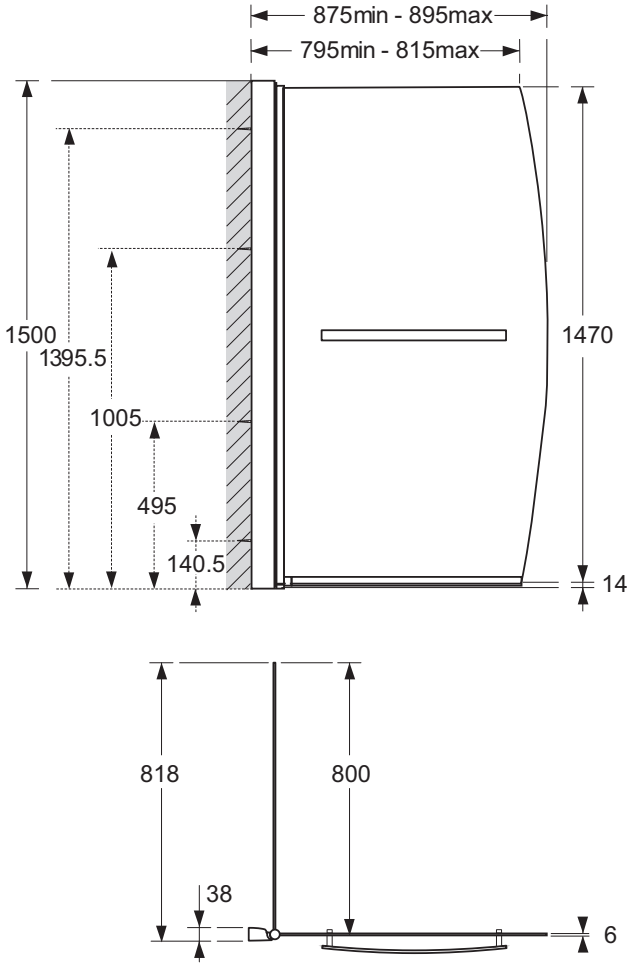

L 6212 ..

Popis výrobku

Synergy vanová zástěna Sail (pro instalaci vpravo i vlevo).
Provedení výplně: čiré bezpečnostní sklo (6 mm) dle EN14428.
Profil pro instalaci do zdi je dodáván v provedení lesklý chrom.
Nastavení: 20 mm.

Uvedené ceny jsou DPC bez DPH

Výrobky	Objednací číslo	Š x H x V mm	kg	Balení	Kč	EUR	
Vanová zástěna - Sail	**L6213AA**	875 x 6 x 1480			6 850	263	R2

Provedení

AA Chrom

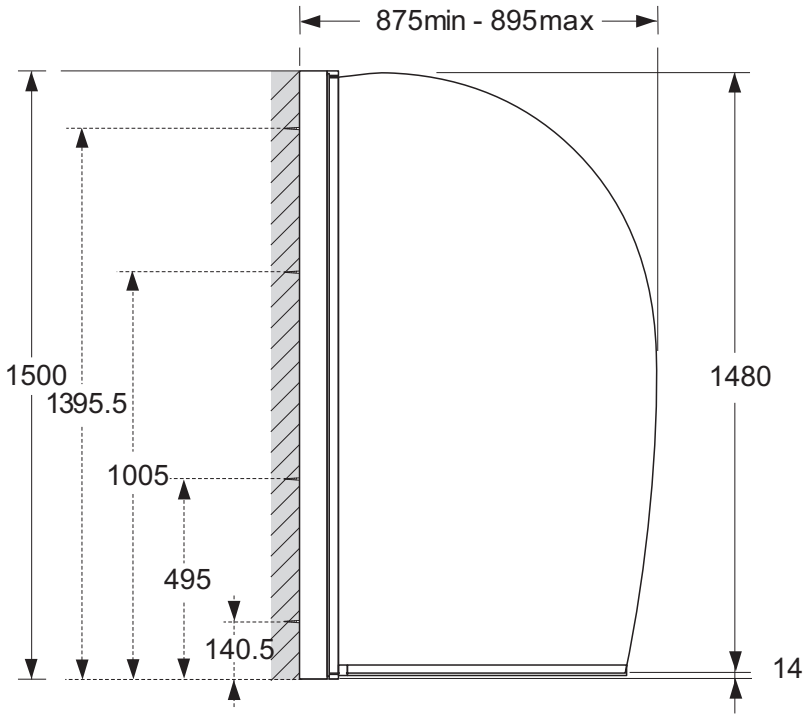

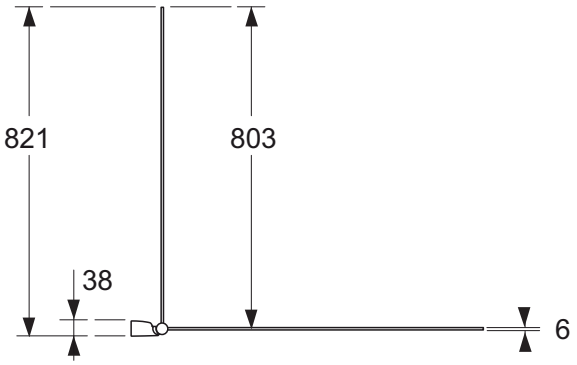

Ceník 2019 - Ideal Standard s.r.o., Zemská 623, 415 74 Teplice - Tel.: +420 417 592 111 - www.idealstandard.cz
Výrobce si vyhrazuje právo na změny sortimentu, cen a technické specifikace. Pro instalaci výrobku jsou rozhodující rozměry uvedené v technických výkresech.

Sprchové vaničky
Sprchové kouty

Sprchové vaničky

Connect 735
Simplicity Stone 739
Ultra Flat S 743
Ultra Flat 747

Sprchové kouty

Connect 752
Synergy 760

Náhradní díly

Náhradní díly 770

TLOUŠŤKA SKLA
Tloušťka tvrzeného bezpečnostního skla.

CLICK AND CLEAN
Dolní pojezdy panelu lze uvolnit, takže pak mohou být důkladně vyčištěny. Panel se následně zaklapne zpět do své původní pozice, a tím je zajištěna dokonalá vodotěsnost.

HORIZONTÁLNÍ NASTAVENÍ
Profil může být horizontálně nastaven tak, že umožňuje dorovnání nerovných stěn.

TESTOVÁNÍ NA VODOTĚSNOST
Sprchové kouty jsou testovány silným proudem masážní sprchy tak, aby byla zajištěna jejich vodotěsnost.

IDEALCLEAN
Povrchová úprava skleněných výplní IdealClean umožňuje snadnější čištění a údržbu skla a zachovává dokonalý lesk.

HLADCE POJÍZDNÁ KOLEČKA
Plynulý a snadný pohyb dveří eliminuje jejich chvění.

HORIZONTÁLNÍ A VERTIKÁLNÍ NASTAVENÍ
Profil je možné přizpůsobit horizontálně i vertikálně tak, aby byla možná jeho instalace do spár mezi obklady.

PROTISKLUZOVÁ ÚPRAVA
Speciální povrchová úprava povrchu sprchových vaniček, omezující nebezpečí uklouznutí.

Poznámky:
Všechny uvedené ceny jsou doporučené maloobchodní prodejní ceny bez DPH.

R1, R2, R3	Zařazení výrobků do rabatové skupiny
Balení	Počet ks na paletě
IB	Individuální balení
*	Ceny na vyžádání u distributora

IDEAL GRIP (YK)
Speciální povrchová úprava povrchu sprchových vaniček, omezující nebezpečí uklouznutí. Třída C.

Výrobce si vyhrazuje právo na změny sortimentu, cen a technické specifikace. Pro instalaci výrobku jsou rozhodující rozměry uvedené v technických výkresech.

Sprchové vaničky

na straně 736

Ucelená kolekce koupelnového vybavení Connect zahrnuje i keramické sprchové vaničky, které jsou k dispozici ve třech tvarových variantách a jsou vybaveny odpadem o průměru 90 mm k zajištění rychlého odtoku vody. Krytka odpadu je navíc tak plochá, že si jí ani nevšimnete.

Popis výrobku

Connect čtvrtkruhová keramická sprchová vanička z jemné žárohlíny.
Glazováno pouze na oblé straně.
Výška 60 mm.
Odpad Ø90 mm.
Radius 550 mm.

Doporučené příslušenství

Sifon s krytem ke sprchové vaničce, Ø90 mm (J3417AA).

Uvedené ceny jsou DPC bez DPH

Výrobky	Objednací číslo	Š x H x V mm	kg	Balení	Kč	EUR	
Sprchová vanička keramická 900 mm	**T266901**	900 x 900 x 60	36,0		6 180	238	R1
	T2669YK				8 980	345	R1
Sprchová vanička keramická 800 mm	**T266701**	800 x 800 x 60	28,0		5 850	225	R1
	T2667YK				8 650	333	R1
Doporučené příslušenství							
Odpadová garnitura ke sprchové vaničce Connect, vč. sifonu	**J3417AA**				1 590	61	R2

Provedení

01 Bílá
YK Protiskluzová úprava

Provedení

AA Chrom

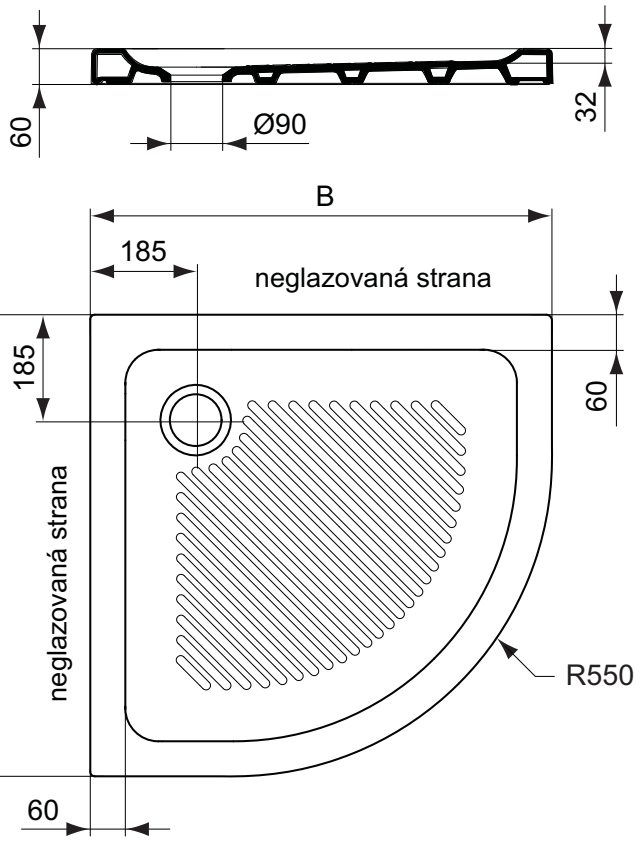

	A	B
T 2669 ..	900	900
T 2667 ..	800	800

Výrobce si vyhrazuje právo na změny sortimentu, cen a technické specifikace. Pro instalaci výrobku jsou rozhodující rozměry uvedené v technických výkresech.

Popis výrobku

Connect čtvercová keramická sprchová vanička z jemné žárohlíny.
Glazováno na 3 stranách – není glazované na stěně u odpadu.
Výška 60 mm.
Odpad Ø 90 mm.

Doporučené příslušenství

Sifon s krytem ke sprchové vaničce, Ø 90 mm (J3417AA).

Uvedené ceny jsou DPC bez DPH

Výrobky	Objednací číslo	Š x H x V mm	kg	Balení	Kč	EUR	
Sprchová vanička keramická 900 mm	**T266301**	900 x 900 x 60	37,5		5 850	225	R1
	T2663YK				8 650	333	R1
Sprchová vanička keramická 800 mm	**T266101**	800 x 800 x 60	30,0		4 840	186	R1
	T2661YK				7 640	294	R1
Doporučené příslušenství							
Odpadová garnitura ke sprchové vaničce Connect, vč. sifonu	**J3417AA**				1 590	61	R2

Provedení

01 Bílá
YK Protiskluzová úprava

Provedení

AA Chrom

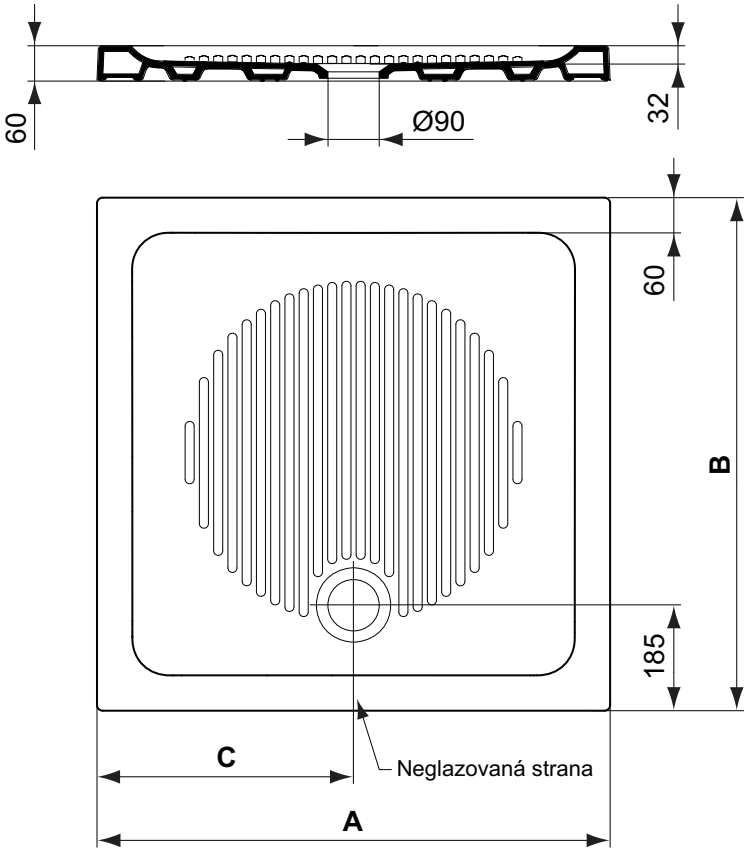

	A	B	C
T 2663 ..	900	900	450
T 2661 ..	800	800	400

Popis výrobku

Connect obdélníková keramická sprchová vanička z jemné žárohlíny.
Glazováno na 3 stranách – není glazované na stěně u odpadu.
Výška 60 mm.
Odpad Ø 90 mm.

Doporučené příslušenství

Sifon s krytem ke sprchové vaničce, Ø 90 mm (J3417AA).

Uvedené ceny jsou DPC bez DPH

Výrobky	Objednací číslo	Š x H x V mm	kg	Balení	Kč	EUR	
Sprchová vanička keramická 1200 mm	**T268001**	1200 x 800 x 60	44,5		7 310	281	R1
	T2680YK				10 120	389	R1
Sprchová vanička keramická 1000 mm	**T267701**	1000 x 800 x 60	37,0		6 520	251	R1
	T2677YK				9 330	359	R2
Sprchová vanička keramická 1000 mm	**T267501**	1000 x 700 x 60	32,5		5 960	229	R1
	T2675YK				8 770	337	R1
Sprchová vanička keramická 900 mm	**T267301**	900 x 750 x 60	31,5		5 400	208	R1
	T2673YK				8 210	315	R1
Sprchová vanička keramická 900 mm	**T267101**	900 x 700 x 60	29,5		5 170	199	R1
	T2671YK				7 980	307	R1
Doporučené příslušenství							
Odpadová garnitura ke sprchové vaničce Connect, vč. sifonu	**J3417AA**				1 590	61	R2

Provedení

01 Bílá
YK Protiskluzová úprava

Provedení

AA Chrom

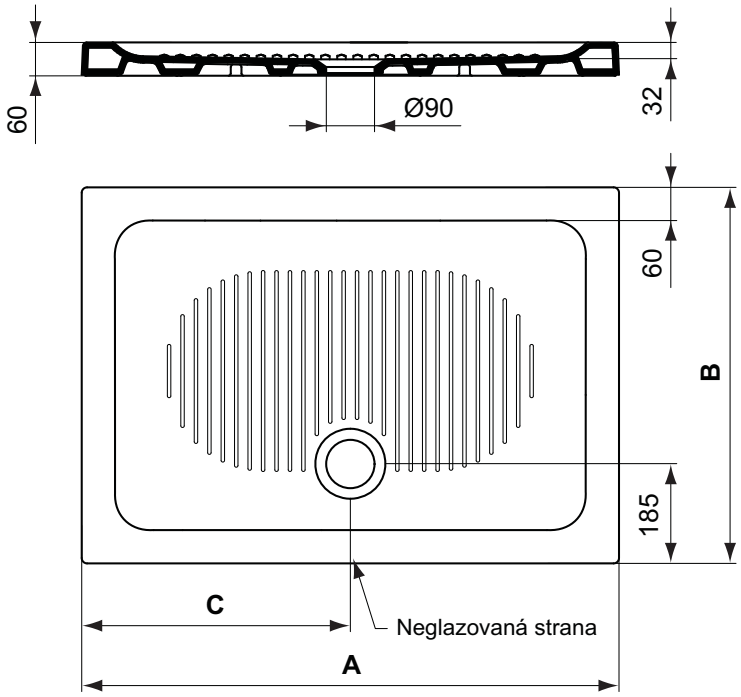

	A	B	C
T 2680 ..	1200	800	600
T 2677..	1000	800	500
T 2675..	1000	700	500
T 2673..	900	750	450
T 2671..	900	700	450

Výrobce si vyhrazuje právo na změny sortimentu, cen a technické specifikace. Pro instalaci výrobku jsou rozhodující rozměry uvedené v technických výkresech.

Sprchové vaničky

na straněbv 740

Nepřeberný výběr tvarů a velikostí sprchových vaniček Simplicity Stone z litého mramoru, vyrobených z vysoce odolného a pevného litého mramoru s praktickou povrchovou vrstvou z barevně stálého akrylátu, zajisté uspokojí vaše potřeby. Jejich elegantní, nízkoprofilový vzhled ideálně doplní sprchové kouty Synergy i Connect.

Výrobce si vyhrazuje právo na změny sortimentu, cen a technické specifikace. Pro instalaci výrobku jsou rozhodující rozměry uvedené v technických výkresech.

Popis výrobku

Simplicity Stone čtvrtkruhová sprchová vanička z litého mramoru s vysokou pevností a stabilitou s povrchovou vrstvou z akrylátu.
Výška 45 mm.
Odpad Ø90 mm.
Radius 550 mm.

Doporučené příslušenství

Sifon s krytem ke sprchové vaničce, Ø90 mm (L6307AA).
Nohy vč. předního panelu k čtvrtkruhové vaničce (universální pro všechny velikosti) (L631001).

Uvedené ceny jsou DPC bez DPH

Výrobky	Objednací číslo	Š x H x V mm	kg	Balení	Kč	EUR	
Sprchová vanička litý mramor 1000 mm	**L505901**	1010 x 1010 x 45	34,1		7 160	275	R2
Sprchová vanička litý mramor 900 mm	**L505801**	910 x 910 x 45	24,0		5 610	216	R2
Sprchová vanička litý mramor 800 mm	**L505701**	810 x 810 x 45	19,5		5 400	208	R2
Nezbytné příslušenství							
Odpadová garnitura ke sprchové vaničce Simplicity Stone, vč. sifonu	**L6307AA**				310	12	R2
Nohy vč. předního panelu k čtvrtkruhové vaničce	**L631001**				1 540	59	R2

Provedení
01 Bílá

Provedení
AA Chrom

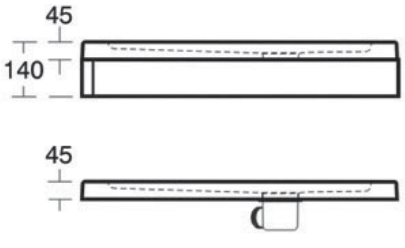

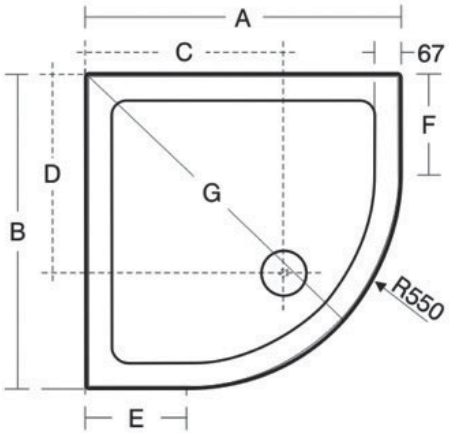

	A	B	C	D	E	F	G
L5057..	810	810	510	510	260	260	909
L5058..	910	910	610	610	360	360	1056
L5059..	1010	1010	710	710	460	460	1197

Ceník 2019 - Ideal Standard s.r.o., Zemská 623, 415 74 Teplice - Tel.: +420 417 592 111 - www.idealstandard.cz
Výrobce si vyhrazuje právo na změny sortimentu, cen a technické specifikace. Pro instalaci výrobku jsou rozhodující rozměry uvedené v technických výkresech.

Popis výrobku

Simplicity Stone čtvercová sprchová vanička z litého mramoru s vysokou pevností a stabilitou s povrchovou vrstvou z akrylátu.
Výška 45 mm.
Odpad Ø90 mm.

Doporučené příslušenství

Sifon s krytem ke sprchové vaničce, Ø90 mm (L6307AA).
Nohy vč. předního panelu k čtvercové | obdélníkové vaničce do 120 cm (universální pro všechny velikosti) (L630901).

Uvedené ceny jsou DPC bez DPH

Výrobky	Objednací číslo	Š x H x V mm	kg	Balení	Kč	EUR	
Sprchová vanička litý mramor 1000 mm	**L504601**	1010 x 1010 x 45	34,5		6 640	255	R2
Sprchová vanička litý mramor 900 mm	**L504501**	910 x 910 x 45	24,5		5 340	205	R2
Sprchová vanička litý mramor 800 mm	**L504401**	810 x 810 x 45	19,5		4 460	171	R2
Sprchová vanička litý mramor 770 mm	**L504201**	770 x 770 x 45	15,5		4 250	163	R2
Nezbytné příslušenství							
Odpadová garnitura ke sprchové vaničce Simplicity Stone, vč. sifonu	**L6307AA**				310	12	R2
Nohy vč. předního panelu k čtvercové | obdélníkové vaničce do 120 cm	**L630901**				1 540	59	R2

Provedení

01 Bílá

Provedení

AA Chrom

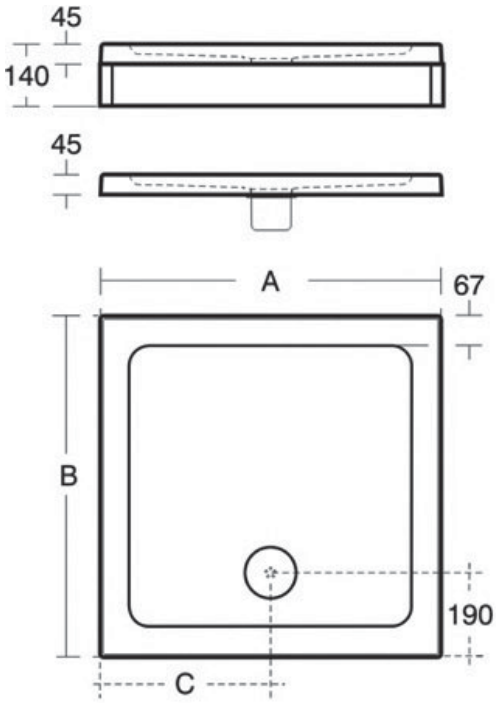

	A	B	C
L5042..	770	770	385
L5044..	810	810	405
L5045..	910	910	455
L5046..	1010	1010	505

Popis výrobku

Simplicity Stone obdélníková sprchová vanička z litého mramoru s vysokou pevností a stabilitou s povrchovou vrstvou z akrylátu.
Výška 45 mm.
Odpad Ø90 mm.

Doporučené příslušenství

Sifon s krytem ke sprchové vaničce, Ø90 mm (L6307AA).
Nohy vč. předního panelu k čtvercové | obdélníkové vaničce do 120 cm (universální pro všechny velikosti) (L630901).
Extense k nohám + panelu k obdélníku nad 120cm (L631201).

Uvedené ceny jsou DPC bez DPH

Výrobky	Objednací číslo	Š x H x V mm	kg	Balení	Kč	EUR	
Sprchová vanička litý mramor 1700 mm	**L505501**	1700 x 700 x 40	38,7		9 790	376	R2
Sprchová vanička litý mramor 1600 mm	**L505401**	1610 x 810 x 45	38,2		9 240	355	R2
Sprchová vanička litý mramor 1400 mm	**L505301**	1410 x 910 x 45	37,2		8 420	324	R2
Sprchová vanička litý mramor 1200 mm	**L505201**	1210 x 910 x 45	36,6		7 450	286	R2
Sprchová vanička litý mramor 1200 mm	**L505101**	1210 x 810 x 45	35,6		6 970	268	R2
Sprchová vanička litý mramor 1000 mm	**L504901**	1010 x 810 x 45	25,6		6 130	236	R2
Sprchová vanička litý mramor 900 mm	**L504801**	910 x 810 x 45	24,1		5 610	216	R2
Nezbytné příslušenství							
Odpadová garnitura ke sprchové vaničce Simplicity Stone, vč. sifonu	**L6307AA**				310	12	R2
Nohy vč. předního panelu k čtvercové | obdélníkové vaničce do 120 cm	**L630901**				1 540	59	R2
Extense k nohám + panelu k obdélníku nad 120 cm	**L631201**				990	38	R2

Provedení

01 Bílá

Provedení

AA Chrom

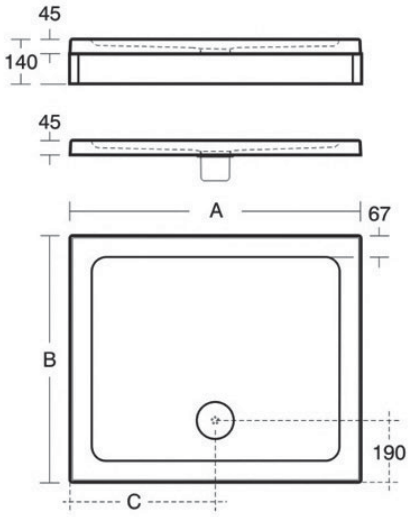

	A	B	C
L5047..	910	770	455
L5048..	910	810	455
L5049..	1010	810	505
L5050..	1210	770	605
L5051..	1210	810	605
L5052..	1210	910	605
L5053..	1410	910	705
L5054..	1610	810	805

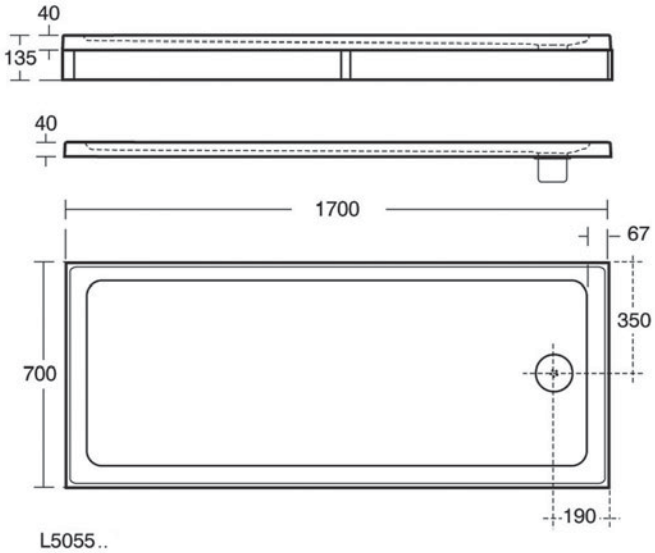

Ceník 2019 - Ideal Standard s.r.o., Zemská 623, 415 74 Teplice - Tel.: +420 417 592 111 - www.idealstandard.cz
Výrobce si vyhrazuje právo na změny sortimentu, cen a technické specifikace. Pro instalaci výrobku jsou rozhodující rozměry uvedené v technických výkresech.

Sprchové vaničky
na straně 744

VZHLED PŘÍRODNÍHO KAMENE - VYNIKAJÍCÍ VLASTNOSTI MATERIÁLU

Elegantně vypadající sprchové vaničky UltraFlat S z litého mramoru s inovativním reliéfním povrchem z vysoce odolného materiálu Ideal Solid (směs přírodních minerálů a pryskyřice) jsou novinkou roku 2017. Jejich matný povrch se vzhledem otesaného kamene dodá vašemu interiéru výrazně moderní vzhled.

Popis výrobku

UltraFlat S čtvercová sprchová vanička z litého mramoru se speciální povrchovou reliéfní vrstvou Ideal Solid. Vzhled povrchu imituje hrubě otesaný kámen.

Antislip třída C dle EN 51097.
Dodávano včetně designového krytu odpadu z nerez oceli.
Odpad Ø90 mm.

Doporučené příslušenství

Odpadová garnitura Ultraflat S (K936367).
Nohy ke sprchové vaničce (K936467).
Kryt odpadu v barvě vaničky (KV169xx).

Uvedené ceny jsou DPC bez DPH

Výrobky	Objednací číslo	Š x H x V mm	kg	Balení	Kč	EUR	
Sprchová vanička 1000 mm	**K8216FR**	1000 x 1000 x 30	32,2		10 650	410	R2
	K8216FT				10 650	410	R2
	K8216FV				10 650	410	R2
	K8216FS				10 650	410	R2
	K8216FU				10 650	410	R2
Sprchová vanička 900 mm	**K8215FR**	900 x 900 x 30	27,2		7 780	299	R2
	K8215FT				7 780	299	R2
	K8215FV				7 780	299	R2
	K8215FS				7 780	299	R2
	K8215FU				7 780	299	R2
Sprchová vanička 800 mm	**K8214FR**	800 x 800 x 30	22,7		7 470	287	R2
	K8214FT				7 470	287	R2
	K8214FV				7 470	287	R2
	K8214FS				7 470	287	R2
	K8214FU				7 470	287	R2
Doporučené příslušenství							
Odpadová garnitura ke sprchové vaničce UltraFlat S	**K936367**				900	34	R2
Nohy ke sprchové vaničce	**K936467**				1 780	68	R2
Kryt odpadu (v barvě vaničky)	**KV169FR**				1 190	46	R2
	KV169FT				1 190	46	R2
	KV169FS				1 190	46	R2
	KV169FV				1 190	46	R2
	KV169FU				1 190	46	R2

Provedení

FR Bílá
FS Betonově šedá
FT Písková
FV Černá
FU Zemitě hnědá

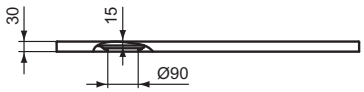

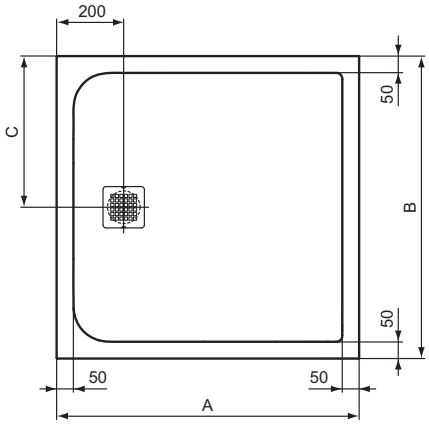

	A	B	C
K8214	800	800	400
K8215	900	900	450
K8216	1000	1000	500

Výrobce si vyhrazuje právo na změny sortimentu, cen a technické specifikace. Pro instalaci výrobku jsou rozhodující rozměry uvedené v technických výkresech.

Popis výrobku

UltraFlat S čtvercová sprchová vanička z litého mramoru se speciální povrchovou reliéfní vrstvou Ideal Solid. Vzhled povrchu imituje hrubě otesaný kámen.

Antislip třída C dle EN 51097.
Dodávano včetně designového krytu odpadu z nerez oceli.
Odpad Ø90 mm.

Doporučené příslušenství

Odpadová garnitura UltraFlat S (K936367).
Nohy ke sprchové vaničce (K936467).
Kryt odpadu v barvě vaničky (KV169xx).

Uvedené ceny jsou DPC bez DPH

Výrobky	Objednací číslo	Š x H x V mm	kg	Balení	Kč	EUR	
Sprchová vanička 1800 mm	**K8306FR**	1800 x 900 x 30	52,2		13 900	535	R2
	K8306FT				13 900	535	R2
	K8306FS				13 900	535	R2
	K8306FV				13 900	535	R2
	K8306FU				13 900	535	R2
Sprchová vanička 1800 mm	**K8304FR**	1800 x 800 x 30	46,7		13 670	525	R2
	K8304FT				13 670	525	R2
	K8304FS				13 670	525	R2
	K8304FV				13 670	525	R2
	K8304FU				13 670	525	R2
Sprchová vanička 1700 mm	**K8285FR**	1700 x 900 x 30	49,2		13 490	519	R2
	K8285FT				13 490	519	R2
	K8285FS				13 490	519	R2
	K8285FV				13 490	519	R2
	K8285FU				13 490	519	R2
Sprchová vanička 1700 mm	**K8284FR**	1700 x 800 x 30	44,2		13 380	515	R2
	K8284FT				13 380	515	R2
	K8284FS				13 380	515	R2
	K8284FV				13 380	515	R2
	K8284FU				13 380	515	R2
Sprchová vanička 1600 mm	**K8277FR**	1600 x 900 x 30	46,2		13 280	511	R2
	K8277FT				13 280	511	R2
	K8277FV				13 280	511	R2
	K8277FS				13 280	511	R2
	K8277FU				13 280	511	R2
Sprchová vanička 1600 mm	**K8276FR**	1600 x 800 x 30	41,2		12 780	491	R2
	K8276FT				12 780	491	R2
	K8276FS				12 780	491	R2
	K8276FV				12 780	491	R2
	K8276FU				12 780	491	R2
Sprchová vanička 1400 mm	**K8256FR**	1400 x 900 x 30	40,7		12 700	488	R2
	K8256FT				12 700	488	R2
	K8256FV				12 700	488	R2
	K8256FS				12 700	488	R2
	K8256FU				12 700	488	R2
Sprchová vanička 1400 mm	**K8237FR**	1400 x 800 x 30	38,2		12 610	485	R2
	K8237FT				12 610	485	R2
	K8237FS				12 610	485	R2
	K8237FV				12 610	485	R2
	K8237FU				12 610	485	R2
Sprchová vanička 1200 mm	**K8232FR**	1200 x 1000 x 30	40,2	13	14 100	542	R2
	K8232FT				14 100	542	R2
	K8232FV				14 100	542	R2
	K8232FS				14 100	542	R2
	K8232FU				14 100	542	R2

Sprchová vanička z litého mramoru - obdélník

Výrobky	Objednací číslo	Š x H x V mm	kg	Balení	Kč	EUR	
Sprchová vanička 1200 mm	**K8230FR**	1200 x 900 x 30	36,7		12 230	470	R2
	K8230FT				12 230	470	R2
	K8230FV				12 230	470	R2
	K8230FS				12 230	470	R2
	K8230FU				12 230	470	R2
Sprchová vanička 1200 mm	**K8227FR**	1200 x 800 x 30	33,2		12 140	467	R2
	K8227FT				12 140	467	R2
	K8227FS				12 140	467	R2
	K8227FV				12 140	467	R2
	K8227FU				12 140	467	R2
Sprchová vanička 1000 mm	**K8220FR**	1000 x 900 x 30	29,2		11 630	447	R2
	K8220FT				11 630	447	R2
	K8220FS				11 630	447	R2
	K8220FV				11 630	447	R2
	K8220FU				11 630	447	R2
Sprchová vanička 1000 mm	**K8219FR**	1000 x 800 x 30	27,7		11 540	444	R2
	K8219FT				11 540	444	R2
	K8219FS				11 540	444	R2
	K8219FV				11 540	444	R2
	K8219FU				11 540	444	R2
Doporučené příslušenství							
Odpadová garnitura ke sprchové vaničce UltraFlat S	**K936367**				900	34	R2
Nohy ke sprchové vaničce	**K936467**				1 780	68	R2
Kryt odpadu (v barvě vaničky)	**KV169FR**				1 190	46	R2
	KV169FT				1 190	46	R2
	KV169FS				1 190	46	R2
	KV169FV				1 190	46	R2
	KV169FU				1 190	46	R2

Provedení

FR Bílá
FS Betonově šedá
FT Písková
FV Černá
FU Zemitě hnědá

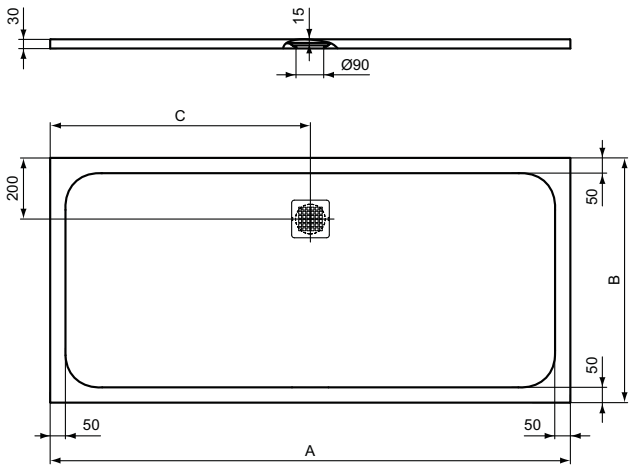

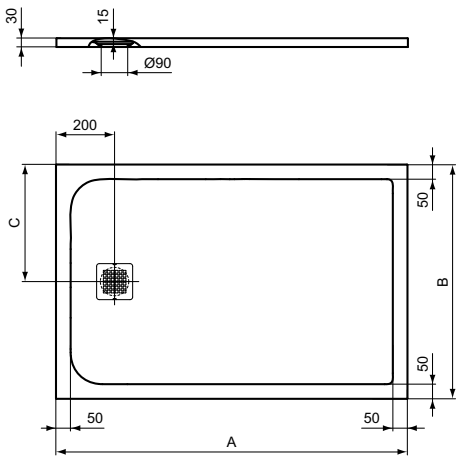

	A	B	C
K3622	1800	1000	900
K8281	1700	700	850
K8284	1700	800	850
K8285	1700	900	850
K8304	1800	800	900
K8306	1800	900	900
K8327	2000	1000	1000

	A	B	C
K8190	900	700	350
K8218	1000	700	350
K8219	1000	800	400
K8220	1000	900	450
K8221	1200	700	350
K8227	1200	800	400
K8230	1200	900	450
K8232	1200	1000	500
K8234	1400	700	350
K8237	1400	800	400
K8256	1400	900	450
K8276	1600	800	400
K8277	1600	900	450

Výrobce si vyhrazuje právo na změny sortimentu, cen a technické specifikace. Pro instalaci výrobku jsou rozhodující rozměry uvedené v technických výkresech.

Design Artefakt Industriekultur

Sprchové vaničky

na straně 748

Neomezený požitek ze sprchování. Sprchové vaničky Ultra Flat díky svému elegantnímu a velmi plochému designu dodají vaší koupelně nádech moderního stylu a pocit čistoty. Vyberte si ze široké nabídky tvarů a rozměrů, které jsou vhodné do jakékoliv koupelny. Velké formáty sprchových vaniček přinesou do vaší koupelny pocit prostornosti a zároveň jejich velmi ploché tvary zajistí maximální funkčnost a pohodlí při sprchování.

Sprchová vanička akrylátová - čtvrtkruh

Design Artefakt Industriekultur

Popis výrobku

Ultra Flat čtvrtkruhová sprchová vanička ze sanitárního akrylátu.
Vyrobeno podle DIN 14527.
Vnější plášť vyztužen skelným vláknem.
Zpevněný rám a dno vaničky.
Pohledová výška 40 mm, konstrukční výška 47 mm.
Odpad Ø 90 mm.
Radius 550 mm.

Varianty výrobku

Ultra Flat obdélníková sprchová vanička ze sanitárního akrylátu s protiskluzovým povrchem IDEAL GRIP (EN 51097/třída C).

Doporučené příslušenství

Odtoková garnitura Tempoplex (K7817AA).
Nohy ke sprchové vaničce (K712667).
MEPA-Set (K725567).

Uvedené ceny jsou DPC bez DPH

Výrobky	Objednací číslo	Š x H x V mm	kg	Balení	Kč	EUR	
Sprchová vanička 1000 mm	**K517701**	1000 x 1000 x 40	20,0		6 790	261	R2
	K5177YK				9 600	369	R2
Sprchová vanička 900 mm	**K517601**	900 x 900 x 40	16,0		5 060	194	R2
	K5176YK				7 860	302	R2
Sprchová vanička 800 mm	**K193901**	800 x 800 x 40	14,5		5 060	194	R2
	K1939YK				7 860	302	R2
Doporučené příslušenství							
Odpadová garnitura Tempoplex	**K7817AA**				2 550	98	R2
Nohy ke sprchové vaničce (při obezdění + obklad)	**K712667**				1 090	42	R2
MEPA-Set (lišty)	**K725567**				940	36	R2

Provedení

01 Bílá
YK Protiskluzová úprava

Provedení

AA Chrom

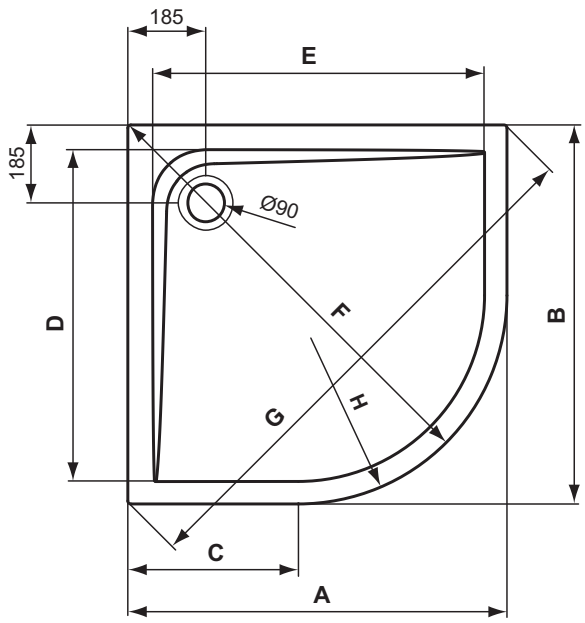

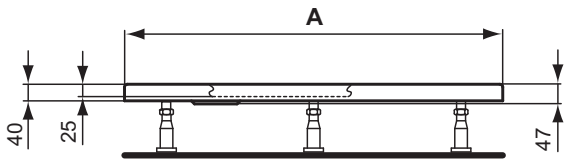

	A	B	C	D	E	F	G	H
K 5177 ..	1000	1000	450	875	875	1185	1410	550
K 5176 ..	900	900	350	785	785	1065	1270	550
K 1939 ..	800	800	250	685	685	924	1130	550

Výrobce si vyhrazuje právo na změny sortimentu, cen a technické specifikace. Pro instalaci výrobku jsou rozhodující rozměry uvedené v technických výkresech.

Sprchová vanička akrylátová - čtverec

Design Artefakt Industriekultur

Popis výrobku

Ultra Flat čtvercová sprchová vanička ze sanitárního akrylátu.
Vyrobeno podle DIN 14527.
Vnější plášť vyztužen skelným vláknem.
Zpevněný rám a dno vaničky.
Pohledová výška 40 mm, konstrukční výška 47 mm.
Odpad Ø90 mm.

Varianty výrobku

Ultra Flat obdélníková sprchová vanička ze sanitárního akrylátu s protiskluzovým povrchem IDEAL GRIP (EN 51097/třída C).

Doporučené příslušenství

Odtoková garnitura Tempoplex (K7817AA).
Nohy ke sprchové vaničce (K712667).
MEPA-Set (K725567).

Uvedené ceny jsou DPC bez DPH

Výrobky	Objednací číslo	Š x H x V mm	kg	Balení	Kč	EUR	
Sprchová vanička 1200 mm	**K517501**	1200 x 1200 x 40	30,0		7 420	285	R2
	K5175YK				10 220	393	R2
Sprchová vanička 1000 mm	**K517401**	1000 x 1000 x 40	24,0		6 210	239	R2
	K5174YK				9 010	347	R2
Sprchová vanička 900 mm	**K517301**	900 x 900 x 40	18,0		5 000	192	R2
	K5173YK				7 800	300	R2
Sprchová vanička 800 mm	**K517201**	800 x 800 x 40	13,0		3 790	146	R2
	K5172YK				6 600	254	R2
Sprchová vanička 700 mm	**K193301**	700 x 700 x 40	12,5		4 180	160	R2
	K1933YK				6 980	268	R2
Doporučené příslušenství							
Odpadová garnitura Tempoplex	**K7817AA**				2 550	98	R2
Nohy ke sprchové vaničce (při obezdění + obklad)	**K712667**				1 090	42	R2
MEPA-Set (lišty)	**K725567**				940	36	R2

Provedení

01 Bílá
YK Protiskluzová úprava

Provedení

AA Chrom

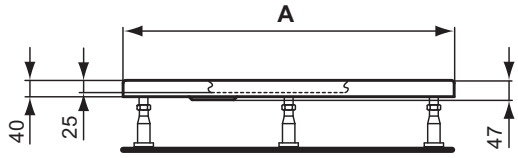

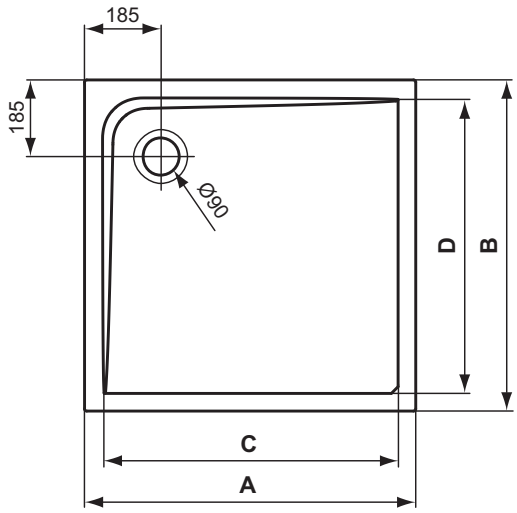

	A	B	C	D
K 5175 ..	1200	1200	1075	1075
K 5174 ..	1000	1000	875	875
K 5173 ..	900	900	785	785
K 5172 ..	800	800	675	675
K 1933 ..	700	700	585	585

Sprchová vanička akrylátová - obdélník

Design Artefakt Industriekultur

Popis výrobku

Ultra Flat obdélníková sprchová vanička ze sanitárního akrylátu.
Vyrobeno podle DIN 14527.
Vnější plášť vyztužen skelným vláknem.
Zpevněný rám a dno vaničky.
Pohledová výška 40 mm, konstrukční výška 47 mm.
Odpad Ø90 mm.

Varianty výrobku

Ultra Flat obdélníková sprchová vanička ze sanitárního akrylátu s protiskluzovým povrchem IDEAL GRIP (EN 51097/třída C).

Doporučené příslušenství

Odtoková garnitura Tempoplex (K7817AA).
Nohy ke sprchové vaničce (K712667).
MEPA-Set (K725567).

Uvedené ceny jsou DPC bez DPH

Výrobky	Objednací číslo	Š x H x V mm	kg	Balení	Kč	EUR	
Sprchová vanička 1800 mm	**K255401**	1800 x 1000 x 40	47,0		13 350	513	R2
	K2554YK				16 160	621	R2
Sprchová vanička 1800 mm	**K519201**	1800 x 900 x 40	42,0		10 030	386	R2
	K5192YK				12 830	493	R2
Sprchová vanička 1800 mm	**K519101**	1800 x 800 x 40	40,0		9 390	361	R2
	K5191YK				12 190	469	R2
Sprchová vanička 1700 mm	**K255301**	1700 x 1000 x 40	44,0		12 010	462	R2
	K2553YK				14 820	570	R2
Sprchová vanička 1700 mm	**K519001**	1700 x 900 x 40	39,0		8 790	338	R2
	K5190YK				11 590	446	R2
Sprchová vanička 1700 mm	**K518901**	1700 x 800 x 40	35,0		8 520	327	R2
	K5189YK				11 320	435	R2
Sprchová vanička 1700 mm	**K193801**	1700 x 700 x 40	32,0		8 790	338	R2
	K1938YK				11 590	446	R2
Sprchová vanička 1600 mm	**K255201**	1600 x 1000 x 40	36,5		11 100	427	R2
	K2552YK				13 900	535	R2
Sprchová vanička 1600 mm	**K518801**	1600 x 900 x 40	32,0		8 270	318	R2
	K5188YK				11 070	426	R2
Sprchová vanička 1600 mm	**K518701**	1600 x 800 x 40	30,0		7 940	305	R2
	K5187YK				10 740	413	R2
Sprchová vanička 1400 mm	**K255101**	1400 x 1000 x 40	30,0		9 780	376	R2
	K2551YK				12 590	484	R2
Sprchová vanička 1400 mm	**K518601**	1400 x 900 x 40	25,0		7 870	303	R2
	K5186YK				10 680	410	R2
Sprchová vanička 1400 mm	**K518501**	1400 x 800 x 40	24,0		7 530	289	R2
	K5185YK				10 330	397	R2
Sprchová vanička 1400 mm	**K193701**	1400 x 700 x 40	28,0		7 870	303	R2
	K1937YK				10 680	410	R2
Sprchová vanička 1200 mm	**K518401**	1200 x 1000 x 40	28,0		7 450	286	R2
	K5184YK				10 250	394	R2
Sprchová vanička 1200 mm	**K518301**	1200 x 900 x 40	27,0		6 330	243	R2
	K5183YK				9 130	351	R2
Sprchová vanička 1200 mm	**K518201**	1200 x 800 x 40	25,0		6 330	243	R2
	K5182YK				9 130	351	R2
Sprchová vanička 1200 mm	**K193601**	1200 x 700 x 40	22,0		6 330	243	R2
	K1936YK				9 130	351	R2
Sprchová vanička 1000 mm	**K518101**	1000 x 900 x 40	22,0		6 210	239	R2
	K5181YK				9 010	347	R2
Sprchová vanička 1000 mm	**K518001**	1000 x 800 x 40	18,0		6 210	239	R2
	K5180YK				9 010	347	R2
Sprchová vanička 1000 mm	**K193501**	1000 x 700 x 40	14,0		6 210	239	R2
	K1935YK				9 010	347	R2

Výrobce si vyhrazuje právo na změny sortimentu, cen a technické specifikace. Pro instalaci výrobku jsou rozhodující rozměry uvedené v technických výkresech.

Výrobky	Objednací číslo	Š x H x V mm	kg	Balení	Kč	EUR	
Sprchová vanička 900 mm	**K517801**	900 x 800 x 40	14,0		5 250	202	R2
	K5178YK				8 050	309	R2
Sprchová vanička 900 mm	**K517901**	900 x 750 x 40	15,0		4 950	190	R2
	K5179YK				7 750	298	R2
Sprchová vanička 900 mm	**K193401**	900 x 700 x 40	14,0		5 250	202	R2
	K1934YK				8 050	309	R2
Doporučené příslušenství							
Odpadová garnitura Tempoplex	**K7817AA**				2 550	98	R2
Nohy ke sprchové vaničce (při obezdění + obklad)	**K712667**				1 090	42	R2
MEPA-Set (lišty)	**K725567**				940	36	R2

Provedení
01 Bílá
YK Protiskluzová úprava

Provedení
AA Chrom

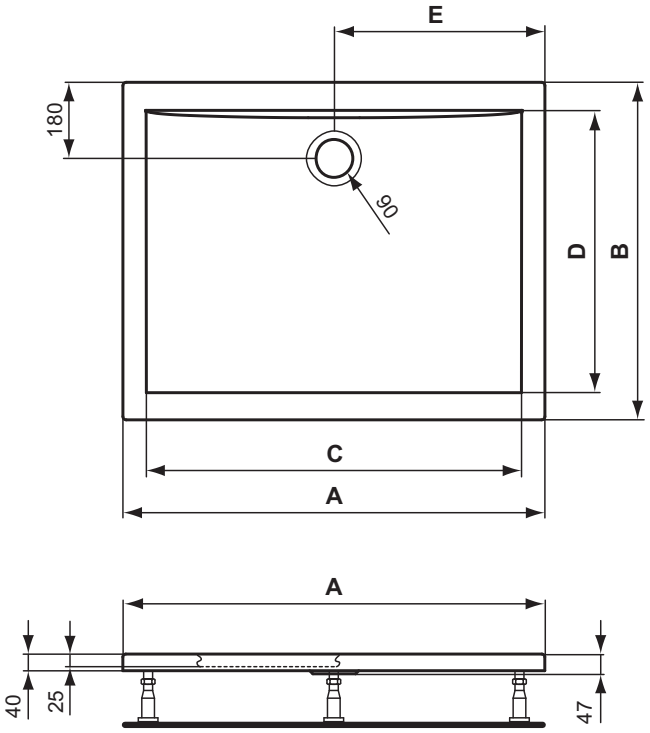

	A	B	C	D	E
K 2554 ..	1800	1000	1680	760	900
K 2553 ..	1700	1000	1585	770	850
K 2552 ..	1600	1000	1485	770	800
K 2551 ..	1400	1000	1285	770	700
K 5192 ..	1800	900	1690	760	900
K 5191 ..	1800	800	1684	660	900
K 5190 ..	1700	900	1590	760	850
K 5189 ..	1700	800	1586	660	850
K 1938 ..	1700	700	1590	560	850
K 5188 ..	1600	900	1490	760	800
K 5187 ..	1600	800	1486	660	800
K 5186 ..	1400	900	1290	760	700
K 5185 ..	1400	800	1286	660	700
K 1937 ..	1400	700	1290	560	700
K 5184 ..	1200	1000	1078	860	600
K 5183 ..	1200	900	1090	760	600
K 5182 ..	1200	800	1088	660	600
K 1936 ..	1200	700	1090	560	600
K 5181 ..	1000	900	878	760	500
K 5180 ..	1000	800	884	660	500
K 1935 ..	1000	700	890	560	500
K 5179 ..	900	750	774	610	450
K 5178 ..	900	800	774	660	450
K 1934 ..	900	700	790	560	450

Sprchové kouty

na straně 753

Sprchové kouty Connect se skleněnou výplní nadchnou svým vzhledem, funkčností a jednoduchou instalací jak vás nebo architekta, tak i vašeho instalatéra. Jsou elegantní a nadčasové, snadno se instalují, jednoduše udržují a čistí. K dispozici ve 2 variantách skleněné výplně (čiré a mat-stampato) a řadě tvarů i velikostí, které zajisté uspokojí vaše potřeby. Skleněná výplň ve variantě čiré sklo je opatřena povrchovou úpravou IdealClean omezující tvorbu vodního kamene a usnadňující následnou péči a čištění.

POZOR:
Udávané rozměry jsou rozměry sprchových koutů nebo dveří. Nejedná se o rozměry nik pro stavební připravenost.

Výrobce si vyhrazuje právo na změny sortimentu, cen a technické specifikace. Pro instalaci výrobku jsou rozhodující rozměry uvedené v technických výkresech.

Popis výrobku

Connect čtvrtkruhový sprchový kout se 2 posuvnými dveřmi.
Výška 190 cm. Radius 550 mm.
Provedení výplně: bezpečnostní sklo čiré–4 mm, dle EN14428.
Varianta s čirým sklem je dodávána s úpravou Ideal Clean (zamezuje usazování vodního kamene a usnadňuje čištění).
Profily a madla: Silver Bright (lesklý chrom).
Kuličková ložiska.
Zavírání magnetické.
Systém Click&Clean (usnadňuje čištění).
Nastavení: 25 mm.

Varianty výrobku

Connect čtvrtkruhový sprchový kout se 2 posuvnými dveřmi.
Provedení výplně: bezpečnostní sklo matné (stampato)–4 mm dle EN14428. Tato varianta není dodávána s úpravou Ideal Clean.

Doporučené příslušenství

Connect kompenzační profil 25 mm

CC 25mm 4mm

Uvedené ceny jsou DPC bez DPH

Výrobky	Objednací číslo	Š x H x V mm	kg	Balení	Kč	EUR	
Sprchový kout čtvrtkruh 90 x 90 cm - čiré sklo	**T9818EO**	900 x 900 x 1900			16 860	648	R1
Sprchový kout čtvrtkruh 80 x 80 cm - čiré sklo	**T9817EO**	800 x 800 x 1900			16 100	619	R1
Varianty výrobku							
Sprchový kout čtvrtkruh 90 x 90 cm - matné sklo	**T9824EO**	900 x 900 x 1900			16 860	648	R1
Sprchový kout čtvrtkruh 80 x 80 cm - matné sklo	**T9823EO**	800 x 800 x 1900			16 100	619	R1
Doporučené příslušenství							
Kompenzační profil 25 mm	**T001295EO**				640	25	R1

Provedení

EO Silver Bright (lesklá stříbrná)

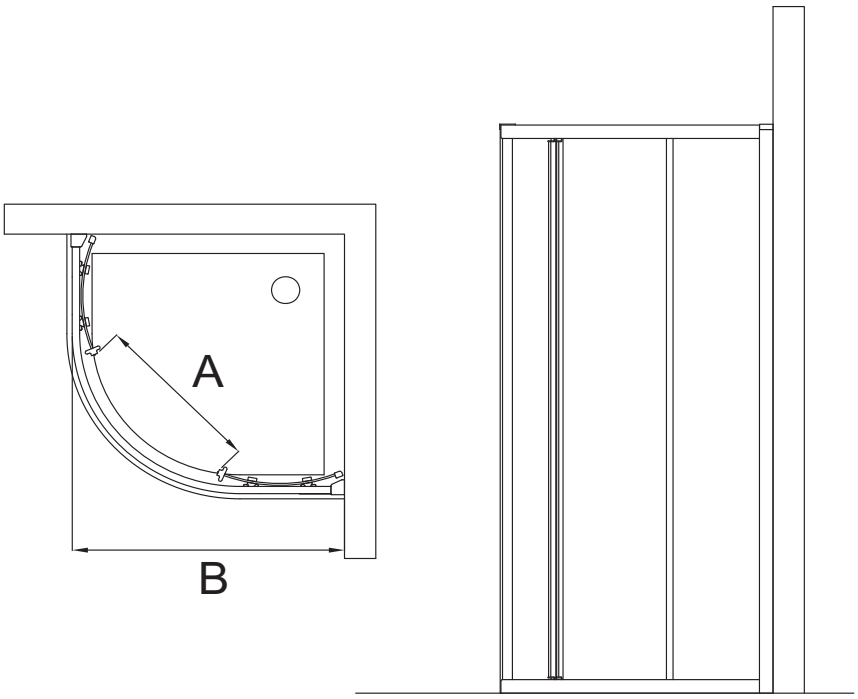

Rozměr (cm)	A - vstup (mm)	B - šíře (mm)
80x80	400	770-795
90x90	550	870-895

CC 50mm 4mm

Popis výrobku

Connect čtvercový | obdélníkový sprchový kout s posuvnými dveřmi.
Výška 190 cm.
Provedení výplně: bezpečnostní sklo čiré a matné (stampato)–4 mm dle EN14428. Varianta s čirým sklem je dodávána s úpravou Ideal Clean (zamezuje usazování vodního kamene a usnadňuje čištění).
Profily a madla: Silver Bright (lesklý chrom).
Kuličková ložiska.
Zavírání magnetické.
Systém Click&Clean (usnadňuje čištění).
Dveře jsou reversibilní (lze instalovat jako pravé i levé).
Nastavení: 50 mm.

Varianty výrobku

Connect čtvercový | obdélníkový sprchový kout s posuvnými dveřmi.
Provedení výplně: bezpečnostní sklo matné (stampato)–4 mm dle EN14428. Tato varianta není dodávána s úpravou Ideal Clean.

UPOZORNĚNÍ:
Jedná se o samostatné dveře–pro sestavení koutu je nutné objednat 2 ks.

Doporučené příslušenství

Connect kompenzační profil 25 mm.

Uvedené ceny jsou DPC bez DPH

Výrobky	Objednací číslo	Š x H x V mm	kg	Balení	Kč	EUR	
Sprchový kout čtverec | obdélník 100 cm - čiré sklo	**T9808EO**	1000 x 1000 x 1900			8 690	334	R1
Sprchový kout čtverec | obdélník 90 cm - čiré sklo	**T9806EO**	900 x 900 x 1900			8 020	308	R1
Sprchový kout čtverec | obdélník 80 cm - čiré sklo	**T9804EO**	800 x 800 x 1900			7 760	298	R1
Varianty výrobku							
Sprchový kout čtverec | obdélník 100 cm - matné sklo	**T9816EO**	1000 x 1000 x 1900			8 690	334	R1
Sprchový kout čtverec | obdélník 90 cm - matné sklo	**T9814EO**	900 x 900 x 1900			7 690	295	R1
Sprchový kout čtverec | obdélník 80 cm - matné sklo	**T9812EO**	800 x 800 x 1900			7 450	286	R1
Doporučené příslušenství							
Kompenzační profil 25 mm	**T001295EO**				640	25	R1

Provedení

EO Silver Bright (lesklá stříbrná)

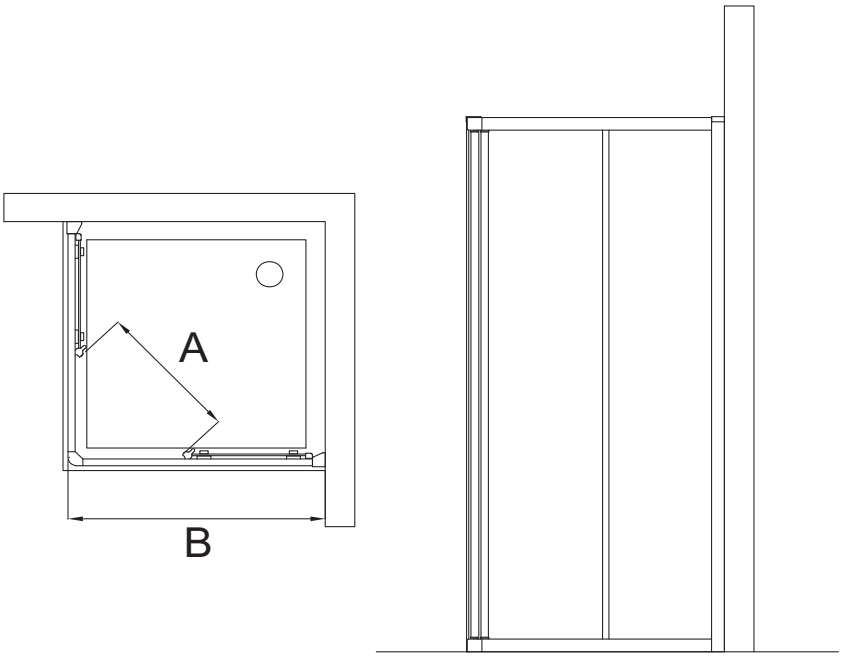

Rozměr (cm)	A - vstup (mm)	B - šíře (mm)
80 cm	435	770 - 820
90 cm	505	870 - 920
100 cm	575	970 - 1020

Ceník 2019 - Ideal Standard s.r.o., Zemská 623, 415 74 Teplice - Tel.: +420 417 592 111 - www.idealstandard.cz
Výrobce si vyhrazuje právo na změny sortimentu, cen a technické specifikace. Pro instalaci výrobku jsou rozhodující rozměry uvedené v technických výkresech.

Popis výrobku

Connect pivotové dveře – do niky nebo pro kombinaci s pevnou stěnou pro vytvoření sprchového koutu.
Výška 190 cm.
Provedení výplně: bezpečnostní sklo čiré – 4 mm dle EN14428.
Varianta s čirým sklem je dodávána s úpravou Ideal Clean (zamezuje usazování vodního kamene a usnadňuje čištění).
Profily a madla: Silver Bright (lesklý chrom).
Zavírání magnetické.
Dveře jsou reversibilní (lze instalovat jako pravé i levé).
Nastavení: 50 mm.

Varianty výrobku

Connect pivotové dveře – do niky nebo pro kombinaci s pevnou stěnou pro vytvoření sprchového koutu.
Provedení výplně: bezpečnostní sklo matné (stampato) – 4 mm dle EN14428. Tato varianta není dodávána s úpravou Ideal Clean.

Doporučené příslušenství

Connect pevná stěna. Výška 190 cm. Provedení výplně: čiré nebo mat (stampato) sklo – 4 mm. Povrchová úprava čirého skla: IdealClean (zamezuje usazování vodního kamene a usnadňuje čištění). Profil: Silver Bright (lesklá stříbrná). Kompenzační profil je součástí balení.

Connect kompenzační profil 25 mm

Uvedené ceny jsou DPC bez DPH

Výrobky	Objednací číslo	Š x H x V mm	kg	Balení	Kč	EUR	
Pivotové dveře 100 cm - čiré sklo	**T9837EO**	1000 x 1900			11 710	450	R1
Pivotové dveře 90 cm - čiré sklo	**T9835EO**	900 x 1900			11 220	431	R1
Pivotové dveře 80 cm - čiré sklo	**T9833EO**	800 x 1900			10 950	421	R1
Varianty výrobku							
Pivotové dveře 100 cm - matné sklo	**T9846EO**	1000 x 1900			11 710	450	R1
Pivotové dveře 90 cm - matné sklo	**T9844EO**	900 x 1900			11 220	431	R1
Pivotové dveře 80 cm - matné sklo	**T9842EO**	800 x 1900			10 950	421	R1
Doporučené příslušenství							
Pevná boční stěna 100 cm - čiré sklo	**T9914EO**	1000 x 1900			8 280	318	R1
Pevná boční stěna 90 cm - čiré sklo	**T9912EO**	900 x 1900			8 550	329	R1
Pevná boční stěna 80 cm - čiré sklo	**T9910EO**	800 x 1900			7 760	298	R1
Pevná boční stěna 70 cm - čiré sklo	**T9908EO**	700 x 1900			7 230	278	R1
Pevná boční stěna 100 cm - matné sklo	**T9922EO**	1000 x 1900			8 280	318	R1
Pevná boční stěna 90 cm - matné sklo	**T9920EO**	900 x 1900			8 550	329	R1
Pevná boční stěna 80 cm - matné sklo	**T9918EO**	800 x 1900			7 760	298	R1
Pevná boční stěna 70 cm - matné sklo	**T9916EO**	700 x 1900			7 230	278	R1
Kompenzační profil 25 mm	**T001295EO**				640	25	R1

Provedení

EO Silver Bright (lesklá stříbrná)

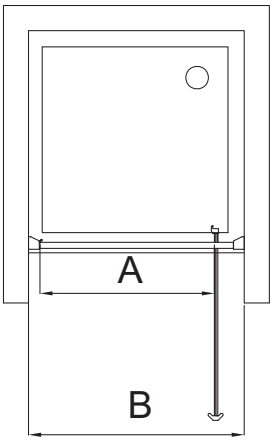

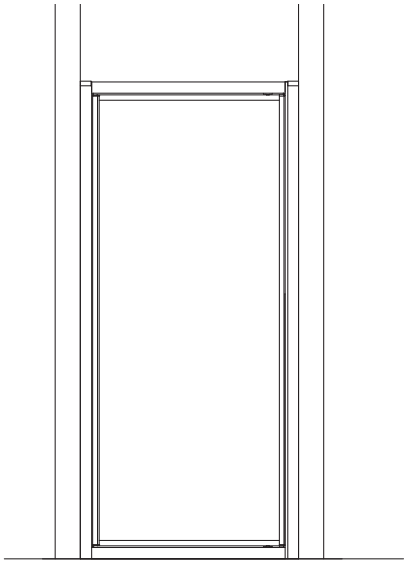

Rozměr (cm)	A - vstup (mm)	B - šíře (mm)
80 cm	520	775 - 825
90 cm	560	875 - 925
100 cm	560	975 - 1025

Výrobce si vyhrazuje právo na změny sortimentu, cen a technické specifikace. Pro instalaci výrobku jsou rozhodující rozměry uvedené v technických výkresech.

Popis výrobku

Connect skládací dveře – do niky nebo nebo pro kombinaci s pevnou stěnou pro vytvoření sprchového koutu.
Výška 190 cm.
Provedení výplně: bezpečnostní sklo čiré – 4 mm dle EN14428.
Varianta s čirým sklem je dodávána s úpravou Ideal Clean (zamezuje usazování vodního kamene a usnadňuje čištění).
Profily a madla: Silver Bright (lesklý chrom).
Zavírání magnetické.
Dveře jsou reversibilní (lze instalovat jako pravé i levé).
Nastavení: 50 mm.

Varianty výrobku

Connect skládací dveře – do niky nebo nebo pro kombinaci s pevnou stěnou pro vytvoření sprchového koutu.
Provedení výplně: bezpečnostní sklo matné (stampato) – 4 mm dle EN14428. Tato varianta není dodávána s úpravou Ideal Clean.

Doporučené příslušenství

Connect pevná stěna. Výška 190 cm. Provedení výplně: čiré nebo mat (stampato) sklo – 4 mm. Povrchová úprava čirého skla: IdealClean (zamezuje usazování vodního kamene a usnadňuje čištění). Profil: Silver Bright (lesklá stříbrná). Kompenzační profil je součástí balení.

Connect kompenzační profil 25 mm

Uvedené ceny jsou DPC bez DPH

Výrobky	Objednací číslo	Š x H x V mm	kg	Balení	Kč	EUR	
Skládací dveře 100 cm - čiré sklo	**T9855EO**	1000 x 1900			14 980	576	R1
Skládací dveře 90 cm - čiré sklo	**T9853EO**	900 x 1900			14 230	547	R1
Skládací dveře 80 cm - čiré sklo	**T9851EO**	800 x 1900			13 220	508	R1
Skládací dveře 70 cm - čiré sklo	**T9849EO**	700 x 1900			11 590	446	R1
Varianty výrobku							
Skládací dveře 100 cm - matné sklo	**T9864EO**	1000 x 1900			14 980	576	R1
Skládací dveře 90 cm - matné sklo	**T9862EO**	900 x 1900			14 230	547	R1
Skládací dveře 80 cm - matné sklo	**T9860EO**	800 x 1900			13 220	508	R1
Skládací dveře 70 cm - matné sklo	**T9858EO**	700 x 1900			11 590	446	R1
Doporučené příslušenství							
Pevná boční stěna 100 cm - čiré sklo	**T9914EO**	1000 x 1900			8 280	318	R1
Pevná boční stěna 90 cm - čiré sklo	**T9912EO**	900 x 1900			8 550	329	R1
Pevná boční stěna 80 cm - čiré sklo	**T9910EO**	800 x 1900			7 760	298	R1
Pevná boční stěna 70 cm - čiré sklo	**T9908EO**	700 x 1900			7 230	278	R1
Pevná boční stěna 100 cm - matné sklo	**T9922EO**	1000 x 1900			8 280	318	R1
Pevná boční stěna 90 cm - matné sklo	**T9920EO**	900 x 1900			8 550	329	R1
Pevná boční stěna 80 cm - matné sklo	**T9918EO**	800 x 1900			7 760	298	R1
Pevná boční stěna 70 cm - matné sklo	**T9916EO**	700 x 1900			7 230	278	R1
Kompenzační profil 25 mm	**T001295EO**				640	25	R1

Provedení

EO Silver Bright (lesklá stříbrná)

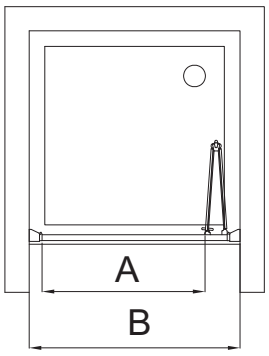

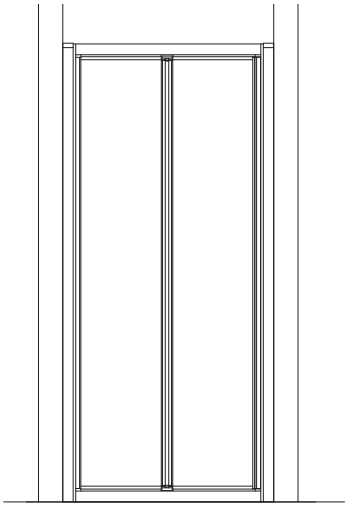

Rozměr (cm)	A - vstup (mm)	B - šíře (mm)
70	450	675 - 725
80	550	775 - 825
90	650	875 - 925
100	750	975 - 1025

Výrobce si vyhrazuje právo na změny sortimentu, cen a technické specifikace. Pro instalaci výrobku jsou rozhodující rozměry uvedené v technických výkresech.

50mm 4mm IC

Popis výrobku

Connect posuvné dveře (2-dílné)–do niky nebo pro kombinaci s pevnou stěnou pro vytvoření sprchového koutu.
Výška 190 cm.
Provedení výplně: bezpečnostní sklo čiré–4 mm dle EN14428.
Varianta s čirým sklem je dodávána s úpravou Ideal Clean (zamezuje usazování vodního kamene a usnadňuje čištění).
Kuličková ložiska.
Profily a madla: Silver Bright (lesklý chrom).
Zavírání magnetické.
Systém Click&Clean (usnadňuje čištění).
Dveře jsou reversibilní (lze instalovat jako pravé i levé).
Nastavení: 50 mm.

Varianty výrobku

Connect posuvné dveře (2-dílné)–do niky nebo pro kombinaci s pevnou stěnou pro vytvoření sprchového koutu.
Provedení výplně: bezpečnostní sklo matné (stampato)–4 mm dle EN14428. Tato varianta není dodávána s úpravou Ideal Clean.

Doporučené příslušenství

Connect pevná stěna. Výška 190 cm. Provedení výplně: čiré nebo mat (stampato) sklo–4 mm. Povrchová úprava čirého skla: IdealClean (zamezuje usazování vodního kamene a usnadňuje čištění). Profil: Silver Bright (lesklá stříbrná). Kompenzační profil je součástí balení.

Connect kompenzační profil 25 mm

Uvedené ceny jsou DPC bez DPH

Výrobky	Objednací číslo	Š x H x V mm	kg	Balení	Kč	EUR	
Posuvné dveře (2-dílné) 140 cm - čiré sklo	**T9888EO**	1400 x 1900			15 990	615	R1
Posuvné dveře (2-dílné) 120 cm - čiré sklo	**T9884EO**	1200 x 1900			14 720	566	R1
Posuvné dveře (2-dílné) 100 cm - čiré sklo	**T9880EO**	1000 x 1900			11 460	441	R1
Varianty výrobku							
Posuvné dveře (2-dílné) 140 cm - matné sklo	**T9902EO**	1400 x 1900			15 990	615	R1
Posuvné dveře (2-dílné) 120 cm - matné sklo	**T9898EO**	1200 x 1900			14 720	566	R1
Posuvné dveře (2-dílné) 100 cm - matné sklo	**T9894EO**	1000 x 1900			11 460	441	R1
Doporučené příslušenství							
Kompenzační profil 25 mm	**T001295EO**				640	25	R1

Provedení

EO Silver Bright (lesklá stříbrná)

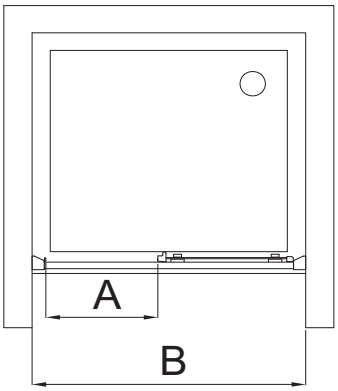

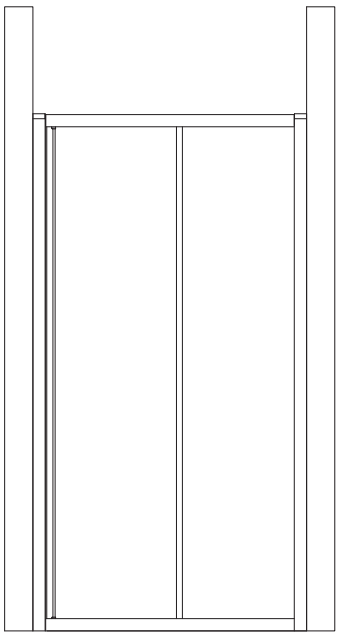

Rozměr (cm)	A - vstup (mm)	B - šíře (mm)
100	400	975 - 1025
120	500	1175 - 1225
140	600	1375 - 1425

Popis výrobku

Connect posuvné dveře (3-dílné)–do niky nebo pro kombinaci s pevnou stěnou pro vytvoření sprchového koutu.
Výška 190 cm.
Provedení výplně: bezpečnostní sklo čiré–4 mm dle EN14428.
Varianta s čirým sklem je dodávána s úpravou Ideal Clean (zamezuje usazování vodního kamene a usnadňuje čištění).
Kuličková ložiska.
Profily a madla: Silver Bright (lesklý chrom).
Zavírání magnetické.
Dveře jsou reversibilní (lze instalovat jako pravé i levé).
Nastavení: 50 mm.

Varianty výrobku

Connect posuvné dveře (3-dílné)–do niky nebo pro kombinaci s pevnou stěnou pro vytvoření sprchového koutu.
Provedení výplně: bezpečnostní sklo matné (stampato)–4 mm dle EN14428. Tato varianta není dodávána s úpravou Ideal Clean.

Doporučené příslušenství

Connect pevná stěna. Výška 190 cm. Provedení výplně: čiré nebo mat (stampato) sklo–4 mm. Povrchová úprava čirého skla: IdealClean (zamezuje usazování vodního kamene a usnadňuje čištění). Profil: Silver Bright (lesklá stříbrná). Kompenzační profil je součástí balení.

Connect kompenzační profil 25 mm

Uvedené ceny jsou DPC bez DPH

Výrobky	Objednací číslo	Š x H x V mm	kg	Balení	Kč	EUR	
Posuvné dveře (3-dílné) 100 cm - čiré sklo	**T9871EO**	1000 x 1900			13 330	513	R1
Posuvné dveře (3-dílné) 90 cm - čiré sklo	**T9869EO**	900 x 1900			11 840	455	R1
Posuvné dveře (3-dílné) 80 cm - čiré sklo	**T9867EO**	800 x 1900			11 220	431	R1
Varianty výrobku							
Posuvné dveře (3-dílné) 100 cm - matné sklo	**T9878EO**	1000 x 1900			13 330	513	R1
Posuvné dveře (3-dílné) 90 cm - matné sklo	**T9876EO**	900 x 1900			11 840	455	R1
Posuvné dveře (3-dílné) 80 cm - matné sklo	**T9874EO**	800 x 1900			11 220	431	R1
Doporučené příslušenství							
Pevná boční stěna 100 cm - čiré sklo	**T9914EO**	1000 x 1900			8 280	318	R1
Pevná boční stěna 90 cm - čiré sklo	**T9912EO**	900 x 1900			8 550	329	R1
Pevná boční stěna 80 cm - čiré sklo	**T9910EO**	800 x 1900			7 760	298	R1
Pevná boční stěna 70 cm - čiré sklo	**T9908EO**	700 x 1900			7 230	278	R1
Pevná boční stěna 100 cm - matné sklo	**T9922EO**	1000 x 1900			8 280	318	R1
Pevná boční stěna 90 cm - matné sklo	**T9920EO**	900 x 1900			8 550	329	R1
Pevná boční stěna 80 cm - matné sklo	**T9918EO**	800 x 1900			7 760	298	R1
Pevná boční stěna 70 cm - matné sklo	**T9916EO**	700 x 1900			7 230	278	R1
Kompenzační profil 25 mm	**T001295EO**				640	25	R1

Provedení

EO Silver Bright (lesklá stříbrná)

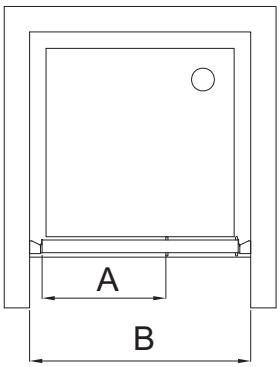

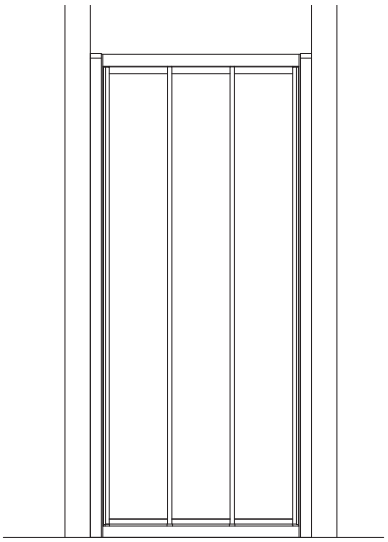

Rozměr (cm)	A - vstup (mm)	B - šíře (mm)
80	420	775 - 825
90	485	875 - 925
100	550	975 - 1025

Výrobce si vyhrazuje právo na změny sortimentu, cen a technické specifikace. Pro instalaci výrobku jsou rozhodující rozměry uvedené v technických výkresech.

Popis výrobku

Connect pevná stěna.
Výška 190 cm.
Provedení výplně: bezpečnostní sklo čiré – 4 mm dle EN14428.
Varianta s čirým sklem je dodávána s úpravou Ideal Clean (zamezuje usazování vodního kamene a usnadňuje čištění).
Profil: Silver Bright (lesklá stříbrná).
Kompenzační profil je součástí balení.
Nastavení: 50 mm.

Varianty výrobku

Connect pevná stěna.
Provedení výplně: bezpečnostní sklo matné (stampato) – 4 mm dle EN14428. Tato varianta není dodávána s úpravou Ideal Clean.

50mm 4mm IC

Uvedené ceny jsou DPC bez DPH

Výrobky	Objednací číslo	Š x H x V mm	kg	Balení	Kč	EUR	
Pevná boční stěna 100 cm - čiré sklo	**T9914EO**	1000 x 1900			8 280	318	R1
Pevná boční stěna 90 cm - čiré sklo	**T9912EO**	900 x 1900			8 550	329	R1
Pevná boční stěna 80 cm - čiré sklo	**T9910EO**	800 x 1900			7 760	298	R1
Pevná boční stěna 70 cm - čiré sklo	**T9908EO**	700 x 1900			7 230	278	R1
Varianty výrobku							
Pevná boční stěna 100 cm - matné sklo	**T9922EO**	1000 x 1900			8 280	318	R1
Pevná boční stěna 90 cm - matné sklo	**T9920EO**	900 x 1900			8 550	329	R1
Pevná boční stěna 80 cm - matné sklo	**T9918EO**	800 x 1900			7 760	298	R1
Pevná boční stěna 70 cm - matné sklo	**T9916EO**	700 x 1900			7 230	278	R1

Provedení

EO Silver Bright (lesklá stříbrná)

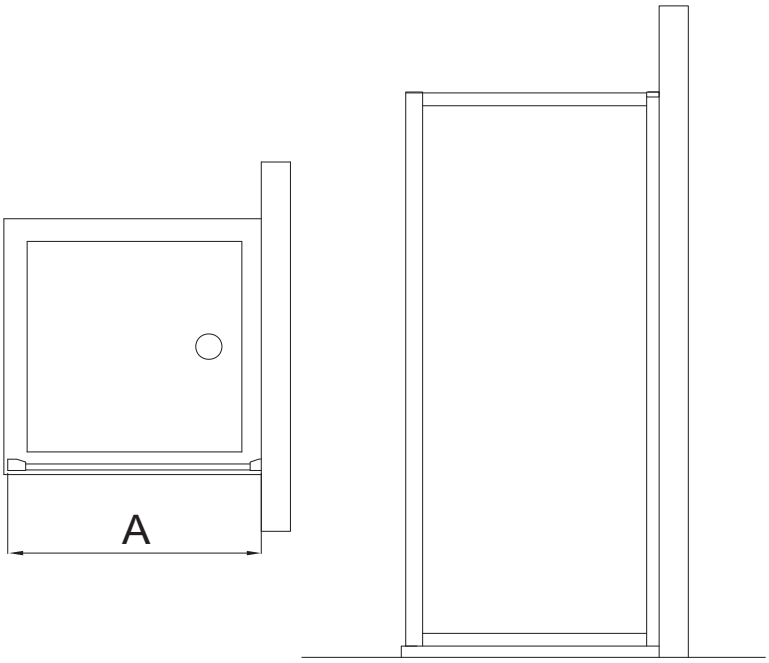

Rozměr (cm)	A - šíře (mm)
70	670 - 720
80	770 - 820
90	870 - 920
100	970 - 1020

Sprchové kouty
na straně 761

Wetroom
na straně 767

Program Synergy zahrnuje klasické sprchové kouty nejrůznějšího provedení a tvarů, ale také speciální řadu Synergy Wetroom, což jsou sprchové stěny, které lze použít pro instalaci přímo na podlahu nebo v kombinaci se sprchovou vaničkou. Sprchové kouty Synergy nabízejí díky svému sofistikovanému designu příjemný vzhled, který lze snadno uplatnit prakticky v jakékoliv koupelně, ale také komfort spojený s vysokou praktičností. Ke klíčovým vlastnostem sprchových koutů Synergy patří masivní bezpečnostní sklo o síle 8mm, které je navíc opatřeno speciální povrchovou úpravou Ideal Clean, která minimalizuje ukládání vodního kamene a umožňuje snadnou údržbu a čištění. Každý detail polorámové konstrukce je pečlivě promyšlený a kvalitně zpracovaný. Tak například dojezdy dveřních panelů (s funkcí Click and Clean) lze snadno uvolnit a vyčistit. Pojezdová kolečka zaručují plynulý a hlavně snadný pohyb dveří bez rušivých elementů. Pohledové zakončení skla u dveří a rám je opatřen speciální povrchovou úpravou Silver Bright (leskle stříbrná), která dává sprchovému koutu velmi moderní vzhled. Velká pozornost byla také věnována vodotěsnosti, a proto musely všechny typy sprchových koutů projít velmi náročnými zkouškami. K důležitým technickým vlastnostem také patří horizontální nastavení profilu, tak aby bylo možné při montáži přizpůsobit sprchové kouty nerovným stěnám.

POZOR:
Udávané rozměry jsou rozměry sprchových koutů nebo dveří. Nejedná se o rozměry nik pro stavební připravenost.

Výrobce si vyhrazuje právo na změny sortimentu, cen a technické specifikace. Pro instalaci výrobku jsou rozhodující rozměry uvedené v technických výkresech.

Popis výrobku

Synergy čtvrtkruhový sprchový kout s posuvnými dveřmi, výška 190 cm, rádius 550 mm. Provedení výplně: čiré bezpečnostní sklo (8mm) dle EN14428 s povrchovou úpravou Ideal Clean (zamezuje usazování vodního kamene a usnadňuje čištění). Rám, profily a madla v provedení Silver bright (leskle stříbrná). Posuvné dveře s plynulým chodem dveří, funkce „Click & Clean" (dolní pojezdy lze jednoduše uvolnit – pro důkladné a snadné vyčištění) a nový posun dveří pro snadné otevírání a zavírání.
Kouty lze kombinovat se všemi čtvrtkruhovými sprchovými vaničkami 100x100, 90x90 a 80x80 cm, radius 550 mm.
Nastavení: 25 mm.

Doporučené příslušenství

Synergy kompenzační profil (LV946EO)

CC 25mm 8mm

Uvedené ceny jsou DPC bez DPH

Výrobky	Objednací číslo	Š x H x V mm	kg	Balení	Kč	EUR	
Sprchový kout čtvrtkruhový 100x100	**L6386EO**	1000 x 1000 x 1900			19 060	733	R2
Sprchový kout čtvrtkruhový 90x90	**L6383EO**	900 x 900 x 1900			16 170	622	R2
Sprchový kout čtvrtkruhový 80x80	**L6380EO**	800 x 800 x 1900			14 610	562	R2
Doporučené příslušenství							
Kompenzační profil 25 mm	**LV946EO**				710	27	R2

Provedení

EO Silver Bright (lesklá stříbrná)

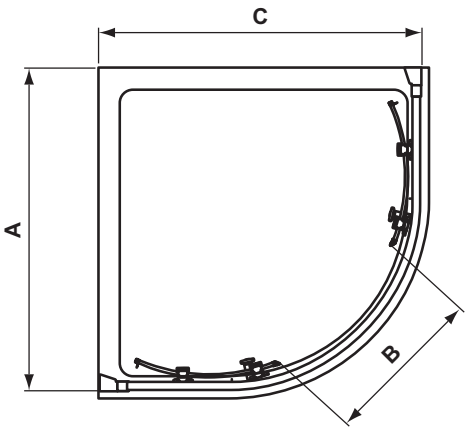

	A	B	C
L 6386 ..	970-995	535	970-995
L 6383 ..	870-895	535	870-895
L 6380 ..	770-795	415	770-795

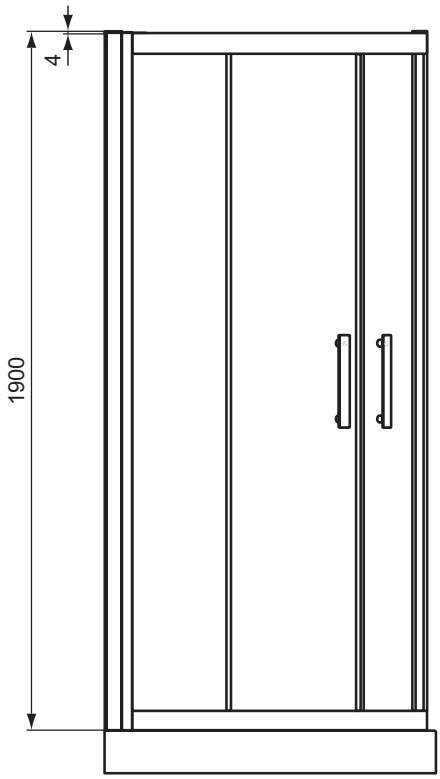

Popis výrobku

Synergy čtvercový sprchový kout s posuvnými dveřmi, výška 190 cm, rádius 550 mm. Provedení výplně: čiré bezpečnostní sklo (8mm) dle EN14428 s povrchovou úpravou Ideal Clean (zamezuje usazování vodního kamene a usnadňuje čištění). Rám, profily a madla v provedení Silver bright (leskle stříbrná). Posuvné dveře s plynulým chodem dveří, funkce „Click & Clean" (dolní pojezdy lze jednoduše uvolnit – pro důkladné a snadné vyčištění) a nový posun dveří pro snadné otevírání a zavírání.
Kouty lze kombinovat se všemi čtvercovými sprchovými vaničkami 100x100, 90x90 a 80x80 cm.
Nastavení: 50 mm.

Doporučené příslušenství

Synergy kompenzační profil (LV946EO)

CC 50mm 8mm

Uvedené ceny jsou DPC bez DPH

Výrobky	Objednací číslo	Š x H x V mm	kg	Balení	Kč	EUR	
Sprchový kout čtvercový 100x100	**L6377EO**	1000 x 1000 x 1900			17 820	685	R2
Sprchový kout čtvercový 90x90	**L6374EO**	900 x 900 x 1900			15 340	590	R2
Sprchový kout čtvercový 80x80	**L6371EO**	800 x 800 x 1900			13 690	526	R2
Doporučené příslušenství							
Kompenzační profil 25 mm	**LV946EO**				710	27	R2

Provedení

EO Silver Bright (lesklá stříbrná)

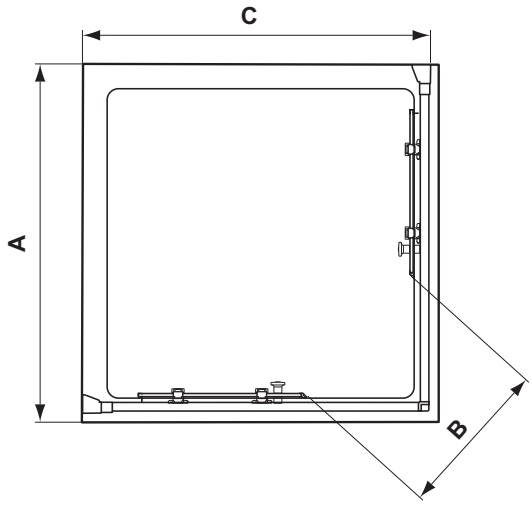

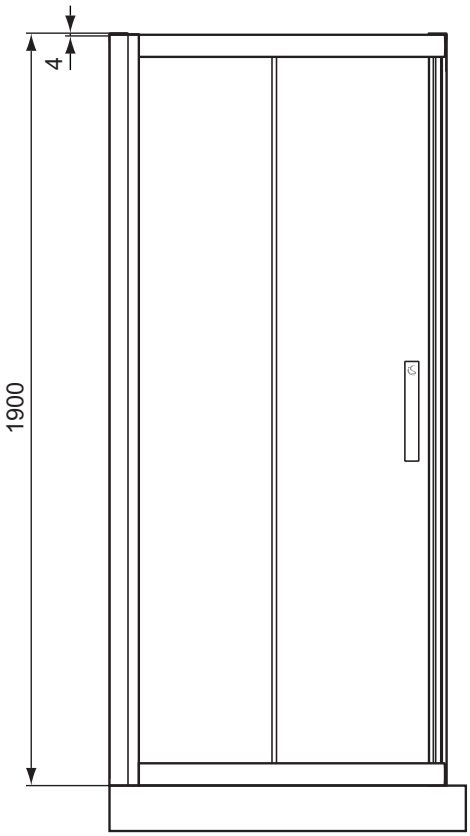

	A	B	C
L 6377 ..	970-1020	455	970-1020
L 6374 ..	870-920	455	870-920
L 6371 ..	770-820	397	770-820

Výrobce si vyhrazuje právo na změny sortimentu, cen a technické specifikace. Pro instalaci výrobku jsou rozhodující rozměry uvedené v technických výkresech.

Popis výrobku

Synergy pivotové dveře 120 cm, výška 190 cm, použitelné pro pravou i levou instalaci. Provedení výplně: čiré bezpečnostní sklo (8mm) dle EN14428 s povrchovou úpravou Ideal Clean (zamezuje usazování vodního kamene a usnadňuje čištění). Rám, profily a madla v provedení Silver bright (leskle stříbrná). Otevírání dveří směrem ven minimálně 90° bez aretace otevřené polohy. Nový kuličkový aretační mechanismus zajišťuje hladké otevírání dveří a aretaci v zavřené poloze. Horizontálně nastavitelný profil umožňuje dorovnání nerovných stěn.
Lze instalovat samostatně do niky nebo pro vytvoření obdélníkového sprchového koutu kombinujte s pevnou boční stěnou Synergy.
Nastavení: 25 mm.

Doporučené příslušenství

Synergy pevná boční stěna z čirého bezpečnostníha skla (8mm) dle EN14428 pro vytvoření obdélníkového sprchového koutu 120 cm x 100 | 90 | 80 | 70 cm.
Nastavení: 25 mm.

Synergy kompenzační profil (LV946EO)

Uvedené ceny jsou DPC bez DPH

Výrobky	Objednací číslo	Š x H x V mm	kg	Balení	Kč	EUR	
Pivotové dveře 120 cm	**L6364EO**	1200 x 1900			14 820	570	R2
Doporučené příslušenství							
Pevná boční stěna 100 cm	**L6402EO**	1000 x 1900			8 000	307	R2
Pevná boční stěna 90 cm	**L6401EO**	900 x 1900			7 540	290	R2
Pevná boční stěna 80 cm	**L6400EO**	800 x 1900			7 070	272	R2
Pevná boční stěna 70 cm	**L6398EO**	700 x 1900			6 580	253	R2
Kompenzační profil 25 mm	**LV946EO**				710	27	R2

Provedení

EO Silver Bright (lesklá stříbrná)

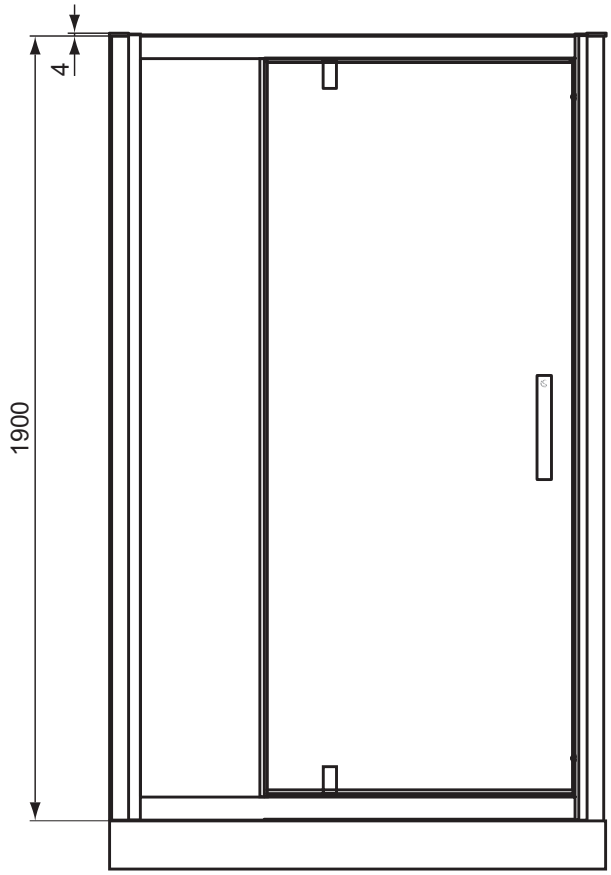

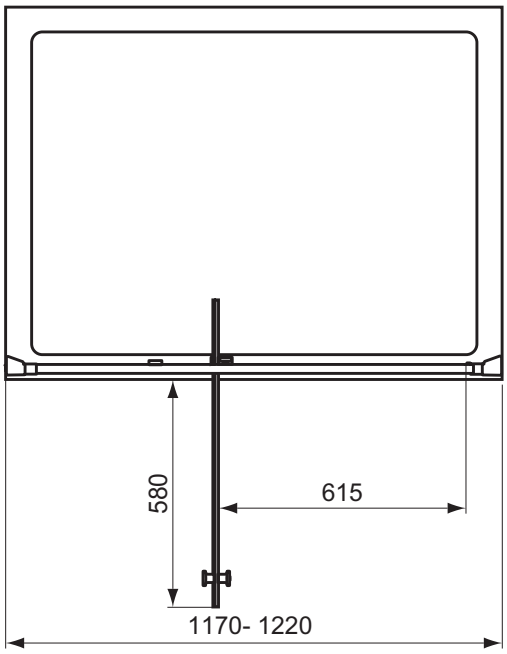

Popis výrobku

Synergy pivotové dveře 100 | 90 | 80 cm, výška 190 cm, použitelné pro pravou i levou instalaci. Provedení výplně: čiré bezpečnostní sklo (8mm) dle EN14428 s povrchovou úpravou Ideal Clean (zamezuje usazování vodního kamene a usnadňuje čištění). Rám, profily a madla v provedení Silver bright (leskle stříbrná). Otevírání dveří směrem ven minimálně 90° bez aretace otevřené polohy. Nový kuličkový aretační mechanismus zajišťuje hladké otevírání dveří a aretaci v zavřené poloze. Horizontálně nastavitelný profil umožňuje dorovnání nerovných stěn.
Lze instalovat samostatně do niky nebo pro vytvoření obdélníkového sprchového koutu kombinujte s pevnou boční stěnou Synergy.
Nastavení: 25 mm.

Doporučené příslušenství

Synergy pevná boční stěna z čirého bezpečnostního skla (8mm) dle EN14428 pro vytvoření obdélníkového sprchového koutu 100 | 90 | 80cm x 100 | 90 | 80 | 70 cm.
Nastavení: 25 mm.

Synergy kompenzační profil (LV946EO)

25mm 8mm IC

Uvedené ceny jsou DPC bez DPH

Výrobky	Objednací číslo	Š x H x V mm	kg	Balení	Kč	EUR	
Pivotové dveře 100 cm	**L6363EO**	1000 x 1900			12 030	462	R2
Pivotové dveře 90 cm	**L6362EO**	900 x 1900			11 520	443	R2
Pivotové dveře 80 cm	**L6361EO**	800 x 1900			10 570	406	R2
Doporučené příslušenství							
Pevná boční stěna 100 cm	**L6402EO**	1000 x 1900			8 000	307	R2
Pevná boční stěna 90 cm	**L6401EO**	900 x 1900			7 540	290	R2
Pevná boční stěna 80 cm	**L6400EO**	800 x 1900			7 070	272	R2
Pevná boční stěna 70 cm	**L6398EO**	700 x 1900			6 580	253	R2
Kompenzační profil 25 mm	**LV946EO**				710	27	R2

Provedení

EO Silver Bright (lesklá stříbrná)

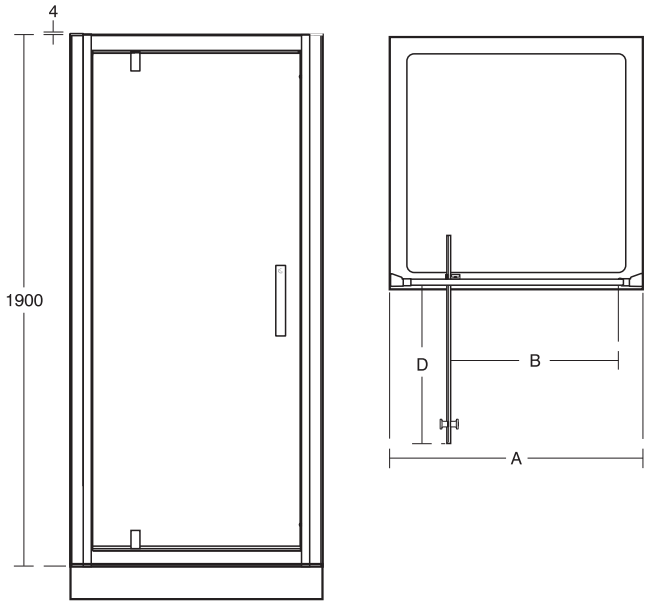

Pivotové dveře	Rozměr A šířka (mm)	Rozměr B vstupní otvor (mm)	Rozměr D dosah (mm)
80 cm	770 - 820	535	500
90 cm	870 - 920	615	580
100 cm	970 - 1020	695	660

Ceník 2019 - Ideal Standard s.r.o., Zemská 623, 415 74 Teplice - Tel.: +420 417 592 111 - www.idealstandard.cz
Výrobce si vyhrazuje právo na změny sortimentu, cen a technické specifikace. Pro instalaci výrobku jsou rozhodující rozměry uvedené v technických výkresech.

Popis výrobku

Synergy skládací dveře 100 | 90 | 80 | 70 cm, výška 190 cm, použitelné pro pravou i levou instalaci. Provedení výplně: čiré bezpečnostní sklo (8mm) dle EN14428 s povrchovou úpravou Ideal Clean (zamezuje usazování vodního kamene a usnadňuje čištění). Rám, profily a madla v provedení Silver bright (leskle stříbrná). Nový kuličkový aretační mechanismus zajišťuje hladké otevírání dveří. Horizontálně nastavitelný profil umožňuje dorovnání nerovných stěn. Lze instalovat samostatně do niky nebo pro vytvoření obdélníkového sprchového koutu kombinujte s pevnou boční stěnou Synergy. Nastavení: 25 mm.

Doporučené příslušenství

Synergy pevná boční stěna z čirého bezpečnostního skla (8mm) dle EN14428 pro vytvoření obdélníkového sprchového koutu 100 | 90 | 80 | 70 cm x 100 | 90 | 80 | 70 cm.
Nastavení: 25 mm.

Synergy kompenzační profil (LV946EO)

25mm 8mm IC

Uvedené ceny jsou DPC bez DPH

Výrobky	Objednací číslo	Š x H x V mm	kg	Balení	Kč	EUR	
Skládací dveře 100 cm	**L6370EO**	1000 x 1900			14 500	557	R2
Skládací dveře 90 cm	**L6369EO**	900 x 1900			13 480	518	R2
Skládací dveře 80 cm	**L6368EO**	800 x 1900			12 540	482	R2
Skládací dveře 70 cm	**L6367EO**	700 x 1900			11 620	447	R2
Doporučené příslušenství							
Pevná boční stěna 100 cm	**L6402EO**	1000 x 1900			8 000	307	R2
Pevná boční stěna 90 cm	**L6401EO**	900 x 1900			7 540	290	R2
Pevná boční stěna 80 cm	**L6400EO**	800 x 1900			7 070	272	R2
Pevná boční stěna 70 cm	**L6398EO**	700 x 1900			6 580	253	R2
Kompenzační profil 25 mm	**LV946EO**				710	27	R2

Provedení

EO Silver Bright (lesklá stříbrná)

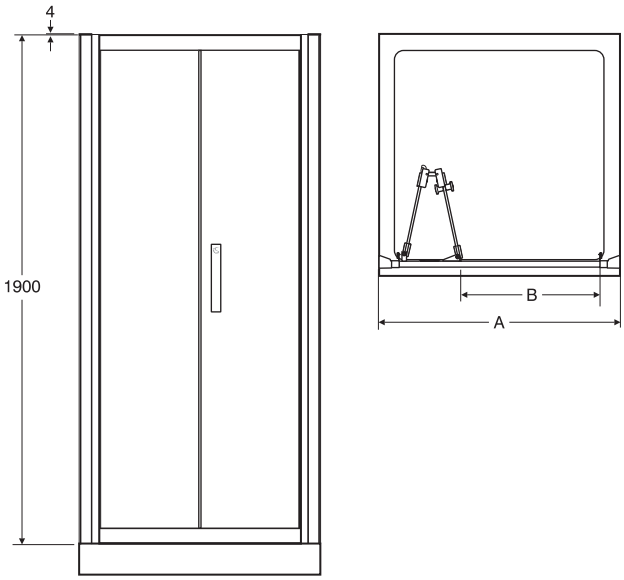

Skládací dveře	Rozměr A šířka (mm)	Rozměr B vstupní otvor (mm)
70 cm	670 - 720	375
80 cm	770 - 820	475
90 cm	870 - 920	575
100 cm	970 - 1020	630

Popis výrobku

Synergy posuvné dveře 140 | 120 | 100 cm, výška 190 cm, použitelné pro pravou i levou instalaci. Provedení výplně: čiré bezpečnostní sklo (8mm) dle EN14428 s povrchovou úpravou Ideal Clean (zamezuje usazování vodního kamene a usnadňuje čištění). Rám, profily a madla v provedení Silver bright (leskle stříbrná). Vodotěsnosti je dosaženo důmyslným skrytým těsněním dveří uvnitř rámu. Horizontálně nastavitelný profil umožňuje dorovnání nerovných stěn.
Lze instalovat samostatně do niky nebo pro vytvoření obdélníkového sprchového koutu kombinujte s pevnou boční stěnou Synergy.
Nastavení: 25 mm.

Doporučené příslušenství

Synergy pevná boční stěna z čirého bezpečnostního skla (8mm) dle EN14428 pro vytvoření obdélníkového sprchového koutu 140 | 120 | 100 cm x 100 | 90 | 80 | 70 cm.
Nastavení: 25 mm.

Synergy kompenzační profil (LV946EO)

25mm 8mm IC

Uvedené ceny jsou DPC bez DPH

Výrobky	Objednací číslo	Š x H x V mm	kg	Balení	Kč	EUR	
Posuvné dveře 140 cm	**L6395EO**	1400 x 1900			15 540	598	R2
Posuvné dveře 120 cm	**L6392EO**	1200 x 1900			14 300	550	R2
Posuvné dveře 100 cm	**L6389EO**	1000 x 1900			11 100	427	R2
Doporučené příslušenství							
Pevná boční stěna 100 cm	**L6402EO**	1000 x 1900			8 000	307	R2
Pevná boční stěna 90 cm	**L6401EO**	900 x 1900			7 540	290	R2
Pevná boční stěna 80 cm	**L6400EO**	800 x 1900			7 070	272	R2
Pevná boční stěna 70 cm	**L6398EO**	700 x 1900			6 580	253	R2
Kompenzační profil 25 mm	**LV946EO**				710	27	R2

Provedení

EO Silver Bright (lesklá stříbrná)

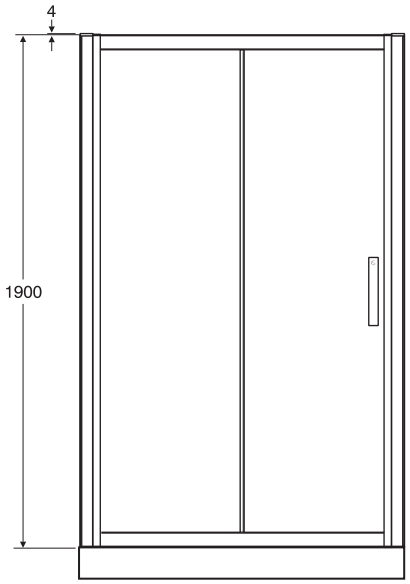

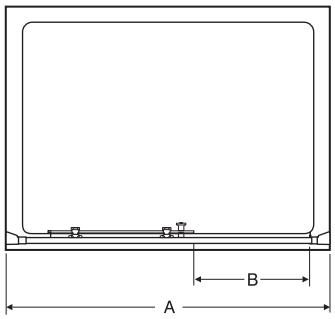

Posuvné dveře	Rozměr A šířka (mm)	Rozměr B vstupní otvor (mm)
100 cm	970 - 1020	387
120 cm	1170 - 1220	445
140 cm	1370 - 1420	545

Ceník 2019 - Ideal Standard s.r.o., Zemská 623, 415 74 Teplice - Tel.: +420 417 592 111 - www.idealstandard.cz
Výrobce si vyhrazuje právo na změny sortimentu, cen a technické specifikace. Pro instalaci výrobku jsou rozhodující rozměry uvedené v technických výkresech.

Popis výrobku

Synergy wetroom vstup z obou stran. Výška 202,5 cm.
Provedení výplně: čiré bezpečnostní sklo (8mm) dle EN14428 s povrchovou úpravou Ideal Clean (zamezuje usazování vodního kamene a usnadňuje čištění).
Všechny wetroom stěny jsou dodávány s profilem pro upevnění do zdi a hliníkovým těsnicím páskem pro instalaci k podlaze nebo ke sprchové vaničce.

Veškeré wetroom sprchové kouty jsou vhodné pro montáž s i bez sprchové vaničky.

Nezbytné příslušenství

Synergy upevňovací rameno rovné 100 cm, pro tuto kombinaci je nutné objednat 2 ks (L6229EO).
Synergy upevňovací rameno rovné 150 cm, pro tuto kombinaci je nutné objednat 2 ks (L6198EO).
(upevňovací ramena je možné zkrátit na požadovanou délku)

Doporučené příslušenství

Synergy zakončovací panel 30 cm z čirého bezpečnostního skla (8mm) dle EN14428 (L6228EO).

Uvedené ceny jsou DPC bez DPH

Výrobky	Objednací číslo	Š x H x V mm	kg	Balení	Kč	EUR	
Wetroom stěna 160 cm	**L6227EO**	1600 x 8 x 2025			16 690	642	R2
Wetroom stěna 140 cm	**L6226EO**	1400 x 8 x 2025			13 780	530	R2
Wetroom stěna 120 cm	**L6225EO**	1200 x 8 x 2025			10 020	385	R2
Wetroom stěna 100 cm	**L6224EO**	1000 x 8 x 2025			9 280	357	R2
Wetroom stěna 90 cm	**L6223EO**	900 x 8 x 2025			8 660	333	R2
Wetroom stěna 80 cm	**L6222EO**	800 x 8 x 2025			8 190	315	R2
Wetroom stěna 70 cm	**L6220EO**	700 x 8 x 2025			7 540	290	R2
Nezbytné příslušenství							
Upevňovací rameno rovné, max. délka 100 cm	**L6229EO**				1 360	52	R2
Upevňovací rameno rovné, max. délka 150 cm	**L6198EO**				2 120	81	R2
Doporučené příslušenství							
Zakončovací panel 30 cm, výška 202,5cm	**L6228EO**	300 x 8 x 2025			3 440	132	R2

Provedení

EO Silver Bright (lesklá stříbrná)

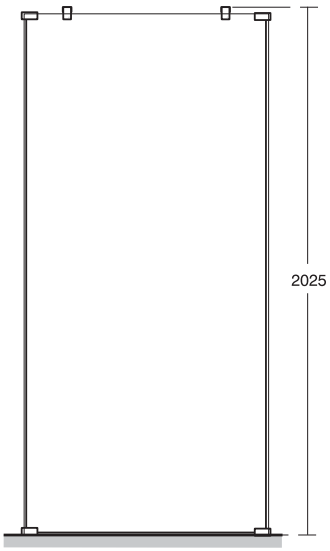

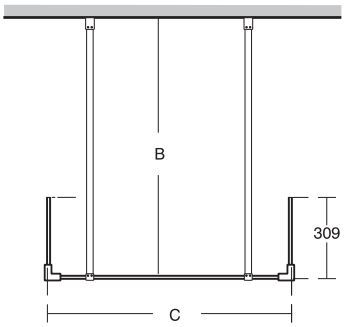

Stěna	Rozměr B (mm)	Rozměr C (mm)
70 cm	650 - 994	638
80 cm	650 - 994	738
90 cm	650 - 994	838
100 cm	650 - 994	938
120 cm	650 - 994	1138
140 cm	650 - 994	1338
160 cm	650 - 994	1538

Doporučený otvor pro vstup min. 50 cm

Popis výrobku

Synergy wetroom rohové provedení. Výška 202,5 cm.
Provedení výplně: čiré bezpečnostní sklo (8mm) dle EN14428 s povrchovou úpravou Ideal Clean (zamezuje usazování vodního kamene a usnadňuje čištění).
Všechny wetroom stěny jsou dodávány s profilem pro upevnění do zdi a hliníkovým těsnicím páskem pro instalaci k podlaze nebo ke sprchové vaničce.
Nastavení: 23 mm.

Veškeré wetroom sprchové kouty jsou vhodné pro montáž s i bez sprchové vaničky.

Nezbytné příslušenství

Synergy upevňovací rameno rovné 100 cm (L6229EO).
Synergy upevňovací rameno rovné 150 cm (L6198EO).
(upevňovací ramena je možné zkrátit na požadovanou délku)

8mm IC

Uvedené ceny jsou DPC bez DPH

Výrobky	Objednací číslo	Š x H x V mm	kg	Balení	Kč	EUR	
Wetroom stěna 160 cm	**L6227EO**	1600 x 8 x 2025			16 690	642	R2
Wetroom stěna 140 cm	**L6226EO**	1400 x 8 x 2025			13 780	530	R2
Wetroom stěna 120 cm	**L6225EO**	1200 x 8 x 2025			10 020	385	R2
Wetroom stěna 100 cm	**L6224EO**	1000 x 8 x 2025			9 280	357	R2
Wetroom stěna 90 cm	**L6223EO**	900 x 8 x 2025			8 660	333	R2
Wetroom stěna 80 cm	**L6222EO**	800 x 8 x 2025			8 190	315	R2
Wetroom stěna 70 cm	**L6220EO**	700 x 8 x 2025			7 540	290	R2
Nezbytné příslušenství							
Upevňovací rameno rovné, max. délka 100 cm	**L6229EO**				1 360	52	R2
Upevňovací rameno rovné, max. délka 150 cm	**L6198EO**				2 120	81	R2

Provedení

EO Silver Bright (lesklá stříbrná)

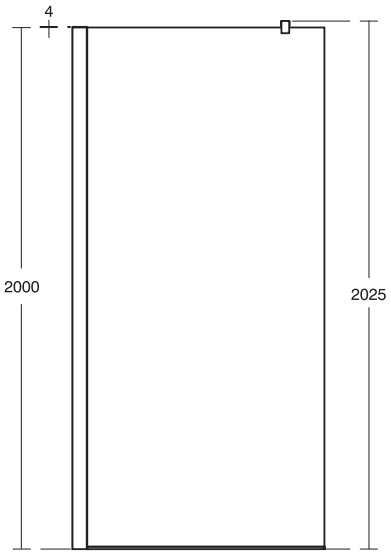

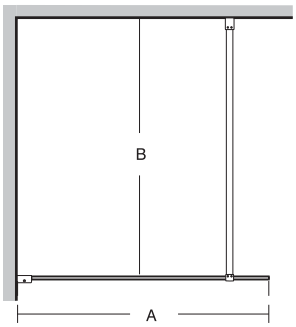

Stěna	Rozměr A (mm)	Rozměr B (mm)
70 cm	654 - 677	650 - 994
80 cm	754 - 777	650 - 994
90 cm	854 - 877	650 - 994
100 cm	954 - 977	650 - 994
120 cm	1154 - 1177	650 - 994
140 cm	1354 - 1377	650 - 994
160 cm	1554 - 1577	650 - 994

Doporučený otvor pro vstup min. 50 cm

Ceník 2019 - Ideal Standard s.r.o., Zemská 623, 415 74 Teplice - Tel.: +420 417 592 111 - www.idealstandard.cz
Výrobce si vyhrazuje právo na změny sortimentu, cen a technické specifikace. Pro instalaci výrobku jsou rozhodující rozměry uvedené v technických výkresech.

Popis výrobku

Synergy wetroom rohové provedení s boční stěnou. Výška 202,5 cm.
Provedení výplně: čiré bezpečnostní sklo (8mm) dle EN14428 s povrchovou úpravou Ideal Clean (zamezuje usazování vodního kamene a usnadňuje čištění).
Všechny wetroom stěny jsou dodávány s profilem pro upevnění do zdi a hliníkovým těsnicím páskem pro instalaci k podlaze nebo ke sprchové vaničce.
Nastavení: 23 mm.

Veškeré wetroom sprchové kouty jsou vhodné pro montáž s i bez sprchové vaničky.

Nezbytné příslušenství

Synergy zakončovací panel 30 cm z čirého bezpečnostního skla (8mm) dle EN14428 (L6228EO).
Synergy upevňovací rameno rovné 100 cm (L6229EO).
Synergy upevňovací rameno rovné 150 cm (L6198EO).
Synergy upevňovací rameno pod úhlem 100 cm (L6230EO).
(upevňovací ramena je možné zkrátit na požadovanou délku)

Uvedené ceny jsou DPC bez DPH

Výrobky	Objednací číslo	Š x H x V mm	kg	Balení	Kč	EUR	
Wetroom stěna 160 cm	**L6227EO**	1600 x 8 x 2025			16 690	642	R2
Wetroom stěna 140 cm	**L6226EO**	1400 x 8 x 2025			13 780	530	R2
Wetroom stěna 120 cm	**L6225EO**	1200 x 8 x 2025			10 020	385	R2
Wetroom stěna 100 cm	**L6224EO**	1000 x 8 x 2025			9 280	357	R2
Wetroom stěna 90 cm	**L6223EO**	900 x 8 x 2025			8 660	333	R2
Wetroom stěna 80 cm	**L6222EO**	800 x 8 x 2025			8 190	315	R2
Wetroom stěna 70 cm	**L6220EO**	700 x 8 x 2025			7 540	290	R2
Nezbytné příslušenství							
Zakončovací panel 30 cm, výška 202,5 cm	**L6228EO**	300 x 8 x 2025			3 440	132	R2
Upevňovací rameno rovné, max. délka 100 cm	**L6229EO**				1 360	52	R2
Upevňovací rameno rovné, max. délka 150 cm	**L6198EO**				2 120	81	R2
Upevňovací rameno pod úhlem, maximální délka 100 cm	**L6230EO**				1 880	72	R2

Provedení

EO Silver Bright (lesklá stříbrná)

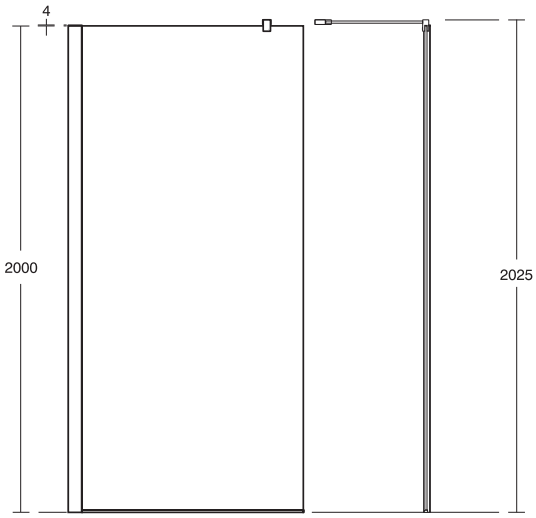

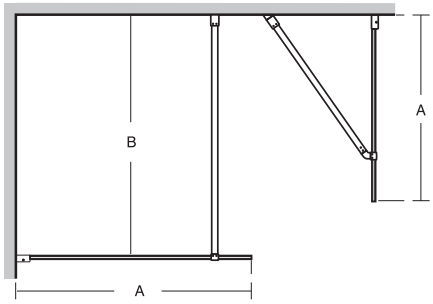

Stěna	Rozměr A (mm)	Rozměr B (mm)
70 cm	654 - 677	650 - 994
80 cm	754 - 777	650 - 994
90 cm	854 - 877	650 - 994
100 cm	954 - 977	650 - 994
120 cm	1154 - 1177	650 - 994
140 cm	1354 - 1377	650 - 994
160 cm	1554 - 1577	650 - 994

Doporučený otvor pro vstup min. 50 cm

Uvedené ceny jsou DPC bez DPH

Popis	Poznámka	Obr.	Provedení	Objednací číslo	Kč	EUR	
Vertikální profil na zeď	1 ks | 190 cm	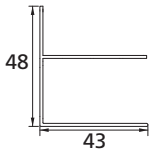	Lesklá skříbrná	**T001289EO**	589	23	R3
Krycí zaklapávací profil	1 ks | 190 cm	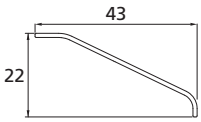	Lesklá skříbrná	**T001293EO**	544	21	R3
Kompenzační profil	1 ks | 190 cm	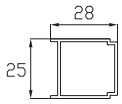	Lesklá skříbrná	**T001295EO**	640	25	R3
Rohový profil (k pevné stěně)	1 ks + 1 ks 190 cm	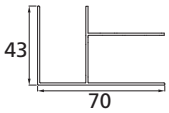	Lesklá skříbrná	**T001313EO**	679	26	R3
Vertikální profil (k pevné stěně)	1 ks | 190 cm	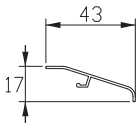	Lesklá skříbrná	**T001311EO**	544	21	R3
Vrchní pojezdy (sprchový kout čtvercový, posuvné dveře)	1 ks + 1 ks	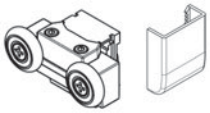	Lesklá skříbrná	**T001297EO**	589	23	R3
Vrchní pojezdy (sprchový kout čtvrtkruhový)	1 ks + 1 ks	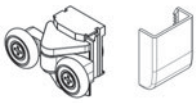	Lesklá skříbrná	**T001298EO**	589	23	R3
Spodní pojezdy (sprchový kout čtvrtkruhový)	1 ks + 1 ks	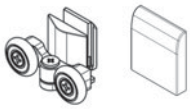	Lesklá skříbrná	**T001299EO**	589	23	R3
Pojezdy (skládací dveře)	1 ks		Lesklá skříbrná	**T001228AA**	810	31	R3
Krytka pojezdů (sprchový kout čtvercový, posuvné dveře)	4 ks		Lesklá skříbrná	**T001292EO**	117	4	R3
Set krytek vrchních a spodních pojezdů (sprchový kout čtvrtkruhový)	4 ks + 4 ks	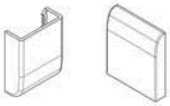	Lesklá skříbrná	**T001300EO**	208	8	R3

Výrobce si vyhrazuje právo na změny sortimentu, cen a technické specifikace. Pro instalaci výrobku jsou rozhodující rozměry uvedené v technických výkresech.

Uvedené ceny jsou DPC bez DPH

Popis	Poznámka	Obr.	Provedení	Objednací číslo	Kč	EUR	
Krytky profilu na zeď	1 pravá + 1 levá	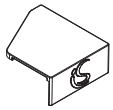	Lesklá skříbrná	**T001290EO**	105	4	R3
Krytky vertikálního profilu (sprch. kout čtvrtkruhový a čtvercový)	2 ks	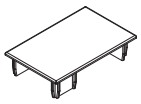	Lesklá skříbrná	**T001291EO**	60	3	R3
Krytky vertikálního profilu (skládací dveře)	1 pravá + 1 levá	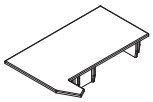	Lesklá skříbrná	**T001307EO**	117	4	R3
Krytky vertikálního profilu (posuvné dveře 2-dílné)	1 pravá + 1 levá	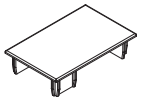	Lesklá skříbrná	**T001309EO**	75	3	R3
Krytky vertikálního profilu (posuvné dveře 3-dílné)	1 pravá + 1 levá		Lesklá skříbrná	**T001310EO**	75	3	R3
Krytky profilu (pevná boční stěna)	1 pravá + 1 levá		Lesklá skříbrná	**T001312EO**	105	4	R3
Rohové propojení (sprch kout čtvercový)	2 krytky + 2 těsnění	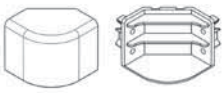	Lesklá skříbrná	**T001294EO**	161	6	R3
Magnetické těsnění	1 pár | 190 cm	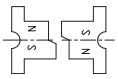		**T001320NU**	250	9	R3

Uvedené ceny jsou DPC bez DPH

Popis	Poznámka	Obr.	Provedení	Objednací číslo	Kč	EUR	
Vertikální profil na zeď	1 ks | 185 cm	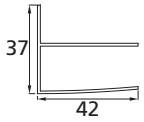	Matná stříbrná	**T000354YB**	929	35	R3
Krycí profil	1 ks | 190 cm	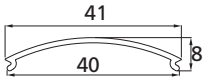	Matná stříbrná	**T1948YB**	882	34	R3
Kompenzační profil	1 ks | 185 cm	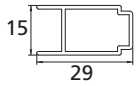	Matná stříbrná	**T2196YB**	488	19	R3
Rohový profil k pevné stěně	1 ks | 185 cm	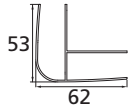	Matná stříbrná	**T000736YB**	1017	39	R3
Pojezdy (sprch. kout čtvercový)	4 ks		šedá	**T000346YB**	460	18	R3
Pojezdy (sprch. kout čtvrtkruhový)	2 krytky + 2 těsnění	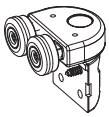	šedá	**T000345YB**	985	38	R3
Krytky pojezdů (sprch. kout čtvrtkruhový)	8 ks	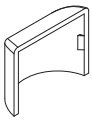	šedá	**T2023YB**	224	9	R3
Madlo 19,2 cm	1 ks		chrom	**T182067**	475	18	R3
Vrchní krytka profilu na zeď	1 levá + 1 pravá		Matná stříbrná	**T001401YB**	159	6	R3

Výrobce si vyhrazuje právo na změny sortimentu, cen a technické specifikace. Pro instalaci výrobku jsou rozhodující rozměry uvedené v technických výkresech.

Uvedené ceny jsou DPC bez DPH

Popis	Poznámka	Obr.	Provedení	Objednací číslo	Kč	EUR	
Středová spojka vč. krytky (sprch. kout čtvercový)	2 krytky + 2 těsnění	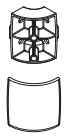	Matná stříbrná	**T000347YB**	175	7	R3
Magnetické těsnění (sprch. kout čtvercový a čtvrtkruhový)	pár | 190 cm	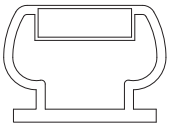	šedá	**T2081DZ**	171	7	R3
Magnetické těsnění (pivotové dveře)	pár | 190 cm	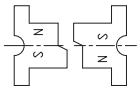		**T001196NU**	317	13	R3
Vertikální těsnění (pevné)	pár | 190 cm		Matná stříbrná	**T2090YB**	160	6	R3
Vertikální těsnění pro vanovou zástěnu	1 set	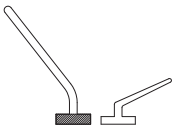		**T001200NU**	385	15	R3
Spodní těsnění pro vanovou zástěnu	1 ks | 80 cm	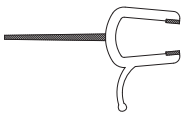		**T001201NU**	208	8	R3
Upevňovací sada pro montáž				**T212667**	475	19	R3

Koupelnové doplňky

Ceník 2019 - Ideal Standard s.r.o., Zemská 623, 415 74 Teplice - Tel.: +420 417 592 111 - www.idealstandard.cz
Výrobce si vyhrazuje právo na změny sortimentu, cen a technické specifikace. Pro instalaci výrobku jsou rozhodující rozměry uvedené v technických výkresech.

Connect 776
IOM 783

Poznámky:
Všechny uvedené ceny jsou doporučené maloobchodní prodejní ceny bez DPH.

R1, R2, R3	Zařazení výrobků do rabatové skupiny
Balení	Počet ks na paletě
IB	Individuální balení
*	Ceny na vyžádání u distributora

Koupelnové doplňky

na straně 777

Komplexní nabídku kolekce Connect doplňuje ucelený program koupelnových doplňků do moderní koupelny. Počínaje poličkami, držáky a věšáky na ručníky a konče mýdelníky, držáky na toaletní papír či sety na čištění WC. Provedení a design splní všechny vaše vysoké nároky.

Ceník 2019 - Ideal Standard s.r.o., Zemská 623, 415 74 Teplice - Tel.: +420 417 592 111 - www.idealstandard.cz
Výrobce si vyhrazuje právo na změny sortimentu, cen a technické specifikace. Pro instalaci výrobku jsou rozhodující rozměry uvedené v technických výkresech.

Popis výrobku

Connect skleněná polička včetně upevňovací sady.
Materiál – sklo a kov. 4 skryté upevňovací prvky.
Funkční design pro snadnou montáž a údržbu.

Uvedené ceny jsou DPC bez DPH

Výrobky	Objednací číslo	Š x H x V mm	kg	Balení	Kč	EUR	
Skleněná polička pod zrcadlo 600 mm	**N1394AA**	600 x 110 x 5			2 210	85	R1
Skleněná polička pod zrcadlo 500 mm	**N1392AA**	500 x 110 x 5			2 010	77	R1

Provedení

AA Chrom

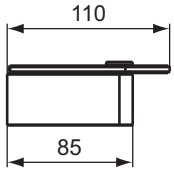

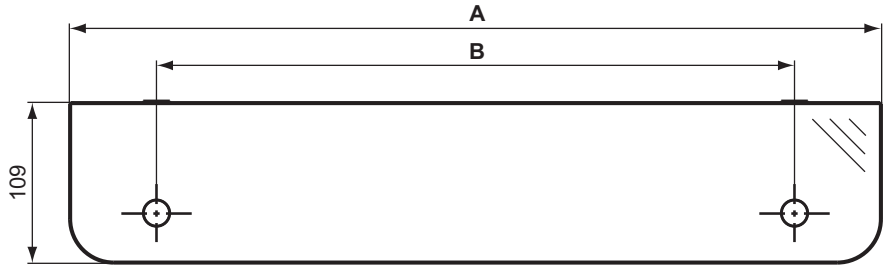

	A	B
N 1394 ..	600	482
N 1392 ..	500	382

Držák na ručníky

Popis výrobku
Connect držák na ručníky včetně upevňovací sady.
Materiál – kov. 4 skryté upevňovací prvky.
Funkční design pro snadnou montáž a údržbu.

Uvedené ceny jsou DPC bez DPH

Výrobky	Objednací číslo	Š x H x V mm	kg	Balení	Kč	EUR	
Držák na ručníky 600 mm	**N1387AA**	600 x 85 x 18			1 950	75	R1
Držák na ručníky 450 mm	**N1386AA**	450 x 85 x 18			1 860	71	R1
Držák na ručníky 300 mm	**N1385AA**	300 x 85 x 18			1 760	67	R1

Provedení
AA Chrom

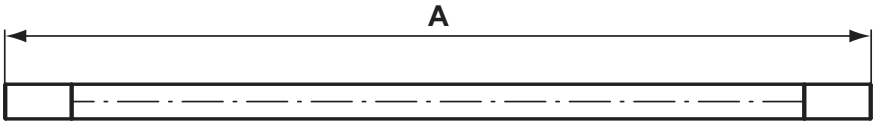

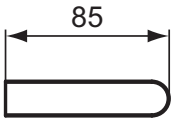

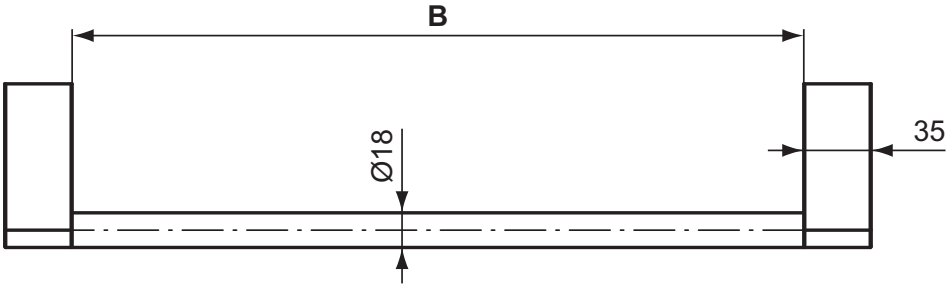

	A	B
N 1387 ..	600	530
N 1386 ..	450	380
N 1385 ..	300	230

Výrobce si vyhrazuje právo na změny sortimentu, cen a technické specifikace. Pro instalaci výrobku jsou rozhodující rozměry uvedené v technických výkresech.

Popis výrobku

Connect dvojitá tyč na ručníky včetně upevňovací sady.
Materiál – kov. 2 skryté upevňovací prvky.

Connect držák na ručník oblý včetně upevňovací sady.
Materiál – kov. 2 skryté upevňovací prvky.

Connect držák na ručník čtvercový včetně upevňovací sady.
Materiál – kov. 2 skryté upevňovací prvky.

Connect věšák na ručník včetně upevňovací sady.
Materiál – kov. 2 skryté upevňovací prvky.

VŠE: Funkční design pro snadnou montáž a údržbu.

Uvedené ceny jsou DPC bez DPH

Výrobky	Objednací číslo	Š x H x V mm	kg	Balení	Kč	EUR	
Dvojitá tyč na ručníky	**A9181AA**	85 x 445 x 38			2 590	99	R1
Držák na ručníky oblý (otočný)	**N1384AA**	169 x 35 x 164			1 890	73	R1
Držák na ručníky hranatý (otočný)	**A9101AA**	160 x 35 x 164			1 820	70	R1
Věšák na ručníky	**N1380AA**	24 x 45 x 24			530	20	R1

Provedení

AA Chrom

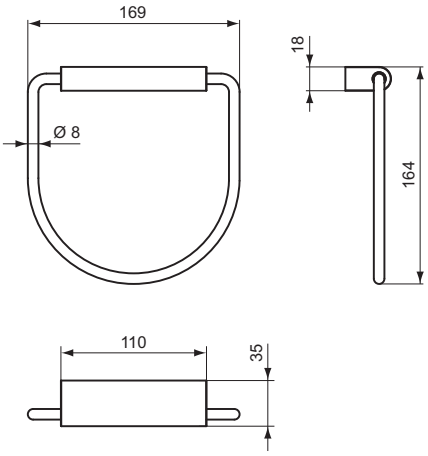

N 1384 ..

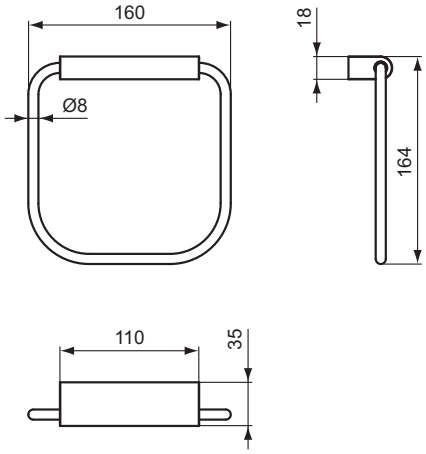

A 9101 ..

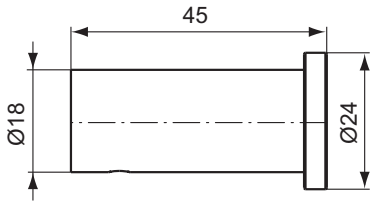

N 1380 ..

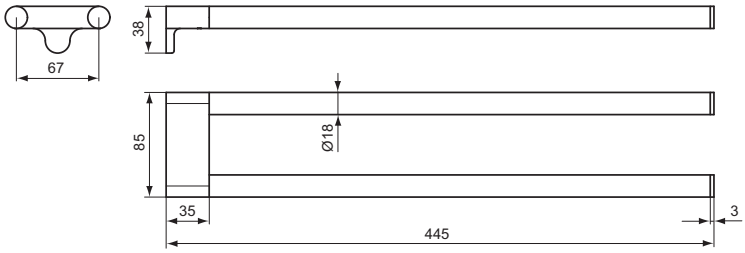

A 9181 ..

Držák na mýdlo drátěný

Popis výrobku

Connect držák na mýdlo drátěný včetně upevňovací sady.
Materiál – kov.

Connect držák na mýdlo drátěný do rohu včetně upevňovací sady.
Materiál – kov.

VŠE: 2 skryté upevňovací prvky. Funkční design pro snadnou montáž a údržbu.

Uvedené ceny jsou DPC bez DPH

Výrobky	Objednací číslo	Š x H x V mm	kg	Balení	Kč	EUR	
Držák na mýdlo drátěný	**A9158AA**	164 x 123 x 26			1 720	66	R1
Držák na mýdlo drátěný do rohu	**A9157AA**	205 x 144 x 26			1 720	66	R1

Provedení

AA Chrom

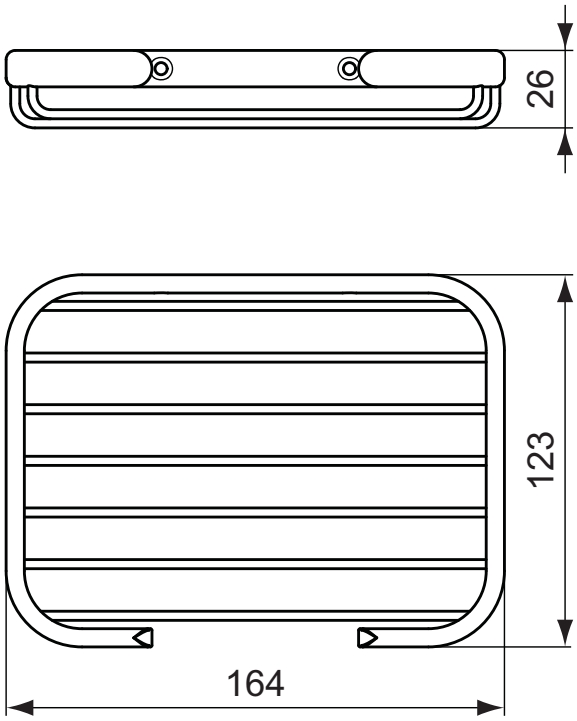

A9158..

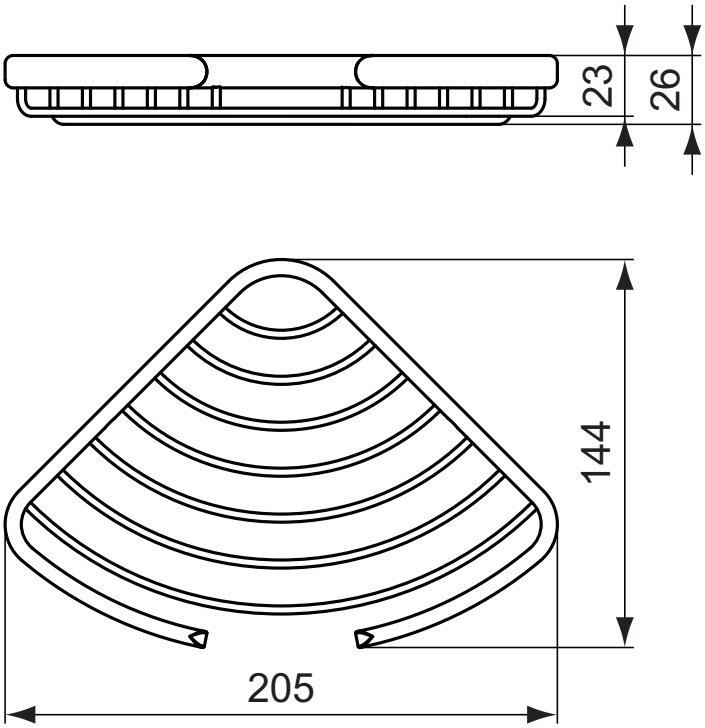

A9157..

Výrobce si vyhrazuje právo na změny sortimentu, cen a technické specifikace. Pro instalaci výrobku jsou rozhodující rozměry uvedené v technických výkresech.

Popis výrobku

Connect WC set: kartáč + držák (vynímatelná vnitřní plastová vložka pro snadné čištění). Instalace na zeď. Včetně upevňovací sady. Materiál – kov.

Connect držák na toaletní papír s krytem včetně upevňovací sady. Materiál – kov.

Connect držák na toaletní papír bez krytu včetně upevňovací sady. Materiál – kov.

Connect držák na rezervní toaletní papír včetně upevňovací sady. Použitelný vertikálně nebo horizontálně. Materiál – kov.

VŠE: 2 skryté upevňovací prvky. Funkční design pro snadnou montáž a údržbu.

Uvedené ceny jsou DPC bez DPH

Výrobky	Objednací číslo	Š x H x V mm	kg	Balení	Kč	EUR	
Kartáč na WC	**N1396AA**	81 x 112.5 x 403			2 020	77	R1
Držák na toaletní papír (s krytem)	**N1382AA**	119 x 39.4 x 110.5			1 460	56	R1
Držák na toaletní papír (bez krytu)	**N1381AA**	119 x 34.5 x 85			1 240	48	R1
Držák na rezervní toaletní papír	**N1383AA**	25 x 85 x 151			1 140	44	R1

Provedení

AA Chrom

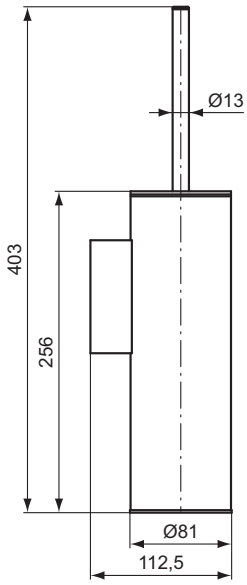

N 1396 ..

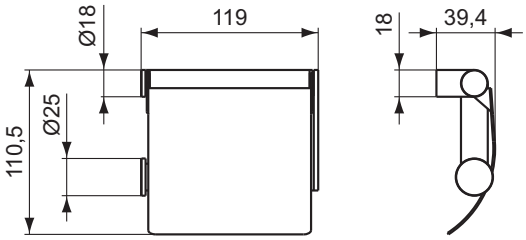

N 1382 ..

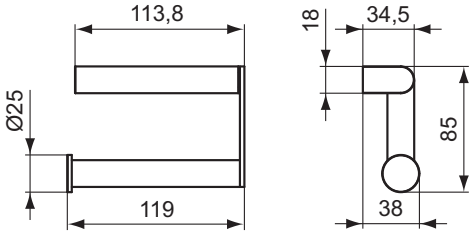

N 1381 ..

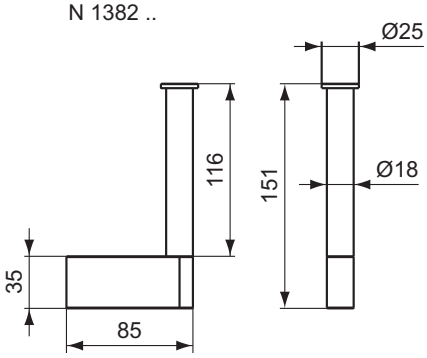

N 1383 ..

Popis výrobku

Connect madlo k vaně 350 mm včetně upevňovací sady.
Materiál kov. 2 skryté upevňovací prvky.

Connect madlo k vaně s držákem na mýdlo včetně upevňovací sady.
Materiál kov. 4 skryté upevňovací prvky.

Connect držák na ručníky s poličkou včetně upevňovací sady.
Materiál kov. 2 skryté upevňovací prvky.

VŠE: Funkční design pro snadnou montáž a údržbu.

Uvedené ceny jsou DPC bez DPH

Výrobky	Objednací číslo	Š x H x V mm	kg	Balení	Kč	EUR	
Madlo k vaně	**A9159AA**	350 x 95 x 30			3 640	140	R1
Madlo k vaně s držákem na mýdlo	**A9160AA**	442 x 110 x 183			5 390	207	R1

Provedení

AA Chrom

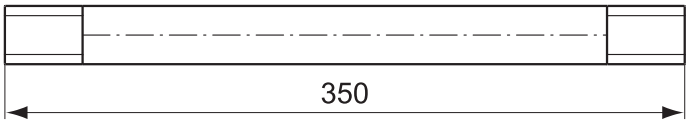

A9159..

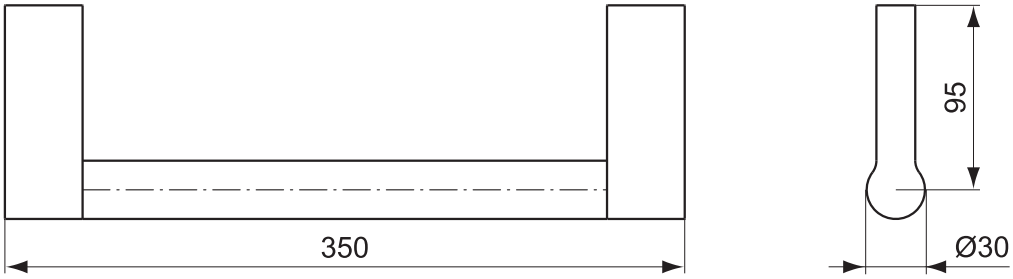

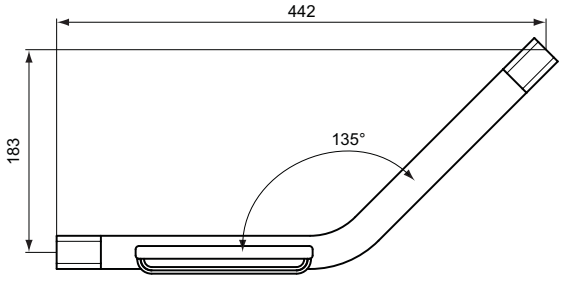

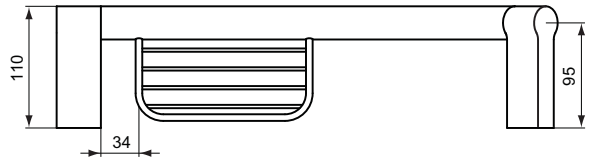

A9160.

Ceník 2019 - Ideal Standard s.r.o., Zemská 623, 415 74 Teplice - Tel.: +420 417 592 111 - www.idealstandard.cz
Výrobce si vyhrazuje právo na změny sortimentu, cen a technické specifikace. Pro instalaci výrobku jsou rozhodující rozměry uvedené v technických výkresech.

Koupelnové doplňky

na straně 784

Kolekce IOM je řada ekonomických koupelnových doplňků vysoké kvality za atraktivní cenu. Kolekce IOM je velmi variabilní a má široké portfolio výrobků, které jsou vhodné jak pro privátní koupelny, tak pro sociální zařízení komerčního sektoru. Kolekce IOM obsahuje i výrobky v úpravě proti poničení (vandalismu).

Výrobce si vyhrazuje právo na změny sortimentu, cen a technické specifikace. Pro instalaci výrobku jsou rozhodující rozměry uvedené v technických výkresech.

Popis výrobku

IOM skleněná polička 520 mm včetně upevňovací sady.
Materiál – čiré sklo a kov.
4 skryté upevňovací prvky. Funkční design pro snadnou montáž a údržbu.

Varianty výrobku

IOM skleněná polička 520 mm včetně upevňovací sady.
Materiál – satinované sklo a kov.
4 skryté upevňovací prvky. Funkční design pro snadnou montáž a údržbu.

Uvedené ceny jsou DPC bez DPH

Výrobky	Objednací číslo	Š x H x V mm	kg	Balení	Kč	EUR	
Skleněná polička 520 mm - čiré sklo	**A9125AA**	520 x 138 x 48			1 300	50	R2
Varianty výrobku							
Skleněná polička 520 mm - satinované sklo	**A9124AA**	520 x 138 x 48			1 300	50	R2

Provedení

AA Chrom

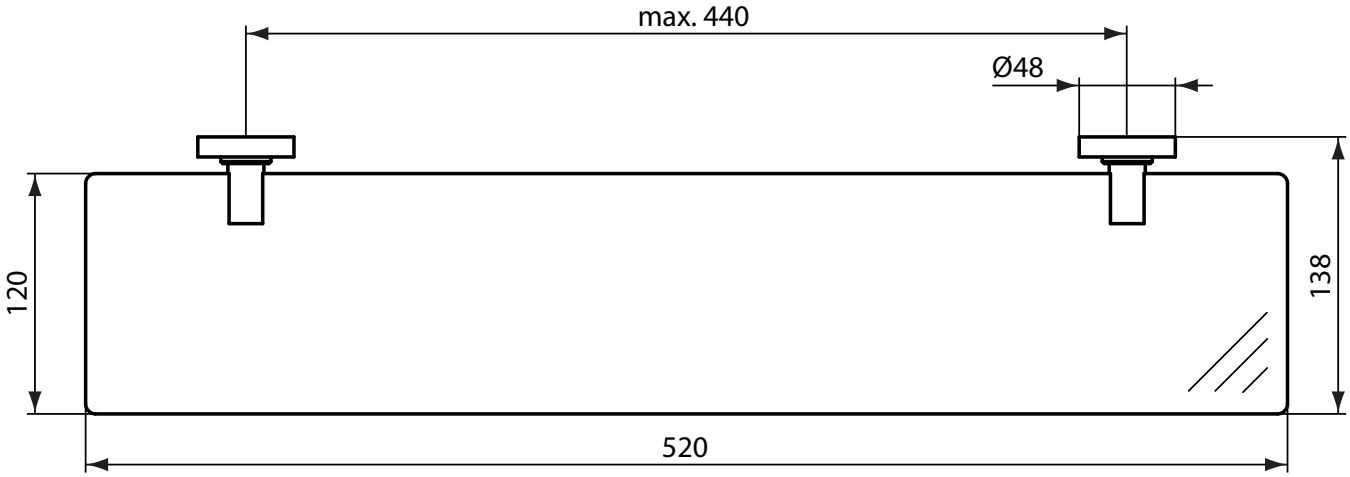

Výrobce si vyhrazuje právo na změny sortimentu, cen a technické specifikace. Pro instalaci výrobku jsou rozhodující rozměry uvedené v technických výkresech.

Popis výrobku

IOM držák na ručníky včetně upevňovací sady.
Materiál – kov. 4 sktryté upevňovací prvky.
Funkční design pro snadnou montáž a údržbu.

IOM dvojitá tyč na ručníky včetně upevňovací sady.
Materiál – kov. 2 sktryté upevňovací prvky.
Funkční design pro snadnou montáž a údržbu.

Uvedené ceny jsou DPC bez DPH

Výrobky	Objednací číslo	Š x H x V mm	kg	Balení	Kč	EUR	
Držák na ručník 600 mm	**A9118AA**	600 x 58 x 48			850	32	R2
Držák na ručník 450 mm	**A9117AA**	450 x 58 x 48			750	29	R2
Dvojitá tyč na ručníky	**A9131AA**	68 x 403 x 48			1 460	56	R2

Provedení

AA Chrom

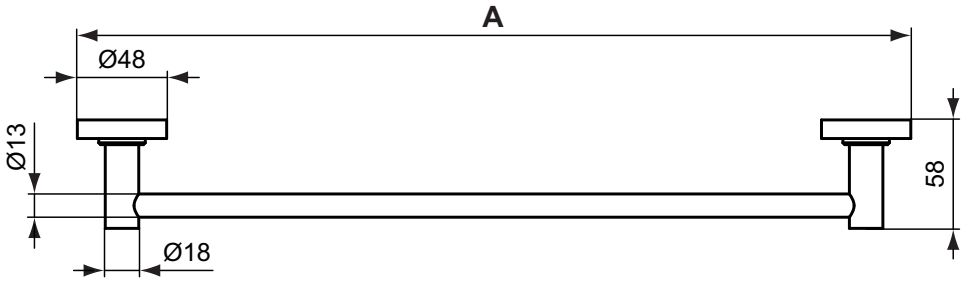

	A
A 9118 ..	450
A 9117 ..	600

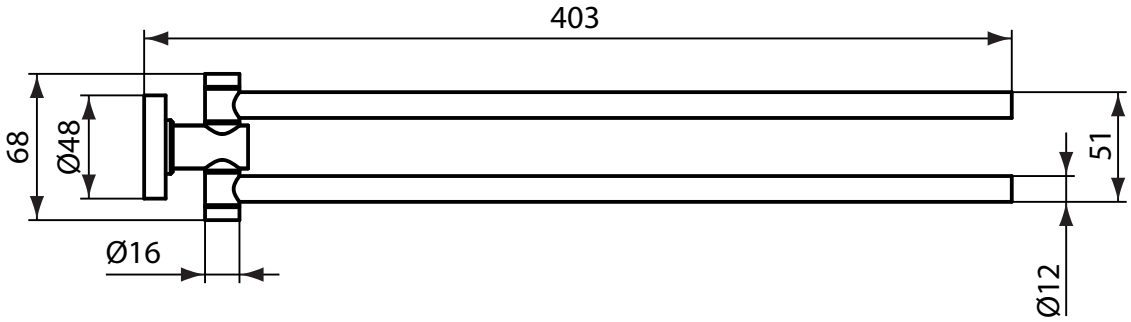

A9131.

Popis výrobku

IOM držák na ručníky kruhový (otočný) včetně upevňovací sady.
Materiál – kov. 2 skryté upevňovací prvky.
Funkční design pro snadnou montáž a údržbu.

IOM věšák na ručník včetně upevňovací sady.
Materiál – kov. 2 skryté upevňovací prvky.
Funkční design pro snadnou montáž a údržbu.

IOM dvojitý věšák na ručníky včetně upevňovací sady.
Materiál – kov. 2 skryté upevňovací prvky.
Funkční design pro snadnou montáž a údržbu.

Uvedené ceny jsou DPC bez DPH

Výrobky	Objednací číslo	Š x H x V mm	kg	Balení	Kč	EUR	
Držák na ručník kruhový (otočný)	**A9130AA**	159 x 58 x 48			560	21	R2
Věšák na ručník	**A9115AA**	48 x 45 x 48			260	10	R2
Dvojitý věšák na ručníky	**A9116AA**	48 x 64 x 48			340	13	R2

Provedení

AA Chrom

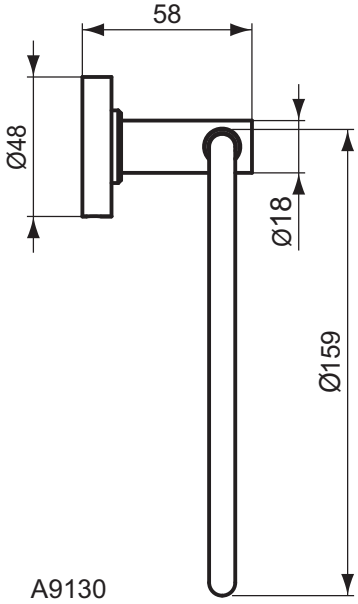

A9130

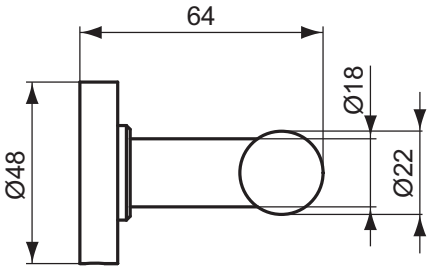

A9116

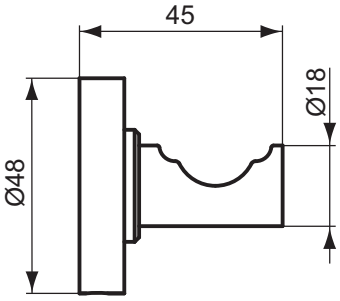

A9115

Výrobce si vyhrazuje právo na změny sortimentu, cen a technické specifikace. Pro instalaci výrobku jsou rozhodující rozměry uvedené v technických výkresech.

Popis výrobku

IOM kelímek na zubní kartáček včetně upevňovací sady.
Materiál: kelímek (odnímatelný)–čiré sklo, držák–kov. 2 skryté upevňovací prvky. Funkční design pro snadnou montáž a údržbu.

IOM držák na mýdlo včetně upevňovací sady.
Materiál: miska (odnímatelná)–čiré sklo, držák–kov. 2 skryté upevňovací prvky. Funkční design pro snadnou montáž a údržbu.

IOM držák na mýdlo s úpravou proti poničení včetně upevňovací sady.
Materiál: miska (neodnímatelná) a držák–kov. 2 skryté upevňovací prvky. Funkční design pro snadnou montáž a údržbu.

IOM dávkovač na tekuté mýdlo včetně upevňovací sady.
Dávkovač a držák–kov. 2 skryté upevňovací prvky. Funkční design pro snadnou montáž a údržbu.

Varianty výrobku

IOM kelímek na zubní kartáček včetně upevňovací sady.
Materiál: kelímek (vynímatelný)–satinované sklo, držák–kov. 2 skryté upevňovací prvky. Funkční design pro snadnou montáž a údržbu.

IOM držák na mýdlo včetně upevňovací sady.
Materiál: miska (vynímatelná)–satinované sklo, držák–kov. 2 skryté upevňovací prvky. Funkční design pro snadnou montáž a údržbu.

Uvedené ceny jsou DPC bez DPH

Výrobky	Objednací číslo	Š x H x V mm	kg	Balení	Kč	EUR	
Kelímek na zubní kartáček - čiré sklo	**A9121AA**	66 x 103 x 96			480	18	R2
Držák na mýdlo - čiré sklo	**A9123AA**	114 x 127 x 48			480	18	R2
Držák na mýdlo - s úpravou proti poničení	**A9129AA**	79 x 96 x 48			770	30	R2
Dávkovač na tekuté mýdlo 500 ml (nástěnný)	**A9109MY**	95 x 102 x 150			1 460	56	R2
Varianty výrobku							
Kelímek na zubní kartáček - satinované sklo	**A9120AA**	66 x 103 x 96			480	18	R2
Držák na mýdlo - satinované sklo	**A9122AA**	114 x 127 x 48			480	18	R2

Provedení

AA Chrom
MY Nerez ocel

A9121
A9120

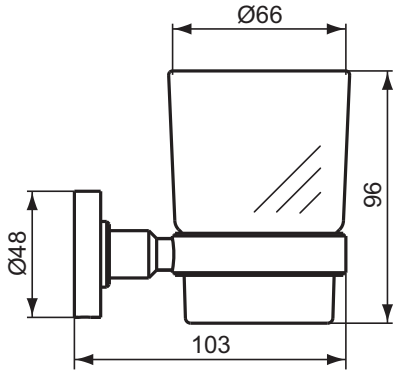

A9123
A9122

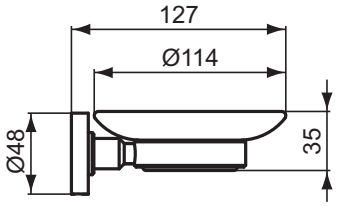

A9129

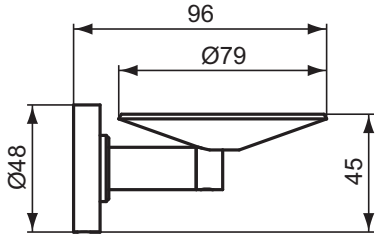

A9109

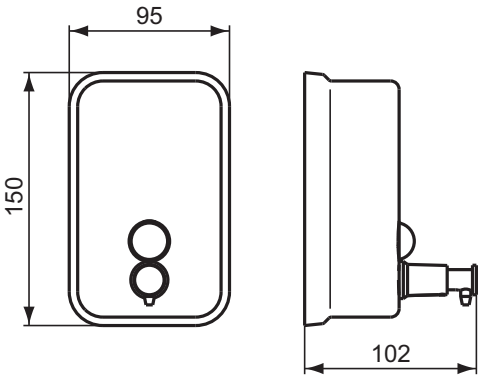

Popis výrobku

IOM kartáč na WC (instalace na zeď) včetně upevnění.
Materiál: nádobka na kartáč (odnímatelná)–satinované sklo, držák–kov. 2 skryté upevňovací prvky.
Funkční design pro snadnou montáž a údržbu.

IOM kartáč na WC (instalace na zeď) včetně upevnění.
Materiál: nádobka na kartáč a držák–kov. Odnímatelná vnitřní plastová vložka pro snadné čištění. 2 skryté upevňovací prvky.
Funkční design pro snadnou montáž a údržbu.

IOM kartáč na WC (volně stojící) včetně upevnění.
Materiál: nádobka na kartáč a držák–kov. Odnímatelná vnitřní plastová vložka pro snadné čištění.
Funkční design pro snadnou montáž a údržbu.

Uvedené ceny jsou DPC bez DPH

Výrobky	Objednací číslo	Š x H x V mm	kg	Balení	Kč	EUR	
Kartáč na WC nástěnný (sklo)	**A9119AA**	112 x 142 x 372			860	33	R2
Kartáč na WC nástěnný	**A9128MY**	90 x 120 x 402			1 560	60	R2
Kartáč na WC samostatně stojící	**A9108MY**	89 x 89 x 402			1 400	53	R2

Provedení

AA Chrom
MY Nerez ocel

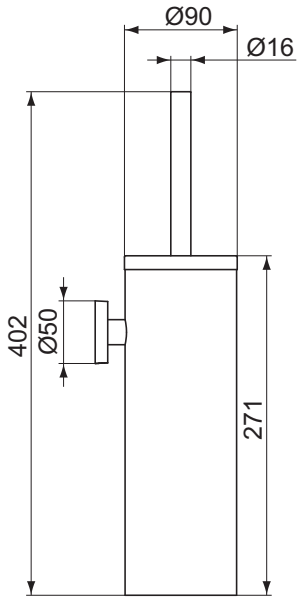

A9128

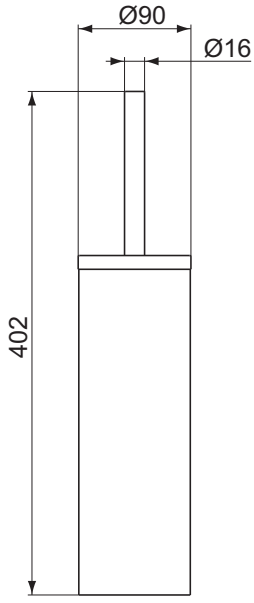

A9108

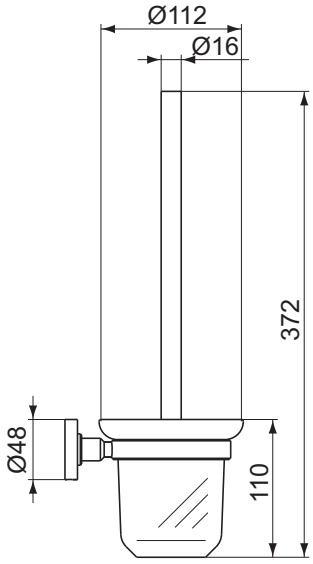

A9119

Výrobce si vyhrazuje právo na změny sortimentu, cen a technické specifikace. Pro instalaci výrobku jsou rozhodující rozměry uvedené v technických výkresech.

Popis výrobku

IOM držák na toaletní papír s krytem včetně upevnění.
Materiál – kov. 2 skryté upevňovací prvky.
Funkční design pro snadnou montáž a údržbu.

IOM držák na rezervní toaletní papír včetně upevnění. Použitelný vertikálně nebo horizontálně.
Materiál – kov. 2 skryté upevňovací prvky.
Funkční design pro snadnou montáž a údržbu.

Uvedené ceny jsou DPC bez DPH

Výrobky	Objednací číslo	Š x H x V mm	kg	Balení	Kč	EUR	
Držák na toaletní papír s krytem	**A9127AA**	122 x 63 x 94			750	29	R2
Držák na rezervní toaletní papír	**A9132AA**	48 x 58 x 132			560	21	R2

Provedení

AA Chrom

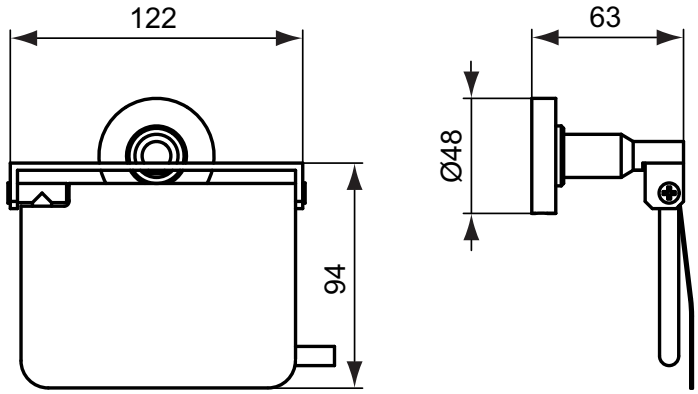

A 9127 ..

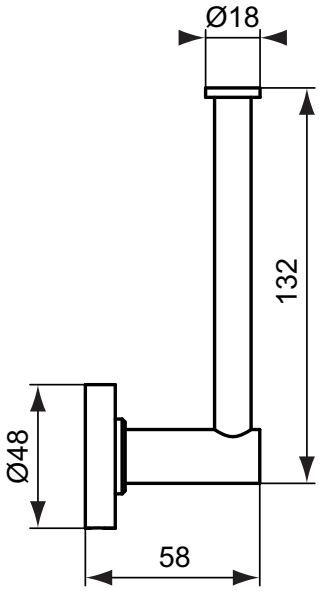

A 9132 ..

Popis výrobku

IOM madlo k vaně 350 mm včetně upevňovací sady.
Materiál – kov. 4 skryté upevňovací prvky.
Funkční design pro snadnou montáž a údržbu.

IOM madlo k vaně s držákem na mýdlo včetně upevňovací sady.
Materiál – kov. 4 skryté upevňovací prvky.
Funkční design pro snadnou montáž a údržbu.

IOM police na ručníky 570 mm včetně upevňovací sady.
Materiál – kov. 4 skryté upevňovací prvky.
Funkční design pro snadnou montáž a údržbu.

Uvedené ceny jsou DPC bez DPH

Výrobky	Objednací číslo	Š x H x V mm	kg	Balení	Kč	EUR	
Madlo k vaně 350 mm	**A9126AA**	350 x 80 x 50			690	26	R2
Madlo k vaně s držákem na mýdlo	**A9114AA**	419 x 127 x 230			1 670	64	R2
Police na ručníky 570 mm	**A9106AA**	570 x 304 x 88			2 180	84	R2

Provedení

AA Chrom

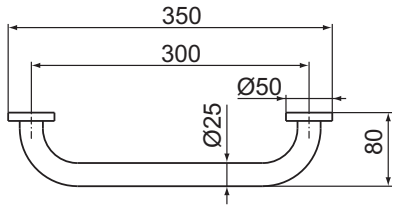

A9126

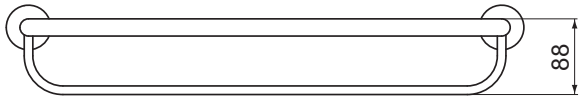

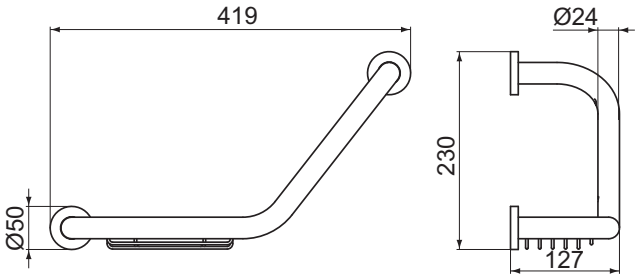

A9114

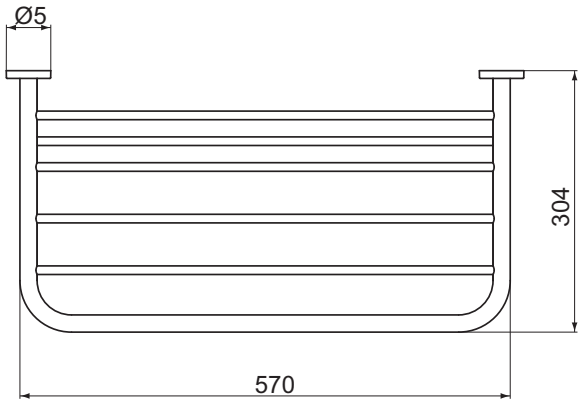

A9106

Ceník 2019 - Ideal Standard s.r.o., Zemská 623, 415 74 Teplice - Tel.: +420 417 592 111 - www.idealstandard.cz
Výrobce si vyhrazuje právo na změny sortimentu, cen a technické specifikace. Pro instalaci výrobku jsou rozhodující rozměry uvedené v technických výkresech.

Popis výrobku

IOM držák na mýdlo drátěný včetně upevňovací sady.
Materiál – kov. 2 skryté upevňovací prvky.
Funkční design pro snadnou montáž a údržbu.

IOM držák na mýdlo drátěný do rohu včetně upevňovací sady.
Materiál – kov. 2 skryté upevňovací prvky.
Funkční design pro snadnou montáž a údržbu.

Uvedené ceny jsou DPC bez DPH

Výrobky	Objednací číslo	Š x H x V mm	kg	Balení	Kč	EUR	
Drátěný držák na mýdlo	**A9112AA**	197 x 137 x 48			600	23	R2
Drátěný držák na mýdlo - do rohu	**A9105AA**	245 x 147 x 50			670	26	R2

Provedení

AA Chrom

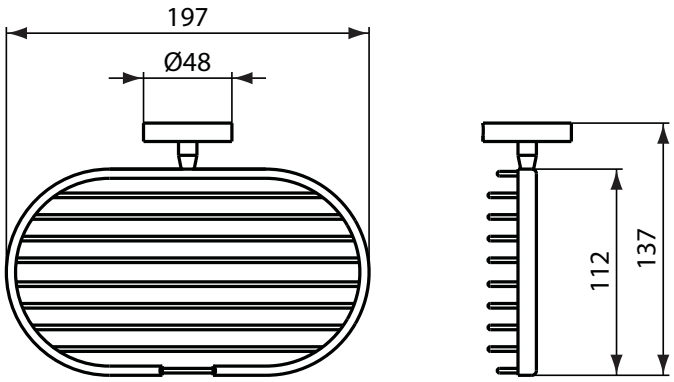

A 9112 ..

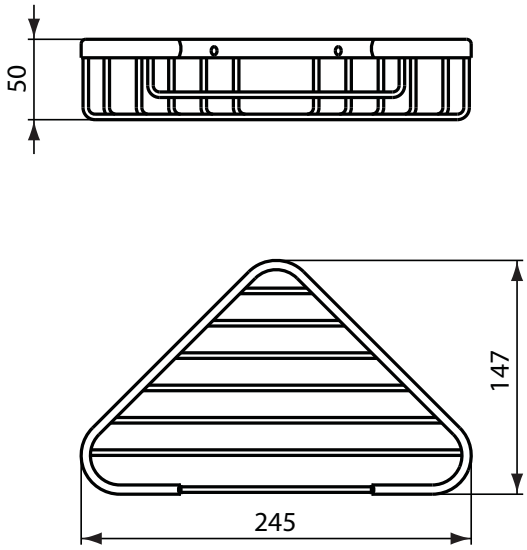

A 9105 ..

Popis výrobku

IOM kosmetické zrcadlo Ø 200 mm včetně upevňovací sady.
Materiál – kov a sklo. 2 skryté upevňovací prvky.
Funkční design pro snadnou montáž a údržbu.

IOM zásobník na papírové ubrousky zápustný včetně upevňovací sady.
Instalace do desky | stěny. Odnímatelné vrchní víko. Funkční design pro snadnou montáž a údržbu.

IOM koš na WC, obsah 3l. Vnitřní odnímatelná plastová vložka.
Funkční design pro snadnou montáž a údržbu.

Uvedené ceny jsou DPC bez DPH

Výrobky	Objednací číslo	Š x H x V mm	kg	Balení	Kč	EUR	
Kosmetické zrcadlo	**A9111AA**	238 x 20 x 293			2 480	95	R2
Zásobník na papírové ubrousky (zápustný)	**A9133MY**	297 x 58 x 157			1 110	42	R2
Koš na WC	**A9104MY**	174 x 235 x 257			960	37	R2

Provedení

AA Chrom
MY Nerez ocel

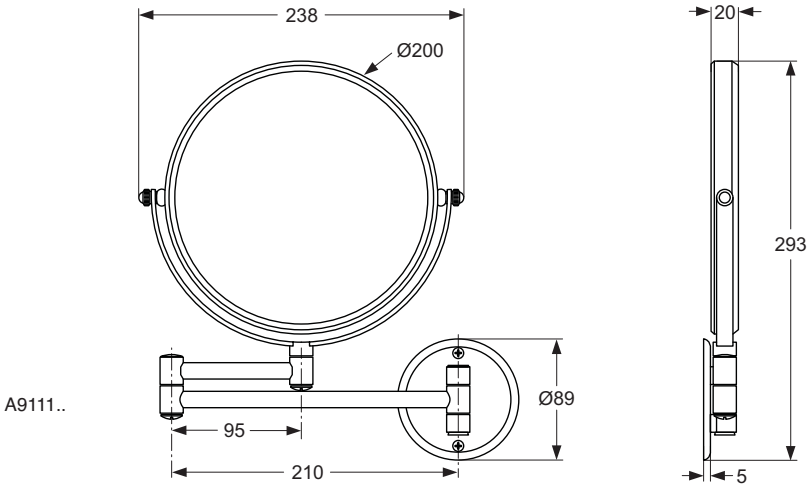

A9111..

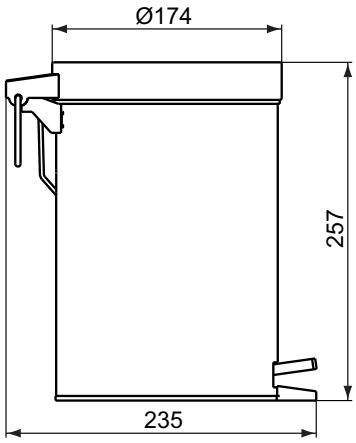

A9133..

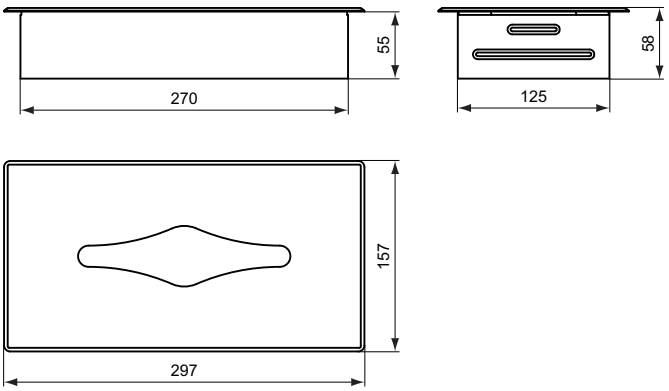

A9104..

Výrobce si vyhrazuje právo na změny sortimentu, cen a technické specifikace. Pro instalaci výrobku jsou rozhodující rozměry uvedené v technických výkresech.

Rejstřík

objednací č.	cena Kč	cena €	strana
A1000NU	1 980	76	387, 395, 414, 426, 431, 438, 442, 454, 462, 471, 474, 476, 505, 520, 536, 551, 552, 566, 581, 592, 593, 598, 605
A1009NU	5 010	192	549, 594, 610
A1010NU	9 690	372	549, 594, 610
A1011NU	4 950	190	549, 594, 610
A1500NU	9 460	364	358, 359, 360, 361, 362, 363, 364, 365, 366, 367, 368, 369, 378, 601
A1501NU	2 890	111	358, 359, 360, 361, 362, 363, 364, 365, 366, 367, 368, 369, 372, 374, 375, 376, 377, 378, 601
A1503NU	1 260	48	358, 359, 360, 361, 362, 363, 364, 365, 366, 367, 378, 601
A1504AA	970	37	370
A1505AA	1 460	56	370
A1506AA	2 380	91	370
A1507AA	4 280	164	370
A1508AA	2 160	83	368
A1509AA	2 160	83	368
A1510AA	2 160	83	368
A1511AA	2 160	83	368
A1512AA	2 160	83	368
A1513AA	3 960	152	372
A1519AA	1 670	64	374
A1520AA	2 070	79	374
A1521AA	2 890	111	374
A1523AA	2 160	83	368
A1524AA	5 660	218	376
A1526AA	8 270	318	375
A1527AA	9 130	351	375
A1528AA	8 870	341	375
A1529AA	10 010	385	375
A1530AA	14 320	551	377
A1531AA	16 300	627	377
A1540AA	970	37	371
A1541AA	1 460	56	371
A1542AA	2 380	91	371
A1543AA	4 280	164	371
A1544AA	3 160	121	369
A1545AA	3 160	121	369
A1546AA	3 160	121	369
A1547AA	3 160	121	369
A1548AA	3 160	121	369
A1549AA	35 570	1 368	363
A1550AA	22 750	875	364
A1551AA	42 650	1 640	365
A1552AA	25 730	989	366
A1553AA	20 850	802	367
A1554AA	3 160	121	369
A1555AA	3 160	121	369
A1556AA	41 380	1 591	358
A1557AA	22 750	875	359
A1558AA	48 460	1 864	360
A1559AA	25 730	989	361
A1560AA	20 850	802	362
A2129AA	190	7	611
A2305AA	580	22	608
A2307AA	650	25	608
A2356NU	980	38	477, 602
A2359NU	1 080	42	477, 602
A2391NU	3 020	116	477, 603
A2393NU	3 020	116	477, 603

objednací č.	cena Kč	cena €	strana
A2400AA	660	25	621, 629, 651, 666, 674
A2403AA	610	23	621, 629, 651, 666, 674
A2406AA	1 030	40	650
A2427AA	750	29	621, 629, 651, 666, 674
A2428AA	810	31	621, 629, 651, 666, 674
A3306AA	970	37	373, 621, 629, 651, 666, 674
A3330AA	1 020	39	373, 621, 629, 651, 666, 674
A3807NU	5 250	202	440
A3808NU	6 700	258	440
A3809NU	4 350	167	440
A3813NU	2 940	113	440
A4088AA	7 540	290	453
A4089AA	8 890	342	452
A4091AA	6 720	258	449
A4092AA	7 170	275	449
A4109AA	1 430	55	373, 621, 629, 651, 666, 674
A4151AA	8 940	344	436
A4152AA	9 440	363	436
A4153AA	9 410	362	436
A4154AA	9 880	380	436
A4159AA	5 060	194	440
A4160AA	6 270	241	440
A4161AA	7 080	272	440
A4162AA	10 010	385	451
A4260AA	8 100	311	539
A4266AA	10 350	398	543
A4268AA	9 060	348	546
A4269AA	8 650	333	547
A4271AA	9 620	370	547
A4279AA	11 170	430	548
A4287AA	7 910	304	539
A4288AA	16 440	632	544
A4292AA	21 850	840	549
A4293AA	21 980	845	549
A4594AA	5 990	230	380
A4595AA	5 800	223	380
A4598AA	6 360	244	380
A4599AA	6 230	240	380
A4600AA	7 540	290	382
A4601AA	8 080	311	382
A4602AA	6 500	250	385
A4603AA	6 630	255	386
A4604AA	8 650	333	386
A4618AA	5 760	221	475
A4623AA	7 860	302	475
A4627AA	7 570	291	473
A4630AA	10 190	392	473
A4639AA	8 090	311	475
A4656AA	1 700	65	477
A4657AA	1 380	53	477
A4659AA	8 360	321	476
A4662AA	11 260	433	474
A4712AA	2 890	111	431
A4713AA	2 230	85	431
A4719AA	5 940	228	551
A4720AA	7 420	285	551
A4721AA	12 040	463	552
A4753AA	5 990	230	381
A4754AA	6 360	244	381
A4757AA	4 410	169	387
A4758AA	5 680	218	387
A4761AA	5 800	223	381
A4844AA	3 210	123	442, 463
A4888AA	9 680	372	476
A4891AA	14 330	551	552
A4942AA	8 300	319	537
A4943AA	5 060	194	537
A4944AA	1 760	67	537
A5120AA	8 310	319	384

objednací č.	cena Kč	cena €	strana
A5504AA	11 280	434	454
A5505AA	12 960	498	454
A5550AA	6 230	240	478
A5591AA	8 420	324	545
A5620AA	12 480	480	474
A5646AA	3 800	146	409
A5647AA	3 410	131	409
A5650AA	5 330	205	409
A5651AA	3 800	146	411
A5654AA	6 860	263	411
A5655AA	4 960	190	412
A5658AA	3 940	151	409
A5664AA	3 860	148	414
A5666AA	3 290	126	414
A5686AA	15 380	591	632
A5689AA	10 920	420	634
A5691AA	11 190	430	634
A5723AA	3 100	119	471
A5724AA	2 810	108	471
A5727AA	4 250	163	468
A5776AA	3 300	127	434, 436, 450
A5777AA	670	26	434, 436, 450
A5801AA	3 670	141	505
A5802AA	4 170	160	505
A5833AA	17 050	656	654
A5834AA	11 560	444	655
A5862AA	11 760	452	655
A5896AA	4 610	177	567
A5933AA	4 760	183	501
A5948NU	3 840	147	384, 402, 494, 501, 516, 525, 533, 545, 563, 577, 588, 600
A6037AA	13 210	508	633
A6041AA	12 640	486	542
A6042AA	12 270	472	542
A6043AA	12 900	496	383
A6044AA	12 520	481	383
A6107AA	7 520	289	525
A6114AA	3 140	121	426
A6115AA	3 450	133	426
A6117AA	8 100	311	541
A6118AA	7 910	304	541
A6119AA	9 060	348	546
A6120AA	43 140	1 659	553
A6133NU	15 040	578	553, 596
A6143AA	7 950	305	434
A6144AA	8 180	315	434
A6145AA	8 500	327	434
A6146AA	8 850	340	434
A6147AA	13 460	517	438
A6148AA	13 700	527	438
A6149AA	14 230	547	438
A6150AA	14 460	556	438
A6151AA	14 510	558	438
A6152AA	14 750	567	438
A6153AA	15 260	587	438
A6154AA	15 490	596	438
A6155AA	12 520	481	442
A6156AA	12 760	491	442
A6157AA	13 460	517	442
A6158AA	13 700	527	442
A6188AA	20 430	786	653
A6246AA	19 810	762	631
A6276AA	5 610	216	528
A6278AA	4 800	184	528
A6326AA	7 720	297	584
A6327AA	7 330	282	584
A6328AA	10 900	419	587
A6329AA	10 500	404	587
A6330AA	7 720	297	583
A6331AA	7 330	282	583
A6332AA	8 260	317	585
A6333AA	7 870	303	585
A6334AA	8 790	338	588
A6335AA	9 590	368	588

Ceník 2019 - Ideal Standard s.r.o., Zemská 623, 415 74 Teplice - Tel.: +420 417 592 111 - www.idealstandard.cz
Výrobce si vyhrazuje právo na změny sortimentu, cen a technické specifikace. Pro instalaci výrobku jsou rozhodující rozměry uvedené v technických výkresech.

objednací č.	cena Kč	cena €	strana
A6336AA	8 510	327	589
A6337AA	9 060	348	590
A6338AA	10 380	399	590
A6339AA	8 000	307	592
A6340AA	9 860	379	592
A6344AA	11 970	460	593
A6345AA	13 040	501	593
A6347AA	37 030	1 424	596
A6348AA	23 950	921	594
A6349AA	22 630	870	594
A6367AA	3 870	149	478
A6413AA	3 270	126	479
A6448AA	8 410	324	586
A6449AA	7 130	274	560
A6450AA	6 780	261	560
A6476AA	7 980	307	586
A6556AA	3 020	116	570
A6557AA	2 900	111	570
A6558AA	2 890	111	570
A6559AA	2 770	106	570
A6560AA	2 840	109	570
A6563AA	3 020	116	572
A6564AA	3 260	125	572
A6565AA	3 210	123	572
A6566AA	2 900	111	569
A6568AA	2 770	106	569
A6571AA	3 810	147	575
A6572AA	3 740	144	575
A6573AA	3 760	145	573
A6574AA	3 940	152	573
A6575AA	3 610	139	573
A6576AA	3 890	150	573
A6578AA	4 840	186	577
A6579AA	3 020	116	578
A6581AA	3 290	126	579
A6583AA	3 740	144	579
A6584AA	4 840	186	579
A6585AA	3 400	131	581
A6586AA	3 670	141	581
A6724AA	2 890	111	395, 605
A6725AA	3 100	119	395
A6754AA	4 530	174	576
A6755AA	4 310	166	576
A6840AA	10 690	411	562
A6841AA	10 110	389	562
A6842AA	7 130	274	561
A6843AA	6 780	261	561
A6844AA	12 410	477	563
A6845AA	8 910	343	564
A6846AA	7 830	301	565
A6848AA	9 660	372	565
A6852AA	7 400	285	566
A6853AA	8 460	325	566
A6897AA	7 130	274	560
A6938AA	3 770	145	402
A6939AA	2 860	110	406
A6940AA	2 140	82	406
A6983AA	15 130	582	615
A6984AA	19 560	752	623
A6985AA	16 800	646	616
A6986AA	20 180	776	624
A7007AA	4 420	170	483
A7008AA	4 520	174	483
A7009AA	6 630	255	494
A7010AA	4 170	160	483
A7011AA	4 270	164	483
A7012AA	4 820	185	487
A7013AA	4 930	189	487
A7014AA	4 170	160	481
A7015AA	4 630	178	487
A7016AA	4 740	182	487
A7017AA	4 270	164	481
A7018AA	3 910	150	481
A7019AA	4 010	154	481
A7020AA	7 180	276	491
A7021AA	4 420	170	485

objednací č.	cena Kč	cena €	strana
A7022AA	4 970	191	485
A7023AA	6 880	264	491
A7024AA	4 170	160	485
A7025AA	6 410	246	492
A7026AA	6 510	250	492
A7027AA	6 100	234	492
A7028AA	6 200	238	492
A7029AA	6 630	255	494
A7030AA	5 350	206	495
A7032AA	5 110	196	496
A7033AA	5 820	224	496
A7034AA	5 300	204	498
A7035AA	5 800	223	498
A7053AA	4 820	185	489
A7054AA	5 370	206	489
A7055AA	4 630	178	489
A7056AA	7 750	298	496
A7101AA	4 440	170	507
A7102AA	4 540	174	507
A7103AA	4 190	161	507
A7104AA	4 440	170	509
A7105AA	4 190	161	509
A7106AA	4 840	186	510
A7107AA	4 950	190	510
A7108AA	4 660	179	510
A7109AA	4 840	186	512
A7110AA	7 200	277	513
A7111AA	6 900	265	513
A7112AA	6 430	247	514
A7113AA	6 530	251	514
A7114AA	6 120	235	514
A7115AA	6 220	239	514
A7116AA	6 650	256	516
A7118AA	5 370	206	517
A7120AA	5 130	197	518
A7121AA	5 840	224	518
A7122AA	5 950	229	518
A7123AA	5 320	204	520
A7124AA	5 820	224	520
A860823AA	2 250	87	375
A860825AA	2 250	87	375
A9005AA	3 240	125	530
A9007AA	2 870	110	530
A9009AA	5 170	199	532
A9010AA	5 400	208	532
A9011AA	3 410	131	534
A9013AA	4 440	170	535
A9014AA	5 920	228	535
A9015AA	3 340	128	535
A9020AA	3 610	139	696
A9025AA	4 040	155	536
A9026AA	3 490	134	536
A9034AA	3 340	128	530
A9040AA	4 320	166	531
A9041AA	4 440	170	531
A9042AA	7 590	292	533
A9101AA	1 820	70	779
A9104MY	960	37	792
A9105AA	670	26	791
A9106AA	2 180	84	790
A9108MY	1 400	53	788
A9109MY	1 460	56	787
A9111AA	2 480	95	792
A9112AA	600	23	791
A9114AA	1 670	64	790
A9115AA	260	10	786
A9116AA	340	13	786
A9117AA	750	29	785
A9118AA	850	32	785
A9119AA	860	33	788
A9120AA	480	18	787
A9121AA	480	18	787
A9122AA	480	18	787
A9123AA	480	18	787
A9124AA	1 300	50	784
A9125AA	1 300	50	784

objednací č.	cena Kč	cena €	strana
A9126AA	690	26	790
A9127AA	750	29	789
A9128MY	1 560	60	788
A9129AA	770	30	787
A9130AA	560	21	786
A9131AA	1 460	56	785
A9132AA	560	21	789
A9133MY	1 110	42	792
A9157AA	1 720	66	780
A9158AA	1 720	66	780
A9159AA	3 640	140	782
A9160AA	5 390	207	782
A9181AA	2 590	99	779
A960635NU	350	13	438, 442
A960704NU	2 070	80	598
A960705AA	3 840	148	598
A960706NU	1 350	52	598
A961765NU	9 320	358	434, 436, 438, 440, 442
A962464AA	3 840	148	598
A962465AA	3 840	148	598
A962475AA	5 890	227	598
A962476NU	3 060	118	598
A962485AA	3 890	150	598
A963058AA	950	37	609
A963462NU	1 350	52	598
A963554NU	1 100	41	603
A963606NU	5 960	229	598
A963713NU	1 310	50	358, 359, 360, 361, 362, 363, 364, 365, 366, 367, 378, 601
A963723NU	2 630	101	378, 601
A963724AA	4 910	189	370
A963725AA	6 870	264	370
A963732AA	8 160	314	370
A963735AA	10 630	409	370
A963738NU	2 250	87	368, 369
A963739NU	2 250	87	368, 369
A963746AA	3 870	149	370, 371
A963765AA	4 290	165	370, 371
A963766AA	6 740	259	370, 371
A963767AA	7 420	285	370, 371
B0002AA	790	30	660
B0003AA	1 400	53	660
B0004AA	1 580	61	657
B0005AA	2 430	93	657
B0011AA	1 590	61	605
B0016AA	3 170	122	656
B0017AA	4 010	154	656
B0024AA	5 620	216	376, 662
B0025AA	8 350	321	376, 662
B0029AA	960	37	665
B0085AA	2 330	89	658
B0086AA	2 790	107	658
B0087AA	1 480	57	659
B0088AA	2 150	83	659
B0112AA	3 940	151	502
B0383MY	6 150	236	647
B0384MY	7 550	290	647
B0385MY	8 960	345	647
B0386MY	10 520	404	647
B0387MY	6 460	248	663
B0388MY	9 610	369	663
B0389MY	12 620	485	663
B0390MY	7 710	296	664
B0391MY	9 610	369	664
B0600AA	3 810	147	523
B0601AA	5 430	209	524
B0618AA	4 010	154	523
B0619AA	5 610	216	524
B0620AA	4 280	164	526
B0621AA	5 670	218	527
B0623AA	4 210	162	527
B0700AA	2 230	85	416
B0703AA	2 110	81	416

objednací č.	cena Kč	cena €	strana
B0704AA	2 890	111	419
B0705AA	2 750	105	419
B0706AA	3 120	120	421
B0708AA	2 950	113	421
B0709AA	2 950	113	419
B0716AA	2 340	90	425
B0718AA	2 890	111	425
B0719AA	3 510	135	425
B0722AA	3 320	127	690
B0723AA	4 170	160	690
B0725AA	3 020	116	693
B0726AA	2 900	111	329, 330, 331, 332, 694
B0734AA	2 000	77	423
B0748AA	2 830	109	416
B0767AA	2 380	91	418
B0768AA	2 210	85	418
B0772AA	2 300	88	416
B0773AA	2 970	114	419
B0897AA	2 380	91	424
B0919AA	2 640	102	422
B0952AA	4 000	154	692
B0953AA	4 120	158	692
B0956AA	5 430	209	691
B0957AA	5 620	216	691
B1135AA	3 110	119	416
B1708AA	1 730	66	389
B1710AA	1 550	59	389
B1711AA	1 830	71	389
B1713AA	2 030	78	391
B1714AA	1 850	71	391
B1715AA	2 130	82	391
B1716AA	2 900	111	392
B1717AA	2 340	90	687
B1718AA	2 030	78	393
B1720AA	2 100	81	394
B1721AA	2 330	89	394
B1722AA	2 930	113	394
B1730AA	2 830	109	329, 330, 331, 332, 687
B1759AA	2 070	79	628
B1760AA	2 070	79	628
B1761AA	4 430	170	626
B1762AA	4 430	170	625
B1763AA	4 630	178	626
B1764AA	4 630	178	625
B1838AA	2 430	93	389
B2231AA	1 180	45	620
B2232AA	1 180	45	620
B2233AA	2 680	103	618
B2234AA	2 680	103	617
B2237AA	2 830	109	618
B2238AA	2 830	109	617
B2404AA	1 690	65	619
B2405AA	1 690	65	619
B2459AA	2 590	99	627
B2460AA	2 590	99	627
B3689AA	1 830	70	428
B3693AA	1 880	72	429
B3696AA	1 960	75	689
B3697AA	2 330	89	430
B3698AA	2 930	113	432
B3699AA	1 880	72	430
B3700AA	3 180	122	428
B4099AA	1 720	66	428
B8079AA	3 550	137	678
B8080AA	5 120	197	678
B8081AA	4 740	182	678
B8081GN	6 640	255	678
B8082AA	5 920	228	678
B8082GN	8 290	319	678
B8084AA	2 950	113	681
B8085AA	4 130	158	681
B8087AA	4 410	169	681
B8087GN	7 370	283	681
B8201AA	3 260	125	456
B8202AA	3 430	132	456
B8204AA	2 950	113	456
B8206AA	3 840	147	460
B8207AA	3 170	122	461
B8208AA	3 880	149	461
B8212AA	3 780	145	458
B8215AA	4 980	191	459
B8216AA	5 630	216	459
B8219AA	4 640	178	446
B8223AA	6 420	247	447
B8435AA	4 660	179	680
B8435GN	8 050	310	680
B8436AA	6 060	233	680
B8436GN	8 480	326	680
B8592AA	1 440	55	705
B8599AA	1 540	59	329, 330, 331, 332, 706
B8630AA	8 270	318	540
B8653AA	2 780	107	462
B8654AA	3 410	131	462
B8981AA	6 400	246	700
B8981GN	15 450	594	700
B8982AA	8 790	338	700
B8982GN	12 400	477	700
B8983AA	9 150	352	700
B8983GN	13 470	518	700
B8985AA	9 090	349	704
B8985GN	13 630	524	704
B8986AA	11 240	432	704
B8986GN	16 860	648	704
B8987AA	8 280	318	703
B8988AA	10 410	400	703
B8989AA	12 960	498	702
B9328AA	4 170	160	697
B9328GN	6 200	238	697
B9329AA	6 020	231	697
B9329GN	8 080	311	697
B9330AA	6 080	234	698
B9330GN	8 600	331	698
B9331AA	8 680	334	698
B9331GN	12 770	491	698
B9332AA	6 940	267	699
B9332GN	10 410	400	699
B9400AA	480	18	646
B9401AA	810	31	646
B9402AA	760	29	643
B9403AA	1 310	50	643
B9404AA	1 070	41	640
B9405AA	1 770	68	640
B9406AA	1 520	58	637
B9407AA	2 320	89	637
B9412AA	1 820	70	641
B9414AA	2 080	80	641
B9415AA	2 390	92	641
B9417AA	2 650	102	641
B9423AA	2 340	90	638
B9424AA	2 590	99	638
B9425AA	3 020	116	638
B9427AA	3 270	126	638
B9428AA	1 550	59	661
B9429AA	1 850	71	661
B9432AA	3 580	137	635
B9434AA	3 820	147	635
B9436AA	2 650	102	649
B9442AA	5 350	206	376, 648
B9443AA	7 790	299	376, 648
B9444AA	2 890	111	647, 648, 662, 663, 664, 672
B9445AA	3 640	140	647, 648, 662, 663, 664, 672
B9446AA	2 500	96	376, 647, 648, 662, 663, 664, 672
B9448AA	910	35	605, 650
B9451AA	1 290	50	642
B9452AA	1 860	71	642
B9457AA	1 740	67	639
B9458AA	2 410	93	639
B9464AA	2 790	107	636
B9467AA	410	16	650
B9468AA	930	36	650
B9469AA	620	24	464, 606
B9470AA	810	31	464, 606
B9471AA	1 040	40	464, 606
B9490AA	4 960	190	413
B9491AA	6 150	236	413
B9493AA	3 800	146	413
B9494AA	9 590	369	688
B9495AA	5 890	226	688
B9501AA	1 500	57	644
B9502AA	1 750	67	644
B9503AA	1 850	71	644
B9504AA	2 110	81	644
B9506AA	850	32	645
B9507AA	1 180	45	645
B9561AA	2 450	94	466
B9562AA	2 350	90	466
B9564AA	3 250	125	467
B9565AA	2 630	101	469
B9566AA	3 250	125	470
B9570AA	2 440	94	470
B9576AA	3 350	129	695
B960832AA	370	14	464, 607
B961453AA	924	36	607
B9653AA	3 930	151	555
B9653LS	6 700	258	555
B9654AA	4 560	175	556
B9654LS	7 250	279	556
B9655AA	4 070	156	557
B9655LS	6 700	258	557
B9656AA	4 240	163	558
B9656LS	6 990	269	558
B9657AA	6 410	246	558
B9657LS	10 920	420	558
B9658AA	2 920	112	558
B9658LS	5 050	194	558
B9659AA	5 250	202	558
B9659LS	8 460	325	558
B9829AA	3 250	125	670
B9830AA	3 650	140	670
B9831AA	3 540	136	670
B9832AA	3 970	153	670
B9833AA	3 540	136	669
B9834AA	4 200	161	669
B9835AA	3 850	148	669
B9836AA	4 500	173	669
B9837AA	3 760	145	668
B9838AA	4 550	175	668
B9839AA	4 050	156	668
B9840AA	4 850	186	668
B9844AA	12 850	494	376, 672
B9845AA	16 620	639	376, 672
B9846AA	920	35	673
B9847AA	1 520	58	673
B9848AA	2 640	101	671
B9849AA	2 910	112	671
B9914AA	2 840	109	500
B9917AA	2 550	98	500
B9919AA	3 470	133	500
B9920AA	2 980	115	503
B9921AA	3 870	149	504
B9924AA	3 330	128	504
B9933AA	3 660	141	502
B9936AA	2 890	111	500
B9974AA	3 080	118	457
BC129AA	2 690	103	683
BC130AA	2 890	111	683
BC132AA	3 280	126	684
BC135AA	3 290	126	686
BC136AA	3 420	131	686
BC143AA	4 150	159	685
BC144AA	4 280	164	685

Ceník 2019 - Ideal Standard s.r.o., Zemská 623, 415 74 Teplice - Tel.: +420 417 592 111 - www.idealstandard.cz
Výrobce si vyhrazuje právo na změny sortimentu, cen a technické specifikace. Pro instalaci výrobku jsou rozhodující rozměry uvedené v technických výkresech.

objednací č.	cena Kč	cena €	strana
BC185AA	1 590	61	397
BC186AA	2 080	80	398
BC192AA	2 010	77	398
BC193AA	2 010	77	398
BC194AA	2 790	107	400
BC195AA	2 400	92	401
BC196AA	9 960	383	403
BC197AA	2 080	80	404
BC198AA	14 850	571	407
BC199AA	2 730	105	405
BC200AA	2 140	82	405
BC268AA	1 800	69	398
BC269AA	2 600	100	400
BC270AA	2 990	115	405
C6611AA	5 100	196	340
C6612AA	6 640	255	341
C6621NU	600	23	345, 346, 347, 348
C662601	670	26	348
D5859AA	2 060	79	608
D5870AA	430	16	330
E004201	8 210	315	124
E0042MA	9 760	375	124
E005401	8 210	315	124
E0054MA	9 760	375	124
E008701	11 320	436	124
E009567	390	15	151
E013701	9 420	362	126
E0137MA	10 980	422	126
E015501	8 070	310	125
E0155MA	9 630	370	125
E017601	7 290	280	127
E018001	8 040	309	123
E0180MA	9 600	369	123
E026601	8 040	309	123
E0266MA	9 600	369	123
E027201	17 370	668	118
E0272MA	18 930	728	118
E027301	16 330	628	118
E0273MA	17 890	688	118
E027401	12 170	468	119
E0274MA	13 730	528	119
E027901	9 800	377	119
E0279MA	11 360	437	119
E028901	7 160	275	119
E0289MA	8 710	335	119
E029701	3 900	150	120
E0297MA	5 450	210	120
E029801	3 100	119	120
E0298MA	4 660	179	120
E029901	2 930	113	120
E0299MA	4 490	172	120
E030101	2 760	106	120
E0301MA	4 310	166	120
E030701	2 310	89	120
E0307MA	3 870	149	120
E030901	2 420	93	120, 121
E0312KR	11 740	452	177
E0312KS	11 740	452	177
E0312SO	11 740	452	177
E0312WG	11 740	452	177
E0313KR	11 960	460	177
E0313KS	11 960	460	177
E0313SO	11 960	460	177
E0313WG	11 960	460	177
E0314KR	12 690	488	175
E0314KS	12 690	488	175
E0314SO	12 690	488	175
E0314WG	12 690	488	175
E0315KR	12 690	488	175
E0315KS	12 690	488	175
E0315SO	12 690	488	175
E0315WG	12 690	488	175
E0316KR	13 800	531	175
E0316KS	13 800	531	175
E0316SO	13 800	531	175

objednací č.	cena Kč	cena €	strana
E0316WG	13 800	531	175
E0317KR	13 800	531	175
E0317KS	13 800	531	175
E0317SO	13 800	531	175
E0317WG	13 800	531	175
E034501	2 270	87	120, 121
E034701	4 520	174	122
E0347MA	6 080	234	122
E034801	5 700	219	122
E0348MA	7 260	279	122
E0362RP	2 070	79	178, 180
E0362RU	2 070	79	178, 180
E0362SA	1 860	71	178, 180
E036501	2 140	82	124, 125, 126, 127, 351
E036601	3 700	142	124, 125, 126, 127, 351
E036701	2 140	82	124, 125, 126, 127, 351
E036801	3 700	142	124, 125, 126, 127, 351
E0370KR	8 330	320	168, 178
E0370KS	8 330	320	168, 178
E0370SO	8 330	320	168, 178
E0370WG	8 330	320	168, 178
E0371KR	8 330	320	168, 178
E0371KS	8 330	320	168, 178
E0371SO	8 330	320	168, 178
E0371WG	8 330	320	168, 178
E0372KR	4 910	189	178, 180
E0372KS	4 910	189	178, 180
E0372SO	4 910	189	178, 180
E0372WG	4 910	189	178, 180
E0373KR	5 640	217	178, 180
E0373KS	5 640	217	178, 180
E0373SO	5 640	217	178, 180
E0373WG	5 640	217	178, 180
E0379KR	12 490	480	181
E0379KS	12 490	480	181
E0379SO	12 490	480	181
E0379WG	12 490	480	181
E0392RP	2 290	88	178, 180
E0392RU	2 290	88	178, 180
E0392SA	2 070	79	178, 180
E047901	7 550	290	159
E0479MA	9 110	350	159
E048301	9 120	351	159
E049301	10 600	408	159
E053401	7 710	296	274
E0539OS	14 280	518	274
E0539SG	14 280	518	274
E0539WG	14 280	518	274
E066801	3 910	150	275
E066901	4 940	190	275
E069201	4 780	184	121
E0692MA	6 340	244	121
E069301	3 900	150	121
E0693MA	5 450	210	121
E069401	3 100	119	121
E0694MA	4 660	179	121
E069801	2 930	113	121
E0698MA	4 490	172	121
E069901	2 760	106	121
E0699MA	4 310	166	121
E070101	2 310	89	121
E0701MA	3 870	149	121
E073401	5 100	196	126, 127
E0818B2	12 610	485	131
E0818EQ	12 610	485	131
E0818KN	12 610	485	131
E0818PS	12 610	485	131
E0818UK	12 610	485	131
E0818VY	12 610	485	131
E0819B2	13 260	510	131
E0819EQ	13 260	510	131
E0819KN	13 260	510	131

objednací č.	cena Kč	cena €	strana
E0819PS	13 260	510	131
E0819UK	13 260	510	131
E0819VY	13 260	510	131
E0821B2	14 150	544	131
E0821EQ	14 150	544	131
E0821KN	14 150	544	131
E0821PS	14 150	544	131
E0821UK	14 150	544	131
E0821VY	14 150	544	131
E0822B2	16 050	617	129
E0822EQ	16 050	617	129
E0822KN	16 050	617	129
E0822PS	16 050	617	129
E0822UK	16 050	617	129
E0822VY	16 050	617	129
E0824B2	16 570	637	129
E0824EQ	16 570	637	129
E0824KN	16 570	637	129
E0824PS	16 570	637	129
E0824UK	16 570	637	129
E0824VY	16 570	637	129
E0826B2	9 700	373	131
E0826EQ	9 700	373	131
E0826KN	9 700	373	131
E0826PS	9 700	373	131
E0826UK	9 700	373	131
E0826VY	9 700	373	131
E0827B2	10 730	412	131
E0827EQ	10 730	412	131
E0827KN	10 730	412	131
E0827PS	10 730	412	131
E0827UK	10 730	412	131
E0827VY	10 730	412	131
E0828B2	11 450	440	131
E0828EQ	11 450	440	131
E0828KN	11 450	440	131
E0828PS	11 450	440	131
E0828UK	11 450	440	131
E0828VY	11 450	440	131
E0829B2	14 550	559	129
E0829EQ	14 550	559	129
E0829KN	14 550	559	129
E0829PS	14 550	559	129
E0829UK	14 550	559	129
E0829VY	14 550	559	129
E0831B2	15 070	579	129
E0831EQ	15 070	579	129
E0831KN	15 070	579	129
E0831PS	15 070	579	129
E0831UK	15 070	579	129
E0831VY	15 070	579	129
E0832B2	12 040	463	137
E0832EQ	12 040	463	137
E0832KN	12 040	463	137
E0832PS	12 040	463	137
E0832UK	12 040	463	137
E0832VY	12 040	463	137
E0834B2	10 840	417	137
E0834EQ	10 840	417	137
E0834KN	10 840	417	137
E0834PS	10 840	417	137
E0834UK	10 840	417	137
E0834VY	10 840	417	137
E0842B2	8 170	314	134
E0842EQ	8 170	314	134
E0842KN	8 170	314	134
E0842PS	8 170	314	134
E0842UK	8 170	314	134
E0842VY	8 170	314	134
E0844B2	8 440	325	134
E0844EQ	8 440	325	134
E0844KN	8 440	325	134
E0844PS	8 440	325	134
E0844UK	8 440	325	134
E0844VY	8 440	325	134
E0846B2	8 740	336	134

objednací č.	cena Kč	cena €	strana
E0846EQ	8 740	336	134
E0846KN	8 740	336	134
E0846PS	8 740	336	134
E0846UK	8 740	336	134
E0846VY	8 740	336	134
E0847B2	9 050	348	134
E0847EQ	9 050	348	134
E0847KN	9 050	348	134
E0847PS	9 050	348	134
E0847UK	9 050	348	134
E0847VY	9 050	348	134
E0848B2	2 120	81	136
E0848EQ	2 120	81	136
E0848PS	2 120	81	136
E0848UK	2 120	81	136
E0848VY	2 120	81	136
E0849B2	2 540	97	136
E0849EQ	2 540	97	136
E0849PS	2 540	97	136
E0849UK	2 540	97	136
E0849VY	2 540	97	136
E0851B2	2 850	109	136
E0851EQ	2 850	109	136
E0851PS	2 850	109	136
E0851UK	2 850	109	136
E0851VY	2 850	109	136
E0852B2	3 290	127	136
E0852EQ	3 290	127	136
E0852PS	3 290	127	136
E0852UK	3 290	127	136
E0852VY	3 290	127	136
E106401	6 920	266	711
E106601	8 290	319	712
E106701	9 240	355	712
E108401	6 400	246	713
E1105OS	8 230	299	275
E1105SG	8 230	299	275
E1105WG	8 230	299	275
E112901	6 170	237	275
E113401	10 650	410	713
E113501	10 650	410	713
E1137EO	13 730	528	713
E1147B2	3 700	142	136
E1147EQ	3 700	142	136
E1147PS	3 700	142	136
E1147UK	3 700	142	136
E1147VY	3 700	142	136
E114801	2 640	101	713
E118501	5 170	199	172, 173
E118601	6 040	232	173
E119101	4 860	187	172
E119201	8 160	314	170
E1192MA	9 720	374	170
E121701	7 970	306	171
E1217MA	9 520	366	171
E131601	550	21	351
E131701	cena na vyžádání		351
E132101	2 800	107	168
E1321MA	4 350	167	168
E132201	2 800	107	168
E1322MA	4 350	167	168
E132301	3 120	120	167
E1323MA	4 680	180	167
E132401	3 410	131	167
E1324MA	4 970	191	167
E132501	3 850	148	166
E1325MA	5 400	208	166
E132601	3 850	148	166
E1326MA	5 400	208	166
E132701	5 350	206	166
E1327MA	6 910	265	166
E132801	5 350	206	166
E1328MA	6 910	265	166
E133201	3 050	117	165
E133301	3 050	117	165
E139201	9 550	367	229

objednací č.	cena Kč	cena €	strana
E1392MA	11 110	427	229
E139301	10 280	395	230
E1393MA	11 840	455	230
E139401	9 970	383	229
E1394MA	11 530	443	229
E147501	cena na vyžádání		220
E147901	cena na vyžádání		220
E1605B2	12 510	481	133
E1605KN	12 510	481	133
E1605PS	12 510	481	133
E1605UK	12 510	481	133
E1606B2	11 960	460	133
E1606KN	11 960	460	133
E1606PS	11 960	460	133
E1606UK	11 960	460	133
E1607B2	11 640	447	133
E1607KN	11 640	447	133
E1607PS	11 640	447	133
E1607UK	11 640	447	133
E1608B2	11 480	441	133
E1608KN	11 480	441	133
E1608PS	11 480	441	133
E1608UK	11 480	441	133
E306601	61 210	2 354	715
E306701	70 740	2 721	715
E306801	76 890	2 957	715
E3239OS	3 080	112	275
E3239SG	3 080	112	275
E3239WG	3 080	112	275
E3240OS	5 690	206	275
E3240SG	5 690	206	275
E3240WG	5 690	206	275
E3241OS	3 600	131	275
E3241SG	3 600	131	275
E3241WG	3 600	131	275
E3242OS	6 210	225	275
E3242SG	6 210	225	275
E3242WG	6 210	225	275
E3243OS	7 190	261	283
E3243SG	7 190	261	283
E3243WG	7 190	261	283
E397201	10 490	403	724
E397301	17 890	688	724
E397401	12 310	473	724
E397501	19 030	732	724
E397601	12 090	465	725
E397701	19 490	749	725
E398101	55 130	2 120	726
E398201	62 540	2 405	726
E4465AA	2 040	78	345
E4465GN	2 260	87	345
E501067	cena na vyžádání		220
E503801	3 070	118	154
E5038MA	4 570	176	154
E503901	3 420	131	154
E5039MA	4 920	189	154
E504001	3 770	145	154
E5040MA	5 270	203	154
E504101	2 830	109	152
E5041MA	4 330	167	152
E504201	3 070	118	152
E5042MA	4 570	176	152
E504301	3 770	145	156
E5043MA	5 270	201	156
E504401	4 240	163	156
E5044MA	5 740	221	156
E504501	4 580	176	155
E5045MA	6 080	234	155
E504601	3 070	118	155
E5046MA	4 570	176	155
E504701	4 950	190	155
E5047MA	6 450	248	155
E504801	3 420	131	155
E5048MA	4 920	189	155
E504901	5 410	208	155
E5049MA	6 910	266	155

objednací č.	cena Kč	cena €	strana
E505001	3 770	145	155
E5050MA	5 270	201	155
E505101	4 240	163	153
E5051MA	5 740	221	153
E505201	4 240	163	153
E5052MA	5 740	221	153
E505301	4 580	176	153
E5053MA	6 080	234	153
E505401	4 580	176	153
E5054MA	6 080	234	153
E505501	4 240	163	157
E5055MA	5 740	221	157
E505601	4 240	163	157
E5056MA	5 740	221	157
E505701	4 580	176	157
E5057MA	6 080	234	157
E505801	4 580	176	157
E5058MA	6 080	234	157
E505901	4 950	190	157
E5059MA	6 450	248	157
E506101	4 950	190	157
E5061MA	6 450	248	157
E512201	cena na vyžádání		191
E5122MA	cena na vyžádání		191
E512301	cena na vyžádání		191
E5123MA	cena na vyžádání		191
E548201	7 220	277	183
E5482MA	8 780	337	183
E548401	9 230	355	183
E5484MA	10 790	415	183
E548501	7 480	287	183
E5485MA	9 040	347	183
E567101	6 360	244	325
E5671MA	7 910	304	325
E567201	6 720	258	325
E5672MA	8 280	318	325
E567401	2 580	99	323
E567501	8 960	345	322
E5675MA	10 520	404	322
E567601	5 200	200	323
E5676MA	6 700	258	323
E607001	10 750	413	185
E607201	10 860	418	184
E6072MA	12 420	477	184
E607501	10 380	399	184
E6075MA	11 940	459	184
E607801	2 300	88	351
E621501	8 130	313	324
E6981AA	2 950	113	139, 140, 141
E6982AA	3 590	138	140, 141
E6983AA	3 780	145	140, 141
E6984AA	3 980	153	140, 141
E6985AA	5 490	211	139, 141
E711201	2 510	96	142, 144, 146, 148, 150
E711301	2 290	88	139, 140, 142, 144, 146, 148, 150, 165, 167
E711401	2 290	88	142, 146, 150, 166
E712601	5 720	220	158
E7126MA	7 280	280	158
E712701	3 610	139	159, 160, 161, 163, 171, 172, 173, 184, 185, 351
E712801	2 050	79	159, 160, 161, 163, 171, 172, 173, 184, 185, 351
E713001	2 000	77	146
E7130MA	3 550	137	146
E713101	2 650	102	146
E7131MA	4 210	162	146
E713501	2 790	107	146
E7135MA	4 340	167	146

Výrobce si vyhrazuje právo na změny sortimentu, cen a technické specifikace. Pro instalaci výrobku jsou rozhodující rozměry uvedené v technických výkresech.

objednací č.	cena Kč	cena €	strana
E713601	2 440	94	149
E7136MA	4 000	154	149
E713701	2 240	86	142
E7137MA	3 790	146	142
E713801	2 600	100	142
E7138MA	4 160	160	142
E713901	2 770	106	142
E7139MA	4 320	166	142
E714001	3 050	117	165
E714101	2 910	112	142
E7141MA	4 470	172	142
E714501	2 090	80	150
E7145MA	3 650	140	150
E714601	2 480	95	150
E7146MA	4 030	155	150
E714701	2 650	102	150
E7147MA	4 210	162	150
E771801	7 390	284	161
E7718MA	8 940	344	161
E772201	7 580	291	158
E7722MA	9 140	351	158
E772301	2 050	79	159, 160, 161, 163, 171, 172, 173, 184, 185, 351
E772401	3 610	139	159, 160, 161, 163, 171, 172, 173, 184, 185, 351
E772901	3 850	148	142
E7729MA	5 400	208	142
E773201	3 840	147	146
E7732MA	5 390	207	146
E773601	4 800	184	142
E7736MA	6 360	244	142
E774001	4 730	182	146
E7740MA	6 280	242	146
E785601	4 140	159	163, 173, 185
E791201	1 900	73	146
E7912MA	3 460	133	146
E791301	1 900	73	146
E7913MA	3 460	133	146
E792301	4 790	184	151
E7923MA	6 350	244	151
E797001	4 140	159	163, 173, 185
E801701	7 920	305	161
E8017MA	9 480	364	161
E801801	6 310	242	171
E8018MA	7 860	302	171
E804001	5 160	198	151
E8040MA	6 720	258	151
E806501	4 280	164	151
E8065MA	5 840	224	151
E810101	2 910	112	144
E8101MA	4 470	172	144
E810201	2 780	107	144
E8102MA	4 330	166	144
E810301	3 360	129	142
E8103MA	4 910	189	142
E810401	3 850	148	144
E8104MA	5 400	208	144
E810501	3 850	148	144
E8105MA	5 400	208	144
E810601	4 410	169	142
E8106MA	5 960	229	142
E810701	4 800	184	144
E8107MA	6 360	244	144
E810801	4 850	186	144
E8108MA	6 410	246	144
E810901	5 330	205	142
E8109MA	6 890	265	142
E811101	2 770	106	144
E8111MA	4 320	166	144
E811201	2 770	106	144
E8112MA	4 320	166	144
E811301	3 240	125	142

objednací č.	cena Kč	cena €	strana
E8113MA	4 800	184	142
E811401	2 790	107	148
E8114MA	4 340	167	148
E811701	3 840	147	148
E8117MA	5 390	207	148
E812601	10 400	400	140
E8126MA	11 950	460	140
E812701	9 050	348	140
E8127MA	10 600	408	140
E812801	6 910	265	140
E8128MA	8 460	325	140
E812901	5 630	216	140
E8129MA	7 190	276	140
E813601	15 860	610	139
E8136MA	17 410	670	139
E814301	4 730	182	148
E8143MA	6 280	242	148
E814601	2 650	102	148
E8146MA	4 210	162	148
E817401	6 950	267	160
E8174MA	8 510	327	160
E819401	11 300	434	186
E822501	2 110	81	186, 351
E822601	1 870	72	186, 351
E823201	5 610	216	161
E8232MA	7 170	275	161
E823901	6 020	231	163
E824001	3 780	145	351
E824201	1 820	70	351
E824401	2 070	80	184, 185, 351
E875901	cena na vyžádání		199
E876001	cena na vyžádání		199
E883201	cena na vyžádání		199
EE23033967	620	24	129, 131, 134, 175, 177, 178
EV26667	1 717	66	353
EV28567	353	14	354
EV286AA	728	28	353
EV287AA	728	28	353
F960866NU	2 365	88	563, 577, 588, 600
J099400	182	7	354
J101300	2 680	103	351
J2909AA	2 340	90	329
J3291AA	1 110	42	122, 142, 144, 148, 168, 183, 188, 191, 193, 204, 229, 253, 255, 256, 257, 267, 268, 269, 271, 297, 301
J3417AA	1 590	61	736, 737, 738
J349301	8 340	321	329
J406001	3 430	132	351
J452201	2 020	77	272, 351
J4555BJ	492	19	353
J4556BJ	2 521	97	353
J4665BJ	492	19	353
J4666BJ	1 717	67	353
J469701	3 540	136	272, 351
J4765BJ	385	15	353
J4766BJ	2 521	97	353
J476800	182	7	354
J492901	990	38	351
J493001	2 380	91	351
J504701	10 300	396	272
J505701	3 030	116	272, 351
J505801	4 350	167	272, 351
J5162BJ	2 521	97	353
K077601	5 610	216	267
K0776MA	7 110	273	267
K077701	5 840	225	265
K0777MA	7 340	282	265
K077801	6 930	267	265
K0778MA	8 430	324	265
K077901	5 610	216	270

objednací č.	cena Kč	cena €	strana
K0779MA	7 110	273	270
K078001	5 610	216	270
K0780MA	7 110	273	270
K078101	7 100	273	267
K0781MA	8 600	331	267
K078201	9 050	348	265
K0782MA	10 550	406	265
K078301	5 750	221	269
K0783MA	7 250	279	269
K078401	6 460	248	268
K0784MA	7 960	306	268
K078501	7 880	303	268
K0785MA	9 380	361	268
K078601	11 000	423	265
K0786MA	12 500	481	265
K078701	7 690	296	264
K0787MA	9 190	353	264
K078801	8 310	320	264
K0788MA	9 810	377	264
K078901	10 190	392	264
K079001	11 700	450	264
K079101	15 600	600	263
K079301	5 000	192	269
K0793MA	6 500	250	269
K079501	4 770	183	269
K0795MA	6 270	241	269
K079701	6 930	267	265
K0797MA	8 430	324	265
K080801	15 600	600	263
K0808MA	17 100	658	263
K080901	11 700	450	264
K0809MA	13 200	508	264
K081001	8 310	320	264
K0810MA	9 810	377	264
K081201	11 000	423	265
K0812MA	12 500	481	265
K081301	9 050	348	265
K0813MA	10 550	406	265
K081501	5 840	225	265
K0815MA	7 340	282	265
K081601	5 980	230	267
K0816MA	7 480	288	267
K081701	5 260	202	271
K0817MA	6 760	260	271
K083301	8 320	320	301
K0833MA	9 880	380	301
K083401	8 320	320	301
K0834MA	9 880	380	301
K083701	8 360	321	299
K0837MA	9 920	381	299
K083901	12 210	469	299
K0839MA	13 770	529	299
K086201	15 450	594	299
K0862MA	17 010	654	299
K086601	5 070	195	302
K0866MA	6 630	255	302
K086701	5 070	195	302
K0867MA	6 630	255	302
K086801	6 470	249	300
K0868MA	8 030	309	300
K087001	24 630	947	297
K0870MA	26 180	1 007	297
K087101	24 630	947	297
K0871MA	26 180	1 007	297
K087201	15 450	594	299
K0872MA	17 010	654	299
K087301	24 630	947	297
K0873MA	26 180	1 007	297
K087401	24 630	947	297
K0874MA	26 180	1 007	297
K087501	5 070	195	302
K0875MA	6 630	255	302
K087601	5 070	195	302
K0876MA	6 630	255	302
K087701	11 000	423	265
K0877MA	12 500	481	265

objednací č.	cena Kč	cena €	strana
K087801	8 360	321	299
K0878MA	9 920	381	299
K087901	12 210	469	299
K0879MA	13 770	529	299
K193301	4 180	160	749
K1933YK	6 980	268	749
K193401	5 250	202	750
K1934YK	8 050	309	750
K193501	6 210	239	750
K1935YK	9 010	347	750
K193601	6 330	243	750
K1936YK	9 130	351	750
K193701	7 870	303	750
K1937YK	10 680	410	750
K193801	8 790	338	750
K1938YK	11 590	446	750
K193901	5 060	194	748
K1939YK	7 860	302	748
K1940AA	1 991	77	353
K255101	9 780	376	750
K2551YK	12 590	484	750
K255201	11 100	427	750
K2552YK	13 900	535	750
K255301	12 010	462	750
K2553YK	14 820	570	750
K255401	13 350	513	750
K2554YK	16 160	621	750
K274501	4 740	182	718
K274601	4 830	186	718
K274701	4 940	190	718
K274801	5 850	225	718
K274901	5 430	209	719
K275001	6 250	240	719
K275101	8 710	335	722
K275201	9 350	359	722
K275601	6 300	242	720
K275701	7 280	280	721
K275801	7 280	280	721
K284401	cena na vyžádání		222
K284701	cena na vyžádání		214
K284801	cena na vyžádání		214
K315801	11 940	459	305
K3158MA	13 500	519	305
K316001	14 690	565	306
K3160MA	16 250	625	306
K316201	12 200	469	305
K3162MA	13 760	529	305
K316301	10 280	395	304
K3163MA	11 840	455	304
K404901	8 590	330	306
K511301	11 410	439	728
K511401	12 100	465	728
K517201	3 790	146	749
K5172YK	6 600	254	749
K517301	5 000	192	749
K5173YK	7 800	300	749
K517401	6 210	239	749
K5174YK	9 010	347	749
K517501	7 420	285	749
K5175YK	10 220	393	749
K517601	5 060	194	748
K5176YK	7 860	302	748
K517701	6 790	261	748
K5177YK	9 600	369	748
K517801	5 250	202	750
K5178YK	8 050	309	750
K517901	4 950	190	750
K5179YK	7 750	298	750
K518001	6 210	239	750
K5180YK	9 010	347	750
K518101	6 210	239	750
K5181YK	9 010	347	750
K518201	6 330	243	750
K5182YK	9 130	351	750
K518301	6 330	243	750
K5183YK	9 130	351	750

objednací č.	cena Kč	cena €	strana
K518401	7 450	286	750
K5184YK	10 250	394	750
K518501	7 530	289	750
K5185YK	10 330	397	750
K518601	7 870	303	750
K5186YK	10 680	410	750
K518701	7 940	305	750
K5187YK	10 740	413	750
K518801	8 270	318	750
K5188YK	11 070	426	750
K518901	8 520	327	750
K5189YK	11 320	435	750
K519001	8 790	338	750
K5190YK	11 590	446	750
K519101	9 390	361	750
K5191YK	12 190	469	750
K519201	10 030	386	750
K5192YK	12 830	493	750
K523601	11 320	435	303
K5236MA	12 880	495	303
K523801	11 580	445	303
K5238MA	13 140	505	303
K553901	3 130	120	326
K663101	17 350	667	716
K669501	21 370	822	716
K700801	2 960	114	351
K701501	3 590	138	351
K702401	3 540	136	351
K703101	3 250	125	351
K703301	3 950	152	351
K704601	3 230	124	351
K704701	4 650	179	351
K705301	1 200	46	351
K705801	6 210	239	351
K706001	1 530	59	351
K706101	5 800	223	351
K706401	2 910	112	304, 305, 306, 351
K706501	4 210	162	304, 305, 306, 351
K710667	540	21	338
K712667	1 090	42	748, 749, 751
K7188AA	893	34	353
K7192AA	2 521	97	353
K725067	711	27	353
K725567	940	36	718, 719, 720, 721, 722, 748, 749, 751
K727467	2 180	84	710, 711, 712, 713, 716, 718, 719, 721, 722, 724, 725, 728
K7288AA	385	15	353
K7289AA	948	36	353
K729367	884	34	353
K730567	650	25	331
K7313AA	1 991	77	353
K731867	570	22	718, 719, 720, 721, 722
K7539AA	3 260	125	718, 719, 720, 721, 722
K768301	182	7	354
K768901	182	7	354
K769001	182	7	354
K779801	182	7	354
K7804AA	1 560	60	710, 711, 712, 713, 716, 718, 719, 720, 721, 722
K7807AA	3 900	150	367, 710, 711, 712, 713, 716, 718, 719, 720, 721, 722
K7810AA	2 750	105	716, 728
K7812AA	7 810	300	716, 728
K7817AA	2 550	98	748, 749, 751

objednací č.	cena Kč	cena €	strana
K785401	192	7	354
K794001	182	7	354
K797901	182	7	354
K798001	182	7	354
K798567	7 360	283	713
K798701	182	7	354
K8017AA	3 138	121	353
K8018AA	2 106	81	353
K801901	182	7	354
K802067	187	7	611
K802401	182	7	354
K8214FR	7 470	287	744
K8214FS	7 470	287	744
K8214FT	7 470	287	744
K8214FU	7 470	287	744
K8214FV	7 470	287	744
K8215FR	7 780	299	744
K8215FS	7 780	299	744
K8215FT	7 780	299	744
K8215FU	7 780	299	744
K8215FV	7 780	299	744
K8216FR	10 650	410	744
K8216FS	10 650	410	744
K8216FT	10 650	410	744
K8216FU	10 650	410	744
K8216FV	10 650	410	744
K8219FR	11 540	444	745
K8219FS	11 540	444	745
K8219FT	11 540	444	745
K8219FU	11 540	444	745
K8219FV	11 540	444	745
K8220FR	11 630	447	745
K8220FS	11 630	447	745
K8220FT	11 630	447	745
K8220FU	11 630	447	745
K8220FV	11 630	447	745
K8227FR	12 140	467	745
K8227FS	12 140	467	745
K8227FT	12 140	467	745
K8227FU	12 140	467	745
K8227FV	12 140	467	745
K8230FR	12 230	470	745
K8230FS	12 230	470	745
K8230FT	12 230	470	745
K8230FU	12 230	470	745
K8230FV	12 230	470	745
K8232FR	14 100	542	745
K8232FS	14 100	542	745
K8232FT	14 100	542	745
K8232FU	14 100	542	745
K8232FV	14 100	542	745
K8237FR	12 610	485	745
K8237FS	12 610	485	745
K8237FT	12 610	485	745
K8237FU	12 610	485	745
K8237FV	12 610	485	745
K8256FR	12 700	488	745
K8256FS	12 700	488	745
K8256FT	12 700	488	745
K8256FU	12 700	488	745
K8256FV	12 700	488	745
K8276FR	12 780	491	745
K8276FS	12 780	491	745
K8276FT	12 780	491	745
K8276FU	12 780	491	745
K8276FV	12 780	491	745
K8277FR	13 280	511	745
K8277FS	13 280	511	745
K8277FT	13 280	511	745
K8277FU	13 280	511	745
K8277FV	13 280	511	745
K8284FR	13 380	515	745
K8284FS	13 380	515	745
K8284FT	13 380	515	745
K8284FU	13 380	515	745
K8284FV	13 380	515	745

Výrobce si vyhrazuje právo na změny sortimentu, cen a technické specifikace. Pro instalaci výrobku jsou rozhodující rozměry uvedené v technických výkresech.

objednací č.	cena Kč	cena €	strana
K8285FR	13 490	519	745
K8285FS	13 490	519	745
K8285FT	13 490	519	745
K8285FU	13 490	519	745
K8285FV	13 490	519	745
K8304FR	13 670	525	745
K8304FS	13 670	525	745
K8304FT	13 670	525	745
K8304FU	13 670	525	745
K8304FV	13 670	525	745
K8306FR	13 900	535	745
K8306FS	13 900	535	745
K8306FT	13 900	535	745
K8306FU	13 900	535	745
K8306FV	13 900	535	745
K836167	130	5	186, 194, 195, 196
K936367	900	34	744, 746
K936467	1 780	68	744, 746
KV169FR	1 190	46	744, 746
KV169FS	1 190	46	744, 746
KV169FT	1 190	46	744, 746
KV169FU	1 190	46	744, 746
KV169FV	1 190	46	744, 746
L4310AA	2 700	104	608
L504201	4 250	163	741
L504401	4 460	171	741
L504501	5 340	205	741
L504601	6 640	255	741
L504801	5 610	216	742
L504901	6 130	236	742
L505101	6 970	268	742
L505201	7 450	286	742
L505301	8 420	324	742
L505401	9 240	355	742
L505501	9 790	376	742
L505701	5 400	208	740
L505801	5 610	216	740
L505901	7 160	275	740
L6198EO	2 120	81	767, 768, 769
L6210AA	6 690	257	730
L6211AA	6 850	263	731
L6212AA	7 950	305	731
L6213AA	6 850	263	732
L6220EO	7 540	290	767, 768, 769
L6222EO	8 190	315	767, 768, 769
L6223EO	8 660	333	767, 768, 769
L6224EO	9 280	357	767, 768, 769
L6225EO	10 020	385	767, 768, 769
L6226EO	13 780	530	767, 768, 769
L6227EO	16 690	642	767, 768, 769
L6228EO	3 440	132	767, 769
L6229EO	1 360	52	767, 768, 769
L6230EO	1 880	72	769
L6307AA	310	12	740, 741, 742
L630901	1 540	59	741, 742
L631001	1 540	59	740
L631201	990	38	742
L6361EO	10 570	406	764
L6362EO	11 520	443	764
L6363EO	12 030	462	764
L6364EO	14 820	570	763
L6367EO	11 620	447	765
L6368EO	12 540	482	765
L6369EO	13 480	518	765
L6370EO	14 500	557	765
L6371EO	13 690	526	762
L6374EO	15 340	590	762
L6377EO	17 820	685	762
L6380EO	14 610	562	761
L6383EO	16 170	622	761
L6386EO	19 060	733	761
L6389EO	11 100	427	766
L6392EO	14 300	550	766
L6395EO	15 540	598	766

objednací č.	cena Kč	cena €	strana
L6398EO	6 580	253	763, 764, 765, 766
L6400EO	7 070	272	763, 764, 765, 766
L6401EO	7 540	290	763, 764, 765, 766
L6402EO	8 000	307	763, 764, 765, 766
LV946EO	710	27	761, 762, 763, 764, 765, 766
N1380AA	530	20	779
N1381AA	1 240	48	781
N1382AA	1 460	56	781
N1383AA	1 140	44	781
N1384AA	1 890	73	779
N1385AA	1 760	67	778
N1386AA	1 860	71	778
N1387AA	1 950	75	778
N1392AA	2 010	77	777
N1394AA	2 210	85	777
N1396AA	2 020	77	781
P239901	cena na vyžádání		197
R380601	3 420	131	331
R391601	1 350	52	351
R392101	3 490	134	351
R420601	cena na vyžádání		219
R421001	cena na vyžádání		217
R421901	cena na vyžádání		217
R4301FA	12 320	473	309
R4301FC	12 320	473	309
R4301FE	12 320	473	309
R4301FF	12 320	473	309
R4301WG	12 320	473	309
R4302FA	13 000	500	309
R4302FC	13 000	500	309
R4302FE	13 000	500	309
R4302FF	13 000	500	309
R4302WG	13 000	500	309
R4303FA	14 250	548	309
R4303FC	14 250	548	309
R4303FE	14 250	548	309
R4303FF	14 250	548	309
R4303WG	14 250	548	309
R4304FA	16 300	627	309
R4304FC	16 300	627	309
R4304FE	16 300	627	309
R4304FF	16 300	627	309
R4304WG	16 300	627	309
R4305FA	22 000	846	308
R4305FC	22 000	846	308
R4305FE	22 000	846	308
R4305FF	22 000	846	308
R4305WG	22 000	846	308
R4306FA	5 840	224	311
R4306FC	5 840	224	311
R4306FE	5 840	224	311
R4306FF	5 840	224	311
R4306WG	5 840	224	311
R4307FA	6 810	262	308, 310, 312
R4307FC	6 810	262	308, 310, 312
R4307FE	6 810	262	308, 310, 312
R4307FF	6 810	262	308, 310, 312
R4307WG	6 810	262	308, 310, 312
R4308FA	9 340	359	308, 310, 312
R4308FC	9 340	359	308, 310, 312
R4308FE	9 340	359	308, 310, 312
R4308FF	9 340	359	308, 310, 312
R4308WG	9 340	359	308, 310, 312
R4310FA	6 480	249	315, 317
R4310FC	6 480	249	315, 317
R4310FE	6 480	249	315, 317
R4310FF	6 480	249	315, 317
R4310WG	6 480	249	315, 317
R4311FA	7 030	270	315, 317
R4311FC	7 030	270	315, 317
R4311FE	7 030	270	315, 317

objednací č.	cena Kč	cena €	strana
R4311FF	7 030	270	315, 317
R4311WG	7 030	270	315, 317
R4312FA	7 690	295	315, 317
R4312FC	7 690	295	315, 317
R4312FE	7 690	295	315, 317
R4312FF	7 690	295	315, 317
R4312WG	7 690	295	315, 317
R4313FA	8 680	334	315, 317
R4313FC	8 680	334	315, 317
R4313FE	8 680	334	315, 317
R4313FF	8 680	334	315, 317
R4313WG	8 680	334	315, 317
R4315FA	12 660	487	313
R4315FC	12 660	487	313
R4315FE	12 660	487	313
R4315FF	12 660	487	313
R4315WG	12 660	487	313
R4316FA	20 060	771	313
R4316FC	20 060	771	313
R4316FE	20 060	771	313
R4316FF	20 060	771	313
R4316WG	20 060	771	313
R4317FA	5 930	228	311
R4317FC	5 930	228	311
R4317FE	5 930	228	311
R4317FF	5 930	228	311
R4317WG	5 930	228	311
R4318FA	5 840	224	311
R4318FC	5 840	224	311
R4318FE	5 840	224	311
R4318FF	5 840	224	311
R4318WG	5 840	224	311
R4319FA	12 660	487	313
R4319FC	12 660	487	313
R4319FE	12 660	487	313
R4319FF	12 660	487	313
R4319WG	12 660	487	313
R4321FA	2 910	112	319
R4321FC	2 910	112	319
R4321FE	2 910	112	319
R4321FF	2 910	112	319
R4321WG	2 910	112	319
R4322FA	3 910	150	319
R4322FC	3 910	150	319
R4322FE	3 910	150	319
R4322FF	3 910	150	319
R4322WG	3 910	150	319
R4323FA	4 280	164	319
R4323FC	4 280	164	319
R4323FE	4 280	164	319
R4323FF	4 280	164	319
R4323WG	4 280	164	319
R4324FA	5 170	199	319
R4324FC	5 170	199	319
R4324FE	5 170	199	319
R4324FF	5 170	199	319
R4324WG	5 170	199	319
R4330SA	6 810	262	317
R4331SA	7 480	287	317
R4332SA	8 030	309	317
R4333SA	8 680	334	317
R4335SA	7 480	287	317
R4336SA	8 030	309	317
R4340WG	3 310	127	312, 321
R4341WG	3 750	144	310, 321
R4342WG	3 940	151	310, 321
R4343WG	4 360	168	310, 321
R4344WG	3 420	131	311, 321
R4355AA	1 880	72	313, 320
R4355WG	900	34	313, 320
R4356AA	2 100	81	309, 311, 320
R4356WG	1 230	47	309, 311, 320
R4357AA	2 100	81	309, 320
R4357WG	1 230	47	309, 320
R4358AA	2 100	81	309, 313, 315, 320

objednací č.	cena Kč	cena €	strana
R4358WG	1 230	47	309, 313, 315, 320
R4359AA	2 220	85	309, 315, 320
R4359WG	1 330	51	309, 315, 320
R4360AA	2 540	97	309, 315, 320
R4360WG	1 670	64	309, 315, 320
R4361AA	4 180	160	308, 315, 320
R4361WG	2 430	93	308, 315, 320
R6378AA	520	20	331
R6436AA	2 521	97	353
R643801	182	7	354
R6439AA	2 521	97	353
RV06067	1 080	42	322
S238901	cena na vyžádání		191
S2389MA	cena na vyžádání		191
S240401	cena na vyžádání		191
S2404MA	cena na vyžádání		191
S240601	cena na vyžádání		193
S240701	cena na vyžádání		193
S241201	cena na vyžádání		193
S241301	cena na vyžádání		193
S253301	cena na vyžádání		191
S2533MA	cena na vyžádání		191
S253401	cena na vyžádání		191
S2534MA	cena na vyžádání		191
S263901	cena na vyžádání		188
S2639MA	cena na vyžádání		188
S306901	cena na vyžádání		196
S3069MA	cena na vyžádání		196
S311101	cena na vyžádání		195
S3111MA	cena na vyžádání		195
S312301	cena na vyžádání		189
S3123MA	cena na vyžádání		189
S312601	cena na vyžádání		189
S3126MA	cena na vyžádání		189
S312801	cena na vyžádání		189
S3128MA	cena na vyžádání		189
S406601	1 400	54	351
S407701	cena na vyžádání		196, 351
S453301	cena na vyžádání		189
S453336	cena na vyžádání		189
S453379	cena na vyžádání		189
S4533GQ	cena na vyžádání		189
S453601	cena na vyžádání		189
S453636	cena na vyžádání		189
S453679	cena na vyžádání		189
S4536GQ	cena na vyžádání		189
S454201	cena na vyžádání		189
S454236	cena na vyžádání		189
S454279	cena na vyžádání		189
S4542GQ	cena na vyžádání		189
S454501	cena na vyžádání		189
S454536	cena na vyžádání		189
S454579	cena na vyžádání		189
S4545GQ	cena na vyžádání		189
S593901	5 100	196	330
S612001	1 710	65	322, 324, 325, 326, 327, 328
S636036	cena na vyžádání		201
S6360AC	cena na vyžádání		201
S6360MY	cena na vyžádání		201
S645236	cena na vyžádání		200
S6452AC	cena na vyžádání		200
S6452MY	cena na vyžádání		200
S645436	cena na vyžádání		200
S6454AC	cena na vyžádání		200
S6454MY	cena na vyžádání		200
S645836	cena na vyžádání		200
S6458AC	cena na vyžádání		200
S6458MY	cena na vyžádání		200
S645936	cena na vyžádání		200
S6459AC	cena na vyžádání		200
S6459MY	cena na vyžádání		200
S6472AC	cena na vyžádání		201
S6473AC	cena na vyžádání		202
S6474AC	cena na vyžádání		202

objednací č.	cena Kč	cena €	strana
S8803AA	730	28	611
SV818AA	893	34	353
T000345YB	985	38	772
T000346YB	460	18	772
T000347YB	175	7	773
T000354YB	929	35	772
T000736YB	1 017	39	772
T001196NU	317	13	773
T001200NU	385	15	773
T001201NU	208	8	773
T001228AA	810	31	770
T001289EO	589	23	770
T001290EO	105	4	771
T001291EO	60	3	771
T001292EO	117	4	770
T001293EO	544	21	770
T001294EO	161	6	771
T001295EO	640	25	753, 754, 755, 756, 757, 758, 770
T001297EO	589	23	770
T001298EO	589	23	770
T001299EO	589	23	770
T001300EO	208	8	770
T001307EO	117	4	771
T001309EO	75	3	771
T001310EO	75	3	771
T001311EO	544	21	770
T001312EO	105	4	771
T001313EO	679	26	770
T001320NU	250	9	771
T001401YB	159	6	772
T0046OV	7 670	295	294
T0046PH	7 670	295	294
T0046VI	7 670	295	294
T0046WI	7 670	295	294
T0047OV	8 390	323	294
T0047PH	8 390	323	294
T0047VI	8 390	323	294
T0047WI	8 390	323	294
T0048OV	8 870	341	294
T0048PH	8 870	341	294
T0048VI	8 870	341	294
T0048WI	8 870	341	294
T0050OV	10 190	392	293
T0050PH	10 190	392	293
T0050VI	10 190	392	293
T0050WI	10 190	392	293
T0051OV	11 220	431	293
T0051PH	11 220	431	293
T0051VI	11 220	431	293
T0051WI	11 220	431	293
T0052OV	12 000	462	293
T0052PH	12 000	462	293
T0052VI	12 000	462	293
T0052WI	12 000	462	293
T0054OV	10 440	401	295
T0054PH	10 440	401	295
T0054VI	10 440	401	295
T0054WI	10 440	401	295
T0055OV	9 160	352	295
T0055PH	9 160	352	295
T0055VI	9 160	352	295
T0055WI	9 160	352	295
T007801	4 530	174	290
T007901	6 170	237	288
T008201	6 340	244	291
T041501	4 600	177	280
T044301	6 800	261	204
T044383	8 500	327	204
T0443MA	8 360	321	204
T044501	7 370	283	204
T044583	9 220	355	204
T0445MA	8 930	343	204
T056301	2 500	96	277
T058401	2 260	87	277

objednací č.	cena Kč	cena €	strana
T058601	2 130	82	277
T058801	2 020	77	277
T059301	1 760	67	278
T059501	1 540	59	278
T059701	1 540	59	278
T182067	475	18	772
T1948YB	882	34	772
T2017AA	3 768	145	353
T2023YB	224	9	772
T204000	182	7	354
T2051AB	5 694	219	353
T2060BJ	492	19	353
T2062BJ	492	19	353
T2081DZ	171	7	773
T2090YB	160	6	773
T2104BJ	492	19	353
T2105BJ	2 521	97	353
T2106BJ	492	19	353
T212667	475	19	773
T2162BJ	2 521	97	353
T217601	192	7	354
T217801	182	7	354
T2196YB	488	19	772
T2324BJ	1 794	69	353
T2326BJ	2 521	97	353
T262000	507	20	611
T262501	182	7	354
T266101	4 840	186	737
T2661YK	7 640	294	737
T266301	5 850	225	737
T2663YK	8 650	333	737
T266701	5 850	225	736
T2667YK	8 650	333	736
T266901	6 180	238	736
T2669YK	8 980	345	736
T267101	5 170	199	738
T2671YK	7 980	307	738
T267301	5 400	208	738
T2673YK	8 210	315	738
T267501	5 960	229	738
T2675YK	8 770	337	738
T267701	6 520	251	738
T2677YK	9 330	359	738
T268001	7 310	281	738
T2680YK	10 120	389	738
T279701	2 600	100	209
T279801	2 390	92	209
T279901	2 180	84	209
T280801	2 080	80	209
T281101	1 980	76	209
T281401	3 950	152	211
T281501	4 050	156	210
T282801	2 600	100	212
T282901	1 820	70	209
T283401	4 150	159	212
T290267	1 794	69	353
T290301	1 460	56	209
T2907AA	2 600	100	233, 234, 239, 240, 241, 242
T2908AA	2 080	80	233, 234, 239, 240, 241, 242
T2909AA	1 300	50	242
T292801	6 920	266	245
T2928MA	8 420	324	245
T292901	7 000	269	256
T2929MA	8 500	327	256
T2955BJ	492	19	353
T295901	7 910	304	256
T2959MA	9 410	362	256
T2960BJ	728	28	353
T296101	7 910	304	256
T2961MA	9 410	362	256
T296201	6 690	257	255
T2962MA	8 190	315	255
T296301	6 690	257	255
T2963MA	8 190	315	255

Výrobce si vyhrazuje právo na změny sortimentu, cen a technické specifikace. Pro instalaci výrobku jsou rozhodující rozměry uvedené v technických výkresech.

objednací č.	cena Kč	cena €	strana
T296401	7 650	294	253
T2964MA	9 150	352	253
T296501	7 570	291	253
T2965MA	9 070	349	253
T296601	7 650	294	253
T2966MA	9 150	352	253
T296701	7 570	291	253
T2967MA	9 070	349	253
T296801	9 230	355	260
T2968MA	10 730	413	260
T296901	7 180	276	259
T2969MA	8 680	334	259
T297101	7 180	276	259
T2971MA	8 680	334	259
T298001	14 410	554	257
T2980MA	15 910	612	257
T298101	9 290	357	257
T2981MA	10 790	415	257
T298801	7 650	294	251
T2988MA	9 150	352	251
T299067	1 717	66	353
T299101	9 000	346	251
T2991MA	10 500	404	251
T299201	8 250	317	258
T2992MA	9 750	375	258
T299301	8 250	317	258
T2993MA	9 750	375	258
T299401	6 090	234	250
T2994MA	7 590	292	250
T299501	6 090	234	250
T2995MA	7 590	292	250
T299601	2 340	90	245, 248
T2996MA	3 840	148	245, 248
T299701	10 250	394	260
T2997MA	11 750	452	260
T299801	9 000	346	253
T2998MA	10 500	404	253
T299901	9 000	346	253
T2999MA	10 500	404	253
T300001	8 090	311	245
T3000MA	9 590	369	245
T300101	12 560	483	245
T3001MA	14 060	541	245
T300201	15 370	591	245
T3002MA	16 870	649	245
T300301	13 890	534	251
T3003MA	15 390	592	251
T300401	17 090	657	251
T3004MA	18 590	715	251
T300501	19 320	743	251
T3005MA	20 820	801	251
T300601	17 400	669	245
T3006MA	18 900	727	245
T3153AA	1 300	50	233, 234, 239, 240, 241, 242
T318101	1 980	76	211, 212, 351
T318201	1 300	50	211, 212, 351
T3189AA	940	36	233, 234, 239, 240, 241, 242
T3190AA	1 040	40	242
T320967	1 300	50	233, 234, 239, 240, 241, 242
T322967	1 560	60	233, 234, 239, 240, 241, 242
T3248AA	780	30	242
T3258BH	6 500	250	238
T3259BH	6 240	240	238
T3278BH	6 760	260	238
T328801	3 800	146	281
T331101	2 790	107	281
T331201	3 800	146	282
T331301	3 910	150	282
T331601	12 980	499	207
T331683	16 900	650	207
T3316MA	15 080	580	207
T3335BH	7 280	280	238

objednací č.	cena Kč	cena €	strana
T3336BH	7 800	300	238
T3337BH	8 320	320	238
T3338BH	8 840	340	238
T3339BH	6 760	260	237
T3340BH	7 280	280	237
T3341BH	7 540	290	237
T3342BH	7 800	300	237
T3343BH	8 900	342	237
T3344BH	9 990	384	237
T3345BH	9 050	348	236
T3346BH	9 680	372	236
T3347BH	9 470	364	236
T3348BH	10 820	416	236
T3349BH	11 440	440	236
T3350BH	10 920	420	235
T3351BH	11 700	450	235
T3352BH	12 480	480	235
T3353BH	13 260	510	235
T3354BH	1 300	50	240
T3355BH	1 560	60	240
T3356BH	1 820	70	240
T3357BH	2 080	80	240
T3358BH	2 340	90	240
T3359BH	2 600	100	240
T3360BH	1 540	59	239
T3361BH	1 850	71	239
T3363BH	2 450	94	239
T3364BH	1 040	40	241
T3365BH	1 300	50	241
T3366BH	1 560	60	241
T3367BH	1 820	70	241
T3368BH	2 080	80	241
T3369BH	2 600	100	241
T3371BH	3 120	120	241
T3373AL	19 240	740	232
T3388AL	24 960	960	232
T3389AL	28 600	1 100	232
T3425AL	31 200	1 200	232
T3428AL	13 520	520	233
T3430AL	14 820	570	233
T3439AL	16 120	620	233
T3442AL	17 420	670	233
T348601	14 390	553	206
T348683	17 990	692	206
T3486MA	15 950	613	206
T3498AL	20 020	770	233
T3499AL	22 620	870	233
T350301	5 620	216	289
T350801	9 160	352	285
T350901	5 350	206	285
T351001	3 820	147	285
T351201	3 350	129	286
T351301	2 760	106	286
T351401	2 470	95	286
T351501	2 270	87	286
T351801	1 880	72	286
T352701	2 020	77	288, 289, 290, 291, 351
T352801	1 350	52	288, 289, 290, 291, 351
T352901	2 020	77	288, 289, 290, 291, 351
T353001	1 350	52	288, 289, 290, 291, 351
T354101	6 220	239	290
T354201	5 590	215	290
T354301	6 220	239	290
T354401	5 590	215	290
T354601	7 780	299	288
T354701	7 150	275	288
T354801	7 780	299	288
T355101	7 260	279	289
T355201	4 260	164	287
T356801	2 980	115	291
T3588AL	5 200	200	234
T3589AL	6 500	250	234

objednací č.	cena Kč	cena €	strana
T3590AL	7 800	300	234
T3591AL	9 100	350	234
T3592AL	11 700	450	234
T3593AL	14 300	550	234
T3594BH	3 050	117	239
T359501	17 400	669	245
T3595MA	18 900	727	245
T359601	13 450	517	260
T359701	12 700	489	260
T360001	2 450	94	260
T360101	3 200	123	260
T360301	830	32	261
T360401	9 290	357	257
T3604MA	10 790	415	257
T361301	6 130	236	710
T361501	6 440	247	710
T361701	6 760	260	710
T362201	7 170	276	710
T3629AA	2 090	80	245, 248, 251, 253, 255, 256, 257, 258, 261
T3630AA	2 090	80	250, 256, 261
T363201	7 650	294	251
T3632MA	9 150	352	251
T363301	9 000	346	251
T3633MA	10 500	404	251
T363401	13 890	534	251
T3634MA	15 390	592	251
T363501	17 090	657	251
T3635MA	18 590	715	251
T363601	19 320	743	251
T3636MA	20 820	801	251
T363701	6 920	266	248
T3637MA	8 420	324	248
T363801	8 090	311	248
T3638MA	9 590	369	248
T363901	12 560	483	248
T3639MA	14 060	541	248
T364001	15 370	591	248
T3640MA	16 870	649	248
T364101	17 400	669	248
T3641MA	18 900	727	248
T364301	7 650	294	245
T3643MA	9 150	352	245
T364401	9 000	346	245
T3644MA	10 500	404	245
T364501	13 970	537	245
T3645MA	15 470	595	245
T364601	17 090	657	245
T3646MA	18 590	715	245
T364701	19 320	743	245
T3647MA	20 820	801	245
T364801	19 320	743	245
T3648MA	20 820	801	245
T364901	7 650	294	248
T3649MA	9 150	352	248
T365001	9 000	346	248
T3650MA	10 500	404	248
T365101	13 970	537	248
T3651MA	15 470	595	248
T365201	17 090	657	248
T3652MA	18 590	715	248
T365301	19 320	743	248
T3653MA	20 820	801	248
T422501	1 780	68	277
T426701	1 390	53	278
T427301	2 200	84	282
T427401	2 200	84	282
T429301	3 900	150	297, 299, 300
T509501	3 800	146	279
T509801	12 980	499	205
T509883	16 220	624	205
T5098MA	14 540	559	205
T613467	550	21	611
T627801	6 650	256	351
T628101	3 820	147	351

objednací č.	cena Kč	cena €	strana
T629801	4 240	163	351
T629901	1 850	71	351
T638401	2 470	95	351
T638501	4 210	162	351
T638601	2 780	107	351
T639101	2 520	97	351
T639201	3 840	147	351
T661501	4 350	167	351
T663001	1 900	73	351
T663701	2 240	86	351
T663801	3 730	143	351
T667401	2 810	108	351
T676601	3 410	131	206, 207, 351
T676701	4 930	189	206, 207, 351
T676783	6 160	237	206, 207, 351
T679201	1 250	48	280, 281, 282, 351
T679301	1 900	73	280, 281, 282, 351
T679801	1 290	50	281, 351
T679901	2 400	92	281, 351
T783167	7 860	302	350
T783767	9 400	361	350
T783867	8 630	332	350
T784467	9 460	364	350
T854601	830	32	261
T9804EO	7 760	298	754
T9806EO	8 020	308	754
T9808EO	8 690	334	754
T9812EO	7 450	286	754
T9814EO	7 690	295	754
T9816EO	8 690	334	754
T9817EO	16 100	619	753
T9818EO	16 860	648	753
T9823EO	16 100	619	753
T9824EO	16 860	648	753
T9833EO	10 950	421	755
T9835EO	11 220	431	755
T9837EO	11 710	450	755
T9842EO	10 950	421	755
T9844EO	11 220	431	755
T9846EO	11 710	450	755
T9849EO	11 590	446	756
T9851EO	13 220	508	756
T9853EO	14 230	547	756
T9855EO	14 980	576	756
T9858EO	11 590	446	756
T9860EO	13 220	508	756
T9862EO	14 230	547	756
T9864EO	14 980	576	756
T9867EO	11 220	431	758
T9869EO	11 840	455	758
T9871EO	13 330	513	758
T9874EO	11 220	431	758
T9876EO	11 840	455	758
T9878EO	13 330	513	758
T9880EO	11 460	441	757
T9884EO	14 720	566	757
T9888EO	15 990	615	757
T9894EO	11 460	441	757
T9898EO	14 720	566	757
T9902EO	15 990	615	757
T9908EO	7 230	278	755, 756, 758, 759
T9910EO	7 760	298	755, 756, 758, 759
T9912EO	8 550	329	755, 756, 758, 759
T9914EO	8 280	318	755, 756, 758, 759
T9916EO	7 230	278	755, 756, 758, 759
T9918EO	7 760	298	755, 756, 758, 759
T9920EO	8 550	329	755, 756, 758, 759

objednací č.	cena Kč	cena €	strana
T9922EO	8 280	318	755, 756, 758, 759
TV04767	492	19	353
TV04867	1 534	59	353
TV04967	182	7	354
TV09767	492	19	353
TV16567	182	7	354
U8405FF	4 420	170	110
U8405FW	4 420	170	110
U8405FX	4 420	170	110
U8405WG	5 100	196	110
U8406FF	4 420	170	110
U8406FW	4 420	170	110
U8406FX	4 420	170	110
U8406WG	5 100	196	110
U8407FF	4 940	190	110
U8407FW	4 940	190	110
U8407FX	4 940	190	110
U8407WG	5 700	219	110
U8408FF	5 460	210	110
U8408FW	5 460	210	110
U8408FX	5 460	210	110
U8408WG	6 300	242	110
U8409FF	6 500	250	110
U8409FW	6 500	250	110
U8409FX	6 500	250	110
U8409WG	7 490	288	110
U8410FF	1 880	72	111
U8410FW	1 880	72	111
U8410FX	1 880	72	111
U8410WG	2 140	82	111
U8412FF	1 880	72	111
U8412FW	1 880	72	111
U8412FX	1 880	72	111
U8412WG	2 140	82	111
U8413FF	2 320	89	115
U8413FW	2 320	89	115
U8413FX	2 320	89	115
U8413WG	2 680	103	115
U8414FF	2 320	89	115
U8414FW	2 320	89	115
U8414FX	2 320	89	115
U8414WG	2 680	103	115
U8415FF	2 600	100	115
U8415FW	2 600	100	115
U8415FX	2 600	100	115
U8415WG	2 990	115	115
U8416FF	2 890	111	115
U8416FW	2 890	111	115
U8416FX	2 890	111	115
U8416WG	3 310	127	115
U8417FF	3 440	132	115
U8417FW	3 440	132	115
U8417FX	3 440	132	115
U8417WG	3 930	151	115
U8419FF	6 630	255	111
U8419FW	6 630	255	111
U8419FX	6 630	255	111
U8419WG	7 620	293	111
U8421FF	7 280	280	111
U8421FW	7 280	280	111
U8421FX	7 280	280	111
U8421WG	8 380	322	111
U8425AA	2 080	80	116
U8426AA	2 080	80	116
U8427AA	2 080	80	116
U842867	1 690	65	110
U8593FF	8 060	310	110
U8593FW	8 060	310	110
U8593FX	8 060	310	110
U8593WG	9 290	357	110
U8594FF	11 700	450	112
U8594FW	11 700	450	112
U8594FX	11 700	450	112
U8594WG	13 470	518	112
U8595FF	13 000	500	112

objednací č.	cena Kč	cena €	strana
U8595FW	13 000	500	112
U8595FX	13 000	500	112
U8595WG	14 980	576	112
U8597FF	17 010	654	112
U8597FW	17 010	654	112
U8597FX	17 010	654	112
U8597WG	19 560	752	112
U8598FF	18 700	719	112
U8598FW	18 700	719	112
U8598FX	18 700	719	112
U8598WG	21 510	827	112
U8599FY	3 120	120	114
U8600FY	2 140	82	114
U8601FY	2 400	92	114
U8602FY	2 860	110	114
U8603FY	3 380	130	114
U8615AA	2 080	80	116
V134001	cena na vyžádání		215
V144001	cena na vyžádání		215
V144201	cena na vyžádání		215
V154001	cena na vyžádání		215
V154201	cena na vyžádání		215
V200101	cena na vyžádání		216
V216801	cena na vyžádání		191
V2168MA	cena na vyžádání		191
V220201	cena na vyžádání		218
V302701	cena na vyžádání		214
V302801	cena na vyžádání		214
V310601	cena na vyžádání		227
V311401	cena na vyžádání		198
V311501	cena na vyžádání		198
V312201	cena na vyžádání		227
V312701	2 860	110	332
V335701	cena na vyžádání		226
V340301	cena na vyžádání		223
V340401	cena na vyžádání		194
V3404MA	cena na vyžádání		194
V390601	cena na vyžádání		223
V414001	cena na vyžádání		221
V493101	cena na vyžádání		221
V510501	cena na vyžádání		327
V553801	3 700	142	326
V914001	cena na vyžádání		215
V921001	cena na vyžádání		215
V921101	cena na vyžádání		214
VV20017000	8 550	329	326
VV20018000	11 840	455	326
VV20022000	2 310	89	326
VV20023000	2 960	114	326
VV300601	cena na vyžádání		194, 195, 197, 198, 222, 223, 226, 227, 351
VV612000	330	13	332
VV620001	1 110	43	340
VV638581	690	27	342
VV638584	1 200	46	342
VV638586	1 330	51	342
VV639864	4 330	167	347
VV639866	5 170	199	347
VV640081	1 510	58	346
VV640084	2 270	87	346
VV640086	2 470	95	346
VV640097	3 390	130	346
VV640099	3 490	134	346
VV641001	1 470	57	345
VV641015	3 250	125	345
VV656004	3 580	138	343
VV656006	4 250	163	343
VV659041	1 330	51	344
VV659044	2 170	83	344
VV659046	2 360	91	344
VV659055	3 670	141	344
VV718063	740	28	348
VV996036	400	15	333
W300201	cena na vyžádání		224, 351
W301801	cena na vyžádání		224, 351

Výrobce si vyhrazuje právo na změny sortimentu, cen a technické specifikace. Pro instalaci výrobku jsou rozhodující rozměry uvedené v technických výkresech.

objednací č.	cena Kč	cena €	strana
W302601	cena na vyžádání		194, 195, 197, 198, 199, 222, 223, 226, 227, 351
W303001	cena na vyžádání		222, 223, 226, 227, 351
W370567	4 780	184	333
W370767	5 380	207	334
W3708AA	1 240	48	333, 334
W3708AC	980	38	333, 334
W3708AD	1 240	48	333, 334
W3709AA	1 170	45	333, 334
W588767	4 020	155	339
W588967	6 750	260	336
W589367	4 020	155	338
W589467	4 020	155	338
W589667	3 760	145	337
W589867	2 970	114	335
W630301	880	34	197, 198, 227, 349
W903401	cena na vyžádání		224
W911901	cena na vyžádání		225

objednací č.	cena Kč	cena €	strana

objednací č.	cena Kč	cena €	strana

Výrobce si vyhrazuje právo na změny sortimentu, cen a technické specifikace. Pro instalaci výrobku jsou rozhodující rozměry uvedené v technických výkresech.

Ideal Standard s.r.o.
Zemská 623
415 74 Teplice
Tel.: +420 417 592 111
Fax.: +420 417 560 772
www.idealstandard.cz
www.idealstandard.com

Výrobce si vyhrazuje právo na změny sortimentu, cen a technické specifikace. 02/2019.

Ideal Standard

www.idealstandardinternational.com